Behelfs-Katalog BMW 2.5 CS 2800 CS 3.0 CS 3.0 CS L

Band 1 & Band 2

Auxiliary Catalogue
Catalogue Auxiliaire
Hulpkatalogus
Snabbkatalog
Catalogo Sussidiario
Catálogo Auxiliar

2.5 CS

2800 CS

3.0 CS

3.0 CS L

Band 1 & Band 2

Bayerische Motoren Werke AG München

Behelfs-Katalog	BMW 2.5 CS u. Autom.
Auxiliary Catalogue	BMW 2800 CS u. Autom.
Catalogue Auxiliaire	BMW 3.0 CS u. Autom.
Hulpkatalogus	BMW 3.0 CSi
Snabbkatalog	BMW 3.0 CS-L
Catalogo Sussidiario	BMW 3.0 CSi-L
Catálogo Auxiliar	BMW 2800 CS u. Autom. USA
	BMW 3.0 CS u. Autom. USA

Der vorliegende Behelfs-Katalog ist identisch mit dem Teile-Mikrofilm Numn
Ausgabe 4/75.
Alle technische Änderungen erscheinen nur in den Teile-Mikrofilmen dieser I
muster-Reihe.

The present auxiliary catalogue is identical with the parts micro-fiche Nc
edition 4/75.
Alle technical modifications are to be seen only from the parts micro-fiche
these models.

Le présent catalogue auxiliaire est identique avec le microfilm de pi
detachées No. 4, edition 4/75.
Toutes les modifications techniques apparaîtront uniquement sur les microf
de pièces de cette série de modèles.

Genoemde katalogus is identiek met de onderdelen-microfilm Nr. 4, uitgave
Alle technische veranderingen verschijnen alleen in de onderdelen-microfilm
deze modellen.

Den befintliga snabbkatalogen är identisk med microfilm Nr. 4, upplaga 4/75
Alla tekniska ändringar visas enbart i microfilm som tillhör denna modellserie.

Il presente catalogo è identico al microfilm ricambi no. 4, edizione 4/75.
Tutti gli aggiornamenti tecnici si tengono presenti esclusivamente nel micrc
ricambi relativi ai modelli della presente serie.

El presente catálogo auxiliar corresponde al microfilm de repuestos No. 4, edi
4/75.
Toda ulteriores modificaciones técnicas aparecerán unicamente en los mi
films de repuestos de esta serie de modelos.

BAYERISCHE MOTOREN WERKE AG MÜNCHEN
© Teiledienst

FAHRGESTELL-NUMMERNBEREICHE

Chassis-no.-ranges
Gamme des no. de châssis
Chassis-serie Nrs.

Chassi-nummeromfattning
Gamma dei numeri dell'autotelaio
Ambito de los numeros del chasis

In der Spalte CS-L sind alle in Leichtbauweise gebauten Coupès enthalten. Abweichende Teile Sonderausstattung „Städtepaket" sind separat in der Bemerkungsspalte ausgewiesen.

The CS-L column contains all coupes in light-weight construction. The differing parts of the special equipment "Town Package" are shown separately in the column of remarks.

Tous les coupés de construction légère sont contenus dans la colonne CS-L. Le pièces différentes de l'équipement spécial "Paquet Villes" sont indiquées séparément dans la colonne des observations.

In de kolom CS-L zijn alle coupés in lichte uitvoering aangegeven. De afwijkende delen van de speciale uitvoering "Stadpakket" worden separaat in de kolom "Opmerkingen" vermeld.

I spalten CS-L finnes samtliga coupéer av lättmetallkonstruktion upptagna. Avvikande delar av specialutrustningar "utrustningsstats" finnes redovisade separat i anmärkningskolumnen.

Nella colonna CS-L sono contenuti tutti i coupé di costruzione leggera. Le parti differenti della dotazione speciale "Pacco città" sono indicate separatamente nella colonna dello osservazioni.

La columna CS-L contiene todos los coupés de contruccion ligera. Las piezas diferentes del equipo especial "Paquete de Ciudades" se indican separadamente en la columna de observaciones.

Baumuster Model Modele Model	Modell Modello Modelo	Fahrgestell-Nr. Chassis-no. No. de chassis Chassis-Nr.	Chassi-Nr. Autotelaio n° Chasis N°	Baumuster Model Modele Model	Modell Modello Modelo	Fahrgestell-Nr. Chassis-no. No. de chassis Chassis-Nr.	Chassi Autotel Chasis
BMW 2800 CS		2 200 001 – 2 206 283		BMW 3.0 CS-L (o)		2 275 014 – 2 275 04	
BMW 2800 CSA		2 220 001 – 2 221 949				2 275 042 – 2 275 12	
BMW 3.0 CS		2 210 001 – 2 220 000				2 275 12	
BMW 3.0 CSA		2 230 001 – 2 240 000				2 275 12	
BMW 3.0 CSi		2 260 001 – 2 270 000				2 275 132 – 2 275 13	
BMW 3.0 CS-L (o)		2 276 001 – 2 277 000				2 275 148 – 2 275 15	
BMW 3.0 CS-L (oo)		2 286 001 – 2 287 000				2 275 153 – 2 275 15	
BMW 3.0 CSi-L (o)		2 275 001 – 2 276 000				2 275 157 – 2 275 16	
BMW 3.0 CSi-L (oo)		2 285 001 – 2 286 000				2 275 168 – 2 275 16	
BMW 2800 CS/USA		2 270 001 – 2 270 641				2 275 172 – 2 275 17	
BMW 2800 CS/USA		2 280 001 – 2 280 526				2 275 177 – 2 275 17	
BMW 3.0 CS/USA		2 240 001 – 2 250 000				2 275 180 – 2 275 18	
BMW 3.0 CSA/USA		2 250 001 – 2 260 000				2 275 183 – 2 275 18	
						2 275 18	
MODELL 1973							
BMW 3.0 CS		4 300 001 – 4 305 000				2 275 188 – 2 275 18	
BMW 3.0 CSA (o)		4 320 001 – 4 330 000				2 275 19	
BMW 3.0 CSA (oo)		4 330 001 – 4 335 000				2 275 20	
BMW 3.0 CSi (o)		4 340 001 – 4 350 000				2 275 245 – 2 275 24	
BMW 3.0 CSi (oo)		4 350 001 – 4 355 000				2 275 26	
BMW 3.0 CSi-L (o)		4 355 001 – 4 360 000				2 275 268 – 2 275 27	
BMW 3.0 CSi-L (oo)		4 360 001 – 4 365 000				2 275 293 – 2 275 29	
MODELL 1974							
BMW 2.5 CS		4 305 001 – 4 310 000					
BMW 2.5 CSA		4 315 001 – 4 320 000					
BMW 3.0 CS/USA		4 310 001 – 4 315 000		BMW 3.0 CS-L (oo)		2 285 001 – 2 285 50	
BMW 3.0 CSA/USA		4 335 001 – 4 340 000					

	ABKÜRZUNGEN UND ZEICHENERKLÄRUNGEN	ABBREVIATIONS AND SYMBOLS
✱	Hinweise auf die Bemerkungsspalte	Direction to column of remarks
✱✱	Hinweise auf Bemerkungsspalte für das gesamte Blatt	Direction to column for remarks for the complete sheet
→ Fg	Bis Fahrgestell-Nr.	Up to chassis No.
Fg →	Ab Fahrgestell-Nr.	From chassis No.
Fg → →	Ab Fahrgestell-Nr. bis Fahrgestell-Nr.	From chassis No. up to chassis No.
(ó)	Linkslenkung	Left hand drive
(oo)	Rechtslenkung	Right hand drive
	Links	Left
	Rechts	Right
	Vorn	Front
	Hinten	Rear
	Rückwirkend austauschbar	Retroactive interchangeability
(ww)	Wahlweise	By choice
kpl.	Komplett	Complete
	Meterware	Running meter
VL	Vorlauf-Nr.	No. for part special price
AT	Austausch-Nr.	Exchange part No.
	Reparatursatz	Repair kit
ϕ	Durchmesser in mm	Diameter in mm
x	Nur in Verbindung mit	Only in connection with
X	Nach Bedarf	As required
	Länderausführung für Australien	Version for Australia
	Länderausführung für Belgien	Version for Belgium
	Länderausführung für Kanada	Version for Canada
	Länderausführung für Schweiz	Version for Switzerland
	Länderausführung für Frankreich	Version for France
	Länderausführung für Großbritannien	Version for Great Britain
	Länderausführung für Italien	Version for Italy
	Länderausführung für Japan	Version for Japan
	Länderausführung für Niederlande	Version for Netherlands
	Länderausführung für Schweden	Version for Sweden
	Länderausführung für USA	Version for USA
BL MU	Blechmutter	Sheet nut
BL SHR	Blechschraube	Sheet metal screw
DT RG	Dichtring	Gasket ring
LIN BL SHR	Linsenblechschraube	Fillister head self-tapping screw
LIN SHR	Linsenschraube	Fillister head screw
LINSK BL SHR	Linsenblechschraube	Csk. fillister head self-tapping screw
LIN SK SHR	Linsensenkschraube	Csk. fillister head screw
PA SHB	Paßscheibe	Disc ring
SHR	Schraube	Screw
SK BL SHR	Senkblechschraube	Csk. lens head screw
SK SHR	Senkschraube	Csk. head screw
VSL SHR	Verschlußschraube	Plug screw
ZYL SHR	Zylinderschraube	Fillister head screw
ZYL STI	Zylinderstift	Dowel pin
4KT MU	Vierkantmutter	Square nut
6KT BL SHR	Sechskantblechschraube	Hex lens head screw
6KT MU	Sechskantmutter	Hex nut
6KT SHR	Sechskantschraube	Hex screw

	ABREVIATIONS ET SYMBOLES	AFKORTINGEN EN SYMBOLEN
✱	Indication concernant la colon. d'observ.	Zie opmertingen kolom
✱✱	Indication concernant la colonne d'observations pour la feuille entière	Zie opmertingen kolom voor het totaale blad
→ Fg	Jusqu'au châssis No.	Tot chassis-nr.
Fg →	A partir du châssis No.	Vanef chassis-nr.
Fg → →	A partir du châssis No. jusqu'au châssis No.	Vanef chassis-nr. tot chassis-nr.
(o)	Direction à gauche	Links stuur
(oo)	Direction à droite	Rechts stuur
	Gauche	Links
	Droite	Rechts
	Avant	Voor
	Arrière	Achter
	Echangeable avec rétroactivé	Verwisselbar met oud onderdeel
(ww)	Au choix	Naar keuze
kpl.	Complet (éte)	Kompleet
	Par mètre	Per meter
VL	No. pièce prix special	Nr. der voorloopdelen
AT	No. de pièce d'échange	Nr. van reservedeel
	Jeu de réparation	Reparatie set
ϕ	Diamétre en mm	Diameter en mm
x	Seulement en rapport avec	Niet afzonderlijk verkrjgba
X	Selon besoin	Zoveel als benodigd
	Version pour Australie	Uitvoering voor Australie
	Version pour Belgique	Uitvoering voor Belgie
	Version pour Canada	Uitvoering voor Canada
	Version pour Suisse	Uitvoering voor Zwitserland
	Version pour France	Uitvoering voor Frankrijk
	Version pour Angleterre	Uitvoering voor Groot-Britanie
	Version pour Italy	Uitvoering voor Italie
	Version pour Japon	Uitvoering voor Japan
	Version pour Pays-Bas	Uitvoering voor Nederland
	Version pour Suède	Uitvoering voor Zweden
	Version pour USA	Uitvoering voor USA
BL MU	Ecrou pour tôle	Platmoer
BL SHR	Vis pour tôle	Plaatschroef
DT RG	Anneau-joint	Pakking ring
LIN BL SHR	Vis de tôle à lent	Lenskopplaatschroef
LIN SHR	Vis tête cyl. gendue	Lenskopschroef
LINSK BL SHR	Vis de tôle tête fraisée et bombée	Verz. lenskopplaatschroef
LIN SK SHR	Vis tête fraisée et bombée	Verz. lenskopschroef
PA SHB	Anneau plat	Pasring
SHR	Serrure	Schroef
SK BL SHR	Boulon à tête noyée de tôle	Verz. kopplaatschroef
SK SHR	Boulon à tête noyée	Verz. kopschroef
VSL SHR	Vis de bouchon	Plug
ZYL SHR	Ecrou cylindrique	Cilindermoer
ZYL STI	Cheville	Cilinderpen
4KT MU	Boulon carré	Vierkantmoer
6KT BL SHR	Vis à tôle (hex)	Zeskant plaatschroef
6KT MU	Ecrou à six pans	Zeskantmoer
6KT SHR	Vis à six pans	Zeskant bout

FÖRKORTINGAR OCH TECKENFÖRKLARINGAR

*	Anvisning för anmärkningsspalt
**	Anvisning för anmärkningsspalt pa samt liga blad
→ Fg	Upp till chassi-nr.
Fg →	Fran och med chassi-nr.
Fg → →	Fran och med chassi-nr. upp till chassi-nr.
(o)	Vänsterstyrd
(oo)	Högerstyd
⊓	Vänster
⊓	Höger
⩓	Fram
⩔	Bak
⊃	Kan användas pa tidigare vagnar
(ww)	Alternativt
kpl.	Komplett
	Metervara
VL	Utbytesdetalj
AT	Utbytesdel-Nr.
	Re parationssats
ϕ	Diameter i mm
×	Endast i förbindelse med
X	Efter behov
AUS	Speciellt för Australien
B	Speciellt för Belgien
CDN	Speciellt för Canada
CH	Speciellt för Schweiz
F	Speciellt för Frankrike
GB	Speciellt för Storbritannien
I	Speciellt för Italien
J	Speciellt för Japan
NL	Speciellt för Nederländerna
S	Speciellt för Svenska
USA	Speciellt för USA
BL MU	Platmutter
BL SHR	Platskruv
DT RG	Packning bricka
LIN BL SHR	Lins platskruv
LIN SHR	Linsskruv
LINSK BL SHR	Lins sänka platskruv
LIN SK SHR	Lins sänka skruv
PA SHB	Passbricka
SHR	Skruv
SK BL SHR	Sänka plat skruv
SK SHR	Sänka skruv
VSL SHR	Plugg
ZYL SHR	Innersexkantmutter
ZYL STI	Cylinderstift
4KT MU	Fyrkantsmutter
6KT BL SHR	Platskruv
6KT MU	Mutter
6KT SHR	Bult

ABBREVIAZIONI E SIMBOLI

*	Acceno alla colonna delle osservaz.
**	Accenco alla colonna delle osservaz. per l'interno fog.
→ Fg	Fino al telaio Nr.
Fg →	Dal telaio Nr.
Fg → →	Dal telaio Nr. fina al telaio Nr.
(o)	Sterzo a sinistra
(oo)	Sterzo a destra
⊓	A sinistra
⊓	A destra
⩓	Anteriore, avanti
⩔	Posteriore, dietro
⊃	Intercambia. retroattivam. a scelta
(ww)	Rinvio alla
kpl.	Completo
	A metri
VL	Nr. pezzo a prezzo speciale
AT	Nr. pezzo rotazione
	Corredo di riparazione
ϕ	Diametro in mm
×	Solo unitamente a
X	Secondo occorrenza
AUS	Versione per Australia
B	Versione per Belgio
CDN	Versione per Canada
CH	Versione per Svizzera
F	Versione per Francia
GB	Versione per Inglese
I	Versione per Italia
J	Versione per Giappone
NL	Versione per Olanda
S	Versione per Svezia
USA	Versione per USA
BL MU	Dado per lamiera
BL SHR	Vite di lamiera
DT RG	Anello di guarn. de tenuta
LIN BL SHR	Vite lentic di lamiere
LIN SHR	Vite testa cil.
LINSK BL SHR	Vite testa scasata calotta per lamiere
LIN SK SHR	Vite testa svasata con cal.
PA SHB	Anello piatto
SHR	Vita
SK BL SHR	Vite a testa scasata p. lamiere
SK SHR	Vite a testa svasata
VSL SHR	Tappo
ZYL SHR	Dado cilindro
ZYL STI	Perno di centraggio
4KT MU	Dado a testa cuadra
6KT BL SHR	Vite per lamiera (esagonale)
6KT MU	Dado esagonale
6KT SHR	Vite esagonale

ABREVIATURAS Y SIMBOLOS

*	Indicación relativa a la columna de observación
**	Indicación relativa a la columna de observación para toda la hoja
→ Fg	Hasta el chassis núm.
Fg →	A partir del chassis núm.
Fg → →	A partir del chassis núm. hasta el chassis núm.
(o)	Dirección a izquierda
(oo)	Dirección a derecha
⊓	A izquierda
⊓	A derecha
⩓	Delantero, adelante
⩔	Trasero, atrás
⊃	Intercamb. de efecto retroactiv e elección
(ww)	Remisión a la
kpl.	Completo
	Por metros
VL	Núm. pieza a precio especial
AT	Núm. pieza reacondicionada
	Juego de reparación
ϕ	Diámetro en mm.
×	Sólo en unión con
X	Según necesidad
AUS	Ejecución para Australia
B	Ejecución para Bélgica
CDN	Ejecución para Canadá
CH	Ejecución para Suiza
F	Ejecución para Francia
GB	Ejecución para Inglaterra
I	Ejecución para Italia
J	Ejecución para Japon
NL	Ejecución para Paises Bajos
S	Ejecución para Suecia
USA	Ejecución para los EE. UU.
BL MU	Tuerca para chapa
BL SHR	Tornillo para chapa
DT RG	Anillo de junta
LIN BL SHR	Tornillo a la mando p. pal.
LIN SHR	Tornillo cabeza cil.
LINSK BL SHR	Torn. cabeza redonda avell. para palastro
LIN SK SHR	Tornillo cabeza redonda av
PA SHB	Anillo plano
SHR	Tornillo
SK BL SHR	Perno de cabez. avell. para palastro
SK SHR	Perno de cabeza avellanada
VSL SHR	Bujia
ZYL SHR	Tuerca cilindrica
ZYL STI	Pasador
4KT MU	Tuerca cuadrada
6KT BL SHR	Tornillo gasa palastro (hex)
6KT MU	Tuerca hex.
6KT SHR	Tornillo hex.

NDERAUSSTATTUNGSVERZEICHNIS

upt-ppe	Seite	Teil-Benennung	2.5 CS	2.5 CSA	2800 CS	2800 CSA	3.0 CS	3.0 CSA	3.0 CSi	3.0 CS-L	3.0 CSi-L	USA 2800 CS	USA 2800 CSA	USA 3.0 CS	USA 3.0 CSA
	23	Nockenwelle für Wettbewerbsfahrzeuge			X	X	X	X		X		X	X	X	X
	31	Klimaanlage	X	X			X	X	X						
	32	Zusatzlüfter	X						X		X			X	
	33	Tropenkühler			X		X		X						
		Klimaanlage	X				X	X	X		X			X	X
	2	Gleitfunken-Zündkerze, Bosch und Beru			X	X	X	X	X	X		X	X	X	X
	5	Drehstromgenerator			X	X	X	X				X	X	X	X
	11	Anlasser kpl.			X	X						X	X		
	21	Tankentlüftung	X	X			X	X						X	X
	22	Luftfilter für Kunststoffbehälter Entlüftung							X		X				
	1	Schelle	X	X	X	X	X	X	X	X	X	X	X	X	X
	5	Tankentlüftung Australien						X	X						
	6	Tankverschluß			X	X	X	X	X	X	X	X	X	X	X
	4	Stoßdämpfer (Bilstein)			X	X	X	X	X			X	X	X	X
	1	Lenkgetriebe (Hydrolenkung)	X	X						X	X				
	4 – 9	Hydrolenkung, Einzelteile	X	X						X	X				
	13	Kreuzgelenk für Hydrolenkung	X	X						X	X				
	17	Gleichschließung der Schlösser mit Handschuhkasten			X	X	X	X	X	X		X	X	X	X
	20	Sportlenkrad								X	X				
	23	Lenkrad	X	X											
	24	Flügelpumpe	X	X						X	X				
	25 + 26	Flügelpumpe in Einzelteilen	X	X						X	X				
	27	Ölbehälter	X	X						X	X				
	28 – 30	Anbauteile	X	X						X	X				
	2	Hinterachsgetriebe	X	X			X	X	X	X				X	X
	4	Sperrdifferential 25% u. 75%					X	X	X	X	X			X	X
	7	Sperrdifferential 25% – Einzelteile			X	X	X	X	X	X	X	X	X	X	X
	8 + 9	Sperrdifferential 75% – Einzelteile					X	X	X	X	X			X	X
	18	Stoßdämpfer (Bilstein			X	X	X	X	X			X	X	X	X
	20	Anhängefederung	X	X	X	X	X	X	X	X	X	X	X	X	X
	1	Räder	X	X											

SONDERAUSSTATTUNGSVERZEICHNIS

Haupt-gruppe	Seite	Teil-Benennung	2.5 CS	2.5 CSA	2800 CS	2800 CSA	3.0 CS	3.0 CSA	3.0 CSi	3.0 CS-L	3.0 CSi-L	USA 2800 CS
11	23	Camshaft for competition vehicle			X	X	X	X		X		X
	31	Air conditioning inst.	X	X			X	X	X			
	32	Additional fan	X					X			X	
	33	Tropical radiator			X		X		X			
		Air conditioning inst.	X				X	X	X		X	
12	2	Slid. spark-spark plug Bosch and Beru			X	X	X	X	X		X	X
	5	Three-phase generator			X	X	X	X				X
	11	Starter kpl.			X	X						X
13	21	Tankventilation	X	X			X	X				
	22	Air filter for fuel tank ventilation							X		X	
16	1	Clamp	X	X	X	X	X	X	X	X	X	X
	5	Tankventilation Australia						X	X			
	6	Tank filler cap			X	X	X	X	X	X	X	X
31	4	Shock absorber (Bilstein)			X	X	X	X	X			X
32	1	Steering gear (hydro steering)	X	X						X	X	
	4 – 9	Hydro steering, individual parts	X	X						X	X	
	13	Joint cross for hydro steering	X	X						X	X	
	17	Locks with indentical keys with glove compartment			X	X	X	X	X	X		X
	20	Sports steering								X	X	
	23	Steering wheel	X	X								
	24	Pump wheel	X	X						X	X	
	25 + 26	Pump wheel in individual parts	X	X						X	X	
	27	Oil tank	X	X						X	X	
	28 – 30	Installing parts	X	X						X	X	
33	2	Rear axle gear	X	X			X	X	X	X		
	4	Locking different. 25% and 75%					X	X	X	X	X	
	7	Locking different. 25% – Individual parts			X	X	X	X	X	X	X	X
	8 + 9	Locking different. 75% – Individual parts					X	X	X	X	X	
	18	Shock absorber (Bilstein)			X	X	X	X	X			X
	20	Trailer springs	X	X	X	X	X	X	X	X	X	X
36	1	Wheels	X	X								

ONDERAUSSTATTUNGSVERZEICHNIS

aupt-ruppe	Seite	Teil-Benennung	2.5 CS	2.5 CSA	2800 CS	2800 CSA	3.0 CS	3.0 CSA	3.0 CSi	3.0 CS-L	3.0 CSi-L	USA 2800 CS	USA 2800 CSA	USA 3.0 CS	USA 3.0 CSA
	23	Arbre à pour vehicule de competit.			X	X	X	X		X		X	X	X	X
	31	Installation d. climat.	X	X			X	X	X						
	32	Ventilateur additionnel	X						X		X			X	
	33	Radiateur tropique			X		X		X						
		Installation d. climat.	X				X	X	X		X			X	X
2	2	Bougie à etinc. gliss. Bosch et Beru			X	X	X	X	X	X		X	X	X	X
	5	Generatrice			X	X	X	X				X	X	X	X
	11	Démarreur kpl.			X	X						X	X		
3	21	Tank aeration	X	X			X	X						X	X
	22	Filtre d'air pour réserv. à combust. aeration							X		X				
5	1	Collier	X	X	X	X	X	X	X	X	X			X	X
	5	Tank aeration Australie						X	X						
	6	Bouchon de rempliss.			X	X	X	X	X	X	X	X	X	X	X
1	4	Amortisseur (Bilstein)			X	X	X	X	X			X	X	X	X
2	1	Mécanisme de dir. (direction hydrolique)	X	X						X	X				
	4 – 9	Direction hydrolique, pièces individuelles	X	X						X	X				
	13	Croisillon pour direction hydrolique	X	X						X	X				
	17	Serrures à clef identiques avec compartim. pour gants			X	X	X	X	X	X		X	X	X	X
	20	Volant de direcc.,								X	X				
	23	Volant d. direct.	X	X											
	24	Roue d'ailes	X	X						X	X				
	25 + 26	Roue d'ailes en pièces individuelles	X	X						X	X				
	27	Réservar d'huile	X	X						X	X				
	28 – 30	Pièces de montage	X	X						X	X				
3	2	Diff. essieu d'arrière	X	X			X	X	X	X				X	X
	4	Differential à bloc. 25% et 75%					X	X	X	X	X			X	X
	7	Differential à bloc. 25% – piec. individ.			X	X	X	X	X	X	X	X	X	X	X
	8 + 9	Differential à bloc. 75% – piec. individ.					X	X	X	X	X			X	X
	18	Amortisseur (Bilstein)			X	X	X	X	X			X	X	X	X
	20	Ress. d. suspens. remor.	X	X	X	X	X	X	X	X	X	X	X	X	X
5	1	Roues	X	X											

SONDERAUSSTATTUNGSVERZEICHNIS

Haupt-gruppe	Seite	Teil-Benennung	2.5 CS	2.5 CSA	2800 CS	2800 CSA	3.0 CS	3.0 CSA	3.0 CSi	3.0 CS-L	3.0 CSi-L
11	23	Nokkenas voor wedstrijvoertuig			X	X	X	X		X	
	31	Verwarmingsapparaat	X	X			X	X	X		
	32	Hulpventilator	X					X			X
	33	Tropenkoeler			X		X		X		
		Verwarmingsapparaat	X				X	X	X		X
12	2	Glijontladingsvonker Bosch en Beru			X	X	X	X	X	X	
	5	Draai stromdynamo			X	X	X	X			
	11	Startmotor kpl.			X	X					
13	21	Tankontluchting	X	X			X	X			
	22	Luchtfilter voor brandstoftank ontluchting							X		X
16	1	Klembeugel	X	X	X	X	X	X	X	X	X
	5	Tankontluchting Australië						X	X		
	6	Tanksluiting			X	X	X	X	X	X	X
31	4	Sahokbreker (Bilstein)			X	X	X	X	X		
32	1	Stuurhuis (hydro-bestuuring)	X	X						X	X
	4 – 9	Hydro-bestuuring, onderdelen	X	X						X	X
	13	Kruiskoppeling voor hydro-bestuuring	X	X						X	X
	17	Sloten met dezelfde sleutels met handschoenenkastje			X	X	X	X	X	X	
	20	Sportstuurwiel								X	X
	23	Stuur wiel	X	X							
	24	Schoepenrad	X	X						X	X
	25 + 26	Schoepenrad in onderdelen	X	X						X	X
	27	Olietank	X	X						X	X
	28 – 30	Aanbouwdeelen	X	X						X	X
33	2	Achteras	X	X			X	X	X	X	
	4	Blokkeerdifferential 25% en 75%					X	X	X	X	X
	7	Blokkeerdifferent. 25% – Onderdelen			X	X	X	X	X	X	X
	8 + 9	Blokkeerdifferent. 75% – Onderdelen					X	X	X	X	X
	18	Sahokbreker (Bilstein)			X	X	X	X	X		
	20	Aanhangevering	X	X	X	X	X	X	X	X	X
36	1	Wielen	X	X							

NDERAUSSTATTUNGSVERZEICHNIS

upt-ippe	Seite	Teil-Benennung	2.5 CS	2.5 CSA	2800 CS	2800 CSA	3.0 CS	3.0 CSA	3.0 CSi	3.0 CS-L	3.0 CSi-L	USA 2800 CS	USA 2800 CSA	USA 3.0 CS	USA 3.0 CSA
	23	Kamaxel för tävlingsvagn			X	X	X	X		X		X	X	X	X
	31	Luftkonditioneringsa.	X	X			X	X	X						
	32	Tilsatsfläkt	X						X		X			X	
	33	Tropikkylare			X		X		X						
		Luftkonditioneriugsa.	X				X	X	X		X			X	X
	2	Glidgnisttändstift Bosch och Beru			X	X	X	X	X	X		X	X	X	X
	5	Växelströmgenerator			X	X	X	X				X	X	X	X
	11	Startmotor kpl.			X	X						X	X		
	21	Tank ventilation	X	X			X	X						X	X
	22	Luftfilter för bränsletank ventilation							X		X				
	1	Klämma	X	X	X	X	X	X	X	X	X	X	X	X	X
	5	Tank ventilation Australien						X	X						
	6	Tanklock			X	X	X	X	X	X	X	X	X	X	X
	4	Stötdämpare (Bilstein)			X	X	X	X	X			X	X	X	X
	1	Styrsnäcka (servostyrning)	X	X						X	X				
	4 – 9	Servostyrning, reservdelar	X	X						X	X				
	13	Knutkors för servostyrning	X	X						X	X				
	17	Las med samma nycklar med handskfack			X	X	X	X	X	X		X	X	X	X
	20	Sportratt								X	X				
	23	Ratt	X	X											
	24	Skovelhjul	X	X						X	X				
	25 + 26	Skovelhjul för reservdelar	X	X						X	X				
	27	Oljetank	X	X						X	X				
	28 – 30	Monteringsdelar	X	X						X	X				
	2	Bakaxelväxel	X	X			X	X	X	X				X	X
	4	Differentialspärr 25% och 75%					X	X	X	X	X			X	X
	7	Differentialspärr 25% – reservdelar			X	X	X	X	X	X	X	X	X	X	X
	8 + 9	Differentialspärr 75% – reservdelar					X	X	X	X				X	X
	18	Stötdämpare (Bilstein)			X	X	X	X	X			X	X	X	X
	20	Upphängningsfjader	X	X	X	X	X	X	X	X	X	X	X	X	X
	1	Hjul	X	X											

SONDERAUSSTATTUNGSVERZEICHNIS

Haupt-gruppe	Seite	Teil-Benennung	2.5 CS	2.5 CSA	2800 CS	2800 CSA	3.0 CS	3.0 CSA	3.0 CSi	3.0 CS-L	3.0 CSi-L	2800 CS
11	23	Albero a camme per automobile da corsa			X	X	X	X		X		X
	31	Climatizzatore	X	X			X	X	X			
	32	Ventilatore supplem.	X						X		X	
	33	Radiatore tropicale			X		X		X			
		Climatizzatore	X				X	X	X		X	
12	2	Candela a scintilla di scorrimento Bosch e beru			X	X	X	X	X	X		X
	5	Generatore trifase			X	X	X	X				X
	11	Motorino d'avvia. kpl.			X	X						X
13	21	Carb. ventilazione	X	X			X	X				
	22	Filtro aria per serbatoio carb. ventilazione							X		X	
16	1	Fascetta	X	X	X	X	X	X	X	X	X	X
	5	Carb. ventilazione Australia						X	X			
	6	Chiusura serbatoio			X	X	X	X	X	X	X	X
31	4	Ammortizzatore (Bilstein)			X	X	X	X	X			X
32	1	Scatola sterzo (idroguida)	X	X						X	X	
	4 – 9	Idroguida, pezzi singoli	X	X						X	X	
	13	Giunto a crociera per idroguida	X	X						X	X	
	17	Bloccaggio centraliz. delle serrature con vano portaguanti			X	X	X	X	X	X		X
	20	Volant. vers. sport								X	X	
	23	Volante	X	X								
	24	Pompa ad alette	X	X						X	X	
	25 + 26	Pompa ad alette in pezzi singoli	X	X						X	X	
	27	Serbatoio olio	X	X						X	X	
	28 – 30	Pezzi di montaggio	X	X						X	X	
33	2	Ruotismi ponte	X	X			X	X	X	X		
	4	Bloccante differenz. 25% e 75%					X	X	X	X	X	
	7	Bloccante differenz. 25% – pezzi singoli			X	X	X	X	X	X	X	
	8 + 9	Bloccante differenz. 75% – pezzi singoli					X	X	X	X	X	
	18	Ammortizzatore (Bilstein)			X	X	X	X	X			X
	20	Molleggio rimorchio	X	X	X	X	X	X	X	X	X	X
36	1	Ruote	X	X								

...DERAUSSTATTUNGSVERZEICHNIS

...upt-...ppe	Seite	Teil-Benennung	2.5 CS	2.5 CSA	2800 CS	2800 CSA	3.0 CS	3.0 CSA	3.0 CSi	3.0 CS-L	3.0 CSi-L	USA 2800 CS	USA 2800 CSA	USA 3.0 CS	USA 3.0 CSA
	23	Arbol delevas para coche de carreras			X	X	X	X		X		X	X	X	X
	31	Acondicionamiento	X	X			X	X	X						
	32	Ventilador adicional	X						X		X			X	
	33	Radiador tropical			X		X		X						
		Acondicionad. d. aire	X				X	X	X		X			X	X
	2	Bujia de encendido de chispa deslizante Bosch y Beru			X	X	X	X	X	X		X	X	X	X
	5	Generador trifasico			X	X	X	X				X	X	X	X
	11	Arrancador kpl.			X	X						X	X		
	21	Comb. ventilacion	X	X			X	X						X	X
	22	Filtro de aire para deposito del comb. ventilacion							X		X				
	1	Abrazadera	X	X	X	X	X	X	X	X	X	X	X	X	X
	5	Comb. ventilacion Australia						X	X						
	6	Cierre del deposito			X	X	X	X	X	X	X	X	X	X	X
	4	Amortiguador (Bilstein)			X	X	X	X	X			X	X	X	X
	1	Engranaje d. direccion (hidraulica)	X	X						X	X				
	4 – 9	Hidraulica, piezas sueltas	X	X						X	X				
	13	Articulac. d. crucet. para hidraulica	X	X						X	X				
	17	Cierre simultaneo de los cerrojos con guantera			X	X	X	X	X	X		X	X	X	X
	20	Volante deport.								X	X				
	23	Volante	X	X											
	24	Bomba de paletas	X	X						X	X				
	25 + 26	Bomba de paletas en piezas sueltas	X	X						X	X				
	27	Recipiente de aceite	X	X						X	X				
	28 – 30	Elementos de montaje	X	X						X	X				
	2	Engranaje eje trasero	X	X			X	X	X	X				X	X
	4	Bloqueador diferenc. 25% y 75%					X	X	X	X	X			X	X
	7	Bloqueador diferenc. 25% – piezas sueltas			X	X	X	X	X	X	X	X	X	X	X
	8 + 9	Bloqueador diferenc. 75% – piezas sueltas					X	X	X	X	X			X	X
	18	Amortiguador (Bilstein)			X	X	X	X	X			X	X	X	X
	20	Suspension de remol	X	X	X	X	X	X	X	X	X	X	X	X	X
	1	Ruedas	X	X											

11

1	**MOTOR**	**ENGINE**	**MOTEUR**
– 3	Motor kpl.	Engine kpl.	Moteur kpl.
+ 5	Einspritzmotor kpl.	Injection engine kpl.	Moteur à injection kpl.
	Gewährleistungsmotor	Engine horse power (warranty)	Puissance moteur (garantie)
+ 8	Kurbelgehäuse und Ölwanne	Cylinder crankcase with oil pan	Carter avec fond à huile
– 10	Zylinderkopf und Zylinderkopfhaube	Cylinderhead and cylinderhead cover	Culasse et couvercle supéerieur soupapas
	Steuergehäuse	Camshaft housing	Boîte de l'arbre à cames
A			
1	Allgemeine Information	General Information Algemene informaties Informazioni generiche	Informations générales Allmän information Informaciones generales

11	**MOTOR**		**MOTOR**
1 – 3	Motor kpl.		Motor kpl.
4 + 5	Inspuitmotor kpl.		Insprutningsmotor kpl.
6	Rendement motor (garantie)		Fullgörande motor (garantie)
7 + 8	Krukashuis en oliecarter		Cylinderblock och oljetrag
9 – 10	Cilinderkop en cilinderkopdeksel		Cylindertopp och ventilkapa
11	Distributiedeksel		Transmissionskapa
	MOTORE		**MOTOR**
1 – 3	Motore kpl.		Motor kpl.
4 + 5	Motore ad iniezione kpl.		Motor de inyeccion kpl.
6	Garanzia, potenza di motor		Garantia potencia del motor
7 + 8	Basamento e coppa olio		Carter del cigüenal y carter inferior
9 – 10	Testata e coperchio superiore		Culata y cubierta de la culata
11	Carter di distribuzione		Carter de distribucion
A			
A 2	Allgemeine Information	General Information Algemene informaties Informazioni generiche	Informations générale Allmän information Informaciones generales

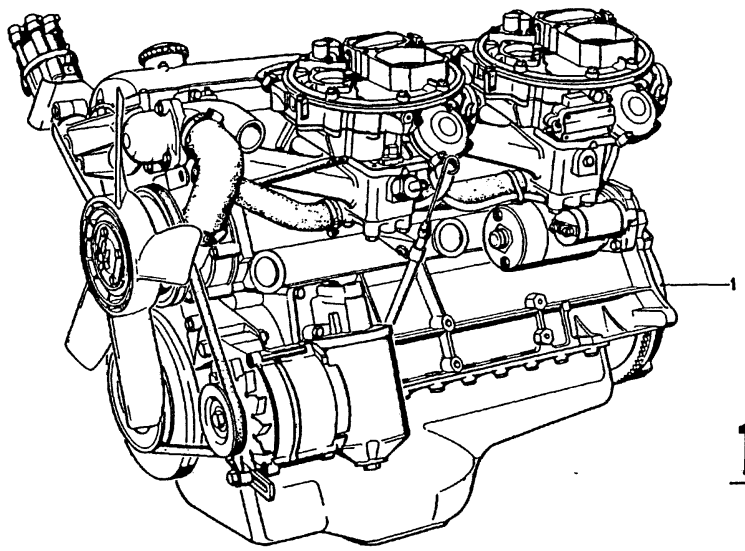

11
1

4/75

Teil-Nr.	Symbol	Teil-Benennung	Stück/E											USA									
			2.5 CS	2.5 CSA	2800 CS	2800 CSA	3.0 CS	3.0 CSA	3.0 CSi		3.0 CS-L	3.0 CSi-L		2800 CS	2800 CSA	3.0 CS	3.0 CSA						
* 11 00 1 259 746	(o)	Motor	1																				
11 00 0 400 821	VL	Motor	1																				
11 00 1 259 752	AT	Motor	1																				
* 11 00 1 262 731	$	Motor	1																				
11 00 1 259 747	(oo)	Motor	1																				
* 11 00 1 259 748	(o)	Motor		1																			
11 00 0 400 822	VL	Motor		1																			
11 00 1 259 754	AT	Motor		1																			
* 11 00 1 262 733	$	Motor		1																			
11 00 1 259 749	(oo)	Motor		1																			

4/75 **11** / **1**

Bemerkungen
Remarks
Observations
Opmerkingen
Anmärkningar
Osservazione
Observaciones

* 11 00 1 259 746 → Fg
* 11 00 1 262 731 Fg→

2.5 CS 4 305 358
Länderausführung Schweden

* 11 00 1 259 748 → Fg
* 11 00 1 262 733 Fg→

2.5 CSA 4 315 152
Länderausführung Schweden

Part No. No. de pièce Onderdeel-Nr.	Symbol	Denomination of parts	Dénomination de pièces	Benamir
* 11 00 1 259 746	(o)	Engine	Moteur	Motor
11 00 0 400 821	VL	Engine	Moteur	Motor
11 00 1 259 752	AT	Engine	Moteur	Motor
* 11 00 1 262 731	$	Engine	Motore	Motor
11 00 1 259 747	(oo)	Engine	Moteur	Motor
* 11 00 1 259 748	(o)	Engine	Moteur	Motor
11 00 0 400 822	VL	Engine	Moteur	Motor
11 00 1 259 754	AT	Engine	Moteur	Motor
* 11 00 1 262 733	$	Engine	Motore	Motor
11 00 1 259 749	(oo)	Engine	Moteur	Motor

Reservdels-Nr. N° de pezzo N° pieza	Symbol	Reservdels-benämning	Denominazione pezzo	Designac pieza
* 11 00 1 259 746	(o)	Motor	Motore	Motor
11 00 0 400 821	VL	Motor	Motore	Motor
11 00 1 259 752	AT	Motor	Motore	Motor
* 11 00 1 262 731	$	Motor	Moteur	Motor
11 00 1 259 747	(oo)	Motor	Motore	Motor
* 11 00 1 259 748	(o)	Motor	Motore	Motor
11 00 0 400 822	VL	Motor	Motore	Motor
11 00 1 259 754	AT	Motor	Motore	Motor
* 11 00 1 262 733	$	Motor	Moteur	Motor
11 00 1 259 749	(oo)	Motor	Motore	Motor

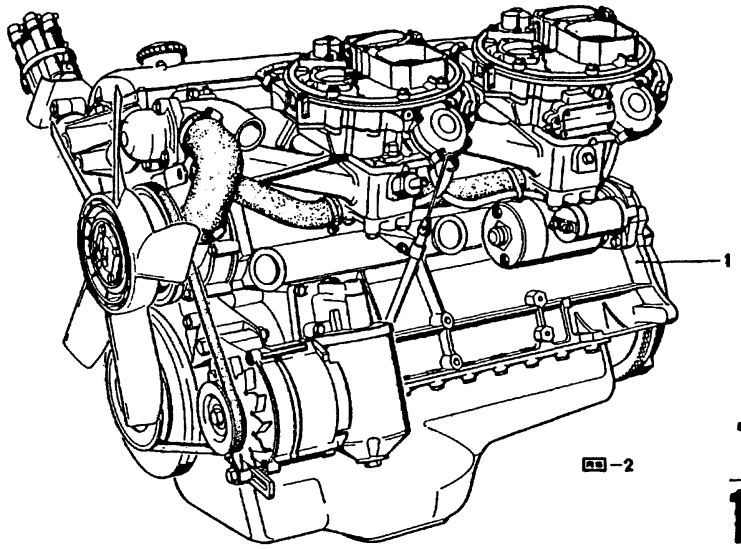

11
1a

4/75

Teil-Nr.	Symbol	Teil-Benennung	Stück/E										USA									
			2.5 CS	2.5 CSA	2800 CS	2800 CSA	3.0 CS	3.0 CSA	3.0 CSi		3.0 CS-L	3.0 CSi-L	2800 CS	2800 CSA	3.0 CS	3.0 CSA						
* 11 00 1 253 139	AT	Motor			1																	
11 00 0 700 882	VL	Motor			1																	
* 11 00 1 257 754	AT	Motor			1																	
11 00 1 250 409	(oo)	Motor			1																	
* 11 00 1 253 141	AT	Motor				1																
11 00 0 700 883	VL	Motor				1																
* 11 00 1 257 756	AT	Motor				1																
11 00 1 250 411	(oo)	Motor				1																
11 00 1 253 537		Motor											1									
11 00 1 253 539		Motor												1								
11 00 1 251 152	ES	Dichtungssatz für Motor	1	1	1	1							1	1								
11 00 1 256 616	ES	Dichtungssatz für Pflegedienst	1	1	1	1							1	1								

4/75 **11** **1a**

Bemerkungen
Remarks
Observations
Opmerkingen
Anmärkningar
Osservazione
Observaciones

* 11 00 1 253 139 ⮌
* 11 00 1 257 754

* 11 00 1 253 141 ⮌
* 11 00 1 257 756

Part No. No. de pièce Onderdeel-Nr.	Symbol	Denomination of parts	Dénomination de pièces	Benamin
* 11 00 1 253 139	AT	Engine	Moteur	Motor
11 00 0 700 882	VL	Engine	Moteur	Motor
* 11 00 1 257 754	AT	Engine	Moteur	Motor
11 00 1 250 409	(oo)	Engine	Moteur	Motor
* 11 00 1 253 141	AT	Engine	Moteur	Motor
11 00 0 700 883	VL	Engine	Moteur	Motor
* 11 00 1 257 756	AT	Engine	Moteur	Motor
11 00 1 250 411	(oo)	Engine	Moteur	Motor
11 00 1 253 537		Engine	Moteur	Motor
11 00 1 253 539		Engine	Moteur	Motor
11 00 1 251 152	ES	Gasket set for engine	Leu de garniture moteur	Pakkingset v motor
11 00 1 256 616	ES	Gasket set for service	Jeu de garniture pour moteur service	Pakkingset v service diens

Reservdels-Nr N° de pezzo N° pieza	Symbol	Reservdels-benämning	Denominazione pezzo	Designac pieza
* 11 00 1 253 139	AT	Motor	Motore	Motor
11 00 0 700 882	VL	Motor	Motore	Motor
* 11 00 1 257 754	AT	Motor	Motore	Motor
11 00 1 250 409	(oo)	Motor	Motore	Motor
* 11 00 1 253 141	AT	Motor	Motore	Motor
11 00 0 700 883	VL	Motor	Motore	Motor
* 11 00 1 257 756	AT	Motor	Motore	Motor
11 00 1 250 411	(oo)	Motor	Motore	Motor
11 00 1 253 537		Motor	Motore	Motor
11 00 1 253 539		Motor	Motore	Motor
11 00 1 251 152	ES	Packningssats för motor	Corredo guarnizioni motore	Juego de junt motor
11 00 1 256 616	ES	Packningssats för service	Corredo guarnizioni per servizio manutenz	Juego de junt servicio de c

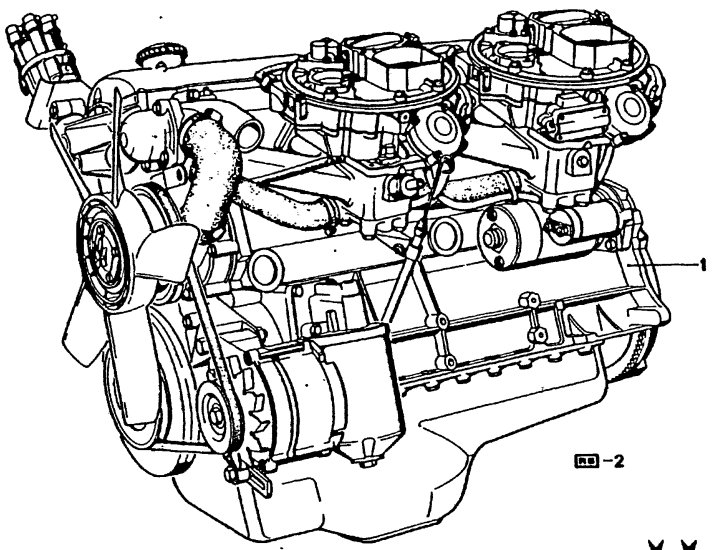

11
2
4/75

Bild-Nr.	Teil-Nr.	Symbol	Teil-Benennung	Stück/E 2,5 CS	2,5 CSA	2800 CS	2800 CSA	3,0 CS	3,0 CSA	3,0 CSi	3,0 CS-L	3,0 CSi-L	USA 2800 CS	2800 CSA	3,0 CS	3,0 CSA
1	* 11 00 1 257 759	(o)	Motor					1			1					
	* 11 00 0 700 888	VL	Motor					1			1					
	* 11 00 1 257 760	AT	Motor					1			1					
	11 00 1 255 954	(oo) U	Motor					1								
	11 00 1 257 761	(oo)	Motor					1								
	11 00 1 257 757	(o)	Motor						1							
	11 00 0 700 887	VL	Motor						1							
	11 00 1 257 758	AT	Motor						1							
	11 00 1 255 956	(oo)	Motor						1							
	11 00 1 255 957		Motor											1		
	11 00 1 255 958		Motor												1	
	* 11 00 1 258 838	AT	Motor (3001)								1					
	11 00 1 258 837	(oo)	Motor (3001)								1					
2	11 00 1 256 616	RS	Dichtungssatz für Pflegedienst					1	1		1				1	1
	11 00 1 255 965	RS	Dichtungssatz für Motor					1	1		1				1	1

4/75 **11** / **2**

Bemerkungen
Remarks
Observations
Opmerkingen
Anmärkningar
Osservazione
Observaciones

** → Fg

3.0 CS	2 220 000
3.0 CSA	2 240 000
3.0 CS/USA	2 250 000
3.0 CSA/USA	2 260 000

*11 00 1 257 759
*11 00 0 700 888
*11 00 1 257 760
×
3.0 CS-L

Fg 2 210 578
Fg 2 211 337 – 2 211 338
Fg 2 211 342 – 2 211 343
Fg 2 211 347 – 2 211 348
Fg 2 211 351 – 2 211 379
Fg 2 211 537 – 2 211 559
Fg 2 211 698 – 2 211 737
Fg 2 211 944
Fg 2 212 185 – 2 212 186
Fg 2 212 188 – 2 212 195
Fg 2 212 254 – 2 212 255
Fg 2 212 260 – 2 212 261
Fg 2 212 266 – 2 212 267
Fg 2 212 272 – 2 212 273
Fg 2 212 278 – 2 212 279
Fg 2 212 286
Fg 2 212 291
Fg 2 212 298 – 2 212 297
Fg 2 212 302 – 2 212 303
Fg 2 212 308 – 2 212 309
Fg 2 212 314 – 2 212 315
Fg 2 212 321 – 2 212 322
Fg 2 212 327 – 2 212 328
Fg 2 212 333 – 2 212 334
Fg 2 212 340 – 2 212 341
Fg 2 212 346
Fg 2 212 362
Fg 2 212 381 – 2 212 382
Fg 2 212 393 – 2 212 394
Fg 2 212 407 – 2 212 408
Fg 2 212 435 – 2 212 437
Fg 2 212 442 – 2 212 444
Fg 2 212 453 – 2 212 455
Fg 2 212 495 – 2 212 461
Fg 2 212 464 – 2 212 466
Fg 2 212 469 – 2 212 471
Fg 2 212 474 – 2 212 475
Fg 2 212 478 – 2 212 480

*11 00 1 258 838 Fg →

3001 CSL	2 276 001

+ Städtepaket

Part No. No. de pièce Onderdeel-Nr.	Symbol	Denomination of parts	Dénomination de pièces	Benam
* 11 00 1 257 759	(o)	Engine	Moteur	Motor
* 11 00 0 700 888	VL	Engine	Moteur	Motor
* 11 00 1 257 760	AT	Engine	Moteur	Motor
11 00 1 255 954	(oo) U	Engine	Moteur	Motor
11 00 1 257 761	(oo)	Engine	Moteur	Motor
11 00 1 257 757	(o)	Engine	Moteur	Motor
11 00 0 700 887	VL	Engine	Moteur	Motor
11 00 1 257 758	AT	Engine	Moteur	Motor
11 00 1 255 956	(oo)	Engine	Moteur	Motor
11 00 1 255 957		Engine	Moteur	Motor
11 00 1 255 958		Engine	Moteur	Motor
* 11 00 1 258 838	AT	Engine 3001	Moteur 3001	Motor 3001
11 00 1 258 837	(oo)	Engine 3001	Moteur 3001	Motor 3001
11 00 1 256 616	RS	Gasket set for service	Jeu de garniture pour moteur service	Pakkingset servicediens
11 00 1 255 965	RS	Gasket set for engine	Jeu de garniture pour moteur	Pakkingset motor

Reservdels-Nr. N° de pezzo N° pieza	Symbol	Reservdels-benämning	Denominazione pezzo	Designa pieza
* 11 00 1 257 759	(o)	Motore	Motore	Motor
* 11 00 0 700 888	VL	Motor	Motore	Motor
* 11 00 1 257 760	AT	Motor	Motore	Motor
11 00 1 255 954	(oo) U	Motor	Motore	Motor
11 00 1 257 761	(oo)	Motor	Motore	Motor
11 00 1 257 757	(o)	Motor	Motore	Motor
11 00 0 700 887	VL	Motor	Motore	Motor
11 00 1 257 758	AT	Motor	Motore	Motor
11 00 1 255 956	(oo)	Motor	Motore	Motor
11 00 1 255 957		Motor	Motore	Motor
11 00 1 255 958		Motor	Motore	Motor
* 11 00 1 258 838	AT	Motor 3001	Motore 3001	Motor 3001
11 00 1 258 837	(oo)	Motor 3001	Motore 3001	Motor 3001
11 00 1 256 616	RS	Packningssats för service	Corredo guarnizione per servicio mantenz.	Juego de junt servicio de c
11 00 1 255 965	RS	Packningssats för motor	Corredo guarnizioni per motore	Juego de junt motor

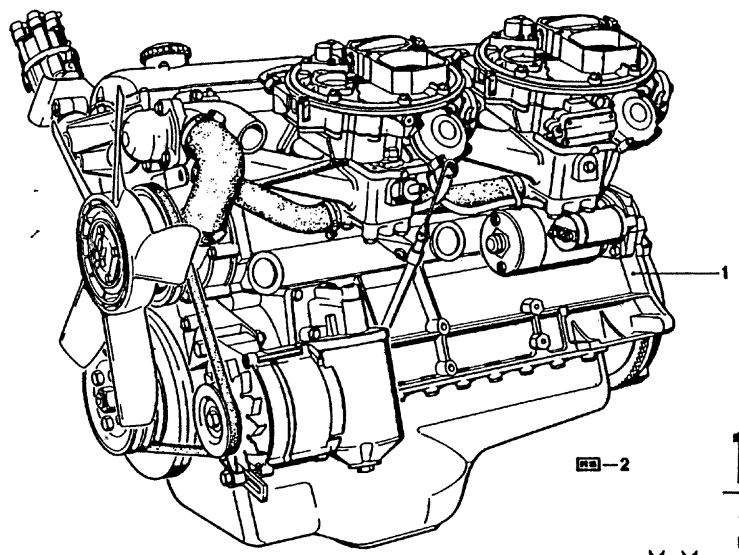

11
3

**

4/75

Bild-Nr.	Teil-Nr.	Symbol	Teil-Benennung	Stück/E 2.5 CS	2.5 CSA	2800 CS	2800 CSA	3.0 CS	3.0 CSA	3.0 CSi	3.0 CS-L	3.0 CSi-L	USA 2800 CS	2800 CSA	3.0 CS	3.0 CSA
1	* 11 00 1 259 372	(o)	Motor					1								
	11 00 0 400 801	VL	Motor					1								
	11 00 1 259 381	AT	Motor					1								
	* 11 00 1 262 602	(S) (J)	Motor					1								
	11 00 1 259 373	(oo)	Motor					1								
	* 11 00 1 259 374	(o)	Motor						1							
	11 00 0 400 802	VL	Motor						1							
	11 00 1 259 383	AT	Motor						1							
	* 11 00 1 262 603	(S) (J)	Motor						1							
	11 00 1 259 375	(oo)	Motor						1							
	11 00 1 259 640		Motor											1		
	11 00 1 259 641		Motor												1	
2	11 00 1 256 616		Dichtungssatz für Pflegedienst					1	1					1	1	
	11 00 1 255 965		Dichtungssatz für Motor					1	1					1	1	

4/75 **11** **3**

Bemerkungen
Remarks
Observations
Opmerkingen
Anmärkningar
Osservazione
Observaciones

** Fg→

3.0 CS	4 300 001
3.0 CSA (o)	4 320 001
3.0 CSA (oo)	4 330 001
3.0 CS/USA	4 310 001
3.0 CSA/USA	4 335 001

* 11 00 1 259 372 →Fg
* 11 00 1 259 374 →Fg
* 11 00 1 262 602 Fg→
* 11 00 1 262 603 Fg→

3.0 CS	4 300 416
3.0 CSA	4 320 528

Länderausführung
Schweden
Japan

Part No. No. de pièce Onderdeel-Nr.	Symbol	Denomination of parts	Dénomination de pièces	Benan
* 11 00 1 259 372	(o)	Engine	Moteur	Motor
11 00 0 400 801	VL	Engine	Moteur	Motor
11 00 1 259 381	AT	Engine	Moteur	Motor
* 11 00 1 262 602	(S) (J)	Engine	Moteur	Motor
11 00 1 259 373	(oo)	Engine	Moteur	Motor
* 11 00 1 259 374	(o)	Engine	Moteur	Motor
11 00 0 400 802	VL	Engine	Moteur	Motor
11 00 1 259 383	AT	Engine	Moteur	Motor
* 11 00 1 262 603	(S) (J)	Engine	Moteur	Motor
11 00 1 259 375	(oo)	Engine	Moteur	Motor
11 00 1 259 640		Engine	Moteur	Motor
11 00 1 259 641		Engine	Moteur	Motor
11 00 1 256 616		Gasket set for service	Jeu de garniture pour moteur service	Pakkingset servicedie
11 00 1 255 965		Gasket set for engine	Jeu de garniture pour moteur	Pakkingset motor

Reservdels-Nr. N° de pezzo N° pieza	Symbol	Reservdels-benämning	Denominazione pezzo	Designa piez
* 11 00 1 259 372	(o)	Motor	Motore	Motor
11 00 0 400 801	VL	Motor	Motore	Motor
11 00 1 259 381	AT	Motor	Motore	Motor
* 11 00 1 262 602	(S) (J)	Motor	Motore	Motor
11 00 1 259 373	(oo)	Motor	Motore	Motor
* 11 00 1 259 374	(o)	Motor	Motore	Motor
11 00 0 400 802	VL	Motor	Motore	Motor
11 00 1 259 383	AT	Motor	Motore	Motor
* 11 00 1 262 603	(S) (J)	Motor	Motore	Motor
11 00 1 259 375	(oo)	Motor	Motore	Motor
11 00 1 259 640		Motor	Motore	Motor
11 00 1 259 641		Motor	Motore	Motor
11 00 1 256 616		Packningssats för service	Corredo guarnizione per servizio mantenz.	Juego de ju servicio de
11 00 1 255 965		Packningssats för motor	Corredo guarnizione p. motore	Juego de ju motor

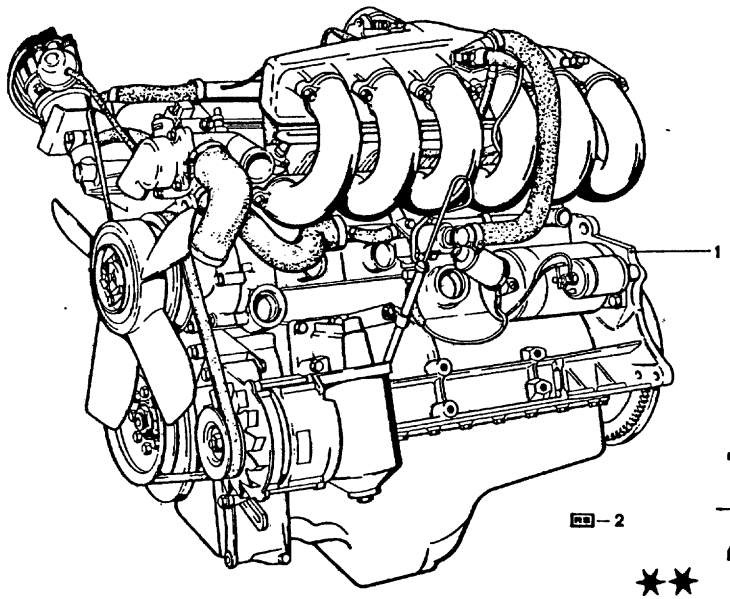

11
4
4/75

Bild-Nr.	Teil-Nr.	Symbol	Teil-Benennung	Stück/E										USA									
				2.5 CS	2.5 CSA	2800 CS	2800 CSA	3.0 CS	3.0 CSA	3.0 CSi		3.0 CSi-L	3.0 CSi-L	2800 CS	2800 CSA	3.0 CS	3.0 CSA						
1	11 00 0 700 826	VL	Motor							1													
	11 00 1 256 621	AT	Motor							1													
	11 00 1 256 618	(oo)	Motor							1													
	11 00 1 258 359	(o)	Motor (3001)									1											
	11 00 0 700 891	VL	Motor (3001)									1											
	11 00 1 258 361	AT	Motor (3001)									1											
	11 00 1 258 360	(oo)	Motor (3001)									1											
2	11 00 1 256 614	RS	Dichtungssatz für Motor							1		1											
	11 00 1 256 616	RS	Dichtungssatz für Pflegedienst							1		1											

Bemerkungen
Remarks
Observations
Opmerkingen
Anmärkningar
Osservazione
Observaciones

**→ Fg

3,0 CSi 2 270 000

Part No. No. de pièce Onderdeel-Nr.	Symbol	Denomination of parts	Dénomination de pièces	Benar
11 00 0 700 826	VL	Engine	Moteur	Motor
11 00 1 256 621	AT	Engine	Moteur	Motor
11 00 1 256 618	(oo)	Engine	Moteur	Motor
11 00 1 258 359	(o)	Engine (3001)	Moteur (3001)	Motor (300
11 00 0 700 891	VL	Engine (3001)	Moteur (3001)	Motor (300
11 00 1 258 361	AT	Engine (3001)	Moteur (3001)	Motor (300
11 00 1 258 360	(oo)	Engine (3001)	Moteur (3001)	Motor (300
11 00 1 256 614	RS	Gasket set for engine	Jeu de garniture pour moteur	Pakkingset motor
11 00 1 258 616	RS	Gasket set for service	Jeu de garniture pour moteur service	Pakkingset service die

Reservdels-Nr. N° de pezzo N° pieza	Symbol	Reservdels-benämning	Denominazione pezzo	Design pie:
11 00 0 700 826	VL	Motor	Motore	Motor
11 00 1 256 621	AT	Motor	Motore	Motor
11 00 1 256 618	(oo)	Motor	Motore	Motor
11 00 1 258 359	(o)	Motor (3001)	Motore (3001)	Motor (3001
11 00 0 700 891	VL	Motor (3001)	Motore (3001)	Motor (3001
11 00 1 258 361	AT	Motor (3001)	Motore (3001)	Motor (3001
11 00 1 258 360	(oo)	Motor (3001)	Motore (3001)	Motor (3001
11 00 1 256 614	RS	Packningssats för motor	Corredo guarnizioni per motore	Juego de ju motor
11 00 1 256 616	RS	Packningssats för service	Corredo guarnizioni per servicio manutenz.	Juego de ju servicio de

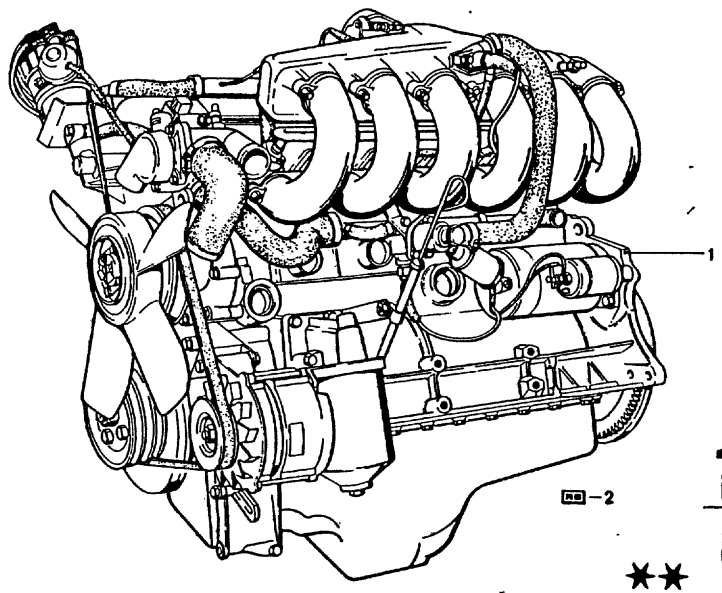

11
5
4/74

**

Bild-Nr.	Teil-Nr.	Symbol	Teil-Benennung	Stück/E 2800 CS	2800 CSA	3.0 CS	3.0 CSA	3.0 CSi		3.0 CS-L	3.0 CSi-L			USA 2800 CS	2800 CSA	3.0 CS	3.0 CSA						
1	11 00 1 259 376	(o)	Motor					1															
	11 00 0 400 803	VL	Motor					1															
	11 00 1 259 385	AT	Motor					1															
	11 00 1 259 377	(oo)	Motor					1															
	11 00 1 260 195	(o)	Motor (3153)								1												
	11 00 0 400 826	VL	Motor (3153)								1												
	11 00 1 260 197	AT	Motor (3153)								1												
	11 00 1 260 196	(oo)	Motor (3153)								1												
2	11 00 1 256 614	AS	Dichtungssatz für Motor					1			1												
	11 00 1 256 616	AS	Dichtungssatz für Pflegedienst					1			1												

11	Bemerkungen Remarks Observations Opmerkingen Anmärkningar Osservazione Observaciones
5	

**Fg→

3.0 CSi (o) 4 340 001
3.0 CSi (oo) 4 350 001

Part No. No. de pièce Onderdeel-Nr.	Symbol	Denomination of parts	Dénomination de pièces	Benam
11 00 1 259 376	(o)	Engine	Moteur	Motor
11 00 0 400 803	VL	Engine	Moteur	Motor
11 00 1 259 385	AT	Engine	Moteur	Motor
11 00 1 259 377	(oo)	Engine	Moteur	Motor
11 00 1 260 195	(o)	Engine (3153)	Moteur (3153)	Motor (315
11 00 0 400 826	VL	Engine (3153)	Moteur (3153)	Motor (315
11 00 1 260 197	AT	Engine (3153)	Moteur (3153)	Motor (315
11 00 1 260 196	(oo)	Engine (3153)	Moteur (3153)	Motor (315
11 00 1 256 614	AS	Gasket set for engine	Jeu de garniture pour moteur	Pakkingset motor
11 00 1 256 616	AS	Gasket set for service	Jeu de garniture pour moteur service	Pakkingset servicedien

Reservdels-Nr. N° de pezzo N° pieza	Symbol	Reservdels-benämning	Denominazione pezzo	Designa piez
11 00 1 259 376	(o)	Motor	Motore	Motor
11 00 0 400 803	VL	Motor	Motore	Motor
11 00 1 259 385	AT	Motor	Motore	Motor
11 00 1 259 377	(oo)	Motor	Motore	Motor
11 00 1 260 195	(o)	Motor (3153)	Motore (3153)	Motor (3153)
11 00 0 400 826	VL	Motor (3153)	Motore (3153)	Motor (3153)
11 00 1 260 197	AT	Motor (3153)	Motore (3153)	Motor (3153)
11 00 1 260 196	(oo)	Motor (3153)	Motore (3153)	Motor (3153)
11 00 1 256 614	AS	Packningssats för motor	Corredo guarnizione per motore	Juego de jur motor
11 00 1 256 616	AS	Packningssats för service	Corredo guarnizione per servizio mantenz.	Juego de jur servicio de

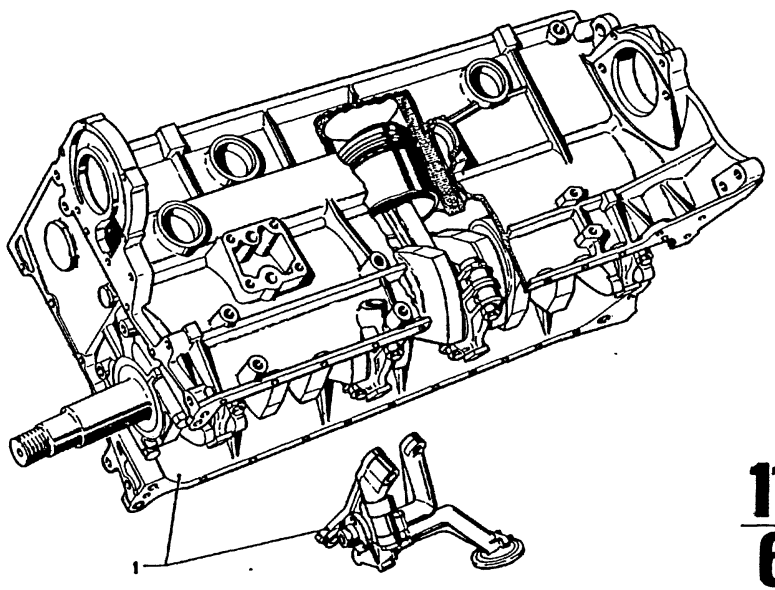

11
6

9/74

Bild-Nr	Teil-Nr	Symbol	Teil-Benennung	Stück/E										USA			
				2.5 CS	2.5 CSA	2800 CS	2800 CSA	3.0 CS	3.0 CSA	3.0 CSI		3.0 CS-L	3.0 CSI-L	2800 CS	2800 CSA	3.0 CS	3.0 CSA
			Gewährleistungs-Motor														
1	11 00 1 258 334		Motor	1	1												
	11 00 1 258 335		Motor			1	1										
	11 00 1 258 336		Motor					1	1								
*	11 00 1 258 337		Motor							1		1					
*	11 00 1 258 990		Motor									1	1				
*	11 00 1 258 991		Motor									1					
*	11 00 1 260 199		Motor										1				

9/74 **11** / **6**

Bemerkungen
Remarks
Observations
Opmerkingen
Anmärkningar
Osservazione
Observaciones

*11 00 1 258 337
×
3.0 CS-L
Fg.-Nr. siehe Blatt 11/2

*11 00 1 258 991 Fg→
3001 CSL (o) 2 276 001
3001 CSL (oo) 2 286 001
+ Stadtepaket

*11 00 1 260 199 × Motor 3153

*11 00 1 258 990 × Motor 3001

Part No. No. de pièce Onderdeel-Nr.	Symbol	Denomination of parts	Dénomination de pièces	Benam
		Engine horse power	puissance moteur	Rendement motor
11 00 1 258 334		Engine	Moteur	Motor
11 00 1 258 335		Engine	Moteur	Motor
11 00 1 258 336		Engine	Moteur	Motor
* 11 00 1 258 337		Engine	Moteur	Motor
* 11 00 1 258 990		Engine	Moteur	Motor
* 11 00 1 258 991		Engine	Moteur	Motor
* 11 00 1 260 199		Engine	Moteur	Motor

Reservdels-Nr. N° de pezzo N° pieza	Symbol	Reservdels-benämning	Denominazione pezzo	Designa piez
		Fullgörande motor	Garanzia potenza di motore	Garantia pot del motor
11 00 1 258 334		Motor	Motore	Motor
11 00 1 258 335		Motor	Motore	Motor
11 00 1 258 336		Motor	Motore	Motor
* 11 00 1 258 337		Motor	Motore	Motor
* 11 00 1 258 990		Motor	Motore	Motor
* 11 00 1 258 991		Motor	Motore	Motor
* 11 00 1 260 199		Motor	Motore	Motor

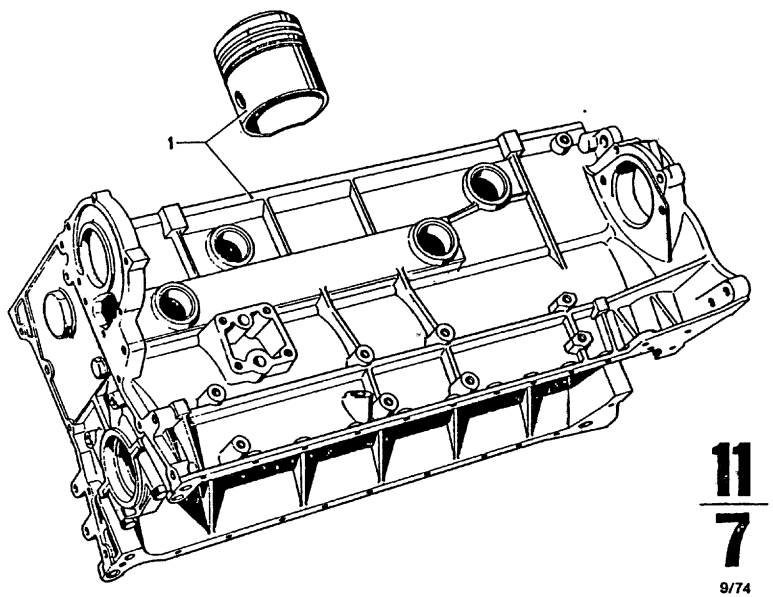

11
7
9/74

Bild-Nr	Teil-Nr.	Symbol	Teil-Benennung	Stück/E										USA							
				2.5 CS	2.5 CSA	2800 CS	2800 CSA	3.0 CS	3.0 CSA	3.0 CSi		3.0 CS-L	3.0 CSi-L	2800 CS	2800 CSA	3.0 CS	3.0 CSA				
1	11 11 1 251 147		Zylinder-Kurbelgehäuse mit Kolben	1	1																
	11 11 1 251 148		Zylinder-Kurbelgehäuse mit Kolben			1	1							1	1						
*	11 11 1 255 967		Zylinder-Kurbelgehäuse mit Kolben					1	1			1									
	11 11 1 258 257		Zylinder-Kurbelgehäuse mit Kolben													1	1				
	11 11 1 256 626		Zylinder-Kurbelgehäuse mit Kolben							1											
*	11 11 1 258 369		Zylinder-Kurbelgehäuse mit Kolben										1								
*	11 11 1 258 840		Zylinder-Kurbelgehäuse mit Kolben									1									
*	11 11 1 260 200		Zylinder-Kurbelgehäuse mit Kolben										1								

9/74 **11** / **7**

Bemerkungen
Remarks
Observations
Opmerkingen
Anmärkningar
Osservazione
Observaciones

* 11 11 1 255 967
×
3.0 CS-L
Fg.-Nr. siehe Blatt 11/2

* 11 11 1 258 840 Fg→
3001 CSL (o) 2 276 001
3001 CSL (oo) 2 286 001
+ Städtepaket

* 11 11 1 258 369 × Motor 3001

* 11 11 1 260 200 × Motor 3153

Part No. No. de pièce Onderdeel-Nr	Symbol	Denomination of parts	Dénomination de pièces	Benamin
11 11 1 251 147		Cylinder crankcase with piston	Carter avec piston	Cilinderblok n zuiger
11 11 1 251 148		Cylinder crankcase with piston	Carter avec piston	Cilinderblok n zuiger
* 11 11 1 255 967		Cylinder crankcase with piston	Carter avec piston	Cilinderblok n zuiger
11 11 1 258 257		Cylinder crankcase with piston	Carter avec piston	Cilinderblok n zuiger
11 11 1 256 626		Cylinder crankcase with piston	Carter avec piston	Cilinderblok n zuiger
* 11 11 1 258 369		Cylinder crankcase with piston	Carter avec piston	Cilinderblok n zuiger
* 11 11 1 258 840		Cylinder crankcase with piston	Carter avec piston	Cilinderblok n zuiger
* 11 11 1 260 200		Cylinder crankcase with piston	Carter avec piston	Cilinderblok n zuiger

Reservdels-Nr. N° de pezzo N° pieza	Symbol	Reservdels-benämning	Denominazione pezzo	Designac pieza
11 11 1 251 147		Cylinderblock med kolvar	Basamento con pistoni	Cárter de los ci con pistones
11 11 1 251 148		Cylinderblock med kolvar	Basamento con con pistoni	Cárter de los ci con pistones
* 11 11 1 255 967		Cylinderblock med kolvar	Basamento con con pistoni	Cárter de los ci con pistones
11 11 1 258 257		Cylinderblock med kolvar	Basamento con con pistoni	Cárter de los ci con pistones
11 11 1 256 626		Cylinderblock med kolvar	Basamento con con pistoni	Cárter de los ci con pistones
* 11 11 1 258 369		Cylinderblock med kolvar	Basamento con con pistoni	Cárter de los ci con pistones
* 11 11 1 258 840		Cylinderblock med kolvar	Basamento con con pistoni	Cárter de los ci con pistones
* 11 11 1 260 200		Cylinderblock med kolvar	Basamento con pistoni	Cárter de los ci con pistones

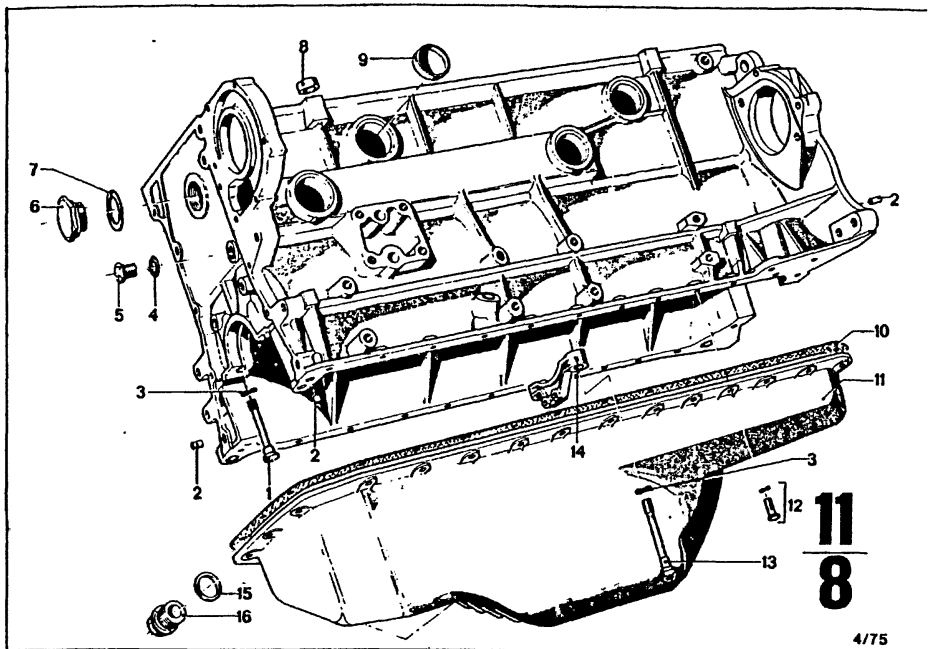

Bild-Nr.	Teil-Nr.	Symbol	Teil-Benennung	Stück/E										USA			
				2.5 CS	2.5 CSA	2800 CS	2800 CSA	3.0 CS	3.0 CSA	3.0 CSi	3.0 CS-L	3.0 CSi-L		2800 CS	2800 CSA	3.0 CS	3.0 CSA
1	07 11 9 912 683		Schraube 10 x 80	12	12	12	12	12	12	12	12	12		12	12	12	12
2	11 11 0 601 105		Paßhülse	6	6	6	6	6	6	6	6	6		6	6	6	6
3	07 11 9 932 112		Federscheibe B 10	14	14	14	14	14	14	14	14	14		14	14	14	14
4	07 11 9 963 200		DTRG 14 x 18	3	3	3	3	3	3	3	3	3		3	3	3	3
5	07 11 9 919 228		Verschlußschraube M 14 x 1,5	3	3	3	3	3	3	3	3	3		3	3	3	3
6	11 12 0 621 107		Verschlußschraube 30 Ø	1	1	1	1	1	1	1	1	1		1	1	1	1
7	07 11 9 963 466		DTRG 30 x 36	1	1	1	1	1	1	1	1	1		1	1	1	1
8	11 11 0 601 106		Paßhülse	2	2	2	2	2	2	2	2	2		2	2	2	2
9	07 11 9 937 321		Verschlußdeckel 36 Ø	3	3	7	7	3	3	3	3	3		7	7	3	3
	07 11 9 937 331		Verschlußdeckel 45 Ø	6	6			6	6	6	6	6				6	6
10	11 13 1 250 090		Dichtung	1	1	1	1	1	1	1	1	1		1	1	1	1
11	* 11 13 1 260 781		Ölwanne	1	1	1	1	1	1	1	1	1		1	1	1	1
12	11 13 1 252 369		Schraube mit Federscheibe	29	29	29	29	29	29	29	29	29		29	29	29	29
13	07 11 9 912 698		Schraube M 10 x 95	2	2	2	2	2	2	2	2	2		2	2	2	2
14	* 11 11 1 250 523		Haltestück			1	1	1						1	1		
	* 11 11 1 256 355		Haltestück	1	1			1	1	1	1	1				1	1
15	07 11 9 963 355		DTRG 22 x 27	1	1	1	1	1	1	1	1	1		1	1	1	1
16	11 13 1 250 089		Ölablaßschraube	1	1	1	1	1	1	1	1	1		1	1	1	1

4/75 **11 / 8**

Bemerkungen
Remarks
Observations
Opmerkingen
Anmärkningar
Osservazione
Osservaciones

*11 11 1 250 523 → Fg
*11 11 1 256 355 Fg→
*11 13 1 260 781 Fg→

3.0 CS 2 221 031

*11 13 1 260 781
↓
11 11 1 256 355
11 41 1 255 645
11 41 1 256 391
11 41 1 256 710
11 43 1 255 646

Part No. Nb. de pièce Onderdeel-Nr.	Symbol	Denomination of parts	Dénomination de pièces	Benamir
07 11 9 912 683		Screw M 10 x 80	Vis M 10 x 80	Bout M 10 x 8
11 11 0 601 105		Fitting sleeve	Douille d'ajustement	Pasbus
07 11 9 932 112		Spring washer B 10	Disque élastique B 10	Veerring B 1
07 11 9 963 200		DT RG 14 x 18	DT RG 14 x 18	DT RG 14 x 1
07 11 9 919 228		Plug srew 14 x 1,5	Vis de serrure 14 x 1,5	Plug 14 x 1,5
11 12 0 621 107		Plug srew 30 Ø	Vis de serrure 30 Ø	Plug 30 Ø
07 11 9 963 466		Seal ring 30 x 36	Anneau d.garn. 30 x 36	Keerring 30 x
11 11 0 601 106		Fitting sleeve	Douille d'ajustement	Pasbus
07 11 9 937 321		Cover 36 Ø	Chape de serrure 36 Ø	Oeksel 36 Ø
07 11 9 937 331		Cover 45 Ø	Chape de serrure 45 Ø	Oeksel 45 Ø
11 13 1 250 090		Gasket	Garniture	Pakking
* 11 13 1 260 781		Oil pan	Fond de carter à huile	Oliecarter
11 13 1 252 369		Screw with spring washer	Vis avec disque élastique	Bout met veerring
07 11 9 912 698		Screw M 10 x 95	Vis M 10 x 95	Bout M 10 x 9
* 11 11 1 250 523		Supporting piece	Pièce de support	Steun
* 11 11 1 256 355		Supporting piece	Pièce de support	Steun
07 11 9 963 355		DT RG 22 x 27	DT RG 22 x 27	DT RG 22 x 2
11 13 1 250 089		Oil drain screw	Bouchon d.vid.à huile	Oliaftapschr

Reservdels-Nr. N° de pezzo N° pieza	Symbol	Reservdels-benämning	Denominazione pezzo	Designac pieza
07 11 9 912 683		Bult M 10 x 80	Vite M 10 x 80	Tornillo M 10
11 11 0 601 105		Hylsa	Boccola d'agguistagg.	Casquillo de
07 11 9 932 112		Fjäderbricka B 10	Rosetta elastica B 10	Arandela elás
07 11 9 963 200		DT RG 14 x 18	DT RG 14 x 18	DT RG 14 x 1
07 11 9 919 228		Plugg M 14 x 1,5	Vite di chiusura M 14 x 1,5	Tornillo de c M 14 x 1,5
11 12 0 621 107		Plugg 30 Ø	Vite di chiusura 30 Ø	Tornillo de c 30 Ø
07 11 9 963 466		Tätning 30 x 36	Anello d.tenuta 30 x 36	Anillo obturac
11 11 0 601 106		Hylsa	Boccola d'aguistagg.	Casquillo de
07 11 9 937 321		Frostplugg 36Ø	Coperchio d.chius.Ø36	Tapa de cierr
07 11 9 937 331		Frostplugg 45 Ø	Coperchio d.chius.Ø45	Tapa de cierr
11 13 1 250 090		Packning	Guarnizione	Junta
* 11 13 1 260 781		Oljetråg	Coppa olio	Cárter inferio
11 13 1 252 369		Bult med fjäderbricka	Vite con rosetta elastica	Tornillo con arandela elás
07 11 9 912 698		Bult M 10 x 95	Vite M 10 x 95	Tornillo M 10
* 11 11 1 250 523		Fäste	Pezzo di fissaggio	Pieza de suj
* 11 11 1 256 355		Fäste	Pezzo di fissaggio	Pieza de suj
07 11 9 963 355		DT RG 22 x 27	DT RG 22 x 27	DT RG 22 x 2
11 13 1 250 089		Oljeavloppskruv	Vite scarico olio	Torn.vaciado

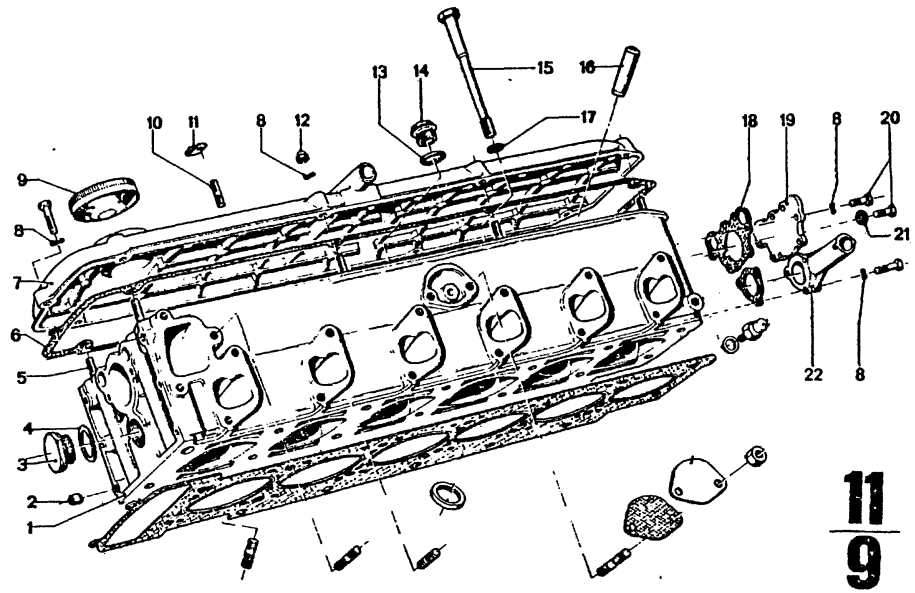

Bild-Nr.	Teil-Nr.	Symbol	Teil-Benennung	Stück/E 2.5 CS	2.5 CSA	2800 CS	2800 CSA	3.0 CS	3.0 CSA	3.0 CSi	3.0 CSi-L	3.0 CSi-L	USA 2800 CS	2800 CSA	3.0 CS	3.0 CSA
1	* 11 12 1 250 017		Zylinderkopf	1	1	1	1	1	1	1	1	1	1	1	1	1
2	11 12 1 250 717		Paßhülse	2	2	2	2	2	2	2	2	2	2	2	2	2
3	11 12 0 621 107		Verschlußschraube	1	1	1	1	1	1	1	1	1	1	1	1	1
4	07 11 9 963 466		DTRG 30 x 36	1	1	1	1	1	1	1	1	1	1	1	1	1
5	07 12 9 903 239	U	Stiftschraube M 6 x 35	8	8	8	8	8	8	8	8	8	8	8	8	8
	07 12 9 903 242		Stiftschraube M 6 x 35	8	8	8	8	8	8	8	8	8	8	8	8	
6	11 12 1 250 102		Dichtung	1	1	1	1	1	1	1	1	1	1	1	1	1
7	~~11 12 1 250 103~~	U	Zylinderkopfhaube	1	1	1	1	1	1	1	1	1	1	1	1	1
	11 12 1 260 346		Zylinderkopfhaube	1	1	1	1	1	1	1	1	1	1	1	1	1
8	07 11 9 932 072		Federscheibe B 6	17	17	17	17	17	17	17	17	17	17	17	17	17
9	11 12 0 623 120		Bajonettverschluß	1	1	1	1	1	1	1	1	1	1	1	1	1
10	11 11 0 001 184		Stiftschraube	2	2	2	2	2	2	2	2	2	2	2	2	2
11	11 53 0 623 124		Schelle	1	1	1	1	1	1	1	1	1	1	1	1	1
12	11 14 0 002 193		Hutmutter	8	8	8	8	8	8	8	8	8	8	8	8	8
13	07 11 9 963 355		DTRG 22 x 27	1	1	1	1	1	1	1	1	1	1	1	1	1
14	11 12 1 257 379		Verschlußschraube M 22 x 1,5	1	1	1	1	1	1	1	1	1	1	1	1	1
15	11 12 0 621 144		Sechskantschraube	14	14	14	14	14	14	14	14	14	14	14	14	14
16	11 12 0 721 100		Ventilführung 14	12	12	12	12	12	12	12	12	12	12	12	12	12
	11 12 0 721 101		Ventilführung 14,1	12	12	12	12	12	12	12	12	12	12	12	12	12
	11 12 0 721 102		Ventilführung 14,2	12	12	12	12	12	12	12	12	12	12	12	12	12
	11 12 0 721 103		Ventilführung 14,3	12	12	12	12	12	12	12	12	12	12	12	12	12
17	11 12 0 621 145		Scheibe	14	14	14	14	14	14	14	14	14	14	14	14	14
18	11 12 1 250 079		Dichtung	1	1	1	1	1	1	1	1	1	1	1	1	1
19	11 12 1 254 308		Abschlußdeckel	1	1	1	1	1	1	1	1	1	1	1	1	1
20	07 11 9 913 477	(ww)	Schraube M 6 x 20			6	6	6	6	6	6		6	6	6	6
	07 11 9 913 466	(ww)	Schraube M 6 x 16	6	6	6	6	6	6	6	6	6	6	6	6	6
21	12 11 0 002 735		Scheibe, selbstdichtend	1	1	1	1	1	1	1	1	1	1	1	1	1
22	11 12 1 250 075	(o)	Deckel	1	1	1	1	1	1	1	1	1	1	1	1	1
	11 12 1 253 208	(oo)	Deckel	1	1	1	1	1	1	1	1	1				

4/75 **11** / **9**

Bemerkungen
Remarks
Observations
Opmerkingen
Anmärkningar
Osservazione
Observaciones

*11 12 1 250 017
×
11 12 1 254 992
3.0 CSi

Part No. No. de pièce Onderdeel-Nr.	Symbol	Denomination of parts	Dénomination de pièces	Benaming
* 11 12 1 250 017		Cylinder head	Culasse	Cilinderkop
11 12 1 250 717		Fitting sleeve	Douille d'ajustement	Pasbus
11 12 0 621 107		Plug	Vis de surrure	Plug
07 11 9 963 466		DTRG 30 x 36	DTRG 30 x 36	DTRG 30 x 36
07 12 9 903 239	U	Stud M 6 x 35	Goujon M 6 x 35	Tapeind M 6 x
07 12 9 903 242	U	Stud M 6 x 35	Goujon M 6 x 35	Tapeind M 6 x
11 12 1 250 102		Gasket	Garniture	Pakking
~~11 12 1 250 103~~	U	Cylinder head cover	Couvercle sup.de soup	Cilinderkopdel
11 12 1 260 346	U	Cylinder head cover	Couvercle sup.de soup	Cilinderkopdel
07 11 9 932 072		Spring washer B 6	Disque élastique B 6	Veerring B 6
11 12 0 623 120		Oil filter cap	Fermeture à bajonette	Bajonetsluitin
11 11 0 001 184		Stud	Goujon	Tapeind
11 53 0 623 124		Clamp	Bride	Klem
11 14 0 002 193		Cap nut	Ecrou à chape	Dopmoer
07 11 9 963 355		DT RG 22 x 27	DT RG 22 x 27	DT RG 22 x 27
11 12 1 257 379		Plug screw M 22 x 1,5	Vis de serrure M 22 x 1,5	Plug M 22 x 1,5
11 12 0 621 144		Hex screw	Vis à six pans	Zeskantbout
11 12 0 721 100		Valve guide 14	Guide de soupape 14	Klepgeleider
11 12 0 721 101		Valve guide 14,1	Guide de soupape 14,1	Klepgeleider
11 12 0 721 102		Valve guide 14,2	Guide de soupape 14,2	Klepgeleider
11 12 0 721 103		Valve guide 14,3	Guide de soupape 14,3	Klepgeleider
11 12 0 621 145		Washer	Disque	Ring
11 12 1 250 079		Gasket	Garniture	Pakking
11 12 1 254 308		Cover	Couvercle de serrure	Deksel
07 11 9 913 477	(ww)	Screw M 6 x 20	Vis M 6 x 20	Bout M 6 x 20
07 11 9 913 466	(ww)	Screw M 6 x 16	Vis M 6 x 16	Bout M 6 x 16
12 11 0 002 735		Self-sealing washer	Disque (garniture)	Afdichtring
11 12 1 250 075	(o)	Cover	Couvercle	Deksel
11 12 1 253 208	(oo)	Cover	Couvercle	Deksel

Reservdels-Nr. N° de pezzo N° pieza	Symbol	Reservdels-benämning	Denominazione pezzo	Designac pieza
* 11 12 1 250 017		Cylindertopp	Testata	Culata
11 12 1 250 717		Hylsa	Boccola d'agguistagg.	Casquillo de a
11 12 0 621 107		Plugg	Vite di chiusura	Tornillo de cie
07 11 9 963 466		DTRG 30 x 36	DTRG 30 x 36	DTRG 30 x 36
07 12 9 903 239	U	Pinnbult M 6 x 35	Prigioniero M 6 x 35	Tornillo prisio
07 12 9 903 242	U	Pinnbult M 6 x 35	Prigioniero M 6 x 35	Tornillo prisio
11 12 1 250 102		Packning	Guarnizione	Junta
~~11 12 1 250 103~~	U	Ventilkåpa	Coperchio superiore	Cubierta de la
11 12 1 260 346	U	Ventilkåpa	Coperchio superiore	Cubierta de la
07 11 9 932 072		Fjäderbricka B 6	Rosetta elastica B 5	Arandela elás
11 12 0 623 120		Oljepåfyllningslock	Chiusura a baionetta	Cierra de bayo
11 11 0 001 184		Pinnbult	Prgioniero	Tornillo prisio
11 53 0 623 124		Klämma	Fascetta	Abrazadera
11 14 0 002 193		Kupolmutter	Dado a capello	Tuerca caperu
07 11 9 963 355		DT RG 22 x 27	DT RG 22 x 27	DT RG 22 x 27
11 12 1 257 379		Plug M 22 x 1,5	Vite di chiusura M 22 x 1,5	Tornillo de ci M 22 x 1,5
11 12 0 621 144		Bult	Vite esagonale	Tornillo hexa
11 12 0 721 100		Ventilstyrning 14	Guida valvola 14	Guia de válvul
11 12 0 721 101		Ventilstyrning 14,1	Guida valvola 14,1	Guia de válvul
11 12 0 721 102		Ventilstyrning 14,2	Guida valvola 14,2	Guía de válvul
11 12 0 721 103		Ventilstyrning 14,3	Guida valvola 14,3	Guía de válvul
11 12 0 621 145		Bricka	Rosetta	Arandela
11 12 1 250 079		Packning	Guarnizione	Junta
11 12 1 254 308		Lock	Coperchio di chiusura	Tapa de cierr
07 11 9 913 477	(ww)	Bult M 6 x 20	Vite M 6 x 20	Tornillo M 6 x
07 11 9 913 466	(ww)	Bult M 6 x 16	Vite M 6 x 16	Tornillo M 6 x
12 11 0 002 735		Tätningsbricka	Rosetta autootturante	Arandela autoobturador
11 12 1 250 075	(o)	Lock	Coperchio	Cubierta
11 12 1 253 208	(oo)	Lock	Coperchio	Cubierta

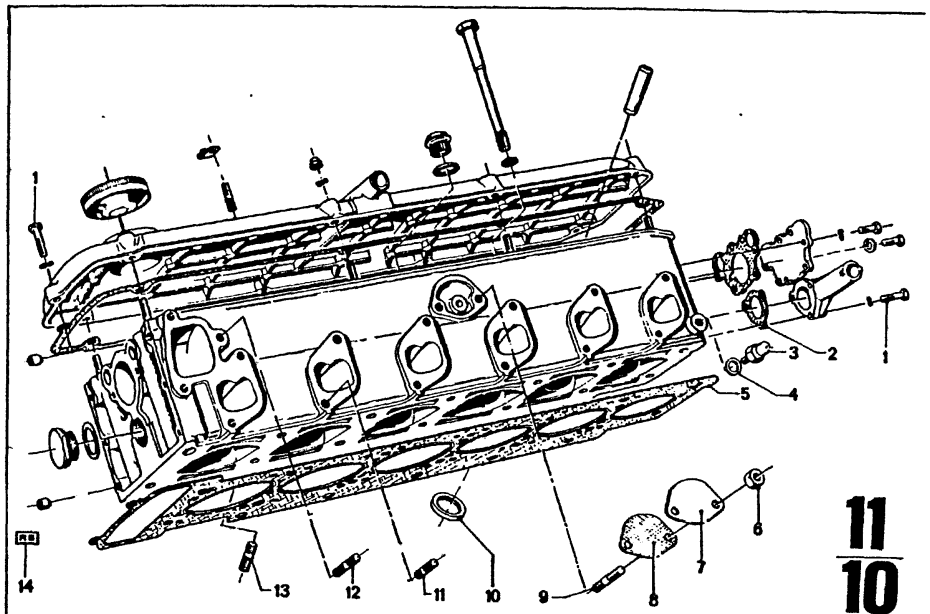

Bild-Nr.	Teil-Nr.	Symbol	Teil-Benennung	Stück/E 2.5 CS	2.5 CSA	2800 CS	2800 CSA	3.0 CS	3.0 CSA	3.0 CSi	3.0 CS-L	3.0 CSi-L	USA 2800 CS	2800 CSA	3.0 CS	3.0 CSA
1	07 11 9 913 575		Schraube M 6 x 30	4	4	4	4	4	4	4	4	4	4	4	4	4
2	11 12 1 250 077		Dichtung	1	1	1	1	1	1	1	1	1	1	1	1	1
3	61 31 1 352 620		Öldruckschalter	1	1	1	1	1	1	1	1	1	1	1	1	1
4	07 11 9 963 130		DTRG 12 x 15,5	1	1	1	1	1	1	1	1	1	1	1	1	1
5	11 12 1 255 162	U	Zylinderkopfdichtung	1	1	1	1						1	1		
	11 12 1 262 812	U	Zylinderkopfdichtung	1	1	1	1						1	1		
	~~11 12 1 256 919~~	U	Zylinderkopfdichtung					1	1		1				1	1
	11 12 1 262 813	U	Zylinderkopfdichtung					1	1		1				1	1
	~~11 12 1 257 561~~	U	Zylinderkopfdichtung							1		1				
	11 12 1 262 814	U	Zylinderkopfdichtung							1		1				
6	18 11 4 090 251		Sechskantmutter M 8							2		2				
7	11 12 1 254 991		Abdeckblech							1		1				
8	11 12 1 255 305		Dichtung							1		1				
9	11 12 1 254 992		Stiftschraube 8 x 26							2		2				
	07 11 9 908 328		Stiftschraube M 8 x 40	2	2	2	2	2	2		2		2	2	2	2
			Ventilsitzring													
10	11 12 0 621 137		A + 0,20	6	6	6	6	6	6	6	6	6	6	6	6	6
	11 12 0 621 138		A + 0,40	6	6	6	6	6	6	6	6	6	6	6	6	6
	~~11 12 1 264 069~~	U	E + 0,20	6	6	6	6	6	6	6	6	6	6	6	6	6
	11 12 1 254 253	U	E + 0,20	6	6	6	6	6	6	6	6	6	6	6	6	6
	~~11 12 1 254 060~~	U	E + 0,40	6	6	6	6	6	6	6	6	6	6	6	6	6
	11 12 1 254 254	U	E + 0,40	6	6	6	6	6	6	6	6	6	6	6	6	6
11	07 11 9 908 317		Stiftschraube M 8 x 28	12	12	12	12	12	12	12	12	12	12	12	12	12
12	11 12 1 250 026		Stiftschraube	3	3	3	3	3	3	3	3	3	3	3	3	3
13	07 11 9 908 366		Stiftschraube M 8 x 28	12	12	12	12	12	12	12	12	12	12	12	12	12
14	11 12 1 251 153	⊠	Dichtungssatz für Zylinderkopf	1	1	1	1						1	1		
	11 12 1 255 966	⊠	Dichtungssatz					1	1		1				1	1
	11 12 1 256 615	⊠	Dichtungssatz							1		1				

4/75 **11** / **10**

Bemerkungen
Remarks
Observations
Opmerkingen
Anmärkningar
Osservazione
Observaciones

Part No. No. de pièce Onderdeel-Nr.	Symbol	Denomination of parts	Dénomination de pièces	Benamir
07 11 9 913 575		Screw M 6 x 30	Vis M 6 x 30	Bout M 6 x 30
11 12 1 250 077		Gasket	Garniture	Pakking
61 31 1 352 620		Oil pressure switch	Interr.pr.press.d'huile	Oliedrukscha
07 11 9 963 130		DT RG 12 x 15,5	DT RG 12 x 15,5	DT RG 12 x 1
11 12 1 255 162	U	Cylinder head gasket	Garniture de culasse	Cilinderkoppa
11 12 1 262 812	U	Cylinder head gasket	Garniture de culasse	Cilinderkoppa
~~11 12 1 256 919~~	U	Cylinder head gasket	Garniture de culasse	Cilinderkoppa
11 12 1 262 813	U	Cylinder head gasket	Garniture de culasse	Cilinderkoppa
~~11 12 1 257 561~~	U	Cylinder head gasket	Garniture de culasse	Cilinderkoppa
11 12 1 262 814	U	Cylinder head gasket	Garniture de culasse	Cilinderkoppa
18 11 4 090 251		Hex nut M 8	Ecrou à six pans M 8	Zeskantmoer
11 12 1 254 991		Cover plate	Tôle de couverture	Sluitplaat
11 12 1 255 305		Gasket	Garniture	Pakking
11 12 1 254 992		Stud M 8 x 26	Goujon M 8 x 26	Tapeind M 8
07 11 9 908 328		Stud M 8 x 40	Goujon M 8 x 40	Tapeind M 8
		Valve seat ring	Siège rap.de soupape	Klepzitting
11 12 0 621 137		A + 0,20	A + 0,20	A + 0,20
11 12 0 621 138		A 0,40	A + 0,40	A + 0,40
~~11 12 1 264 069~~	U	E + 0,20	E + 0,20	E + 0,20
11 12 1 254 253	U	E + 0,20	E + 0,20	E + 0,20
~~11 12 1 254 060~~	U	E + 0,40	E + 0,40	E + 0,40
11 12 1 254 254	U	E + 0,40	E + 0,40	E + 0,40
07 11 9 908 317		Stud M 8 x 28	Goujon M 8 x 28	Tapeind M 8
11 12 1 250 026		Stud	Goujon	Tapeind
07 11 9 908 366		Stud M 8 x 28	Goujon M 8 x 28	Tapeind M 8
11 12 1 251 153	⊠	Gasket set for cylinder head	Jeu de garniture pour culasse	Pakkingset v cilinderkop
11 12 1 255 966	⊠	Gasket set	Jeu de garniture	Pakkingset
11 12 1 256 615	⊠	Gasket set	Jeu de garniture	Pakkingset

Reservdels-Nr N° de pezzo N° pieza	Symbol	Reservdels-benämning	Denominazione pezzo	Designac pieza
07 11 9 913 575		Bult M 6 x 30	Vite M 6 x 30	Tornillo M 6 x
11 12 1 250 077		Packning	Guarnizione	Junta
61 31 1 352 620		Oljetryckskontakt	Pressostato ad olio	Interrupt.d.pre
07 11 9 963 130		DT RG 12 x 15,5	DT RG 12 x 15,5	DT RG 12 x 15
11 12 1 255 162	U	Cylinderpackning	Guarnizione testata	Junta de culat
11 12 1 262 812	U	Cylinderpackning	Guarnizione testata	Junta de culat
~~11 12 1 256 919~~	U	Cylinderpackning	Guarnizione testata	Junta de culat
11 12 1 262 813	U	Cylinderpackning	Guarniyione testata	Junta de culat
~~11 12 1 257 561~~	U	Cylinderpackning	Guarnizione testata	Junta de culat
11 12 1 262 814	U	Cylinderpackning	Guarnizione testata	Junta de culat
18 11 4 090 251		Mutter M 8	Dado esagonale M 8	Tuerca hexag
11 12 1 254 991		Täckplatta	Lamiera di copertura	Chape coberte
11 12 1 255 305		Packning	Guarnizione	Junta
11 12 1 254 992		Pinnbult M 8 x 26	Prigioniero M 8 x 26	Tornillo pris.
07 11 9 908 328		Pinnbult M 8 x 40	Prigioniero M 8 x 40	Tornillo pris.
		Ventilsätesring	Sede di valvolariport.	Anillo de asie
11 12 0 621 137		A + 0,20	A + 0,20	válvula A + 0,
11 12 0 621 138		A + 0,40	A + 0,40	válvula A + 0,
~~11 12 1 264 069~~	U	E 0,20	E + 0,20	válvula E + 0,
11 12 1 254 253	U	E + 0,20	E + 0,20	E + 0,20
~~11 12 1 254 060~~	U	E + 0,40	E + 0,40	válvula E + 0,
11 12 1 254 254	U	E + 0,40	E + 0,40	E + 0,40
07 11 9 908 317		Pinnbult M 8 x 28	Prigioniero M 8 x 28	Tornillo pris.
11 12 1 250 026		Pinnbult	Prigioniero	Tornillo prisi
07 11 9 908 366		Pinnbult M 8 x 28	Prigioniero M 8 x 28	Tornillo pris.
11 12 1 251 153	⊠	Packningssats för cylindertopp	Corredo guarnizioni per testata	Juego de junta culata
11 12 1 255 966	⊠	Packningssats	Corredo guarnizioni	Juego de junta
11 12 1 256 615	⊠	Packningssats	Corredo guarnizioni	Juego de junta

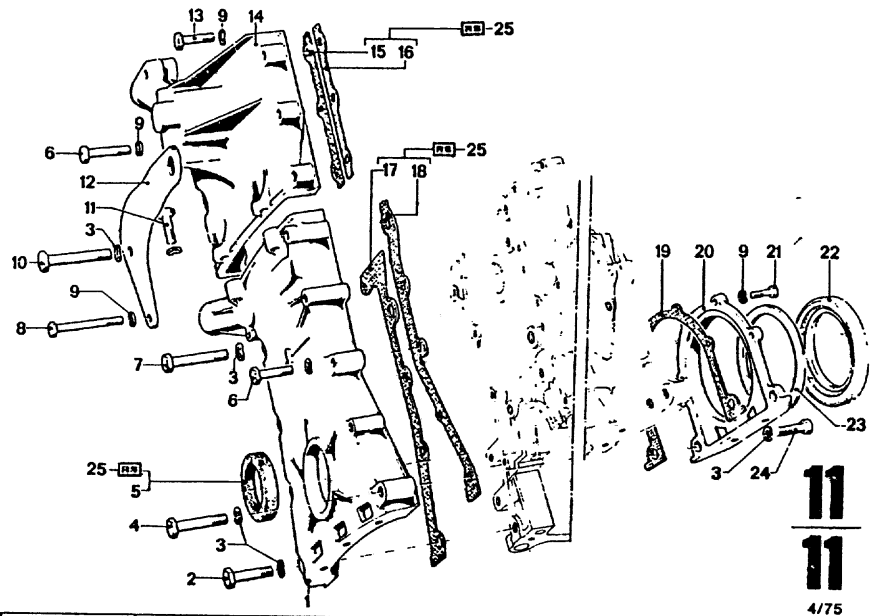

Bild-Nr.	Teil-Nr.	Symbol	Teil-Benennung	Stück/E										USA			
				2.5 CS	2.5 CSA	2800 CS	2800 CSA	3.0 CS	3.0 CSA	3.0 CSI		3.0 CS-L	3.0 CSI-L	2800 CS	2800 CSA	3.0 CS	3.0 CSA
1	11 14 1 250 027		Räderkastendeckel	1	1	1	1	1	1	1		1	1	1	1	1	1
2	07 11 9 912 506		Schraube M 8 x 45	1	1	1	1	1	1	1		1	1	1	1	1	1
3	07 11 9 932 095		Federscheibe B 8	6	6	6	6	6	6	6		6	6	6	6	6	6
4	07 11 9 912 524		Schraube M 8 x 55	1	1	1	1	1	1	1		1	1	1	1	1	1
5	11 14 1 255 010		Wellendichtring	1	1	1	1	1	1	1		1	1	1	1	1	1
6	07 11 9 912 303		Schraube M 6 x 35	9	9	9	9	9	9	9		9	9	9	9	9	9
7	07 11 9 913 679		Schraube M 8 x 40	1	1	1	1	1	1	1		1	1	1	1	1	1
8	07 11 9 912 357		Schraube M 6 x 65	1	1	1	1	1	1	1		1	1	1	1	1	1
9	07 11 9 932 072		Federscheibe B 6	18	18	18	18	18	18	18		18	18	18	18	18	18
10	07 11 9 912 535		Schraube M 8 x 65	1	1	1	1	1	1	1		1	1	1	1	1	1
11	07 11 9 913 483		Schraube M 6 x 25	2	2	2	2	2	2	2		2	2	2	2	2	2
12	11 14 1 250 101		Lasche für Motor	1	1	1	1	1	1	1		1	1	1	1	1	1
13	07 11 9 912 310		Schraube M 6 x 40	2	2	2	2	2	2	2		2	2	2	2	2	2
14	11 14 1 250 030		Räderkastendeckel	1	1	1	1	1	1	1		1	1	1	1	1	1
15	11 14 1 259 865	FFFF	Dichtung	1	1	1	1	1	1	1		1	1	1	1	1	1
16	11 14 1 259 864		Dichtung	1	1	1	1	1	1	1		1	1	1	1	1	1
17	11 14 1 259 866		Dichtung	1	1	1	1	1	1	1		1	1	1	1	1	1
18	11 14 1 259 867		Dichtung	1	1	1	1	1	1	1		1	1	1	1	1	1
19	11 14 1 250 073		Dichtung	1	1	1	1	1	1	1		1	1	1	1	1	1
20	11 14 1 250 032		Abschlußdeckel	1	1	1	1	1	1	1		1	1	1	1	1	1
21	07 11 9 913 477		Schraube M 6 x 20	4	4	4	4	4	4	4		4	4	4	4	4	4
22	11 14 1 255 012		Wellendichtring	1	1	1	1	1	1	1		1	1	1	1	1	1
23	11 14 1 252 897		Scheibe für DTRG	1	1	1	1	1	1	1		1	1	1	1	1	1
24	07 11 9 913 657		Schraube M 8 x 25	2	2	2	2	2	2	2		2	2	2	2	2	2
25	11 14 1 258 323	RS	Dichtungssatz	1	1	1	1	1	1	1		1	1	1	1	1	1

4/75 **11**

11

Bemerkungen Remarks Observations Opmerkingen Anmärkningar Osservazione Observaciones	Part No. No. de pièce Onderdeel-Nr	Symbol	Denomination of parts	Dénomination de pièces	Benam
	11 14 1 250 027		Gear housing cover	Chape de la borte	Distributiec
	07 11 9 912 506		Screw M 8 x 45	Vis M 8 x 45	Bout M 8 x
	07 11 9 932 095		Spring washer B 8	Disque élastique B 8	Veerring B
	07 11 9 912 524		Screw M 8 x 55	Vis M 8 x 55	Bout M 8 x
	11 14 1 255 010		Shaft seal	Garniture d'arbre	Asafdichtri
	07 11 9 912 303		Screw M 6 x 35	Vis M 6 x 35	Bout M 6 x
	07 11 9 913 679		Screw M 8 x 40	Vis M 8 x 40	Bout M 8 x
	07 11 9 912 357		Screw M 6 x 65	Vis M 6 x 65	Bout M 6 x
	07 11 9 932 072		Spring washer B 6	Disque élastique B 6	Veerring B
	07 11 9 912 535		Screw M 8 x 65	Vis M 8 x 65	Bout M 8 x
	07 11 9 913 483		Screw M 6 x 25	Vis M 6 x 25	Bout M 6 x
	11 14 1 250 101		Shackle for engine	Jumelle pour moteur	Anker voor
	07 11 9 912 310		Screw M 6 x 40	Vis M 6 x 40	Bout M 6 x
	11 14 1 250 030		Gear housing cover	Chape de la boite	Distributiec
	11 14 1 259 865	FFFF	Gasket	Garniture	Pakking
	11 14 1 259 864		Gasket	Garniture	Pakking
	11 14 1 259 866		Gasket	Garniture	Pakking
	11 14 1 259 867		Gasket	Garniture	Pakking
	11 14 1 250 073		Gasket	Garniture	Pakking
	11 14 1 250 032		Rear cover	Couvercle de serrure	Afsluitdeks
	07 11 9 913 477		Screw M 6 x 20	Vis M 6 x 20	Bout M 6 x
	11 14 1 255 012		Shaft seal	Garniture d'arbre	Asafdichtri
	11 14 1 252 897		Washer for seal ring	Disque pour anneau de garniture	Ring voor keerring
	07 11 9 913 657		Screw M 8 x 25	Vis M 8 x 25	Bout M 8 x
	11 14 1 258 323	RS	Gasket set	Jeu de garniture	Pakkingset

Reservdels-Nr N° de pezzo N° pieza	Symbol	Reservdels-benämning	Denominazione pezzo	Designa piez
11 14 1 250 027		Transmissionskapa	Coperchio scat.ingran.	Cubierta caj
07 11 9 912 506		Bult M 8 x 45	Vite M 8 x 45	Tornillo M 8
07 11 9 932 095		Fjäderbricka B 8	Rosetta elastica B 8	Arandela elá
07 11 9 912 524		Bult M 8 x 55	Vite M 8 x 55	Tornillo M 8
11 14 1 255 010		Axeltätning	Guarniz.ad anel.p.alb.	Retèn en árl
07 11 9 912 303		Bult M 6 x 35	Vite M 6 x 35	Tornillo M 6
07 11 9 913 679		Bult M 8 x 40	Vite M 8 x 40	Tornillo M 8
07 11 9 912 357		Bult M 6 x 65	Vite M 6 x 65	Tornillo M 6
07 11 9 932 072		Fjäderbricka B 6	Rosetta elastica B 6	Arandela elá
07 11 9 912 535		Bult M 8 x 65	Vite M 8 x 65	Tornillo M 8
07 11 9 913 483		Bult M 6 x 25	Vite M 6 x 25	Tornillo M 6
11 14 1 250 101		Hängsle för motor	Biscottino per motore	Brida para r
07 11 9 912 310		Vite M 6 x 40	Vite M 6 x 40	Tornillo M 6
11 14 1 250 030		Transmissionskapa	Coperchio scat.ingran.	Cubierta caj
11 14 1 259 865	FFFF	Packning	Guarnizione	Junta
11 14 1 259 864		Packning	Guarnizione	Junta
11 14 1 259 866		Packning	Guarnizione	Junta
11 14 1 259 867		Packning	Guarnizione	Junta
11 14 1 250 073		Packning	Guarnizione	Junta
11 14 1 250 032		Bakre kåpa	Coperchio di chiusura	Tapa de cie
07 11 9 913 477		Bult M 6 x 20	Vite M 6 x 20	Tornillo M 6
11 14 1 255 012		Axeltätning	Guarniz.ad anel.p.alb.	Retén en árl
11 14 1 252 897		Bricka för tätning	Rosetta per anello tenuta	Arandela pa anillo obtur
07 11 9 913 657		Bult M 8 x 25	Vite M 8 x 25	Tornillo M 8
11 14 1 258 323	RS	Packningssats	Corredo guarnizioni	Juego de ju

11

11

	MOTOR	ENGINE	MOTEUR
12 – 14	Kurbelwelle mit Lagerschalen und Schwungrad	Crankshaft with bearings shells and flywheels	Villebrequin avec coussinets et volant
15 – 21	Kolben und Pleuel	Pistons and connecting rods	Pistons et bielles
22 – 24	Steuerung, Nockenwelle, Ventile	Triming mechanism, camshaft, valves	Distribution, arbre à cames, soupapes

A

A 3	Fahrgestell-Nummernbereiche	Chassis-no.-ranges Chassis-serie Nrs. Gamma dei numeri dell'autotelaio	Gamme des no. de châssis Chassi-nummeromfattning Ambito de los numeros del chasis

11

	MOTOR	MOTOR
12 – 14	Krukas met lagerschaalen en vliegwiel	Vevaxel med lagerskalar och s
15 – 21	Zuigers en drijfstangen	Kolvar och vevstakar
22 – 24	Transmissie, nokkenas, kleppen	Transmission, kamaxel, ventil

	MOTORE	MOTOR
12 – 14	Albero a gomiti e cuscinetti e volano	Cigüenal y cojinetes y volante
15 – 21	Pistoni e bielle	Pistones y bielas
22 – 24	Distribuzione, albero a camme, valvole	Distribucion, arbol de levas, v

A

A 4	Abkürzungen und Zeichen-erklärungen	Abbreviations and symbols Afkortingen en symbolen Abbreviazioni e simboli	Abréviations et s Förkortningar oc teckenförklaring Abreviaturas y si

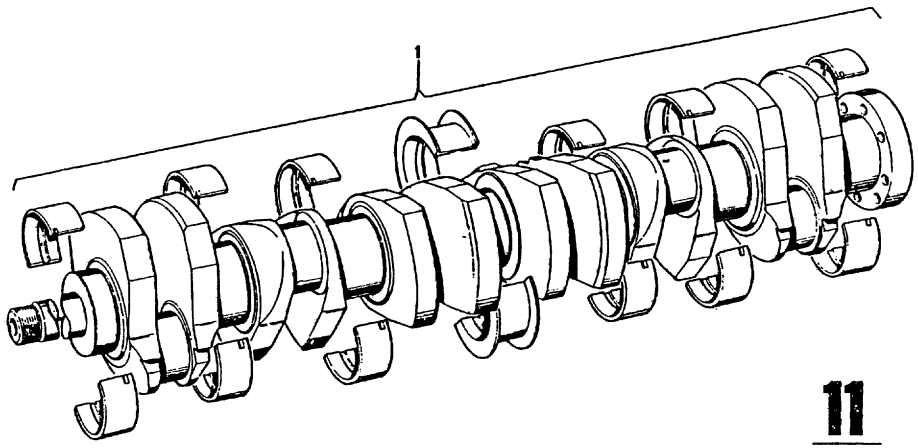

11
12

9/74

Bild-Nr.	Teil-Nr	Symbol	Teil-Benennung	Stück/E										USA									
				2.5 CS	2.5 CSA	2800 CS	2800 CSA	3.0 CS	3.0 CSA	3.0 CSI		3.0 CS-L	3.0 CSI-L	2800 CS	2800 CSA	3.0 CS	3.0 CSA						
1	11 21 1 251 150		Kurbelwelle mit Lagerschalen	1	1																		
	11 21 0 716 800	VL	Kurbelwelle mit Lagerschalen	1	1																		
	11 21 1 255 212	AT	Kurbelwelle mit Lagerschalen	1	1																		
*	11 21 1 251 151		Kurbelwelle mit Lagerschalen			1	1	1	1	1		1	1	1	1	1	1						
	11 21 0 716 801	VL	Kurbelwelle mit Lagerschalen			1	1	1	1	1		1	1	1	1	1	1						
	11 21 1 255 215	AT	Kurbelwelle mit Lagerschalen			1	1	1	1	1		1	1	1	1	1	1						
*	11 21 1 260 202		Kurbelwelle mit Lagerschalen										1										
	11 21 0 716 802	VL	Kurbelwelle mit Lagerschalen										1										
	11 21 1 260 203	AT	Kurbelwelle mit Lagerschalen										1										

Bemerkungen
Remarks
Observations
Opmerkingen
Anmärkningar
Osservazione
Observaciones

* 11 21 1 251 151 ✕ Motor 3001

* 11 21 1 260 202 ✕ Motor 3153

Part No. No. de pièce Onderdeel-Nr.	Symbol	Denomination of parts	Dénomination de pièces	Benamn
11 21 1 251 150		Crankshaft with bearing shells	Vilebrequin avec coussinets	Krukas met la schalen
11 21 0 716 800	VL	Crankshaft with bearing shells	Vilebrequin avec coussinets	Krukas met la schalen
11 21 1 255 212	AT	Crankshaft with bearing shells	Vilebrequin avec coussinets	Krukas met la schalen
* 11 21 1 251 151		Crankshaft with bearing shells	Vilebrequin avec coussinets	Krukas met la schalen
11 21 0 716 801	VL	Crankshaft with bearing shells	Vilebrequin avec coussinets	Krukas met la schalen
11 21 1 255 215	AT	Crankshaft with bearing shells	Vilebrequin avec coussinets	Krukas met la schalen
* 11 21 1 260 202		Crankshaft with bearing shells	Vilebrequin avec coussinets	Krukas met lagerschalen
11 21 0 716 802	VL	Crankshaft with bearings shells	Vilebrequin avec coussinets	Krukas met lagerschalen
11 21 1 260 203	AT	Crankshaft with bearings shell	Vilebrequin avec coussinets	Krukas met lagerschalen

Reservdels-Nr. N° de pezzo N° pieza	Symbol	Reservdels-benämning	Denominazione pezzo	Designa piez
11 21 1 251 150		Vevaxel med lagerskalar	Albero a gomiti con cuscinetto	Cigüeñal cor cojinetes
11 21 0 716 800	VL	Vevaxel med lagerskalar	Albero a gomiti con cuscinetto	Cigüeñal cor cojinetes
11 21 1 255 212	AT	Vevaxel med lagerskalar	Albero a gomiti con cuscinetto	Cigüeñal con cojinetes
* 11 21 1 251 151		Vevaxel med ramlager	Albero a gomiti con cuscinetti	Cigüeñal cor cojinetes
11 21 0 716 801	VL	Vevaxel med ramlager	Albero a gomiti con con cuscinetti	Cigüeñal cor cojinetes
11 21 1 255 215	AT	Vevaxel med ramlager	Albero a gomiti con cuscinetti	Cigüeñal cor cojinetes
* 11 21 1 260 202		Vevaxel med lagerskalar	Albero a gomiti con cuscinetto	Cigüeñal cor cojinetes
11 21 0 716 802	VL	Vevaxel med lagerskalar	Albero a gomiti con cuscinetto	Cigüeñal cor cojinetes
11 21 1 260 203	AT	Vevaxel med lagerskalar	Albero a gomiti con cuscinetto	Cigüeñal cor cojinetes

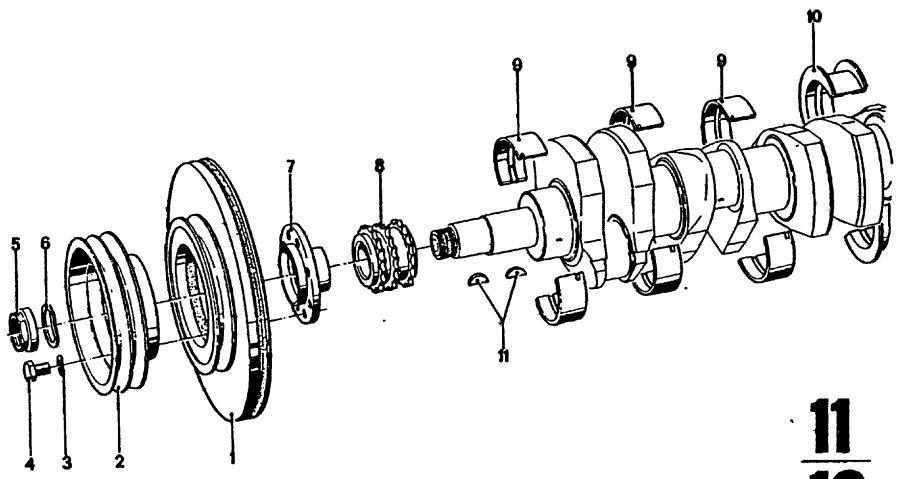

11/13

9/74

Bild-Nr.	Teil-Nr	Symbol	Teil-Benennung	Stück/E										USA			
				2.5 CS	2.5 CSA	2800 CS	2800 CSA	3.0 CS	3.0 CSA	3.0 CSi		3.0 CS-L	3.0 CSH-L	2800 CS	2800 CSA	3.0 CS	3.0 CSA
1	11 23 1 255 308		Schwingungsdämpfer			1	1							1	1		
	11 23 1 256 881		Schwingungsdämpfer	1	1			1	1	1		1	1			1	1
2	* 11 21 1 258 274		Riemenscheibe					1	1	1						1	1
3	07 11 9 933 096		Federring B 8	8	8	8	8	8	8	8		8	8	8	8	8	8
	* 24 11 1 690 120		Scheibe					8	8	8						8	8
4	07 11 9 913 616		Schraube M 8 x 12	8	8	8	8	8	8	8		8	8	8	8	8	8
	* 07 11 9 913 624		Schraube M 8 x 16					8	8	8						8	8
5	11 23 1 253 339		Bundmutter	1	1	1	1	1	1	1		1	1	1	1	1	1
6	07 11 9 932 189		Federscheibe B 24	1	1	1	1	1	1	1		1	1	1	1	1	1
7	11 23 1 250 126		Nabe	1	1	1	1	1	1	1		1	1	1	1	1	1
8	11 21 1 252 573		Kettenrad	1	1	1	1	1	1	1		1	1	1	1	1	1
9	11 21 1 250 053		Lagerschale außen, rot	12	12	12	12	12	12	12		12	12	12	12	12	12
	11 21 1 250 054		Lagerschale außen, rot (+0,25)	12	12	12	12	12	12	12		12	12	12	12	12	12
	11 21 1 250 055		Lagerschale außen, rot (+0,50)	12	12	12	12	12	12	12		12	12	12	12	12	12
	11 21 1 250 799		Lagerschale außen, blau	12	12	12	12	12	12	12		12	12	12	12	12	12
	11 21 1 250 800		Lagerschale außen, blau (+0,25)	12	12	12	12	12	12	12		12	12	12	12	12	12
	11 21 1 250 801		Lagerschale außen, blau (+0,50)	12	12	12	12	12	12	12		12	12	12	12	12	12
	11 21 1 255 196		Lagerschale außen, rot (+0,75)	12	12	12	12	12	12	12		12	12	12	12	12	12
	11 21 1 255 197		Lagerschale außen, blau (+0,75)	12	12	12	12	12	12	12		12	12	12	12	12	12
10	11 21 1 250 050		Lagerschale mitte, rot	2	2	2	2	2	2	2		2	2	2	2	2	2
	11 21 1 250 051		Lagerschale mitte, rot (+0,25)	2	2	2	2	2	2	2		2	2	2	2	2	2
	11 21 1 250 052		Lagerschale mitte, rot (+0,50)	2	2	2	2	2	2	2		2	2	2	2	2	2
11	07 11 9 951 485		Keil 5x7,5	2	2	2	2	2	2	2		2	2	2	2	2	2

9/74 **11/13**

Bemerkungen
Remarks
Observations
Opmerkingen
Anmärkningar
Osservazione
Observaciones

* 11 21 1 258 274 Fg→
* 24 11 1 690 120 Fg→
* 07 11 9 913 624 Fg→

3.0 CS
3.0 CSA
Modell 73
3.0 CS/USA
3.0 CSA/USA
Modell 74

Part No. No. de pièce Onderdeel-Nr.	Symbol	Denomination of parts	Dénomination de pièces	Benami
11 23 1 255 308		Vibration damper	Amortiss.de vibration	Schokbreker
11 23 1 256 881		Vibration damper	Amortiss.de vibration	Schokbreker
* 11 21 1 258 274		Belt pulley	Poulie à courroie	Poelie
07 11 9 933 096		Lock washer B 8	Anneau élastique B 8	Veerring B 8
* 24 11 1 690 120		Washer	Disque	Ring
07 11 9 913 616		Screw M 8 x 12	Vis M 8 x 12	Bout M 8 x 12
* 07 11 9 913 624		Screw M 8 x 12	Vis M 8 x 12	Bout M 8 x 1
11 23 1 253 339		Wheel nut	Ecrou de roue	Velgmoer
07 11 9 932 189		Spring washer B 24	Disque élastique B 24	Veerring B 2
11 23 1 250 126		Hub	Moyeu	Naaf
11 21 1 252 573		Sprocket	Roue à chaîne	Kettingwiel
11 21 1 250 053		Bearing shell ext., red	Coussinet ext., rouge	Lagerschaal rood
11 21 1 250 054		Bearing shell ext., red (+0,25)	Coussinet ext., rouge (+0,25)	Lagerschaal rood (+0,25)
11 21 1 250 055		Bearing shell ext., red (+0,50)	Coussinet ext., rouge (+0,50)	Lagerschaal rood (+0,50)
11 21 1 250 799		Bearing shell ext., blue	Coussinet ext., bleu	Lagerschaal blauw
11 21 1 250 800		Bearing shell ext., blue (+0,25)	Coussinet ext., bleu (+0,25)	Lagerschaal blauw (+0,2
11 21 1 250 801		Bearing shell ext., blue (+0,50)	Coussinet ext., bleu (+0,50)	Lagerschaal blauw (+0,5
11 21 1 255 196		Bearing shell ext., red (+0,75)	Coussinet ext., rouge (+0,75)	Lagerschaal rood (+0,75)
11 21 1 255 197		Bearing shell ext., blue (+0,75)	Coussinet ext., bleu (+0,75)	Lagerschaal blauw (+0,7
11 21 1 250 050		Bearing shell centre, red	Coussinet centre, rouge	Lagerschaal rood
11 21 1 250 051		Bearing shell centre, red (+0,25)	Coussinet centre, rouge (+0,25)	Lagerschaal rood (+0,25)
11 21 1 250 052		Bearing shell centre, red (+0,50)	Coussinet centre, rouge (+0,50)	Lagerschaal rood (+0,50)
07 11 9 951 485		Key 5x7,5	Clavette 5x7,5	Wig 5x7,5

Reservdels-Nr. N° de pezzo N° pieza	Symbol	Reservdels-benämning	Denominazione pezzo	Designa pieza
11 23 1 255 308		Vibrationsdämpare	Ammortizzatore	Amortiguador
11 23 1 256 881		Vibrationsdämpare	Ammortizzatore	Amortiguador
* 11 21 1 258 274		Remskiva	Pulleggia	Polea
07 11 9 933 096		Fjäderbricka B 8	Anello elastico B 8	Anillo élasti
* 24 11 1 690 120		Bricka	Rosetta	Arandela
07 11 9 913 616		Bult M 8 x 12	Vite M 8 x 12	Tornillo M 8
* 07 11 9 913 624		Bult M 8 x 16	Vite M 8 x 16	Tornillo M 8
11 23 1 253 339		Ansatsmutter	Dado con spallamento	Tuerca con c
07 11 9 932 189		Fjäderbricka B 24	Rosetta elastica B 24	Arandela elás
11 23 1 250 126		Nav	Mozzo	Cubo
11 21 1 252 573		Vevaxeldrev	Pignone per catena	Rueda de cad
11 21 1 250 053		Ramlager yttre, röd	Cuscinetto est., rosso	Cojinete ext. rojo
11 21 1 250 054		Ramlager yttre, röd (+0,25)	Cuscinetto est., rosso (+0,25)	Cojinete ext. rojo (+0,25)
11 21 1 250 055		Ramlager yttre, röd (+0,50)	Cuscinetto est., rosso (+0,50)	Cojinete ext. rojo (+0,50)
11 21 1 250 799		Ramlager yttre, blå	Cuscinetto est., blu	Cojinete ext. azul
11 21 1 250 800		Ramlager yttre, blå (+0,25)	Cuscinetto est., blu (+0,25)	Cojinete ext. azul (+0,25)
11 21 1 250 801		Ramlager yttre, blå (+0,50)	Cuscinetto est., blu (+0,50)	Cojinete ext. azul (+0,50)
11 21 1 255 196		Ramlager yttre, röd (+0,75)	Cuscinetto est., rosso (+0,75)	Cojinete ext. rojo (+0,75)
11 21 1 255 197		Ramlager yttre, blå (+0,75)	Cuscinetto est., blu (+0,75)	Cojinete ext. azul (+0,75)
11 21 1 250 050		Ramlager mittre, röd	Cuscinetto centrale, rosso	Cojinete cent rojo
11 21 1 250 051		Ramlager mittre, röd (+0,25)	Cuscinetto centrale, rosso (+0,25)	Cojinete cent rojo (+0,25)
11 21 1 250 052		Ramlager mittre, röd (+0,50)	Cuscinetto centrale, rosso (+0,50)	Cojinete cent rojo (+0,50)
07 11 9 951 485		Kil 5x7,5	Chiavetta 5x7,5	Chaveta 5 x 7

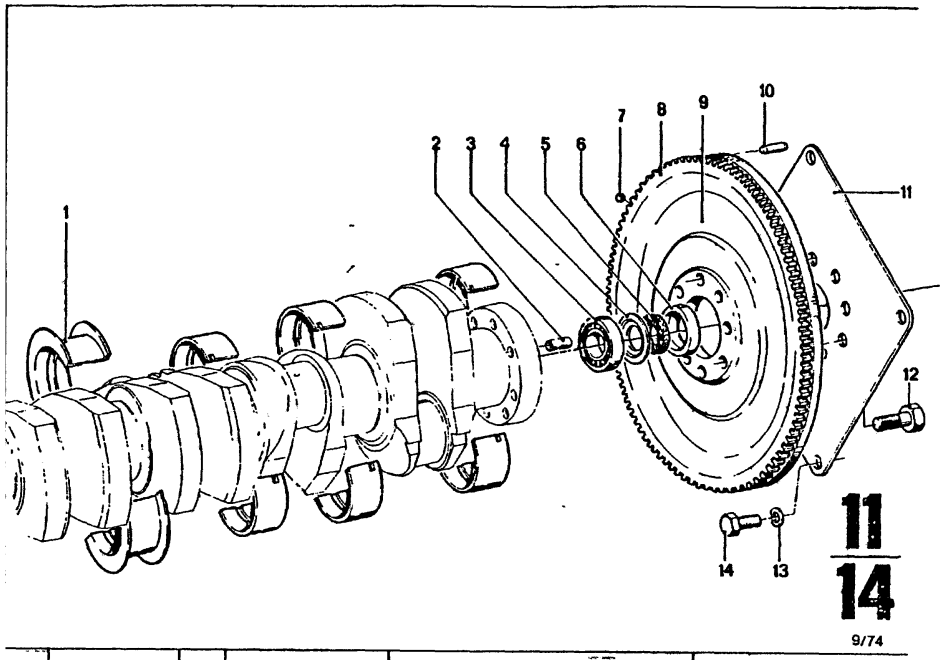

9/74

Bild-Nr.	Teil-Nr.	Symbol	Teil-Benennung	Stück/E										USA			
				2.5 CS	2.5 CSA	2800 CS	2800 CSA	3.0 CS	3.0 CSA	3.0 CSi		3.0 CS-L	3.0 CSi-L	2800 CS	2800 CSA	3.0 CS	3.0 CSA
1	11 21 1 250 796		Lagerschale mitte, blau	2	2	2	2	2	2	2		2	2	2	2	2	2
	11 21 1 250 797		Lagerschale mitte, blau (+0,25)	2	2	2	2	2	2	2		2	2	2	2	2	2
	11 21 1 250 798		Lagerschale mitte, blau (+0,50)	2	2	2	2	2	2	2		2	2	2	2	2	2
	11 21 1 255 191		Lagerschale mitte, rot (+0,75)	2	2	2	2	2	2	2		2	2	2	2	2	2
	11 21 1 255 192		Lagerschale mitte, blau (+0,75)	2	2	2	2	2	2	2		2	2	2	2	2	2
2	11 11 0 601 106		Paßhülse	1	1	1	1	1	1	1		1	1	1	1	1	1
3	07 11 9 981 205		Kugellager 6201	1		1		1		1		1	1	1		1	
4	11 21 0 616 100		Deckblech	1		1		1		1		1	1	1		1	
5	11 21 0 616 105		Filzring	1		1		1		1		1	1	1		1	
6	11 21 0 616 109		Filzringkapsel	1		1		1		1		1	1	1		1	
7	07 11 9 986 240		Kugel 4	1		1		1		1		1	1	1		1	
8	11 22 0 616 145		Zahnkranz	1		1		1		1		1	1	1		1	
9	* 11 22 1 253 631		Schwungrad	1		1		1		1		1	1	1		1	
	* 11 22 1 257 314		Schwungrad									1					
	11 22 1 253 633		Schwungrad		1		1		1						1		1
10	11 22 0 516 184		Paßstift	3		3		3		3		3	3	3		3	
11	11 22 1 250 070	U	Mitnehmerscheibe				1								1		
	11 22 1 202 983		Mitnehmerscheibe		1		1		1						1		
12	* 11 22 0 616 142		Sechskantschraube	8		8		8		8		8	8	8		8	
	* 11 22 0 616 143		Sechskantschraube		8		8		8			8			8		8
13	07 11 9 932 112		Federscheibe B 10		4		4		4						4		4
14	07 11 9 913 807		Schraube M 10 x 12		4		4		4						4		4

11	Bemerkungen Remarks Observations Opmerkingen Anmärkningar Osservazione Observaciones
14	

*11 22 0 616 143
*11 22 1 257 314

x

3.0 CS-L
Fg.-Nr. siehe Blatt 11/2

*11 22 0 616 142 Fg→
*11 22 1 253 631 Fg→

3001 CSL 2 276 001

Part No. No. de pièce Onderdeel-Nr.	Symbol	Denomination of parts	Dénomination de pièces	Benamin
11 21 1 250 796		Bearing shell centre, blue	Coussinet centre, bleu	Lagerschaal m blauw
11 21 1 250 797		Bearing shell centre, blue (+0,25)	Coussinet centre, bleu (+0,25)	Lagerschaal m blauw (+0,25)
11 21 1 250 798		Bearing shell centre, blue (+0,50)	Coussinet centre, bleu (+0,50)	Lagerschaal m blauw (+0,50)
11 21 1 255 191		Bearing shell centre, red (+0,75)	Coussinet centre, rouge (+0,75)	Lagerschaal m rood (+0,75)
11 21 1 255 192		Bearing shell centre, blue (+0,75)	Coussinet centre, bleu (+0,75)	Lagerschaal m blauw (+0,75)
11 11 0 601 106		Fitting sleeve	Douille d'ajustement	Pasbus
07 11 9 981 205		Ball bearing 6201	Roulement à bill. 6201	Kogellager 6201
11 21 0 616 100		Retainer	Tôle découvrement	Afdekring
11 21 0 616 105		Felt ring	Anneau du feutre	Viltring
11 21 0 616 109		Felt ring cage	Caps.d'anneau d.feutre	Viltringbus
07 11 9 986 240		Ball 4	Bille 4	Kogel 4
11 22 0 616 145		Gear rim	Couronne dentée	Tandwiel
* 11 22 1 253 631		Flywheel	Volant	Vliegwiel
* 11 22 1 257 314		Flywheel	Volant	Vliegwiel
11 22 1 253 633		Flywheel	Volant	Vliegwiel
11 22 0 516 184		Adjusting pin	Goupille d'ajustement	Stelpen
11 22 1 250 070	U	Catch plate	Toc en tôle	Meneemplaat
11 22 1 202 983		Catch plate	Toc en tôle	Muneemplaat
* 11 22 0 616 142		Hex screw	Vis à six pans	Zeskantbout
* 11 22 0 616 143		Hex screw	Vis à six pans	Zeskantbout
07 11 9 932 112		Spring washer B 10	Disque élastique B 10	Veerring B 10
07 11 9 913 807		Screw M 10 x 12	Vis M 10 x 12	Bout M 10 x 12

Reservdels-Nr. N° de pezzo N° pieza	Symbol	Reservdels-benämning	Denominazione pezzo	Designaci pieza
11 21 1 250 796		Ramlager mittre, blå	Cuscinetto centrale, blu	Cojinete centra azul
11 21 1 250 797		Ramlager mittre, blå (+0,25)	Cuscinetto centrale, blu (+0,25)	Cojinete centra azul (+0,25)
11 21 1 250 798		Ramlager mittre, blå (+0,50)	Cuscinetto centrale, blu (+0,50)	Cojinete centra azul (+0,50)
11 21 1 255 191		Ramlager mittre röd (+0,75)	Cuscinetto centrale, rosso (+0,75)	Cojinete centra rojo (+0,75)
11 21 1 255 192		Ramlager mittre, blå (+0,75)	Cuscinetto centrale, blu (+0,75)	Cojinete centra azul (+0,75)
11 11 0 601 106		Hylsa	Boccola d'aggiustagg.	Casquillo de a
07 11 9 981 205		Kullager 6201	Cuscinetto a sfere 6201	Cojinete de bo 6201
11 21 0 616 100		Täckplåt	Coperchio	Cublieta
11 21 0 616 105		Filtring	Anello di feltro	Anillo de fieltr
11 21 0 616 109		Filtringhallåre	Capsula anul.d.feltro	Cápsula anul.d
07 11 9 986 240		Kula 4	Sfera 4	Bola 4
11 22 0 616 145		Kuggkrans	Corona dentata	Corona dentad
* 11 22 1 253 631		Svänghjul	Volano	Volante
* 11 22 1 257 314		Svänghjul	Volano	Volante
11 22 1 253 633		Svänghjul	Volano	Volante
11 22 0 516 184		Ställstift	Spina di registro	Pasador de aju
11 22 1 250 070	U	Medbringarring	Disco di trascinamento	Disco de arras
11 22 1 202 983		Medbringarring	Disco di trascinamento	Disco de arras
* 11 22 0 616 142		Bult	Vite esagonale	Tornillo hexag
* 11 22 0 616 143		Bult	Vite esagonale	Tornillo hexag
07 11 9 932 112		Fjäderbricka B 10	Rosetta elastica B 10	Arandela elást
07 11 9 913 807		Bult M 10 x 12	Vite M 10 x 12	Tornillo M 10 x

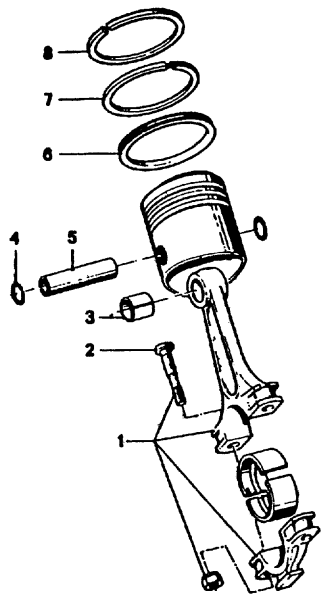

11
15

4/75

Teil-Nr.	Symbol	Teil-Benennung	Stück/E										USA									
			2.5 CS	2.5 CSA	2800 CS	2800 CSA	3.0 CS	3.0 CSA	3.0 CSI		3.0 CSI-L	3.0 CSI-L	2800 CS	2800 CSA	3.0 CS	3.0 CSA						
* 11 24 0 618 006		Pleuelstange kpl.	6	6	6	6	6	6	6		6	6	6	6	6	6						
* 11 24 1 260 306		Pleuelstange kpl.										6										
11 24 0 618 111		Pleuelschraube	12	12	12	12	12	12	12		12	12	12	12	12	12						
11 24 0 618 100		Pleuelbüchse	6	6	6	6	6	6	6		6	6	6	6	6	6						
07 11 9 933 653		Drahtsprengring	12	12	12	12	12	12	12		12	12	12	12	12	12						
11 25 0 712 199		Kolbenbolzen	6	6	6	6	6	6	6		6	6	6	6	6	6						
11 25 1 251 782		Gleichfasenring	6	6	6	6							6	6								
11 25 1 251 783		Gleichfasenring (+0,25)	6	6	6	6							6	6								
11 25 1 251 784		Gleichfasenring (+0,50)	6	6	6	6							6	6								
11 25 1 251 785		Gleichfasenring					6	6	6		6	6			6	6						
11 25 1 251 786		Gleichfasenring (+0,25)					6	6	6		6	6			6	6						
11 25 1 251 787		Gleichfasenring (+0,50)					6	6	6		6	6			6	6						
11 25 1 251 773		Nasenring	6	6	6	6							6	6								
11 25 1 251 774		Nasenring (+0,25)	6	6	6	6							6	6								
11 25 1 251 775		Nasenring (+0,50)	6	6	6	6							6	6								
11 25 1 259 311		Nasenring					6	6	6		6	6			6	6						
~~11 25 1 251 777~~	U	Nasenring (+0,25)					6	6	6		6				6	6						
11 25 1 259 312		Nasenring (+0,25)					6	6	6		6	6			6	6						
11 25 1 259 313		Nasenring (+0,50)					6	6	6		6	6			6	6						
11 25 1 251 763		Rechteckring	6	6	6	6							6	6								
11 25 1 251 764		Rechteckring (+0,25)	6	6	6	6							6	6								
11 25 1 251 765		Rechteckring (+0,50)	6	6	6	6							6	6								
11 25 1 251 766		Rechteckring					6	6	6		6	6			6	6						
11 25 1 251 767		Rechteckring (+0,25)					6	6	6		6	6			6	6						
11 25 1 251 768		Rechteckring (+0,50)					6	6	6		6	6			6	6						

4/75 **11** / **15**

Bemerkungen
Remarks
Observations
Opmerkingen
Anmärkningar
Osservazione
Observaciones

* 11 24 0 618 006 ⟩(Motor 3001 3.0 CSI-L
* 11 24 1 260 306 ⟩(Motor 3153 3.0 CSI-L

Part No. No. de pièce Onderdeel-Nr	Symbol	Denomination of parts	Dénomination de pièces	Benamir
* 11 24 0 618 006		Connecting rod kpl.	Bielle kpl.	Drijfstang kp
* 11 24 1 260 306		Connecting rod kpl.	Bielle kpl.	Drijfstang kp
11 24 0 618 111		Connecting rod screw	vis de bielle	Drijfstangbo
11 24 0 618 100		Connecting rod bush	Douille de bielle	Drijfstangbus
07 11 9 933 653		Circlip	Anneau d'expansion	Borgring
11 25 0 712 199		Gudgeon pin	Boulon de piston	Zuigerpen
11 25 1 251 782		Chaml. ring	Anneau chanfr.	Schraapveer
11 25 1 251 783		Chaml. ring (+0,25)	Anneau chanfr. (+0,25)	Schraapveer (+0,25)
11 25 1 251 784		Chaml. ring (+0,50)	Anneau chanfr. (+0,50)	Schraapveer (+0,50)
11 25 1 251 785		Chaml. ring	Anneau chanfr.	Schraapveer
11 25 1 251 786		Chaml. ring (+0,25)	Anneau chanfr. (+0,25)	Schraapveer (+0,25)
11 25 1 251 787		Chaml. ring (+0,50)	Anneau chanfr. (+0,50)	Schraapveer (+0,50)
11 25 1 251 773		Compr. ring	Anneau à talon	Zuigerveer
11 25 1 251 774		Compr.ring (+0,25)	Anneau à talon (+0,25)	Zuigerveer (+
11 25 1 251 775		Compr.ring (+0,50)	Anneau à talon(+0,50)	Zuigerveer (+
11 25 1 259 311		Compr. ring	Anneau à talon	Zuigerveer
~~11 25 1 251 777~~	U	Compr.ring (+0,25)	Anneau à talon (+0,25)	Zuigerveer (+
11 25 1 259 312		Compr.ring (+0,25)	Anneau à talon (+0,25)	Zuigerveer (+
11 25 1 259 313		Comor.ring (+0,50)	Anneau à talon (+0,50)	Zuigerveer (+
11 25 1 251 763		Rectang.ring	Anneau rectang.	Zuigerveer
11 25 1 251 764		Rectang.ring (+0,25)	Anneau rectang.(+0,25)	Zuigerveer (
11 25 1 251 765		Rectang.ring (+0,50)	Anneau rectang.(+0,50)	Zuigerveer (+
11 25 1 251 766		Rectang.ring	Anneau rectang.	Zuigerveer
11 25 1 251 767		Rectang.ring (+025)	Anneau rectang.(+0,25)	Zuigerveer (+
11 25 1 251 768		Rectang.ring (+0,50)	Anneau rectang.(+0,50)	Zuigerveer (+

Reservdels-Nr. N° de pezzo N° pieza	Symbol	Reservdels-benämning	Denominazione pezzo	Designac pieza
* 11 24 0 618 006		Vevstake kpl.	Biella kpl.	Biela kpl.
* 11 24 1 260 306		Vevstake kpl.	Biella kpl.	Biela kpl.
11 24 0 618 111		Vevstaksbult	Bullone di biella	Bulón de la b
11 24 0 618 100		Vevstaksbussning	Bussola del piede biel.	Casquillo del
07 11 9 933 653		Låsring	Anello di arresto	Anillo d.segu
11 25 0 712 199		Kolvbult	Spinotto	Bulón
11 25 1 251 782		Oljering	Anello bisellato	Anillo biselac
11 25 1 251 783		Oljering (+0,25)	Anello bisellato (+0,25)	Anillo biselac (+0,25)
11 25 1 251 784		Oljering (+0,50)	Anello bisellato (+0,50)	Anillo biselac (+0,50)
11 25 1 251 785		Oljering	Anello bisellato	Anillo biselac
11 25 1 251 786		Oljering (+0,25)	Anello bisellato (+0,25)	Anillo biselac (+0,25)
11 25 1 251 787		Oljering (+0,50)	Anello bisellato (+0,50)	Anillo biselac (+0,50)
11 25 1 251 773		Kompr. ring	Anello a nasetto	Anillo de tal
11 25 1 251 774		Kompr.ring (+0,25)	Anello anaset.(+025)	Anillo d.talón
11 25 1 251 775		Kompr.ring (+0,50)	Anello anaset.(+0,50)	Anillo d.talón
11 25 1 259 311		Kompr.ring	Anello anasetto	Anillo de tal
~~11 25 1 251 777~~	U	Kompr.ring (+0,25)	Anello anaset.(+0,25)	Anillo d.talón
11 25 1 259 312		Kompr.ring (+0,25)	Anello anaset.(+0,25)	Anillo d.talón
11 25 1 259 313		Kompr.ring (+0,50)	Anello anaset.(+0,50)	Anillo d.talón
11 25 1 251 763		Toppring	Anello rettangolare	Anillo rectan
11 25 1 251 764		Toppring (+0,25)	Anello rettang.(+0,25)	Anillo rectan
11 25 1 251 765		Toppring (+0,50)	Anello rettang.(+0,50)	Anillo rectan
11 25 1 251 766		Toppring	Anello retangolare	Anillo rectan
11 25 1 251 767		Toppring (+0,25)	Anello rettang.(+0,25)	Anillo rectan
11 25 1 251 768		Toppring (+0,50)	Anello rettang.(+0,50)	Anillo rectan

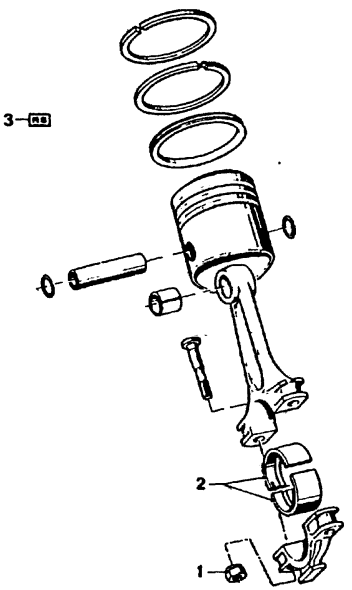

11
16

4/75

Teil-Nr.	Symbol	Teil-Benennung	Stück/E										USA					
			2.5 CS	2.5 CSA	2800 CS	2800 CSA	3.0 CS	3.0 CSA	3.0 CSi		3.0 CSi-L	3.0 CSi-L	2800 CS	2800 CSA	3.0 CS	3.0 CSA		
11 24 0 518 321		Sechskantmutter	12	12	12	12	12	12	12		12	12	12	12	12	12		
11 24 1 258 428		Lagerschale	12	12	12	12	12	12	12		12	12	12	12	12	12		
11 24 1 258 429	U	Lagerschale (+0,025)	12	12	12	12	12	12	12		12	12	12	12	12	12		
~~11 24 0 618 170~~	U	Lagerschale (+0,25)	12	12	12	12	12	12	12		12	12	12	12	12	12		
11 24 1 258 430		Lagerschale (+0,25)	12	12	12	12	12	12	12		12	12	12	12	12	12		
11 24 1 258 431	U	Lagerschale (+0,50)	12	12	12	12	12	12	12		12	12	12	12	12	12		
~~11 24 1 255 282~~		Lagerschale (+0,75)	12	12	12	12	12	12	12		12	12	12	12	12	12		
11 24 1 258 432		Lagerschale (+0,75)	12	12	12	12	12	12	12		12	12	12	12	12	12		
11 25 1 256 462		Kolbenringsatz, normal	6	6	6	6							6	6				
11 25 1 256 463		Kolbenringsatz (+0,25)	6	6	6	6							6	6				
11 25 1 256 464		Kolbenringsatz (+0,50)	6	6	6	6							6	6				
11 25 1 256 459		Kolbenringsatz normal					6	6	6		6				6	6		
11 25 1 256 460		Kolbenringsatz (+0,25)					6	6	6		6	6			6	6		
11 25 1 256 461		Kolbenringsatz (+0,50)					6	6	6		6	6			6	6		

4/75 | 11 / 16

Bemerkungen
Remarks
Observations
Opmerkingen
Anmärkningar
Osservazione
Observaciones

Part No. No. de pièce Onderdeel-Nr.	Symbol	Denomination of parts	Dénomination de pièces	Benamin
11 24 0 518 321		Hex nut	Ecrou à six pans	Zeskantmoer
11 24 1 258 428		Bearing shell	Coussinet	Lagerschaal
11 24 1 258 429	U	Bear.shell (+0,025)	Coussinet (+0,025)	Lagerschaal (+
~~11 24 0 618 170~~	U	Bearing shell (+0,25)	Coussinet (+025)	Lagerschaal (+
11 24 1 258 430		Bearing shell (+0,25)	Coussinet (+0,25)	Lagerschaal (+
11 24 1 258 431	U	Bearing shell (+0,50)	Coussinet (+0,50)	Lagerschaal (+
~~11 24 1 255 282~~	U	Bearing shell (+0,75)	Coussinet (+0,75)	Lagerschaal (+
11 24 1 258 432	U	Bearing shell (+0,75)	Coussinet (+0,75)	Lagerschaal (+
11 25 1 256 462		Piston ring set, norm.	Jeu de segments, norm.	Set zuigervere normaal
11 25 1 256 463		Piston ring set (+0,25)	Jeu de segments (+0,25)	Set zuigervere (+0,25)
11 25 1 256 464		Piston ring set (+0,50)	Jeu de segments (+0,50)	Set zuigervere (+50)
11 25 1 256 459		Piston ring set, norm.	Jeu de segments, norm.	Set zuigervere normaal
11 25 1 256 460		Piston ring set (+0,25)	Jeu de segments (+0,25)	Set zuigervere (+0,25)
11 25 1 256 461		Piston ring set (+0,50)	Jeu de segments (+0,50)	Set zuigervere (+0,50)

Reservdels-Nr. N° de pezzo N° pieza	Symbol	Reservdels-benämning	Denominazione pezzo	Designac pieza
11 24 0 518 321		Mutter	Dado esagonale	Tuerca hexag
11 24 1 258 428		Ramlager	Cuscinetto	Cojinete
11 24 1 258 429	U	Ramlager (+0,025)	Cuscinetto (+0,025)	Cojinete (+0,
~~11 24 0 618 170~~	U	Ramlager (+0,25)	Cuscinetto (+0,25)	Cojinete (+0,
11 24 1 258 430		Ramlager (+0,25)	Cuscinetto (+0,25)	Cojinete (+0,
11 24 1 258 431	U	Ramlager (+0,50)	Cuscinetto (+0,50)	Cojinete (+0,
~~11 24 1 255 282~~	U	Ramlager (+0,75)	Cuscinetto (+0,75)	Cojinete (+0,
11 24 1 258 432	U	Ramlager (+0,75)	Cuscinetto (+0,75)	Cojinete (+0,
11 25 1 256 462		Kolvringsats, norm.	Corredo segmenti, normali	Juego de segi normales
11 25 1 256 463		Kolvringsats (+0,25)	Corredo segmenti (+0,25)	Juego de segi (+0,25)
11 25 1 256 464		Kolvringsats (+0,50)	Corredo segmenti (+0,50)	Juego de segi (+0,50)
11 25 1 256 459		Kolvringsats, norm.	Corredo segmenti, normali	Juego de segi normales
11 25 1 256 460		Kolvringsats (+0,25)	Corredo segmenti (+0,25)	Juego de seg (+0,25)
11 25 1 256 461		Kolvringsats (+0,50)	Corredo segmenti (+0,50)	Juego de seg (+0,50)

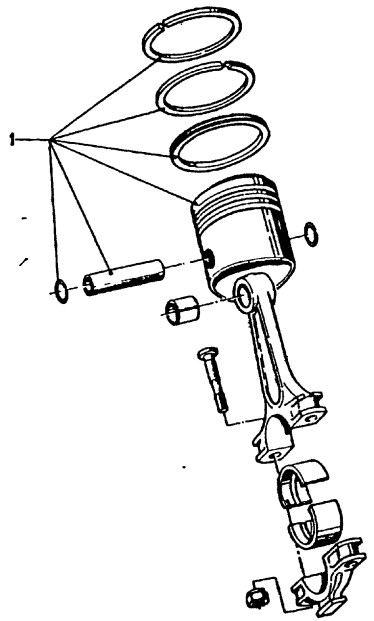

11
16a

4/75

Teil-Nr.	Symbol	Teil-Benennung	Stück/E 2.5 CS	2.5 CSA	2800 CS	2800 CSA	3.0 CS	3.0 CSA	3.0 CSi	3.0 CSi-L	3.0 CSI-L	USA 2800 CS	2800 CSA	3.0 CS	3.0 CSA
11 25 1 251 970	Mahle	Kolben 85, 96	6	6											
* ~~11 25 1 251 971~~	Mahle	Kolben 85, 97	6	6											
* 11 25 1 261 986	Mahle	Kolben 85, 97	6	6											
11 25 1 251 972	Mahle	Kolben 85, 98	6	6											
11 25 1 251 973	Mahle	Kolben 86, 21 + 0, 25	6	6											
11 25 1 251 974	Mahle	Kolben 86, 22 + 0, 25	6	6											
11 25 1 251 975	Mahle	Kolben 86, 23 + 0, 25	6	6											
11 25 1 251 976	Mahle	Kolben 86, 46 + 0, 50	6	6											
11 25 1 251 977	Mahle	Kolben 86, 47 + 0, 50	6	6											
11 25 1 251 978	Mahle	Kolben 86, 48 + 0, 50	6	6											
11 25 1 251 979	Mahle	Kolben 86, 04	6	6											
11 25 1 251 980	Mahle	Kolben 86, 05	6	6											
11 25 1 251 981	Mahle	Kolben 86, 06	6	6											
11 25 1 252 016	KS	Kolben 85, 96	6	6											
* ~~11 25 1 252 017~~	KS	Kolben 85, 97	6	6											
* 11 25 1 261 991	KS	Kolben 85, 97	6	6											
11 25 1 252 018	KS	Kolben 85, 98	6	6											
11 25 1 252 019	KS	Kolben 86, 21 + 0, 25	6	6											
11 25 1 252 020	KS	Kolben 86, 22 + 0, 25	6	6											
11 25 1 252 021	KS	Kolben 86, 23 + 0, 25	6	6											
11 25 1 252 022	KS	Kolben 86, 46 + 0, 50	6	6											
11 25 1 252 023	KS	Kolben 86, 47 + 0, 50	6	6											
11 25 1 252 024	KS	Kolben 86, 48 + 0, 50	6	6											
11 25 1 252 025	KS	Kolben 86, 04	6	6											
11 25 1 252 026	KS	Kolben 86, 05	6	6											
11 25 1 252 027	KS	Kolben 86, 06	6	6											

4/75 **11** / **16a**

Bemerkungen Remarks Observations Opmerkingen Anmärkningar Osservazione Observaciones
* ~~11 25 1 251 971~~ ⊃ * 11 25 1 261 986
* ~~11 25 1 252 017~~ ⊃ * 11 25 1 261 991

Part No. No. de pièce Onderdeel-Nr.	Symbol	Denomination of parts	Dénomination de pièces	Benam
11 25 1 251 970	Mahle	Piston 85, 96	Piston 85, 96	Zuiger 85, 9
~~11 25 1 251 971~~	Mahle	Piston 85, 97	Piston 85, 97	Zuiger 85, 9
11 25 1 261 986	Mahle	Piston 85, 97	Piston 85, 97	Zuiger 85, 9
11 25 1 251 972	Mahle	Piston 85, 98	Piston 85, 98	Zuiger 85, 9
11 25 1 251 973	Mahle	Piston 86, 21 + 0, 25	Piston 86, 21 + 0, 25	Zuiger 86, 2
11 25 1 251 974	Mahle	Piston 86, 22 + 0, 25	Piston 86, 22 + 0, 25	Zuiger 86, 2
11 25 1 251 975	Mahle	Piston 86, 23 + 0, 25	Piston 86, 23 + 0, 25	Zuiger 86, 2
11 25 1 251 976	Mahle	Piston 86, 46 + 0, 50	Piston 86, 46 + 0, 50	Zuiger 86, 4
11 25 1 251 977	Mahle	Piston 86, 47 + 0, 50	Piston 86, 47 + 0, 50	Zuiger 86, 4
11 25 1 251 978	Mahle	Piston 86, 48 + 0, 50	Piston 86, 48 + 0, 50	Zuiger 86, 4
11 25 1 251 979	Mahle	Piston 86, 04	Piston 86, 04	Zuiger 86, 0
11 25 1 251 980	Mahle	Piston 86, 05	Piston 86, 05	Zuiger 86, 0
11 25 1 251 981	Mahle	Piston 86, 06	Piston 86, 06	Zuiger 86, 0
11 25 1 252 016	KS	Piston 85, 96	Piston 85, 96	Zuiger 85, 9
~~11 25 1 252 017~~	KS	Piston 85, 97	Piston 85, 97	Zuiger 85, 9
11 25 1 261 991	KS	Piston 85, 97	Piston 85, 97	Zuiger 85, 9
11 25 1 252 018	KS	Piston 85, 98	Piston 85, 98	Zuiger 85, 9
11 25 1 252 019	KS	Piston 86, 21 + 0, 25	Piston 86, 21 + 0, 25	Zuiger 86, 2
11 25 1 252 020	KS	Piston 86, 22 + 0, 25	Piston 86, 22 + 0, 25	Zuiger 86, 2
11 25 1 252 021	KS	Piston 86, 23 + 0, 25	Piston 86, 23 + 0, 25	Zuiger 86, 2
11 25 1 252 022	KS	Piston 86, 46 + 0, 50	Piston 86, 46 + 0, 50	Zuiger 86, 4
11 25 1 252 023	KS	Piston 86, 47 + 0, 50	Piston 86, 47 + 0, 50	Zuiger 86, 4
11 25 1 252 024	KS	Piston 86, 48 + 0, 50	Piston 86, 48 + 0, 50	Zuiger 86, 4
11 25 1 252 025	KS	Piston 86, 04	Piston 86, 04	Zuiger 86, 0
11 25 1 252 026	KS	Piston 86, 05	Piston 86, 05	Zuiger 86, 0
11 25 1 252 027	KS	Piston 86, 06	Piston 86, 06	Zuiger 86, 0

Reservdels-Nr. N° de pezzo N° pieza	Symbol	Reservdels-benämning	Denominazione pezzo	Designa piez
11 25 1 251 970	Mahle	Kolv 85, 96	Pistone 85, 96	Pistón 85, 9
~~11 25 1 251 971~~	Mahle	Kolv 85, 97	Pistone 85, 97	Pistón 85, 9
11 25 1 261 986	Mahle	Kolv 85, 97	Pistone 85, 97	Pistón 85, 9
11 25 1 251 972	Mahle	Kolv 85, 98	Pistone 85, 98	Pistón 85, 9
11 25 1 251 973	Mahle	Kolv 86, 21 + 0, 25	Pistone 86, 21 + 0, 25	Pistón 86, 2
11 25 1 251 974	Mahle	Kolv 86, 22 + 0, 25	Pistone 86, 22 + 0, 25	Pistón 86, 2
11 25 1 251 975	Mahle	Kolv 86, 23 + 0, 25	Pistone 86, 23 + 0, 25	Pistón 86, 2
11 25 1 251 976	Mahle	Kolv 86, 46 + 0, 50	Pistone 86, 46 + 0, 50	Pistón 86, 4
11 25 1 251 977	Mahle	Kolv 86, 47 + 0, 50	Pistone 86, 47 + 0, 50	Pistón 86, 4
11 25 1 251 978	Mahle	Kolv 86, 48 + 0, 50	Pistone 86, 48 + 0, 50	Pistón 86, 4
11 25 1 251 979	Mahle	Kolv 86, 04	Pistone 86, 04	Pistón 86, 0
11 25 1 251 980	Mahle	Kolv 86, 05	Pistone 86, 05	Pistón 86, 0
11 25 1 251 981	Mahle	Kolv 86, 06	Pistone 86, 06	Pistón 86, 0
11 25 1 252 016	KS	Kolv 85, 96	Pistone 85, 96	Pistón 85, 9
~~11 25 1 252 017~~	KS	Kolv 85, 97	Pistone 85, 97	Pistón 85, 9
11 25 1 261 991	KS	Kolv 85, 97	Pistone 85, 97	Pistón 85, 9
11 25 1 252 018	KS	Kolv 85, 98	Pistone 85, 98	Pistón 85, 9
11 25 1 252 019	KS	Kolv 86, 21 + 0, 25	Pistone 86, 21 + 0, 25	Pistón 86, 2
11 25 1 252 020	KS	Kolv 86, 22 + 0, 25	Pistone 86, 22 + 0, 25	Pistón 86, 2
11 25 1 252 021	KS	Kolv 86, 23 + 0, 25	Pistone 86, 23 + 0, 25	Pistón 86, 2
11 25 1 252 022	KS	Kolv 86, 46 + 0, 50	Pistone 86, 46 + 0, 50	Pistón 86, 4
11 25 1 252 023	KS	Kolv 86, 47 + 0, 50	Pistone 86, 47 + 0, 50	Pistón 86, 4
11 25 1 252 024	KS	Kolv 86, 48 + 0, 50	Pistone 86, 48 + 0, 50	Pistón 86, 4
11 25 1 252 025	KS	Kolv 86, 04	Pistone 86, 04	Pistón 86, 0
11 25 1 252 026	KS	Kolv 86, 05	Pistone 86, 05	Pistón 86, 0
11 25 1 252 027	KS	Kolv 86, 06	Pistone 86, 06	Pistón 86, 0

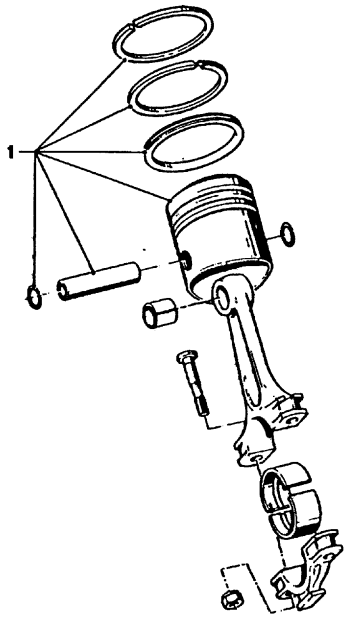

Teil-Nr.	Symbol	Teil-Benennung	Stück/E								USA							
			2800 CS	2800 CSA	3.0 CS	3.0 CSA	3.0 CSI		3.0 CS-L	3.0 CSI-L	2800 CS	2800 CSA	3.0 CS	3.0 CSA				
11 25 1 251 806	Mahle	Kolben 85,96	6	6							6	6						
11 25 1 251 807	Mahle	Kolben 85,97	6	6							6	6						
11 25 1 251 808	Mahle	Kolben 85,98	6	6							6	6						
11 25 1 251 809	Mahle	Kolben 86,21 + 0,25	6	6							6	6						
11 25 1 251 810	Mahle	Kolben 86,22 + 0,25	6	6							6	6						
11 25 1 251 811	Mahle	Kolben 86,23 + 0,25	6	6							6	6						
11 25 1 251 812	Mahle	Kolben 86,46 + 0,50	6	6							6	6						
11 25 1 251 813	Mahle	Kolben 86,47 + 0,50	6	6							6	6						
11 25 1 251 814	Mahle	Kolben 86,48 + 0,50	6	6							6	6						
11 25 1 251 815	Mahle	Kolben 86,04	6	6							6	6						
11 25 1 251 816	Mahle	Kolben 86,05	6	6							6	6						
11 25 1 251 817	Mahle	Kolben 86,06	6	6							6	6						
11 25 1 251 994	KS	Kolben 85,96	6	6							6	6						
11 25 1 251 995	KS	Kolben 85,97	6	6							6	6						
11 25 1 251 996	KS	Kolben 85,96	6	6							6	6						
11 25 1 251 997	KS	Kolben 86,21 + 0,25	6	6							6	6						
11 25 1 251 998	KS	Kolben 86,22 + 0,25	6	6							6	6						
11 25 1 251 999	KS	Kolben 86,23 + 0,25	6	6							6	6						
11 25 1 252 000	KS	Kolben 86,46 + 0,50	6	6							6	6						
11 25 1 252 001	KS	Kolben 86,47 + 0,50	6	6							6	6						
11 25 1 252 002	KS	Kolben 86,48 + 0,50	6	6							6	6						
11 25 1 252 003	KS	Kolben 86,04	6	6							6	6						
11 25 1 252 004	KS	Kolben 86,05	6	6							6	6						
11 25 1 252 005	KS	Kolben 86,06	6	6							6	6						

Bemerkungen Remarks Observations Opmerkingen Anmärkningar Osservazione Observaciones	Part No. No. de pièce Onderdeel-Nr.	Symbol	Denomination of parts	Dénomination de pièces	Benam
	11 25 1 251 806		Piston 85,96	Piston 85,96	Zuiger 85,9
	11 25 1 251 807		Piston 85,97	Piston 85,97	Zuiger 85,9
	11 25 1 251 808		Piston 85,98	Piston 85,98	Zuiger 85,9
	11 25 1 251 809		Piston 86,21 + 0,25	Piston 86,21 + 0,25	Zuiger 86,2
	11 25 1 251 810		Piston 86,22 + 0,25	Piston 86,22 + 0,25	Zuiger 86,2
	11 25 1 251 811		Piston 86,23 + 0,25	Piston 86,23 + 0,25	Zuiger 86,2
	11 25 1 251 812		Piston 86,46 + 0,50	Piston 86,46 + 0,50	Zuiger 86,4
	11 25 1 251 813		Piston 86,47 + 0,50	Piston 86,47 + 0,50	Zuiger 86,4
	11 25 1 251 814		Piston 86,48 + 0,50	Piston 86,48 + 0,50	Zuiger 86,4
	11 25 1 251 815		Piston 86,04	Piston 86,04	Zuiger 86,0
	11 25 1 251 816		Piston 86,05	Piston 86,05	Zuiger 86,0
	11 25 1 251 817		Piston 86,06	Piston 86,06	Zuiger 86,0
	11 25 1 251 994		Piston 85,96	Piston 85,96	Zuiger 85,9
	11 25 1 251 995		Piston 85,97	Piston 85,97	Zuiger 85,9
	11 25 1 251 996		Piston 85,96	Piston 85,96	Zuiger 85,9
	11 25 1 251 997		Piston 86,21 + 0,25	Piston 86,21 + 0,25	Zuiger 86,2
	11 25 1 251 998		Piston 86,22 + 0,25	Piston 86,22 + 0,25	Zuiger 86,2
	11 25 1 251 999		Piston 86,23 + 0,25	Piston 86,23 + 0,25	Zuiger 86,2
	11 25 1 252 000		Piston 86,46 + 0,50	Piston 86,46 + 0,50	Zuiger 86,4
	11 25 1 252 001		Piston 86,47 + 0,50	Piston 86,47 + 0,50	Zuiger 86,4
	11 25 1 252 002		Piston 86,48 + 0,50	Piston 86,48 + 0,50	Zuiger 86,4
	11 25 1 252 003		Piston 86,04	Piston 86,04	Zuiger 86,0
	11 25 1 252 004		Piston 86,05	Piston 86,05	Zuiger 86,0
	11 25 1 252 005		Piston 86,06	Piston 86,06	Zuiger 86,0

Reservdels-Nr N° de pezzo N° pieza	Symbol	Reservdels-benämning	Denominazione pezzo	Designa pieza
11 25 1 251 806		Kolv 85,96	Pistone 85,96	Pistón 85,9
11 25 1 251 807		Kolv 85,97	Pistone 85,97	Pistón 85,9
11 25 1 251 808		Kolv 85,98	Pistone 85,98	Pistón 85,9
11 25 1 251 809		Kolv 86,21 + 0,25	Pistone 86,21 + 0,25	Pistón 86,2
11 25 1 251 810		Kolv 86,22 + 0,25	Pistone 86,22 + 0,25	Pistón 86,2
11 25 1 251 811		Kolv 86,23 + 0,25	Pistone 86,23 + 0,25	Pistón 86,2
11 25 1 251 812		Kolv 86,46 + 0,50	Pistone 86,46 + 0,50	Pistón 86,4
11 25 1 251 813		Kolv 86,47 + 0,50	Pistone 86,47 + 0,50	Pistón 86,4
11 25 1 251 814		Kolv 86,48 + 0,50	Pistone 86,48 + 0,50	Pistón 86,4
11 25 1 251 815		Kolv 86,04	Pistone 86,04	Pistón 86,0
11 25 1 251 816		Kolv 86,05	Pistone 86,05	Pistón 86,0
11 25 1 251 817		Kolv 86,06	Pistone 86,06	Pistón 86,0
11 25 1 251 994		Kolv 85,96	Pistone 85,96	Pistón 85,9
11 25 1 251 995		Kolv 85,97	Pistone 85,97	Pistón 85,9
11 25 1 251 996		Kolv 85,96	Pistone 85,96	Pistón 85,9
11 25 1 251 997		Kolv 86,21 + 0,25	Pistone 86,21 + 0,25	Pistón 86,2
11 25 1 251 998		Kolv 86,22 + 0,25	Pistone 86,22 + 0,25	Pistón 86,2
11 25 1 251 999		Kolv 86,23 + 0,25	Pistone 86,23 + 0,25	Pistón 86,2
11 25 1 252 000		Kolv 86,46 + 0,50	Pistone 86,46 + 0,50	Pistón 86,4
11 25 1 252 001		Kolv 86,47 + 0,50	Pistone 86,47 + 0,50	Pistón 86,4
11 25 1 252 002		Kolv 86,48 + 0,50	Pistone 86,48 + 0,50	Pistón 86,4
11 25 1 252 003		Kolv 86,04	Pistone 86,04	Pistón 86,0
11 25 1 252 004		Kolv 86,05	Pistone 86,05	Pistón 86,0
11 25 1 252 005		Kolv 86,06	Pistone 86,06	Pistón 86,0

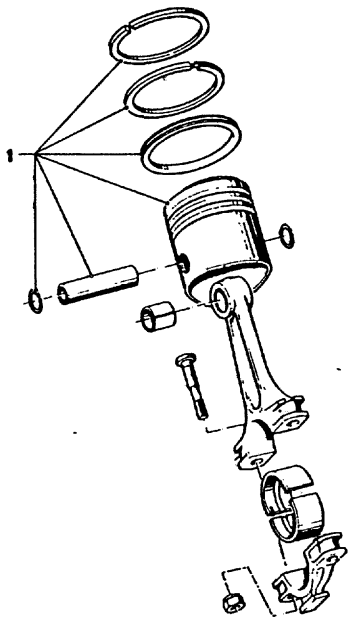

11
18

1/74

11	Bemerkungen Remarks Observations Opmerkingen Anmärkningar Osservazione Observaciones
18	

* 11 25 1 252 292
* 11 25 1 252 293
* 11 25 1 252 294
* 11 25 1 254 399
* 11 25 1 254 400
* 11 25 1 254 401

x

3.0 CS-L
Fg.-Nr. siehe Blatt 11/2

* 11 25 1 252 295 Fg→
* 11 25 1 252 296 Fg→
* 11 25 1 252 297 Fg→
* 11 25 1 254 402 Fg→
* 11 25 1 254 403 Fg→
* 11 25 1 254 404 Fg→

3001 CSL 2 276 001

Bild-Nr.	Teil-Nr.	Symbol	Teil-Benennung	Stück/E 2800 CS	2800 CSA	3.0 CS	3.0 CSA	3.0 CSi	3.0 CS-L	3.0 CSi-L	USA 2800 CS	2800 CSA	3.0 CS	3.0 CSA
1	* 11 25 1 252 292	Mahle	Kolben 88,96			6	6		6					
	* 11 25 1 252 293	Mahle	Kolben 88 97			6	6		6					
	* 11 25 1 252 294	Mahle	Kolben 88,98			6	6		6					
	* 11 25 1 252 295	Mahle	Kolben 89,21 + 0,25			6	6		6					
	* 11 25 1 252 296	Mahle	Kolben 89,22 + 0,25			6	6		6					
	* 11 25 1 252 297	Mahle	Kolben 89,23 + 0,25			6	6		6					
	11 25 1 252 298	Mahle	Kolben 89,46 + 0,50			6	6		6					
	11 25 1 252 299	Mahle	Kolben 89,47 + 0,50			6	6		6					
	11 25 1 252 300	Mahle	Kolben 89,48 + 0,50			6	6		6					
	11 25 1 252 301	Mahle	Kolben 89,04			6	6		6					
	11 25 1 252 302	Mahle	Kolben 89,05			6	6		6					
	11 25 1 252 303	Mahle	Kolben 89,06			6	6		6					
	* 11 25 1 254 399	KS	Kolben 88,96			6	6		6					
	* 11 25 1 254 400	KS	Kolben 88,97			6	6		6					
	* 11 25 1 254 401	KS	Kolben 88,98			6	6		6					
	* 11 25 1 254 402	KS	Kolben 89,21 + 0,25			6	6		6					
	* 11 25 1 254 403	KS	Kolben 89,22 + 0,25			6	6		6					
	* 11 25 1 254 404	KS	Kolben 89,23 + 0,25			6	6		6					
	11 25 1 254 405	KS	Kolben 89,46 + 0,50			6	6		6					
	11 25 1 254 406	KS	Kolben 89,47 + 0,50			6	6		6					
	11 25 1 254 407	KS	Kolben 89,48 + 0,50			6	6		6					
	11 25 1 258 843	Nural	Kolben 88,96			6	6							
	11 25 1 258 844	Nural	Kolben 88,97			6	6							
	11 25 1 258 845	Nural	Kolben 88,98			6	6							

Part No. No. de pièce Onderdeel-Nr.	Symbol	Denomination of parts	Dénomination de pièces	Benar
* 11 25 1 252 292	Mahle	Piston 88,96	Piston 86,96	Zuiger 86,
* 11 25 1 252 293	Mahle	Piston 88,97	Piston 88,97	Zuiger 88,
* 11 25 1 252 294	Mahle	Piston 88,98	Piston 88,98	Zuiger 88,
* 11 25 1 252 295	Mahle	Piston 89,21 + 0,25	Piston 89,21 + 0,25	Zuiger 89,
* 11 25 1 252 296	Mahle	Piston 89,22 + 0,25	Piston 89,22 + 0,25	Zuiger 89,
* 11 25 1 252 297	Mahle	Piston 89,23 + 0,25	Piston 89,23 + 0,25	Zuiger 89,
11 25 1 252 298	Mahle	Piston 89,46 + 0,50	Piston 89,46 + 0,50	Zuiger 89,
11 25 1 252 299	Mahle	Piston 89,47 + 0,50	Piston 89,47 + 0,50	Zuiger 89,
11 25 1 252 300	Mahle	Piston 89,48 + 0,50	Piston 89,48 + 0,50	Zuiger 89,
11 25 1 252 301	Mahle	Piston 89,04	Piston 89,04	Zuiger 89,
11 25 1 252 302	Mahle	Piston 89,05	Piston 89,05	Zuiger 89,
11 25 1 252 303	Mahle	Piston 89,06	Piston 89,06	Zuiger 89,
* 11 25 1 254 399	KS	Piston 88,96	Piston 88,96	Zuiger 88,
* 11 25 1 254 400	KS	Piston 88,97	Piston 88,97	Zuiger 88,
* 11 25 1 254 401	KS	Piston 88,98	Piston 88,98	Zuiger 88,
* 11 25 1 254 402	KS	Piston 89,21 + 0,25	Piston 89,21 + 0,25	Zuiger 89,
* 11 25 1 254 403	KS	Piston 89,22 + 0,25	Piston 89,22 + 0,25	Zuiger 89,
* 11 25 1 254 404	KS	Piston 89,23 + 0,25	Piston 89,23 + 0,25	Zuiger 89,
11 25 1 254 405	KS	Piston 89,46 + 0,50	Piston 89,46 + 0,50	Zuiger 89,
11 25 1 254 406	KS	Piston 89,47 + 0,50	Piston 89,47 + 0,50	Zuiger 89,
11 25 1 254 407	KS	Piston 89,48 + 0,50	Piston 89,48 + 0,50	Zuiger 89,
11 25 1 258 843	Nural	Piston 88,96	Piston 88,96	Zuiger 88,
11 25 1 258 844	Nural	Piston 88,97	Piston 88,97	Zuiger 88,
11 25 1 258 845	Nural	Piston 88,98	Piston 88,98	Zuiger 88,

Reservdels-Nr N° de pezzo N° pieza	Symbol	Reservdels-benämning	Denominazione pezzo	Design. piez
* 11 25 1 252 292	Mahle	Kolv 88,96	Pistone 88,96	Pistón 88,
* 11 25 1 252 293	Mahle	Kolv 88,97	Pistone 88,97	Pistón 88,
* 11 25 1 252 294	Mahle	Kolv 88,98	Pistone 88,98	Pistón 88,
* 11 25 1 252 295	Mahle	Kolv 89,21 + 0,25	Pistone 89,21 + 0,25	Pistón 89,
* 11 25 1 252 296	Mahle	Kolv 89,22 + 0,25	Pistone 89,22 + 0,25	Pistón 89,
* 11 25 1 252 297	Mahle	Kolv 89,23 + 0,25	Pistone 89,23 + 0,25	Pistón 89,
11 25 1 252 298	Mahle	Kolv 89,46 + 0,50	Pistone 89,46 + 0,50	Pistón 89,
11 25 1 252 299	Mahle	Kolv 89,47 + 0,50	Pistone 89,47 + 0,50	Pistón 89,
11 25 1 252 300	Mahle	Kolv 89,48 + 0,50	Pistone 89,48 + 0,50	Pistón 89,
11 25 1 252 301	Mahle	Kolv 89,04	Pistone 89,04	Pistón 89,
11 25 1 252 302	Mahle	Kolv 89,05	Pistone 89,05	Pistón 89,
11 25 1 252 303	Mahle	Kolv 89,06	Pistone 89,06	Pistón 89,
* 11 25 1 254 399	KS	Kolv 88,96	Pistone 88,96	Pistón 88,
* 11 25 1 254 400	KS	Kolv 88,97	Pistone 88,97	Pistón 88,
* 11 25 1 254 401	KS	Kolv 88,98	Pistone 88,98	Pistón 88,
* 11 25 1 254 402	KS	Kolv 89,21 + 0,25	Pistone 89,21 + 0,25	Pistón 89,
* 11 25 1 254 403	KS	Kolv 89,22 + 0,25	Pistone 89,22 + 0,25	Pistón 89,
* 11 25 1 254 404	KS	Kolv 89,23 + 0,25	Pistone 89,23 + 0,25	Pistón 89,
11 25 1 254 405	KS	Kolv 89,46 + 0,50	Pistone 89,46 + 0,50	Pistón 89,
11 25 1 254 406	KS	Kolv 89,47 + 0,50	Pistone 89,47 + 0,50	Pistón 89,
11 25 1 254 407	KS	Kolv 89,48 + 0,50	Pistone 89,48 + 0,50	Pistón 89,
11 25 1 258 843	Nural	Kolv 88,96	Pistone 88,96	Pistón 88,
11 25 1 258 844	Nural	Kolv 88,97	Pistone 88,97	Pistón 88,
11 25 1 258 845	Nural	Kolv 88,98	Pistone 88,98	Pistón 88,

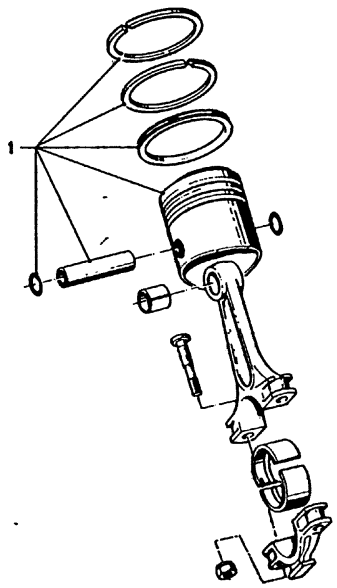

11
19

4/75

Teil-Nr.	Symbol	Teil-Benennung	Stück/E 2.5 CS	2.5 CSA	2800 CS	2800 CSA	3.0 CS	3.0 CSA	3.0 CSI		3.0 CSI-L	3.0 CSH-L			USA 2800 CS	2800 CSA	3.0 CS	3.0 CSA						
11 25 1 256 778	Mahle	Kolben 88,96														6	6							
11 25 1 256 779	Mahle	Kolben 88,97														6	6							
11 25 1 256 780	Mahle	Kolben 88,98														6	6							
11 25 1 256 781	Mahle	Kolben 89,21 + 0,25														6	6							
* ~~11 25 1 256 782~~	Mahle	Kolben 89,22 + 0,25														6	6							
* ~~11 25 1 256 783~~	Mahle	Kolben 89,23 + 0,25														6	6							
* 11 25 1 261 945	Mahle	Kolben 89,22 + 0,25														6	6							
* ~~11 25 1 256 784~~	Mahle	Kolben 89,46 + 0,50														6	6							
11 25 1 256 785	Mahle	Kolben 89,47 + 0,50														6	6							
* ~~11 25 1 256 786~~	Mahle	Kolben 89,48 + 0,50														6	6							
* 11 25 1 261 946	Mahle	Kolben 89,47 + 0,50														6	6							
11 25 1 256 787	Mahle	Kolben 89,04														6	6							
11 25 1 256 788	Mahle	Kolben 89,05														6	6							
11 25 1 256 789	Mahle	Kolben 89,06														6	6							
11 25 1 256 827	KS	Kolben 88,96														6	6							
11 25 1 256 828	KS	Kolben 88,97														6	6							
11 25 1 256 829	KS	Kolben 88,98														6	6							
11 25 1 256 830	KS	Kolben 89,21 + 0,25														6	6							
* ~~11 25 1 256 831~~	KS	Kolben 89,22 + 0,25														6	6							
* ~~11 25 1 256 832~~	KS	Kolben 89,23 + 0,25														6	6							
* 11 25 1 261 950	KS	Kolben 89,22 + 0,25														6	6							
* ~~11 25 1 256 833~~	KS	Kolben 89,46 + 0,50														6	6							
* ~~11 25 1 256 834~~	KS	Kolben 89,47 + 0,50														6	6							
* ~~11 35 2 256 835~~	KS	Kolben 89,48 + 0,50														6	6							
* 11 25 1 261 951	KS	Kolben 89,47 + 0,50														6	6							

4/75 **11 / 19**

Bemerkungen
Remarks
Observations
Opmerkingen
Anmärkningar
Osservazione
Observaciones

* ~~11 25 1 256 782~~
* ~~11 25 1 256 783~~
→ * 11 25 1 261 945

* ~~11 25 1 256 784~~
* ~~11 25 1 256 786~~
→ * 11 25 1 261 946

* ~~11 25 1 256 831~~
* ~~11 25 1 256 832~~
→ * 11 25 1 261 950

* ~~11 25 1 256 833~~
* ~~11 25 1 256 834~~
* ~~11 25 1 256 835~~
→ * 11 25 1 261 951

Part No. No. de pièce Onderdeel-Nr.	Symbol	Denomination of parts	Dénomination de pièces	Benam
11 25 1 256 778	Mahle	Piston 88,96	Piston 88,96	Zuiger 88,9
11 25 1 256 779	Mahle	Piston 88,97	Piston 88,97	Zuiger 88,9
11 25 1 256 780	Mahle	Piston 88,98	Piston 88,98	Zuiger 88,9
11 25 1 256 781	Mahle	Piston 89,21 + 0,25	Piston 89,21 - 0,25	Zuiger 89,2
* ~~11 25 1 256 782~~	Mahle	Piston 89,22 + 0,25	Piston 89,22 + 0,25	Zuiger 89,2
* ~~11 25 1 256 783~~	Mahle	Piston 89,23 + 0,25	Piston 89,23 + 0,25	Zuiger 89,2
* 11 25 1 261 945	Mahle	Piston 89,22 + 0,25	Piston 89,22 - 0,25	Zuiger 89,2
* ~~11 25 1 256 784~~	Mahle	Piston 89,46 + 0,50	Piston 89,46 - 0,50	Zuiger 89,4
11 25 1 256 785	Mahle	Piston 89,47 + 0,50	Piston 89,47 - 0,50	Zuiger 89,4
* ~~11 25 1 256 786~~	Mahle	Piston 89,48 + 0,50	Piston 89,48 - 0,50	Zuiger 89,4
* 11 25 1 261 946	Mahle	Piston 89,47 + 0,50	Piston 89,47 - 0,50	Zuiger 89,4
11 25 1 256 787	Mahle	Piston 89,04	Piston 89,04	Zuiger 89,0
11 25 1 256 788	Mahle	Piston 89,05	Piston 89,05	Zuiger 89,0
11 25 1 256 789	Mahle	Piston 89,06	Piston 89,06	Zuiger 89,0
11 25 1 256 827	KS	Piston 88,96	Piston 88,96	Zuiger 88,9
11 25 1 256 828	KS	Piston 88,97	Piston 88,97	Zuiger 88,9
11 25 1 256 829	KS	Piston 88,98	Piston 88,98	Zuiger 88,9
11 25 1 256 830	KS	Piston 89,21 + 0,25	Piston 89,21 - 0,25	Zuiger 89,2
* ~~11 25 1 256 831~~	KS	Piston 89,22 + 0,25	Piston 89,22 - 0,25	Zuiger 89,2
* ~~11 25 1 256 832~~	KS	Piston 89,23 + 0,25	Piston 89,23 - 0,25	Zuiger 89,2
* 11 25 1 261 950	KS	Piston 89,22 + 0,25	Piston 89,22 - 0,25	Zuiger 89,2
* ~~11 25 1 256 833~~	KS	Piston 89,46 + 0,50	Piston 89,46 + 0,50	Zuiger 89,4
* ~~11 25 1 256 834~~	KS	Piston 89,47 + 0,50	Piston 89,47 + 0,50	Zuiger 89,4
* ~~11 35 2 256 835~~	KS	Piston 89,48 + 0,50	Piston 89,48 + 0,50	Zuiger 89,4
* 11 25 1 261 951	KS	Piston 89,47 + 0,50	Piston 89,47 - 0,50	Zuiger 89,4

Reservdels-Nr. N° de pezzo N° pieza	Symbol	Reservdels-benämning	Denominazione pezzo	Designa pieza
11 25 1 256 778	Mahle	Kolv 88,96	Pistone 88,96	Pistón 88,9
11 25 1 256 779	Mahle	Kolv 88,97	Pistone 88,97	Pistón 88,9
11 25 1 256 780	Mahle	Kolv 88,98	Pistone 88,98	Pistón 88,9
11 25 1 256 781	Mahle	Kolv 89,21 + 0,25	Pistone 89,21 - 0,25	Pistón 89,2
* ~~11 25 1 256 782~~	Mahle	Kolv 89,22 + 0,25	Pistone 89,22 - 0,25	Pistón 89,2
* ~~11 25 1 256 783~~	Mahle	Kolv 89,23 + 0,25	Pistone 89,23 - 0,25	Pistón 89,2
* 11 25 1 261 945	Mahle	Kolv 89,22 + 0,25	Pistone 89,22 - 0,25	Pistón 89,2
* ~~11 25 1 256 784~~	Mahle	Kolv 89,46 + 0,50	Pistone 89,46 - 0,50	Pistón 89,4
11 25 1 256 785	Mahle	Kolv 89,47 + 0,50	Pistone 89,47 - 0,50	Pistón 89,4
* ~~11 25 1 256 786~~	Mahle	Kolv 89,48 + 0,50	Pistone 89,48 - 0,50	Pistón 89,4
* 11 25 1 261 946	Mahle	Kolv 89,47 + 0,50	Pistone 89,47 - 0,50	Pistón 89,4
11 25 1 256 787	Mahle	Kolv 89,04	Pistone 89,04	Pistón 89,0
11 25 1 256 788	Mahle	Kolv 89,05	Pistone 89,05	Pistón 89,0
11 25 1 256 789	Mahle	Kolv 89,06	Pistone 89,06	Pistón 89,0
11 25 1 256 827	KS	Kolv 88,96	Pistone 88,96	Pistón 88,9
11 25 1 256 828	KS	Kolv 88,97	Pistone 88,97	Pistón 88,9
11 25 1 256 829	KS	Kolv 88,98	Pistone 88,98	Pistón 88,9
11 25 1 256 830	KS	Kolv 89,21 + 0,25	Pistone 89,21 - 0,25	Pistón 89,2
* ~~11 25 1 256 831~~	KS	Kolv 89,22 + 0,25	Pistone 89,22 - 0,25	Pistón 89,2
* ~~11 25 1 256 832~~	KS	Kolv 89,23 + 0,25	Pistone 89,23 - 0,25	Pistón 89,2
* 11 25 1 261 950	KS	Kolv 89,22 + 0,25	Pistone 89,22 - 0,25	Pistón 89,2
* ~~11 25 1 256 833~~	KS	Kolv 89,46 + 0,50	Pistone 89,46 - 0,50	Pistón 89,4
* ~~11 25 1 256 834~~	KS	Kolv 89,47 + 0,50	Pistone 89,47 - 0,50	Pistón 89,4
* ~~11 35 2 256 835~~	KS	Kolv 89,48 + 0,50	Pistone 89,48 - 0,50	Pistón 89,4
* 11 25 1 261 951	KS	Kolv 89,47 + 0,50	Pistone 89,47 - 0,50	Pistón 89,4

Bemerkungen
Remarks
Observations
Opmerkingen
Anmärkningar
Osservazione
Observaciones

**3.0 CSi-L × Motor 3001

* ~~11 25 1 254 860~~ ⊃
* 11 25 1 261 970

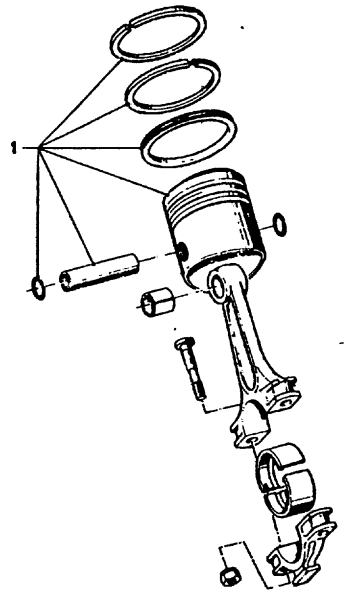

11
20

4/75

Teil-Nr.	Symbol	Teil-Benennung	Stück/E 2.5 CS	2.5 CSA	2800 CS	2800 CSA	3.0 CS	3.0 CSA	3.0 CSi	3.0 CSi-L	3.0 CSi-L	L 3A 2800 CS	2800 CSA	3.0 CS	3.0 CSA
11 25 1 254 849	Mahle	Kolben 88,96							6						
* ~~11 25 1 254 860~~	Mahle	Kolben 88,97							6						
* 11 25 1 261 970	Mahle	Kolben 88, 97							6						
11 25 1 254 851	Mahle	Kolben 88,98							6						
11 25 1 254 852	Mahle	Kolben 89,21 + 0,25							6		6				
11 25 1 254 853	Mahle	Kolben 89,22 + 0,25							6		6				
11 25 1 254 854	Mahle	Kolben 89,23 + 0,25							6		6				
11 25 1 254 855	Mahle	Kolben 89,46 + 0,50							6		6				
11 25 1 254 856	Mahle	Kolben 89,47 + 0,50							6		6				
11 25 1 254 857	Mahle	Kolben 89,48 + 0,50							6		6				
11 25 1 254 858	Mahle	Kolben 89,04							6						
11 25 1 254 859	Mahle	Kolben 89,05							6						
11 25 1 254 860	Mahle	Kolben 89,06							6						
11 25 1 256 330	KS	Kolben 88,96							6						
11 25 1 256 331	KS	Kolben 88,97							6						
11 25 1 256 332	KS	Kolben 88,98							6						
11 25 1 256 333	KS	Kolben 89,21 + 0,25							6		6				
11 25 1 256 334	KS	Kolben 89,22 + 0,25							6		6				
11 25 1 256 335	KS	Kolben 89,23 + 0,25							6		6				
11 25 1 256 336	KS	Kolben 89,46 + 0,50							6		6				
11 25 1 256 337	KS	Kolben 89,47 + 0,50							6		6				
11 25 1 256 338	KS	Kolben 89,48 + 0,50							6		6				
11 25 1 260 611	Alcan	Kolben 88,96							6						
11 25 1 260 612	Alcan	Kolben 88,97							6						
11 25 1 260 613	Alcan	Kolben 88,98							6						

Part No. No. de pièce Onderdeel-Nr.	Symbol	Denomination of parts	Dénomination de pièces	Benami
11 25 1 254 849	Mahle	Piston 88,96	Piston 88,96	Zuiger 88,9
* ~~11 25 1 254 860~~	Mahle	Piston 88,97	Piston 88,97	Zuiger 88,9
* 11 25 1 261 970	Mahle	Piston 88, 97	Piston 88, 97	Zuiger 88, 9
11 25 1 254 851	Mahle	Piston 88,98	Piston 88,98	Zuiger 88,9
11 25 1 254 852	Mahle	Piston 89,21 + 0,25	Piston 89,21 + 0,25	Zuiger 89,21
11 25 1 254 853	Mahle	Piston 89,22 + 0,25	Piston 89,22 + 0,25	Zuiger 89,22
11 25 1 254 854	Mahle	Piston 89,23 + 0,25	Piston 89,23 + 0,25	Zuiger 89,23
11 25 1 254 855	Mahle	Piston 89,46 + 0,50	Piston 89,46 + 0,50	Zuiger 89,46
11 25 1 254 856	Mahle	Piston 89,47 + 0,50	Piston 89,47 + 0,50	Zuiger 89,47
11 25 1 254 857	Mahle	Piston 89,48 + 0,50	Piston 89,48 + 0,50	Zuiger 89,48
11 25 1 254 858	Mahle	Piston 89,04	Piston 89,04	Zuiger 89,04
11 25 1 254 859	Mahle	Piston 89,05	Piston 89,05	Zuiger 89,05
11 25 1 254 860	Mahle	Piston 89,06	Piston 89,06	Zuiger 89,06
11 25 1 256 330	KS	Piston 88,96	Piston 88,96	Zuiger 88,96
11 25 1 256 331	KS	Piston 88,97	Piston 88,97	Zuiger 88,97
11 25 1 256 332	KS	Piston 88,98	Piston 88,98	Zuiger 88,98
11 25 1 256 333	KS	Piston 89,21 + 0,25	Piston 89,21 + 0,25	Zuiger 89,21
11 25 1 256 334	KS	Piston 89,22 + 0,25	Piston 89,22 + 0,25	Zuiger 89,22
11 25 1 256 335	KS	Piston 89,23 + 0,25	Piston 89,23 + 0,25	Zuiger 89,23
11 25 1 256 336	KS	Piston 89,46 + 0,50	Piston 89,46 + 0,50	Zuiger 89,46
11 25 1 256 337	KS	Piston 89,47 + 0,50	Piston 89,47 + 0,50	Zuiger 89,47
11 25 1 256 338	KS	Piston 89,48 + 0,50	Piston 89,48 + 0,50	Zuiger 89,48
11 25 1 260 611	Alcan	Piston 88,96	Piston 88,96	Zuiger 88,96
11 25 1 260 612	Alcan	Piston 88,97	Piston 88,97	Zuiger 88,97
11 25 1 260 613	Alcan	Piston 88,98	Piston 88,98	Zuiger 88,98

Reservdels-Nr. N° de pezzo N° pieza	Symbol	Reservdels-benämning	Denominazione pezzo	Designac pieza
11 25 1 254 849	Mahle	Kolv 88,96	Pistone 88,96	Pistón 88,96
* ~~11 25 1 254 860~~	Mahle	Kolv 88,97	Pistone 88,97	Pistón 88,97
* 11 25 1 261 970	Mahle	Kolv 88, 97	Pistone 88, 97	Pistón 88, 97
11 25 1 254 851	Mahle	Kolv 88,98	Pistone 88,98	Pistón 88,98
11 25 1 254 852	Mahle	Kolv 89,21 + 0,25	Pistone 89,21 + 0,25	Pistón 89,21
11 25 1 254 853	Mahle	Kolv 89,22 + 0,25	Pistone 89,22 + 0,25	Pistón 89,22
11 25 1 254 854	Mahle	Kolv 89,23 + 0,25	Pistone 89,23 + 0,25	Pistón 89,23
11 25 1 254 855	Mahle	Kolv 89,46 + 0,50	Pistone 89,46 + 0,50	Pistón 89,46
11 25 1 254 856	Mahle	Kolv 89,47 + 0,50	Pistone 89,47 + 0,50	Pistón 89,47
11 25 1 254 857	Mahle	Kolv 89,48 + 0,50	Pistone 89,48 + 0,50	Pistón 89,48
11 25 1 254 858	Mahle	Kolv 89,04	Pistone 89,04	Pistón 89,04
11 25 1 254 859	Mahle	Kolv 89,05	Pistone 89,05	Pistón 89,05
11 25 1 254 860	Mahle	Kolv 89,06	Pistone 89,06	Pistón 89,06
11 25 1 256 330	KS	Kolv 88,96	Pistone 88,96	Pistón 88,96
11 25 1 256 331	KS	Kolv 88,97	Pistone 88,97	Pistón 88,97
11 25 1 256 332	KS	Kolv 88,98	Pistone 88,97	Pistón 88,98
11 25 1 256 333	KS	Kolv 89,21 + 0,25	Pistone 89,21 + 0,25	Pistón 89,21
11 25 1 256 334	KS	Kolv 89,22 + 0,25	Pistone 89,22 + 0,25	Pistón 89,22
11 25 1 256 335	KS	Kolv 89,23 + 0,25	Pistone 89,23 + 0,25	Pistón 89,23
11 25 1 256 336	KS	Kolv 89,46 + 0,50	Pistone 89,46 + 0,50	Pistón 89,46
11 25 1 256 337	KS	Kolv 89,47 + 0,50	Pistone 89,47 + 0,50	Pistón 89,47
11 25 1 256 338	KS	Kolv 89,48 + 0,50	Pistone 89,48 + 0,50	Pistón 89,48
11 25 1 260 611	Alcan	Kolv 88,96	Pistone 88,96	Pistón 88,96
11 25 1 260 612	Alcan	Kolv 88,97	Pistone 88,97	Pistón 88,97
11 25 1 260 613	Alcan	Kolv 88,98	Pistone 88,98	Pistón 88,98

**

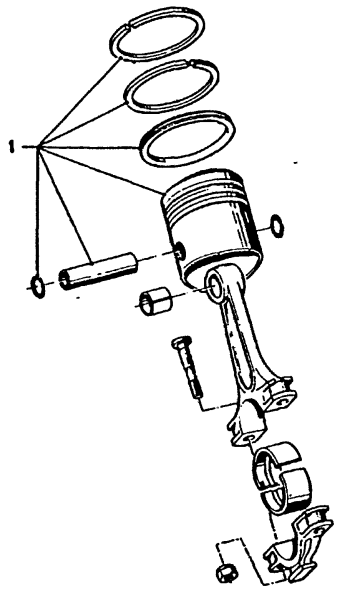

11
21
4/75

Teil-Nr.	Symbol	Teil-Benennung	Stück/E										USA								
			2.5 CS	2.5 CSA	2800 CS	2800 CSA	3.0 CS	3.0 CSA	3.0 CSi		3.0 CS-L	3.0 CSi-L	2800 CS	2800 CSA	3.0 CS	3.0 CSA					
11 25 1 259 941	Mahle	Kolben 89,21 + 0,25									6										
11 25 1 259 940	Mahle	Kolben 89,22 + 0,25									6										
11 25 1 259 939	Mahle	Kolben 89,23 + 0,25									6										
11 25 1 262 029	Mahle	Kolben 89,30 + 0,25									6										
11 25 1 259 944	Mahle	Kolben 89,46 + 0,50									6										
11 25 1 259 943	Mahle	Kolben 89,47 + 0,50									6										
11 25 1 259 942	Mahle	Kolben 89,48 + 0,50									6										

4/75 **11** / **21**

Bemerkungen
Remarks
Observations
Opmerkingen
Anmärkningar
Osservazione
Observaciones

** 3.0 CSi-L ✕ Motor 3153

Part No. No. de pièce Onderdeel-Nr.	Symbol	Denomination of parts	Dénomination de pièces	Benaming
11 25 1 259 941	Mahle	Piston 89,21 + 0,25	Piston 89,21 + 0,25	Zuiger 89,21 +
11 25 1 259 940	Mahle	Piston 89,22 + 0,25	Piston 89,22 + 0,25	Zuiger 89,22 +
11 25 1 259 939	Mahle	Piston 89,23 + 0,25	Piston 89,23 + 0,25	Zuiger 89,23 +
11 25 1 262 029	Mahle	Piston 89,30 + 0,25	Piston 89,30 + 0,25	Zuiger 89,30 +
11 25 1 259 944	Mahle	Piston 89,46 + 0,50	Piston 89,46 + 0,50	Zuiger 89,46 +
11 25 1 259 943	Mahle	Piston 89,47 + 0,50	Piston 89,47 + 0,50	Zuiger 89,47 +
11 25 1 259 942	Mahle	Piston 89,48 + 0,50	Piston 89,48 + 0,50	Zuiger 89,48 +

Reservdels-Nr N° de pezzo N° pieza	Symbol	Reservdels-benämning	Denominazione pezzo	Designació pieza
11 25 1 259 941	Mahle	Kolv 89,21 + 0,25	Pistone 89,21 + 0,25	Pistón 89,21 +
11 25 1 259 940	Mahle	Kolv 89,22 + 0,25	Pistone 89,22 + 0,25	Pistón 89,22 +
11 25 1 259 939	Mahle	Kolv 89,23 + 0,25	Pistone 89,23 + 0,25	Pistón 89,23 +
11 25 1 262 029	Mahle	Kolv 89,30 + 0,25	Pistone 89,30 - 0,25	Pistón 89,30 -
11 25 1 259 944	Mahle	Kolv 89,46 + 0,50	Pistone 89,46 + 0,50	Pistón 89,46 +
11 25 1 259 943	Mahle	Kolv 89,47 + 0,50	Pistone 89,47 + 0,50	Pistón 89,47 +
11 25 1 259 942	Mahle	Kolv 89,48 + 0,50	Pistone 89,48 + 0,50	Pistón 89,48 +

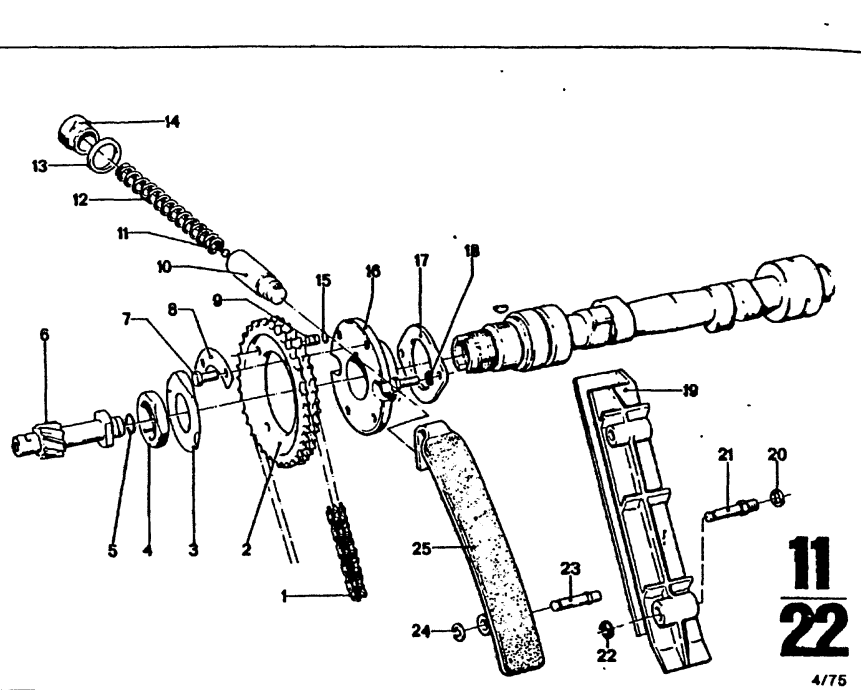

Bild-Nr.	Teil-Nr.	Symbol	Teil-Benennung	Stück/E										USA			
				2.5 CS	2.5 CSA	2800 CS	2800 CSA	3.0 CS	3.0 CSA	3.0 CSI		3.0 CSI-L	3.0 CSI-L	2800 CS	2800 CSA	3.0 CS	3.0 CSA
1	11 31 0 731 105		Steuerkette	1	1	1	1	1	1	1		1	1	1	1	1	1
2	11 31 1 253 112		Kettenrad	1	1	1	1	1	1	1		1	1	1	1	1	1
3	11 31 1 250 095		Sicherungsblech	1	1	1	1	1	1	1		1	1	1	1	1	1
4	11 31 1 250 096		Sechskantmutter	1	1	1	1	1	1	1		1	1	1	1	1	1
5	11 31 1 250 092		Rundschnurring	1	1	1	1	1	1	1		1	1	1	1	1	1
6	11 31 1 250 091		Schraubenrad	1	1	1	1	1	1	1		1	1	1	1	1	1
7	07 11 9 913 466		Schraube M 6 x 15	6	6	6	6	6	6	6		6	6	6	6	6	6
8	11 31 1 250 094		Sicherungsblech	2	2	2	2	2	2	2		2	2	2	2	2	2
9	11 31 0 531 122		Zylinderstift	1	1	1	1	1	1	1		1	1	1	1	1	1
10	11 31 0 631 131		Kolben	1	1	1	1	1	1	1		1	1	1	1	1	1
11	07 11 9 986 250		Kugel 5	1	1	1	1	1	1	1		1	1	1	1	1	1
12	11 31 0 731 115		Druckfeder	1	1	1	1	1	1	1		1	1	1	1	1	1
13	07 11 9 963 357		DTRG 22 x 27	1	1	1	1	1	1	1		1	1	1	1	1	1
14	11 31 0 631 139		Verschlußschraube	1	1	1	1	1	1	1		1	1	1	1	1	1
15	11 31 0 531 126		Sprengring	1	1	1	1	1	1	1		1	1	1	1	1	1
16	11 31 1 250 058		Flansch	1	1	1	1	1	1	1		1	1	1	1	1	1
17	11 31 1 250 093		Führungsblech	1	1	1	1	1	1	1		1	1	1	1	1	1
18	07 11 9 932 072		Federscheibe B 6	2	2	2	2	2	2	2		2	2	2	2	2	2
19	11 31 1 253 236		Gleitschiene	1	1	1	1	1	1	1		1	1	1	1	1	1
20	07 11 9 931 067		Scheibe 8,4	2	2	2	2	2	2	2		2	2	2	2	2	2
21	11 31 0 631 149		Lagerbolzen	2	2	2	2	2	2	2		2	2	2	2	2	2
22	07 11 9 932 832		Sicherungsscheibe 5	2	2	2	2	2	2	2		2	2	2	2	2	2
23	11 31 0 701 105		Lagerbolzen	1	1	1	1	1	1	1		1	1	1	1	1	1
24	07 11 9 932 842		Sicherungsscheibe 6	1	1	1	1	1	1	1		1	1	1	1	1	1
25	11 31 1 257 312	U	Spannschiene	1	1	1	1	1	1	1		1	1	1	1	1	1
	11 31 1 262 273		Spannschiene	1	1	1	1	1	1	1		1	1	1	1	1	1

4/75 **11** / **22**

Bemerkungen
Remarks
Observations
Opmerkingen
Anmärkningar
Osservazione
Observaciones

Part No. No. de pièce Onderdeel-Nr.	Symbol	Denomination of parts	Dénomination de pièces	Benaming
11 31 0 731 105		Timing chain	Chaîne de commande	Distributie ke
11 31 1 253 112		Sprocket wheel	Roue à chaîne	Kettingwiel
11 31 1 250 095		Lock plate	Tôle de sécurité	Borgplaat
11 31 1 250 096		Hex nut	Ecrou à six pans	Zeskantmoer
11 31 1 250 092		String ring	Anneau à corde	O-ring
11 31 1 250 091		Helical gear	Roue hélicoïdal	Boutwiel
07 11 9 913 466		Screw M 6 x 15	Vis M 6 x 15	Bout M 6 x 15
11 31 1 250 094		Lock plate	Tôle de sécurité	Borgplaat
11 31 0 531 122		Cylinder pin	Goupille cylindrique	Cilinderpen
11 31 0 631 131		Piston	Piston	Zuiger
07 11 9 986 250		Ball 5	Bille 5	Kogel 5
11 31 0 731 115		Compression spring	Ressort de pression	Drukveer
07 11 9 963 357		DTRG 22 x 27	DTRG 22 x 27	DTRG 22 x 27
11 31 0 631 139		Plug screw	Vis de serrure	Plug
11 31 0 531 126		Snap ring	Anneau d'expansion	Verende sluitr
11 31 1 250 058		Flange	Bride	Flens
11 31 1 250 093		Guide plate	Tôle de guidage	Geleideplaat
07 11 9 932 072		Spring washer B 6	Disque élastique B 6	Veerring B 6
11 31 1 253 236		Slide rail	Rail de glissage	Glijtstuk
07 11 9 931 067		Washer 8,4	Disque 8,4	Ring 8,4
11 31 0 631 149		Fitting bolt	Boulon de palier	Lagerpen
07 11 9 932 832		Lock washer 5	Disque sécurité 5	Sluitring 5
11 31 0 701 105		Fitting bolt	Boulon de palier	Lagerpen
07 11 9 932 842		Lock washer 6	Disque sécurité 6	Sluitring 6
11 31 1 257 312	U	Tension rail	Rail de tension	Spanstuk
11 31 1 262 273		Tension rail	Rail de tension	Spanstuk

Reservdels-Nr N° de pezzo N° pieza	Symbol	Reservdels-benämning	Denominazione pezzo	Designaci pieza
11 31 0 731 105		Transm. kedja	Catena di distribuz.	Cadena de dist
11 31 1 253 112		Kamdrev	Pignone per catena	Rueda de cade
11 31 1 250 095		Låsbleck	Lamiera di sicurezza	Chapa de frena
11 31 1 250 096		Mutter	Dado esagonale	Tuerca hexago
11 31 1 250 092		O-ring	Anello torico	Junta toroidal
11 31 1 250 091		Kugghjul	Ruota ipoide	Rueda helicoic
07 11 9 913 466		Bult M 6 x 15	Vite M 6 x 15	Tornillo M 6 x
11 31 1 250 094		Låsbleck	Lamiera di sicurezza	Chapa de frena
11 31 0 531 122		Cylinderstift	Perno cilíndrico	Pasador cilínd
11 31 0 631 131		Kolv	Pistone	Pistón
07 11 9 986 250		Kula 5	Sfera 5	Bola 5
11 31 0 731 115		Tryckfjäder	Molla di compressione	Muelle de pres
07 11 9 963 357		DTRG 22 x 27	DTRG 22 x 27	DTRG 22 x 27
11 31 0 631 139		Plugg	Vite di chiusura	Tornillo de cie
11 31 0 531 126		Låsring	Anello d'arresto	Anillo de muel
11 31 1 250 058		Fläns	Flangia	Brida
11 31 1 250 093		Styrplatta	Lamiera guida	Chapa guia
07 11 9 932 072		Fjäderbricka B 6	Rosetta elastica B 6	Arandela elást
11 31 1 253 236		Glidskena	Barra scorrevole	Vía de desliza
07 11 9 931 067		Bricka 8,4	Rosetta 8,4	Arandela 8,4
11 31 0 631 149		Lagerbult	Bullone di supporto	Bulón de sopo
07 11 9 932 832		Låsbricka 5	Rosetta di sicurezza 5	Arandela de se
11 31 0 701 105		Lagerbult	Bullone di supporto	Bulón de sopo
07 11 9 932 842		Låsbricka 6	Rosetta di sicurezza 6	Arandela de se
11 31 1 257 312	U	Spännskena	Barra di tensione	Riel tensor
11 31 1 262 273		Spännskena	Barra di tensione	Riel tensor

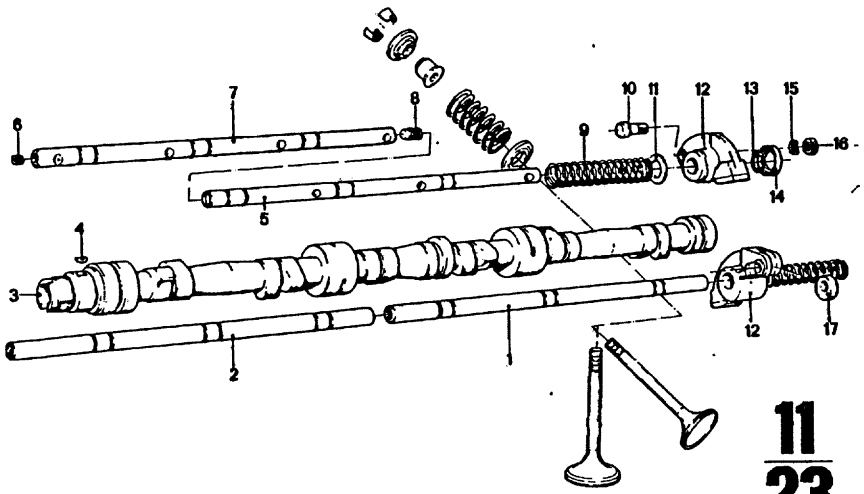

11
23

9/74

Bild-Nr.	Teil-Nr.	Symbol	Teil-Benennung	Stück/E										USA			
				2.5 CS	2.5 CSA	2800 CS	2800 CSA	3.0 CS	3.0 CSA	3.0 CSI		3.0 CS-L	3.0 CSI-L	2800 CS	2800 CSA	3.0 CS	3.0 CSA
1	11 33 1 250 082	⟡	Kipphebelwelle (Einlaß)	1	1	1	1	1	1	1		1	1	1	1	1	1
2	11 33 1 250 080	⩓	Kipphebelwelle (Einlaß)	1	1	1	1	1	1	1		1	1	1	1	1	1
3	11 31 1 251 840		Nockenwelle	1	1												
	11 31 1 254 979		Nockenwelle			1	1	1	1	1		1	1	1	1	1	1
	* 11 31 1 255 984		Nockenwelle 300°			1	1	1	1			1					
	* 11 31 1 255 985		Nockenwelle 324°			1	1	1	1			1					
4	07 11 9 951 454		Keil 4x5	1	1	1	1	1	1	1		1	1	1	1	1	1
5	11 33 1 250 086	⟡	Kipphebelwelle (Auslaß)	1	1	1	1	1	1	1		1	1	1	1	1	1
6	11 33 1 250 088		Verschlußstopfen	4	4	4	4	4	4	4		4	4	4	4	4	4
7	11 33 1 250 084	⩓	Kipphebelwelle (Auslaß)	1	1	1	1	1	1	1		1	1	1	1	1	1
8	11 33 0 634 108		Verschlußstopfen	4	4	4	4	4	4	4		4	4	4	4	4	4
9	11 33 0 634 125		Feder	12	12	12	12	12	12	12		12	12	12	12	12	12
10	11 33 0 634 122		Paßschraube	12	12	12	12	12	12	12		12	12	12	12	12	12
11	11 33 0 634 140		Scheibe	12	12	12	12	12	12	12		12	12	12	12	12	12
12	11 33 1 256 229		Kipphebel mit Büchse	12	12	12	12	12	12	12		12	12	12	12	12	12
13	11 33 0 634 135		Sprengring	12	12	12	12	12	12	12		12	12	12	12	12	12
14	11 33 0 634 130		Anlaufring	12	12	12	12	12	12	12		12	12	12	12	12	12
15	07 11 9 932 072		Federscheibe B 6	12	12	12	12	12	12	12		12	12	12	12	12	12
16	11 33 0 634 124		Sechskantmutter	12	12	12	12	12	12	12		12	12	12	12	12	12
17	11 33 0 634 115		Exzenter	12	12	12	12	12	12	12		12	12	12	12	12	12

9/74 **11** / **23**

Bemerkungen
Remarks
Observations
Opmerkingen
Anmärkningar
Osservazione
Observaciones

* 11 31 1 255 984
* 11 31 1 255 985

Sonderausstattung
für Wettbewerbsfahrzeuge

Part No. No. de pièce Onderdeel-Nr.	Symbol	Denomination of parts	Dénomination de pièces	Benaming
11 33 1 250 082	⟡	Rocker arm axle (intake)	Tige de culbut. (adm.)	Tuimelaaras (inlaat)
11 33 1 250 080	⩓	Rocker arm axle (intake)	Tige de culbut. (adm.)	Tuimelaaras (inlaat)
11 31 1 251 840		Camshaft	Arbre à cames	Nokkenas
11 31 1 254 979		Camshaft	Arbre à cames	Nokkenas
* 11 31 1 255 984		Camshaft 300°	Arbre à cames 300°	Nokkenas 300°
* 11 31 1 255 985		Camshaft 324°	Arbre à cames 324°	Nokkenas 324°
07 11 9 951 454		Key 4x5	Clavette 4x5	Wig 4x5
11 33 1 250 086	⟡	Rocker arm axle (exh.)	Tige de culbut. (echapp.)	Tuimelaaras (uitlaat)
11 33 1 250 088		Plug	Bouchon	Plug
11 33 1 250 084	⩓	Rocker arm axle (exh.)	Tige de culbut. (echapp.)	Tuimelaaras (uitlaat)
11 33 0 634 108		Plug	Bouchon	Plug
11 33 0 634 125		Spring	Ressort	Veer
11 33 0 634 122		Adjusting screw	Boulon d'ajustement	Stelbout
11 33 0 634 140		Washer	Disque	Ring
11 33 1 256 229		Rocker arm with bush	Culbuteur avec douille	Tuimelaar met bus
11 33 0 634 135		Snap ring	Anneau d'expansion	Verende sluitri
11 33 0 634 130		Interm.ring	Anneau intermed.	Aanslagring
07 11 9 932 072		Spring washer B 6	Disque élastique B 6	Veerring B 6
11 33 0 634 124		Hex nut	Ecrou à six pans	Zeskantmoer
11 33 0 634 115		Cam	Excentrique	Nok

Reservdels-Nr N° de pezzo N° pieza	Symbol	Reservdels-benämning	Denominazione pezzo	Designacio pieza
11 33 1 250 082	⟡	Vipparmsaxel (insug)	Bilanciere (ammissione)	Balancín (admisión)
11 33 1 250 080	⩓	Vipparmsaxel (insug)	Bilanciere (ammissione)	Balancín (admisión)
11 31 1 251 840		Kamaxel	Albero a camme	Arbol de levas
11 31 1 254 979		Kamaxel	Albero a camme	Arbol de levas
* 11 31 1 255 984		Kamaxel 300°	Albero a camme 300°	Arbol de levas
* 11 31 1 255 985		Kamaxel 324°	Albero a camme 324°	Arbol de levas
07 11 9 951 454		Kil 4x5	Chiavetta 4x5	Chaveta 4x5
11 33 1 250 086	⟡	Vipparmsaxel (avgas)	Bilanciere (scarico)	Balancín (escape)
11 33 1 250 088		Plugg	Tappo	Tapón
11 33 1 250 084	⩓	Vipparmsaxel (avgas)	Bilanciere (scarico)	Balancín (escape)
11 33 0 634 108		Plugg	Tappo	Tapón
11 33 0 634 125		Fjäder	Molla	Muelle
11 33 0 634 122		Ställskruv	Vite de registro	Tornillo de aju
11 33 0 634 140		Bricka	Rosetta	Arandela
11 33 1 256 229		Vipparm med bussning	Bilanciere con boccola	Balancín con casquillo
11 33 0 634 135		Låsring	Anello d'arresto	Anillo de muel
11 33 0 634 130		Mellanbricka	Anello di spallamento	Anillo de tope
07 11 9 932 072		Fjäderbricka B 6	Rosetta elastica B 6	Arandela elást
11 33 0 634 124		Mutter	Dado esagonale	Tuerca hexago
11 33 0 634 115		Kam	Eccentrico	Excentrica

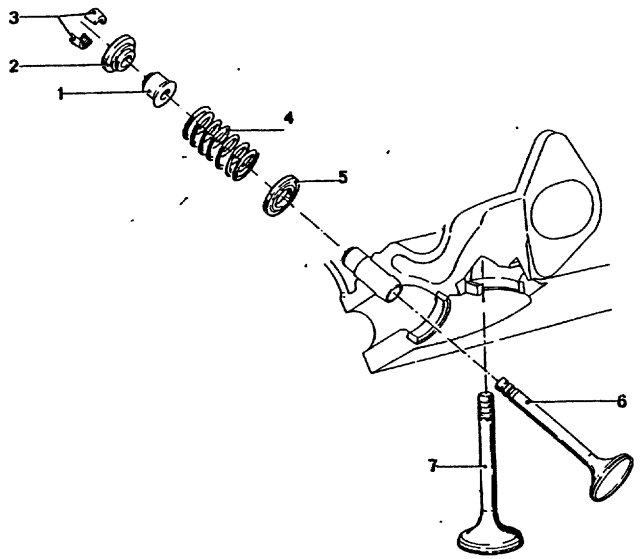

11
24

9/74

Teil-Nr.	Symbol	Teil-Benennung	Stück/E										USA			
			2.5 CS	2.5 CSA	2800 CS	2800 CSA	3.0 CS	3.0 CSA	3.0 CSI	3.0 CS-L	3.0 CSI-L		2800 CS	2800 CSA	3.0 CS	3.0 CSA
11 34 1 256 556		Ventilschaftabdicht.	12	12	12	12	12	12	12	12	12		12	12	12	12
11 34 1 256 554		Federteller, oben	12	12	12	12	12	12	12	12	12		12	12	12	12
11 34 0 026 724		Ventilkegelstück	24	24	24	24	24	24	24	24	24		24	24	24	24
11 34 1 258 027		Ventilfeder	12	12	12	12	12	12	12	12	12		12	12	12	12
11 34 0 626 116		Federteller, unten	12	12	12	12	12	12	12	12	12		12	12	12	12
11 34 1 257 592		Einlaßventil 46	6	6	6	6	6	6	6	6	6		6	6	6	6
11 34 1 250 129		Auslaßventil 38	6	6	6	6	6	6	6	6	6		6	6	6	6

11
24

Bemerkungen
Remarks
Observations
Opmerkingen
Anmärkningar
Osservazione
Observaciones

Part No. No. de pièce Onderdeel-Nr.	Symbol	Denomination of parts	Dénomination de pièces	Benaming
11 34 1 256 556		Joint ring	Anneau de garniture	Pakkingring
11 34 1 256 554		Spring plate, upper	Plateau de ressort, sup	Veerschotel, bo
11 34 0 026 724		Conic. valve ret. piece	Piéce conique de soup	Klepspie
11 34 1 258 027		Valve spring	Ressort de soupape	Klepveer
11 34 0 626 116		Spring plate, lower	Plateau de ressort, inf.	Veerschotel, on
11 34 1 257 592		Intake valve 46	Soupape d'admiss. 46	Inlaatklep 46
11 34 1 250 129		Exhaust valve 38	Soupape d'échappm. 38	Uitlaatklep 38

Reservdels-Nr. N° de pezzo N° pieza	Symbol	Reservdels-benämning	Denominazione pezzo	Designaci pieza
11 34 1 256 556		Tätningsring	Guarniz. stelo valvola	Junta vastagod
11 34 1 256 554		Ventilfjäderbr., övre	Scodellino sup. molla	Platillo sup. de
11 34 0 026 724		Ventilknaster	Semicono di valvola	Semicono de v
11 34 1 258 027		Ventilfjäder	Molla della valvola	Resorte de vál
11 34 0 626 116		Ventilfjäderbr., undre	Scodellino inf. molla	Platillo inf. de
11 34 1 257 592		Insugventil 46	Valvola d'admiss. 46	Válvula de adn
11 34 1 250 129		Avgasventil 38	Valvola di scarico 38	Válvula de esc

11

11	**MOTOR**	**ENGINE**	**MOTEUR**
25 + 26	Ölpumpe mit Antrieb	Oil pump with drive	Pompe à huile avec commande
27	Ölfilter	Oil filter	Filtre à huille
28	Ölleitung, Meßstab, Gehäuseentlüftung	Oil pipe, dipstick, housing air vent	Tube d'huile, jauge, carter de ventilation
29 – 32	Wasserpumpe, Einzelteile und Lüfter	Waterpump individual parts and fan	Pompe d'eau-pièces individuelles et ventilateur
33 – 38	Motorkühlanlage mit Kühler	Engine cooling with radiator	Refroidisseur du moteur avec radiateur
A			
A 5	Abkürzungen und Zeichen-erklärungen	Abbreviations and symbols	Abréviations et symboles
		Afkortingen en symbolen	Förkortningar och teckenförklaringar
		Abbreviazioni e simboli	Abreviaturas y simbolos

11	**MOTOR**		**MOTOR**
25 + 26	Oliepomp met aandrijving		Oljepomp med drivning
27	Oliefilter		Oljerenare
28	Olieleiding peilstock, huisonluchtung		Oljeledning, sticka, vevhusventilato
29 – 32	Waterpomp onderdelen en ventilator		Vattenpump reservdelar och fläkt
33 – 38	Motorkoeling met radiateur		Kylsystem
	MOTORE		**MOTOR**
25 + 26	Pompa olio con comando		Bomba de aceite con accionamiento
27	Filtro olio		Filtro de aceite
28	Tubatura olio, asticina controllo livello, di saerazione carter		Tuberia de aceite, varilla medidora nivel, desaireacion carter
29 – 32	Pompa acqua, pezzi staccati e ventilatore		Bomba de agua, piezas sueltas y ventilador
33 – 38	Impianto raffreddamento motore con radiatore		Instalacion de refrigeracion del mot con radiador
A			
A 6	Abkürzungen und Zeichen-erklärungen	Abbreviations and symbols	Abréviations et symbol
		Afkortingen en symbolen	Förkortningar och teckenförklaringar
		Abbreviazioni e simboli	Abreviaturas y simbolo

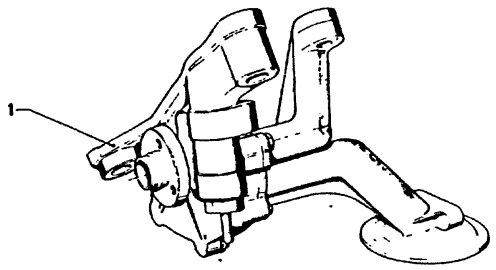

11
25

9/74

Teil-Nr	Symbol	Teil-Benennung	Stück/E 2.5 CS	2.5 CSA	2800 CS	2800 CSA	3.0 CS	3.0 CSA	3.0 CSi	3.0 CS-L	3.0 CSi-L	USA 2800 CS	2800 CSA	3.0 CS	3.0 CSA
* 11 41 1 257 597		Ölpumpe										1	1		
* 11 41 1 256 305		Ölpumpe	1	1		1	1	1	1	1	1			1	1

11 / 25	Bemerkungen Remarks Observations Opmerkingen Anmärkningar Osservazione Observaciones

*11 41 1 257 597 → Fg
*11 41 1 256 305 Fg→

3.0 CS 2 211 031

*11 41 1 257 597
×
11 11 1 256 355
11 41 1 256 710
siehe K.D.-Rundschreiben

Part-No. No. de pièce Onderdeel-Nr.	Symbol	Denomination of parts	Dénomination de pièces	Benam
* 11 41 1 257 597		Oil pump	Pompe à huile	Oliepomp
* 11 41 1 256 305		Oil pump	Pompe à huile	Oliepomp

Reservdels-Nr. N° de pezzo N° pieza	Symbol	Reservdels-benämning	Denominazione pezzo	Designa piez
* 11 41 1 257 597		Oljepump	Pompa olio	Bomba de a
* 11 41 1 256 305		Oljepump	Pompa olio	Bomba de a

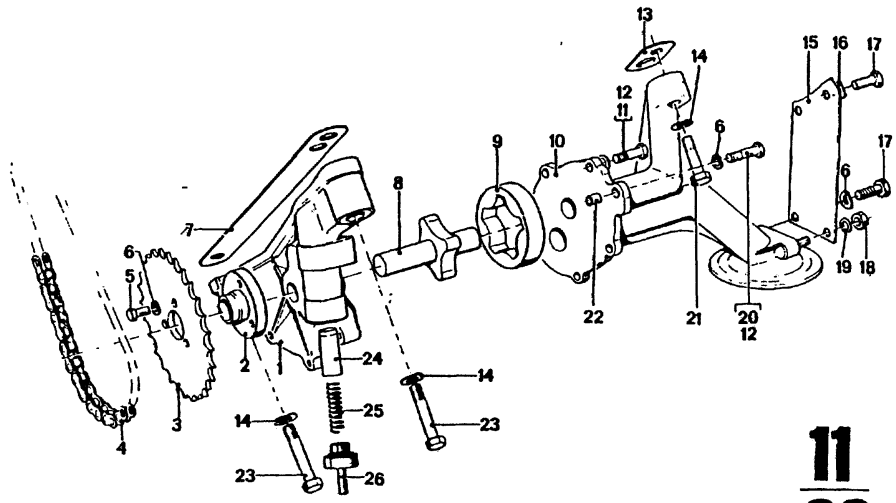

11
26
4/75

Bild-Nr.	Teil-Nr.	Symbol	Teil-Benennung	Stück/E												USA											
				2.5 CS	2.5 CSA	2800 CS	2800 CSA	3.0 CS	3.0 CSA	3.0 CSI			3.0 CSI-L	3.0 CSI-L		2800 CS	2800 CSA	3.0 CS	3.0 CSA								
1	11 41 1 250 514		Ölpumpengehäuse	1	1	1	1	1	1	1			1	1		1	1	1	1								
2	11 41 1 256 884		Nabe	1	1	1	1	1	1	1			1	1		1	1	1	1								
3	11 41 1 252 577		Kettenrad	1	1	1	1	1	1	1			1	1		1	1	1	1								
4	11 41 1 252 576		Kette	1	1	1	1	1	1	1			1	1		1	1	1	1								
5	07 11 9 913 442		Schraube M 6 x 10	3	3	3	3	3	3	3			3	3		3	3	3	3								
6	07 11 9 932 072		Federscheibe B 6	11	11	11	11	11	11	11			11	11		11	11	11	11								
7	11 41 1 250 562		Blech 0,1 mm	X	X	X	X	X	X	X			X	X		X	X	X	X								
	11 41 1 250 563		Blech 0,3 mm	X	X	X	X	X	X	X			X	X		X	X	X	X								
8	11 41 1 250 519		Rotor, innen	1	1	1	1	1	1	1			1	1		1	1	1	1								
9	11 41 1 250 504		Rotor, außen	1	1	1	1	1	1	1			1	1		1	1	1	1								
10	* 11 41 1 257 281		Ölpumpendeckel			1	1	1								1	1										
	* 11 41 1 256 391		Ölpumpendeckel	1	1			1	1	1			1	1				1	1								
11	* 07 11 9 913 477		Schraube M 6 x 20			4	4	4								4	4										
12	* 07 11 9 913 475		Schraube M 6 x 22	6	6	6	6	6	6	6			6	6		6	6	6	6								
13	11 41 1 250 521		Blech 0,1 mm	X	X	X	X	X	X	X			X	X		X	X	X	X								
	11 41 1 250 522		Blech 0,3 mm	X	X	X	X	X	X	X			X	X		X	X	X	X								
14	07 11 9 932 095		Federscheibe B 8	2	2	2	2	2	2	2			2	2		2	2	2	2								
15	* 11 41 0 752 140		Halteblech			1	1	1								1	1										
	* 11 41 1 256 710		Halteblech	1	1			1	1	1			1	1				1	1								
16	~~11 41 0 752 143~~		Sicherungsblech			1	1	1	1	1			1			1	1	1	1								
17	07 11 9 913 466		Schraube M 6 x 16	4	4	4	4	4	4	4			4	4		4	4	4	4								
18	07 11 9 922 417		Sechskantmutter M 6			2	2	2	2	2			2			2	2	2	2								
19	11 41 0 752 144		Scheibe			2	2	2	2	2			2			2	2	2	2								
20	* 07 11 9 913 575		Schraube M 6 x 30			2	2									2	2										
21	07 11 9 913 662		Schraube M 8 x 30	1	1	1	1	1	1	1			1	1		1	1	1	1								
22	11 12 1 250 717		Paßhülse			2	2									2	2										
23	07 11 9 912 506		Schraube M 8 x 45	2	2	2	2	2	2	2			2	2		2	2	2	2								
24	11 41 1 250 420		Kolben	1	1	1	1	1	1	1			1	1		1	1	1	1								
25	11 41 0 652 128		Druckfeder	1	1	1	1	1	1	1			1	1		1	1	1	1								
26	* 11 41 1 252 317		Verschraubung			1	1	1								1	1										
	* 11 41 1 255 645	U	Verschraubung	1	1			1	1	1			1	1				1	1								
	* 11 41 1 261 792		Verschraubung	1	1			1	1	1			1	1				1	1								

4/75 **11** / **26**

Bemerkungen
Remarks
Observations
Opmerkingen
Anmärkningar
Osservazione
Observaciones

* 11 41 0 752 140 → Fg
* 11 41 1 252 317 → Fg
* 11 41 1 257 281 → Fg
* 11 43 1 252 997 → Fg
* 07 11 9 913 575 → Fg
* 07 11 9 913 477 → Fg
* 11 41 1 255 645 Fg →
* 11 41 1 256 391 Fg →
* 11 41 1 256 710 Fg →
* 11 43 1 255 646 Fg →
* 07 11 9 913 475 Fg →

3.0 CS . 2 211 031

* 11 41 1 257 281
×
* 11 11 1 256 355
* 11 41 1 256 710
siehe K.D.-Rundschreiben

Part No. No. de pièce Onderdeel-Nr	Symbol	Denomination of parts	Dénomination de pièces	Benamin
11 41 1 250 514		Oil pump housing	Cart.d.l.pompe à huile	Oliepomphuis
11 41 1 256 884		Hub	Moyeu	Naaf
11 41 1 252 577		Sprocket	Roue à chaîne	Kettingwiel
11 41 1 252 576		Chain	Chaîne	Ketting
07 11 9 913 442		Screw M 6 x 10	Vis M 6 x 10	Bout M 6 x 10
07 11 9 932 072		Spring washer B 6	Disque élastique B 6	Veerring B 6
11 41 1 250 562		Sheet 0,1 mm	Tôle 0,1 mm	Plaat 0,1 mm
11 41 1 250 563		Sheet 0,3 mm	Tôle 0,3 mm	Plaat 0,3 mm
11 41 1 250 519		Rotor, inner	Rotor, intérieur	Rotor, binnen
11 41 1 250 504		Rotor, outer	Rotor, extérieur	Rotor, buiten
* 11 41 1 257 281		Oil pump cover with	Couv.d.l.pompe à huile	Oliepompdekse
* 11 41 1 256 391		Oil pump cover	Couv.d.la pomp.à huile	Oliepompdekse
* 07 11 9 913 477		Screw M 6 x 20	Vis M 6 x 20	Bout M 6 x 20
* 07 11 9 913 475		Screw M 6 x 22	Vis M 6 x 22	Bout M 6 x 22
11 41 1 250 521		Sheet 0,1 mm	Tôle 0,1 mm	Plaat 0,1 mm
11 41 1 250 522		Sheet 0,3 mm	Tôle 0,3 mm	Plaat 0,3 mm
07 11 9 932 095		Spring washer B 8	Disque élastique B 8	Veerring B 8
* 11 41 0 752 140		Bracket	Support	Steunplaat
* 11 41 1 256 710		Bracket	Support	Steunplaat
~~11 41 0 752 143~~		Lock plate	Tôle de sécurité	Borgplaat
07 11 9 913 466		Screw M 6 x 16	Vis M 6 x 16	Bout M 6 x 16
07 11 9 922 417		Hex nut M 6	Ecrou à six pans M 6	Zeskantmoer M
11 41 0 752 144		Washer	Disque	Ring
* 07 11 9 913 575		Screw M 6 x 30	Vis M 6 x 30	Bout M 6 x 30
07 11 9 913 662		Screw M 8 x 30	Vis M 8 x 30	Bout M 8 x 30
11 12 1 250 717		Fitting sleeve	Douille d'ajustement	Pasbus
07 11 9 912 506		Screw M 8 x 45	Vis M 8 x 45	Bout M 8 x 45
11 41 1 250 420		Piston	Piston	Zuiger
11 41 0 652 128		Compression spring	Ressort de pression	Drukveer
* 11 41 1 252 317		Plug	Vissage	Afsluitplug
* 11 41 1 255 645	U	Plug	Vissage	Afsluitplug
* 11 41 1 261 792		Plug	Vissage	Afsluitplug

Reservdels-Nr. N° de pezzo N° pieza	Symbol	Reservdels-benämning	Denominazione pezzo	Designac pieza
11 41 1 250 514		Oljiepumphus	Corpo pompa olio	Caja bomba de
11 41 1 256 884		Nav	Mozzo	Cubo
11 41 1 252 577		Kedjehjul	Pignone per catena	Rueda de cade
11 41 1 252 576		Kedja	Catena	Cadena
07 11 9 913 442		Bult M 6 x 10	Vite M 6 x 10	Tornillo M 6 x
07 11 9 932 072		Fjäderbricka B 6	Rosetta elastica B 6	Arandela elást
11 41 1 250 562		Plåt 0,1 mm	Lamiera 0,1 mm	Chapa 0,1 mm
11 41 1 250 563		Plåt 0,3 mm	Lamiera 0,3 mm	Chapa 0,3 mm
11 41 1 250 519		Rotor, inre	Rotore interno	Totor interior
11 41 1 250 504		Rotor, yttre	Rotore esterno	Rotor exterior
* 11 41 1 257 281		Oljepumplock	Coperchio pompa olio	Tapa bomba de
* 11 41 1 256 391		Oljepumplock	Coperchio pompa olio	Tapa bomba de
* 07 11 9 913 477		Bult M 6 x 20	Vite M 6 x 20	Tornillo M 6 x
* 07 11 9 913 475		Bult M 6 x 22	Vite M 6 x 22	Tornillo M 6 x
11 41 1 250 521		Plåt 0,1 mm	Lamiera 0,1 mm	Chapa 0,1 mm
11 41 1 250 522		Plåt 0,3 mm	Lamiera 0,3 mm	Chapa 0,3 mm
07 11 9 932 095		Fjäderbricka B 8	Rosetta elastica B 8	Arandela elást
* 11 41 0 752 140		Hållare	Lamiera di supporto	Chapa soporte
* 11 41 1 256 710		Hållare	Lamiera di supporto	Chpa soporte
~~11 41 0 752 143~~		Låsbleck	Lamiera d'arresto	Chapa de fren
07 11 9 913 466		Bult M 6 x 16	Vite M 6 x 16	Tornillo M 6 x
07 11 9 922 417		Mutter M 6	Dado esagonale M 6	Tuerca hexago
11 41 0 752 144		Bricka	Rosetta	Arandela
* 07 11 9 913 575		Bult M 6 x 30	Vite M 6 x 30	Tornillo M 6 x
07 11 9 913 662		Bult M 8 x 30	Vite M 8 x 30	Tornillo M 8 x
11 12 1 250 717		Hylsa	Boccola di registro	Casquillo de a
07 11 9 912 506		Bult M 8 x 45	Vite M 8 x 45	Tornillo M 8 x
11 41 1 250 420		Kolv	Pistone	Embolo
11 41 0 652 128		Tryckfjäder	Molla di compressione	Muelle de pres
* 11 41 1 252 317		Nippel	Raccordo a vite	Racor
* 11 41 1 255 645	U	Nippel	Raccordo a vite	Racor
* 11 41 1 261 792		Nippel	Raccordo a vite	Racor

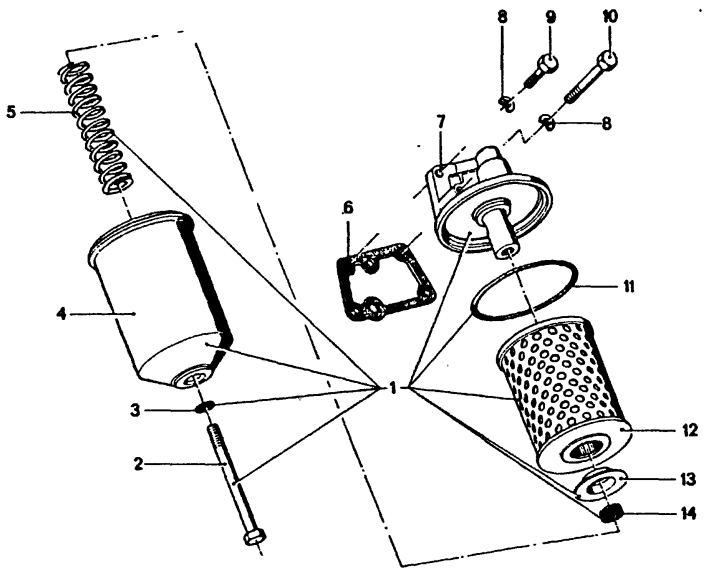

11
27
9/74

Bild-Nr	Teil-Nr.	Symbol	Teil-Benennung	Stück/E										USA			
				2.5 CS	2.5 CSA	2800 CS	2800 CSA	3.0 CS	3.0 CSA	3.0 CSi	3.0 CSi-L	3.0 CSi-L		2800 CS	2800 CSA	3.0 CS	3.0 CSA
1	11 42 1 254 064		Hauptstrom-Ölfilter	1	1	1	1	1	1	1	1	1		1	1	1	1
2	07 11 9 912 811		Schraube M 12 x 120	1	1	1	1	1	1	1	1	1		1	1	1	1
3	07 11 9 963 155		DTRG 12 x 18	1	1	1	1	1	1	1	1	1		1	1	1	1
4	11 42 1 252 464		Gehäuse	1	1	1	1	1	1	1	1	1		1	1	1	1
5	11 42 1 252 467		Druckfeder	1	1	1	1	1	1	1	1	1		1	1	1	1
6	11 42 1 250 586		Dichtung	1	1	1	1	1	1	1	1	1		1	1	1	1
7	11 42 1 251 966		Ölfilter-Oberteil	1	1	1	1	1	1	1	1	1		1	1	1	1
8	07 11 9 932 095		Federscheibe B 8	4	4	4	4	4	4	4	4	4		4	4	4	4
9	07 11 9 913 662		Schraube M 8 x 30	2	2	2	2	2	2	2	2	2		2	2	1	1
	07 11 9 913 676		Schraube M 8 x 35													1	1
10	07 11 9 912 529		Schraube M 8 x 60	2	2	2	2	2	2	2	2	2		2	2	2	2
11	11 42 1 252 222		O-Ring	1	1	1	1	1	1	1	1	1		1	1	1	1
12	11 42 1 256 402		Ölfiltereinsatz	1	1	1	1	1	1	1	1	1		1	1	1	1
13	11 42 1 252 466		Druckscheibe	1	1	1	1	1	1	1	1	1		1	1	1	1
14	11 42 1 252 465		Dichtring	1	1	1	1	1	1	1	1	1		1	1	1	1

9/74 **11** / **27**

Bemerkungen Remarks Observations Opmerkingen Anmärkningar Osservazione Observaciones	Part No. No. de pièce Onderdeel-Nr.	Symbol	Denomination of parts	Dénomination de pièces	Benamir
	11 42 1 254 064		Main flow-oil filter	Filtre à huile princ.	Hoofdstroom-(
	07 11 9 912 811		Screw M 12 x 120	Vis M 12 x 120	Bout M 12 x 1:
	07 11 9 963 155		DTRG 12 x 18	DTRG 12 x 18	DTRG 12 x 18
	11 42 1 252 464		Housing	Carter	Huis
	11 42 1 252 467		Compression spring	Ressort de pression	Drukveer
	11 42 1 250 586		Gasket	Garniture	Pakking
	11 42 1 251 966		Oil filter upper part	Pièce sup.filtr.d'huile	Oliefilter,bov
	07 11 9 932 095		Spring washer B 8	Disque élastique B 8	Veerring B 8
	07 11 9 913 662		Screw M 8 x 30	Vis M 8 x30	Bout M 8 x 30
	07 11 9 913 676		Screw M 8 x 35	Vis M 8 x 35	Bout M 8 x 35
	07 11 9 912 529		Screw M 8 x 60	Vis M 8 x 60	Bout M 8 x 60
	11 42 1 252 222		O-Ring	Anneau en forme „O"	O-ring
	11 42 1 256 402		Oil filter insert	Cartouch.d'filt.d'huile	Oliefilterelem
	11 42 1 252 466		Compression washer	Disque de pression	Drukring
	11 42 1 252 465		Seal ring	Anneau de garniture	Keerring

Reservdels-Nr N° de pezzo N° pieza	Symbol	Reservdels-benämning	Denominazione pezzo	Designac pieza
11 42 1 254 064		Huvudström-oljefilter	Filtro primario olio	Filtro prim.de
07 11 9 912 811		Bult M 12 x 120	Vite M 12 x 120	Tornillo M 12
07 11 9 963 155		DTRG 12 x 18	DTRG 12 x 18	DTRG 12 x 18
11 42 1 252 464		Hus	Corpo	Caja
11 42 1 252 467		Tryckfjäder	Molla di compressione	Muelle de pres
11 42 1 250 586		Packning	Guarnizione	Junta
11 42 1 251 966		Oljiernare,överdel	Parte sup.filtro olio	Parte sup.filtr
07 11 9 932 095		Fjäderbricka B 8	Rosetta elastica B 8	Arandela elás
07 11 9 913 662		Bult M 8 x 30	Vite M 8 x 30	Tornillo M 8 x
07 11 9 913 676		Bult M 8 x 35	Vite M 8 x 35	Tornillo M 8 x
07 11 9 912 529		Bult M 8 x 60	Vite M 8 x 60	Tornillo M 8 x
11 42 1 252 222		O-ring	Anello torico	Junta toroidal
11 42 1 256 402		Oljefilterinsats	Elemento filtro olio	Elemento filtr
11 42 1 252 466		Tryckskiva	Rosetta di pressione	Arandela de p
11 42 1 252 465		Tätningsring	Anello di tenuta	Anillo obturad

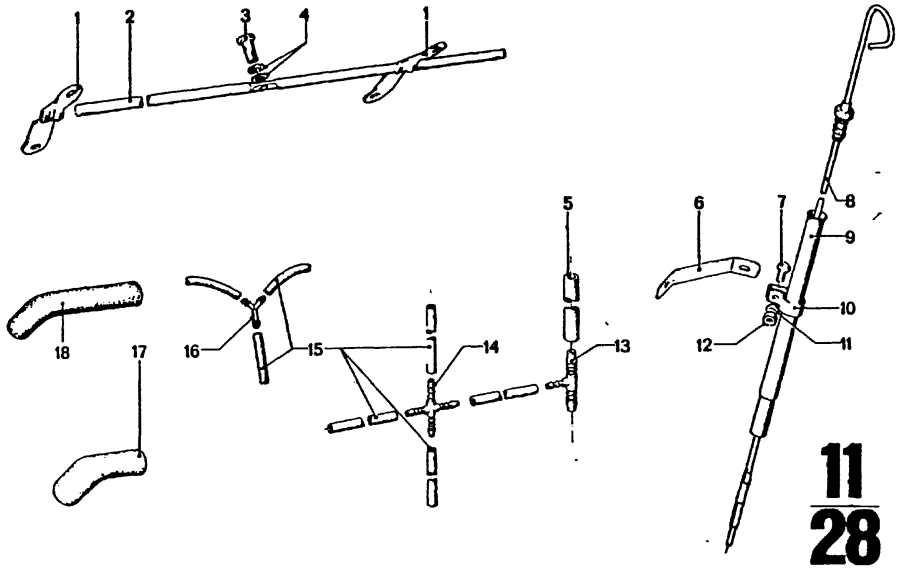

11
28
4/75

4/75 **11** Bemerkungen / Remarks / Observations / Opmerkingen / Anmärkningar / Osservazione / Observaciones
28

*11 43 1 252 997 → Fg
*11 43 1 255 646 Fg→
3.0 CS 2 211 031

*11 43 1 255 646
×
11 13 1 256 121

*11 11 1 250 568 → Fg
*11 13 0 607 162 → Fg
*11 43 1 255 646 → Fg
*11 11 1 258 355 Fg→
*11 43 1 258 342 Fg→
*11 43 1 258 350 Fg→

3.0 CS Modell 73
3.0 CSA Modell 73
3.0 CSI Modell 73
3.0 CS (USA) Modell 74
3.0 CSA (USA) Modell 74

Bild-Nr.	Teil-Nr.	Symbol	Teil-Benennung	Stück/E 2.5 CS	2.5 CSA	2800 CS	2800 CSA	3.0 CS	3.0 CSA	3.0 CSI		3.0 CS-L	3.0 CSI-L				USA 2800 CS	2800 CSA	3.0 CS	3.0 CSA
1	11 42 1 250 567		Schelle	2	2	2	2	2	2	2		2	2				2	2	2	2
2	11 42 1 256 294		Ölleitung	1	1	1	1	1	1	1		1	1				1	1	1	1
3	~~07 11 9 917 402~~	U	Hohlschraube	2	2	2	2	2	2	2		2	2				2	2	2	2
	11 42 1 263 068		Hohlschraube	2	2	2	2	2	2	2		2	2				2	2	2	2
4	11 42 1 252 343		DTRG	4	4	4	4	4	4	4		4	4				4	4	4	4
5	16 12 1 107 930	⇔	Schlauch																1	1
6	11 43 1 254 213		Winkel							1			1							
7	07 11 9 913 466		Schraube M 6 x 15	1	1	1	1	1	1	1		1	1				1	1	1	1
8	* 11 43 1 252 997		Ölmeßstab			1	1	1									1	1		
	* 11 43 1 255 646		Ölmeßstab					1	1	1		1	1						1	1
	* 11 43 1 258 350		Ölmeßstab	1	1			1	1	1			1						1	1
9	* 11 11 1 250 568		Führungsrohr 11,75 Ø			1	1	1	1	1		1	1				1	1	1	1
	* 11 11 1 258 355		Führungsrohr 15 Ø	1	1			1	1	1			1						1	1
10	* 11 13 0 607 162		Schelle			1	1	1	1	1		1	1				1	1	1	1
	* 11 43 1 258 342		Schelle	1	1			1	1	1		1	1						1	1
11	11 61 2 560 190		Scheibe	1	1	1	1	1	1	1		1	1				1	1	1	1
12	07 11 9 922 058		Mutter M 6	1	1	1	1	1	1	1		1	1				1	1	1	1
13	11 15 1 257 528	⊖	Verteilerstück					1	1										1	1
14	11 15 1 257 529	⊖	Verteilerstück					1	1										1	1
15	~~51 73 1 256 551~~	U ⇔	Schlauch			3	3	3	3			3					3	3	4	4
	51 73 1 257 971	U ⇔	Schlauch			3	3	3	3			3					3	3	4	4
16	11 15 1 258 307		Verteilerstück			1	1	1	1			1					1	1		
17	11 15 1 256 325		Entlüftungsleitung							1			1							
18	11 15 1 250 109		Entlüftungsleitung	1	1	1	1	1	1			1					1	1	1	1

Part No. / No. de pièce / Onderdeel-Nr.	Symbol	Denomination of parts	Dénomination de pièces	Benami
11 42 1 250 567		Clamp	Collier	Klembeugel
11 42 1 256 294		Oil pipe	Tube d'huile	Oliele/ding
~~07 11 9 917 402~~	U	Hollow screw	Vis creuse	Banjo bout
11 42 1 263 068		Hollow screw	Vis creuse	Banjo bout
11 42 1 252 343		Seal ring	Anneau de garniture	Keerring
16 12 1 107 930	⇔	Hose	Tuyau	Slang
11 43 1 254 213		Angle	Cornière	Hoeksteun
07 11 9 913 466		Screw M 6 x 15	Vis M 6 x 15	Bout M 6 x 15
* 11 43 1 252 997		Oil dip-stick	Jauge d'huile	Oliepeilstok
* 11 43 1 255 646		Oil dip-stick	Jauge d'huile	Oliepeilstok
* 11 43 1 258 350		Oil dip-stick	Jauge d'huile	Oliepeilstok
* 11 11 1 250 568		Dip-stick tube 11,75 Ø	Tuyau de guide 11,75 Ø	Peilstokhoud 11,75 Ø
* 11 11 1 258 355		Dip-stick tube 15 Ø	Jauge d'huile 15 Ø	Peilstokhoud 15 Ø
* 11 13 0 607 162		Clamp	Collier	Klembeugel
* 11 43 1 258 342		Klamp	Collier	Klem
11 61 2 560 190		Washer	Disque	Ring
07 11 9 922 058		Nut M 6	Ecrou M 6	Moer M 6
11 15 1 257 528	⊖	Distributing piece	Pièce de distributeur	Verdeelstuk
11 15 1 257 529	⊖	Distributing piece	Pièce de distributeur	Verdeelstuk
~~51 73 1 256 551~~	U ⇔	Hose	Tuyau	Slang
51 73 1 257 971	U ⇔	Hose	Tuyau	Slang
11 15 1 258 307		Distributing piece	Pièce de distributeur	Verdeelstuk
11 15 1 256 325		Breather pipe	Tuyauterie de reinflard	Ontluchtingsl
11 15 1 250 109		Breather pipe	Tuyauterie de reinflard	Ontluchtingsl

Reservdels-Nr / N° de pezzo / N° pieza	Symbol	Reservdels-benämning	Denominazione pezzo	Designac pieza
11 42 1 250 567		Klämma	Fascetta	Abrazadera
11 42 1 256 294		Oljeledning	Tubatura olio	Tubería de ac
~~07 11 9 917 402~~	U	Banjobult	Vite cava	Tornillo hueci
11 42 1 263 068		Banjobult	Vite cava	Tornillo hueci
11 42 1 252 343		Tätningsring	Anello di tenuta	Anillo obturac
16 12 1 107 930	⇔	Slang	Tubo flessibile	Tubo flexible
11 43 1 254 213		Stödvinkel	Squadra	Escuadra
07 11 9 913 466		Bult M 6 x 15	Vite M 6 x 15	Tornillo M 6 x
* 11 43 1 252 997		Oljesticka	Asticina contr.liv.olio	Varilla med.ni
* 11 43 1 255 646		Oljesticka	Asticina contr.liv.olio	Varilla med.ni
* 11 43 1 258 350		Oljesticka	Asticina contr.liv.olio	Varilla med.ni
* 11 11 1 250 568		Styrrör 11,75 Ø	Tubo guida 11,75 Ø	Tubo guía 11,75 Ø
* 11 11 1 258 355		Styrrör 15 Ø	Tubo guida 15 Ø	Tubo guía 15 Ø
* 11 13 0 607 162		Klämma	Fascetta	Abrazadera
* 11 43 1 258 342		Klämma	Fascetta	Abrazadera
11 61 2 560 190		Bricka	Rosetta	Arandela
07 11 9 922 058		Mutter M 6	Dado M 6	Tuerca M 6
11 15 1 257 528	⊖	Fördelarstycke	Distributore	Distribuidor
11 15 1 257 529	⊖	Fördelarstycke	Distributore	Distribuidor
~~51 73 1 256 551~~	U ⇔	Slang	Tubo flessibile	Tubo flexible
51 73 1 257 971	U ⇔	Slang	Tubo flessibile	Tubo flexible
11 15 1 258 307		Fördelarstycke	Distributore	Distribuidor
11 15 1 256 325		Slang	Tubatura di disaeraz.	Tubería de de
11 15 1 250 109		Slang	Tubatura di disaeraz.	Tubería de de

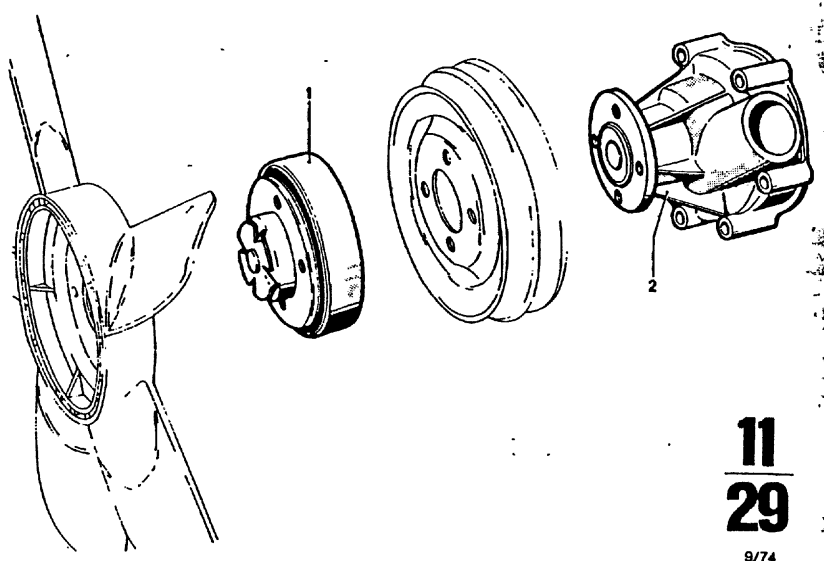

11
29

9/74

Teil-Nr.	Symbol	Teil-Benennung	Stück/E										USA			
			2.5 CS	2.5 CSA	2800 CS	2800 CSA	3.0 CS	3.0 CSA	3.0 CSi	3.0 CS-L	3.0 CSi-L		2800 CS	2800 CSA	3.0 CS	3.0 CSA
* 11 52 1 251 821		Lüfterkupplung	1	1	1	1	1	1		1	1		1	1	1	1
11 51 1 251 230		Wasserpumpe	1	1	1	1	1	1		1	1		1	1	1	1
11 51 0 786 800	VL	Wasserpumpe	1	1	1	1	1	1		1	1		1	1	1	1
11 51 1 253 143	AT	Wasserpumpe	1	1	1	1	1	1		1	1		1	1	1	1

4/75 **11/29**

Bemerkungen
Remarks
Observations
Opmerkingen
Anmärkningar
Osservazione
Observaciones

* 11 52 1 251 821 → Fg

3.0 CS (USA) 4 310 303
3.0 CSA (USA) 4 335 366

Part No. No. de pièce Onderdeel-Nr.	Symbol	Denomination of parts	Dénomination de pièces	Benaming
* 11 52 1 251 821		Fan coupling	Couplage d.ventil.	Ventilateur kop
11 51 1 251 230		Water pump	Pompe d'eau	Waterpomp
11 51 0 786 800	VL	Water pump	Pompe d'eau	Waterpomp
11 51 1 253 143	AT	Water pump	Pompe d'eau	Waterpomp

Reservdels-Nr. N° de pezzo N° pieza	Symbol	Reservdels-benämning	Denominazione pezzo	Designació pieza
* 11 52 1 251 821		Fläktkoppling	Accoppiam. ventilatore	Acoplam.ventila
11 51 1 251 230		Vattenpump	Pompa acqua	Bomba de agua
11 51 0 786 800	VL	Vattenpump	Pompa acqua	Bomba de agua
11 51 1 253 143	AT	Vattenpump	Pompa acqua	Bomba de agua

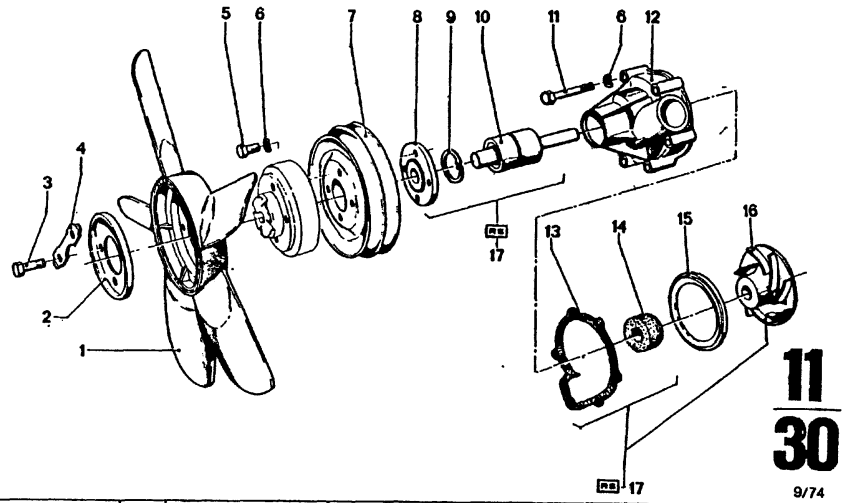

11
30

9/74

475	11
	30

Bemerkungen
Remarks
Observations
Opmerkingen
Anmärkningar
Osservazione
Observaciones

*11 51 1 255 356 → Fg
*11 52 1 252 660 → Fg
*11 51 1 251 234 Fg→
*11 52 1 259 664 Fg→

3.0 CS Modell 73
3.0 CSA Modell 73
3.0 Csi Modell 73
3.0 C S(USA) Modell 74
3.0 CSA(USA) Modell 74

*11 51 1 251 234 = 1 rillig
*11 51 1 251 235 = 2 rillig
*11 51 1 255 356 = 2 rillig

*11 52 1 252 660 → Fg
*11 53 1 251 824 → Fg
*11 53 1 251 825 → Fg
*07 11 9 913 483 → Fg
*07 11 9 913 442 → Fg

3.0 CS(USA) 4 310 303
3.0 CSA(USA) 4 335 366

Bild-Nr.	Teil-Nr.	Symbol	Teil-Benennung	Stück/E										USA			
				2.5 CS	2.5 CSA	2800 CS	2800 CSA	3.0 CS	3.0 CSA	3.0 CSi		3.0 CS-L	3.0 CSi-L	2800 CS	2800 CSA	3.0 CS	3.0 CSA
1	* 11 52 1 252 660		Lüfter 400 Ø		1	1	1	1	1	1		1	1	1	1	1	1
	* 11 52 1 259 664		Lüfter 400 Ø	1				1	1	1			1			1	1
2	* 11 53 1 251 824		Druckscheibe	1	1	1	1	1	1	1		1	1	1	1	1	1
3	* 07 11 9 913 483		Schraube M 6 x 25	4	4	4	4	4	4	4		4	4	4	4	4	4
4	* 11 53 1 251 825		Sicherungsblech	2	2	2	2	2	2	2		2	2	2	2	2	2
5	* 07 11 9 913 442		Schraube M 6 x 12	4	4	4	4	4	4	4		4	4	4	4	4	4
6	07 11 9 932 072		Federscheibe B 6	10	10	10	10	10	10	10		10	10	10	10	10	10
7	* 11 51 1 251 235		Riemenscheibe			1	1							1	1		
	* 11 51 1 255 356		Riemenscheibe					1	1	1		1	1			1	1
	* 11 51 1 251 234		Riemenscheibe	1	1			1	1	1		1	1			1	1
8	11 51 1 251 823		Nabe	1	1	1	1	1	1	1		1	1	1	1	1	1
9	07 11 9 934 645		Sicherungsring 30 x 1,2	1	1	1	1	1	1	1		1	1	1	1	1	1
10	11 51 1 251 822		Wasserpumpenlager	1	1	1	1	1	1	1		1	1	1	1	1	1
11	07 11 9 912 310		Schraube M 6 x 40	6	6	6	6	6	6	6		6	6	6	6	6	6
12	11 51 1 251 231		Wasserpumpengehäuse	1	1	1	1	1	1	1		1	1	1	1	1	1
13	11 51 1 250 345		Dichtung	1	1	1	1	1	1	1		1	1	1	1	1	1
14	11 51 1 250 348		Axialgleitring-dichtung	1	1	1	1	1	1	1		1	1	1	1	1	1
15	11 51 1 250 339		Abdeckring	1	1	1	1	1	1	1		1	1	1	1	1	1
16	11 51 1 251 138		Flügelrad	1	1	1	1	1	1	1		1	1	1	1	1	1
17	11 51 1 256 545	RS	Reparatursatz für Wasserpumpe	1	1	1	1	1	1	1		1	1	1	1	1	1

Part No. No. de pièce Onderdeel-Nr.	Symbol	Denomination of parts	Dénomination de pièces	Benaming
* 11 52 1 252 660		Fan 400 Ø	Ventilateur 400 Ø	Ventilator 400 Ø
* 11 52 1 259 664		Fan 400 Ø	Ventilateur 400 Ø	Ventilator 400 Ø
* 11 53 1 251 824		Compression washer	Disque de pression	Drukring
* 07 11 9 913 483		Screw M 6 x 25	Vis M 6 x 25	Bout M 6 x 25
* 11 53 1 251 825		Lock plate	Tôle de sécurité	Borgplaat
* 07 11 9 913 442		Screw M 6 x 12	Vis M 6 x 12	Bout M 6 x 12
07 11 9 932 072		Spring washer B 6	Disque élastique B 6	Veerring B 6
* 11 51 1 251 235		Belt pulley	Poulie de courroiè	Poelie
* 11 51 1 255 356		Belt pulley	Poulie de courroiè	Poelie
* 11 51 1 251 234		Belt pulley	Poulie à courroie	Poelie
11 51 1 251 823		Hub	Moyeu	Naaf
07 11 9 934 645		Lock ring 30 x 1,2	Anneau de sécurité 30 x 1,2	Borgring 30 x 1,2
11 51 1 251 822		Water pump bearing	Roulem.à pompe d'eau	Waterpompiager
07 11 9 912 310		Screw M 6 x 40	Vis M 6 x 40	Bout M 6 x 40
11 51 1 251 231		Water pump housing	Boîte de pompe d'eau	Waterpomphuis
11 51 1 250 345		Gasket	Garniture	Pakking
11 51 1 250 348		Axial slip-ring seal	Anneau de garniture glis.ax	Axiaal keerring
11 51 1 250 339		Ring cover	Anneau de couverture	Afdekring
11 51 1 251 138		Pump wheel	Roue d'ailes	Schoepenrad
11 51 1 256 545	RS	Repair set for water pump	Jeu de réparation pour pompe d'eau	Reparatieset voo waterpomp

Reservdels-Nr. N° de pezzo N° pieza	Symbol	Reservdels-benämning	Denominazione pezzo	Designació pieza
* 11 52 1 252 660		Flakt 400 Ø	Ventilatore 400 Ø	Ventilador 400 (
* 11 52 1 259 664		Flakt 400 Ø	Ventilatore 400 Ø	Ventilador 400 (
* 11 53 1 251 824		Tryckbricka	Rosetta di pressione	Arandela de pre
* 07 11 9 913 483		Bult M 6 x 25	Vite M 6 x 25	Tornillo M 6 x 2
* 11 53 1 251 825		Låsbleck	Rosetta di sicurezza	Chapa de frenad
* 07 11 9 913 442		Bult M 6 x 12	Vite M 6 x 12	Tornillo M 6 x 1
07 11 9 932 072		Fjäderbricka B 6	Rosetta elastica B 6	Arandela elástic
* 11 51 1 251 235		Remskiva	Puleggia	Polea
* 11 51 1 255 356		Remskiva	Puleggia	Polea
* 11 51 1 251 234		Remskiva	Puleggia	Polea
11 51 1 251 823		Nav	Mozzo	Cubo
07 11 9 934 645		Låsring 30 x 1,2	Anello di sicurezza 30 x 1,2	Anillo de seguri 30 x 1,2
11 51 1 251 822		Vattenpumplager	Supporto pompa acqua	Soporte bomba de
07 11 9 912 310		Bult M 6 x 40	Vite M 6 x 40	Tornillo M 6 x 4
11 51 1 251 231		Vattenpumphus	Corpo pompa acqua	Caja bomba de a
11 51 1 250 345		Packning	Guarnizione	Junta
11 51 1 250 348		Tätning	Guarnizione anello scorrevole assiale	Junta de anillo deslizante axial
11 51 1 250 339		Täckring	Anello di copertura	Anillo cobertero
11 51 1 251 138		Skovelhjul	Ruota ad alette	Molinete
11 51 1 256 545	RS	Reparationssats för vattenpump	Corredo riparazione pompa acqua	Juego de repara bomba de agua

**

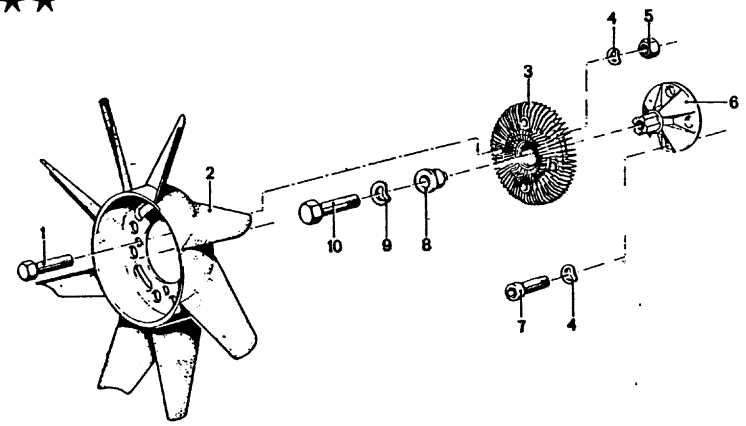

11
31
4/75

Teil-Nr.	Symbol	Teil-Benennung	Stück/E 2.5 CS	2.5 CSA	2800 CS	2800 CSA	3.0 CS	3.0 CSA	3.0 CSI	3.0 CS-L	3.0 CSI-L	USA 2800 CS	2800 CSA	3.0 CS	3.0 CSA
07 11 9 913 484		Schraube M 6 x 28	4	4			4	4	4					4	4
11 52 1 259 802		Lüfter 420 Ø	1	1			1	1	1					1	1
11 52 1 260 459		Lüfterkupplung	1	1			1	1	1					1	1
07 11 9 932 072		Federscheibe B 6	8	8			8	8	8					8	8
07 11 9 922 058		Mutter M 6	4	4			4	4	4					4	4
11 52 1 259 805		Flansch	1	1			1	1	1					1	1
07 11 9 919 712		Imbusschraube M 6 x 16	4	4			4	4	4					4	4
11 52 1 259 806		Scheibe	1	1			1	1	1					1	1
07 11 9 932 095		Federscheibe B 8	1	1			1	1	1					1	1
07 11 9 913 659		Schraube M 8 x 28	1	1			1	1	1					1	1

4/75 **11** / **31**

Bemerkungen
Remarks
Observations
Opmerkingen
Anmärkningar
Osservazione
Observaciones

** Fg→

3.0 CS (USA) 4 310 304
3.0 CSA (USA) 4 335 367

** Sonderausstattung Fg→

Klimaanlage
2.5 CS
2.5 CSA
3.0 CS Modell 73
3.0 CSA Modell 73
3.0 CSI Modell 73

Part No. No. de pièce Onderdeel-Nr.	Symbol	Denomination of parts	Dénomination de pièces	Benamir
07 11 9 913 484		Screw M 6 x 28	Vis M 6 x 28	Schroef 6 x 28
11 52 1 259 802		Fan 420 Ø	Ventilateur 420 Ø	Ventilator 42
11 52 1 260 459		Fan coupling	Couplage d. ventil.	Ventilateur k
07 11 9 932 072		Spring washer B 6	Rondelle élastique B 6	Veerrique B 6
07 11 9 922 058		Nut M 6	Ecrou M 6	Moer M 6
11 52 1 259 805		Flange	Bride	Flens
07 11 9 919 712		Hex.socket head scr. M 6 x 16	Vis à six pans intér. M 6 x 16	Inbus-schroef M 6 x 16
11 52 1 259 806		Washer	Disque	Ring
07 11 9 932 095		Spring washer B 8	Rondelle élastique B 8	Veerrique B 8
07 11 9 913 659		Screw M 8 x 28	Vis M 8 x 28	Schroef M 8 x

Reservdels-Nr. N° de pezzo N° pieza	Symbol	Reservdels-benämning	Denominazione pezzo	Designaci pieza
07 11 9 913 484		Skruv M 6 x 28	Vite M 6 x 28	Tornillo M 6 x
11 52 1 259 802		Fläkt 420 Ø	Ventilatore 420 Ø	Ventilador 42
11 52 1 260 459		Fläktkoppling	Accoppiam.ventilatore	Acoplam. venti
07 11 9 932 072		Vagbricka B 6	Rondella elastica B 6	Arandela eläst
07 11 9 922 058		Mutter M 6	Dado M 6	Tuerca M 6
11 52 1 259 805		Fläns	Flangia	Brida
07 11 9 919 712		Inbusskruv M 6 x 16	Vite ad esagone cavo M 6 x 16	Tornillo d.hex M 6 x 16
11 52 1 259 806		Bricka	Rosetta	Arandela
07 11 9 932 095		Vagbricka B 8	Rondella elastica B 8	Arandela eläst
07 11 9 913 659		Skruv M 8 x 28	Vite M 8 x 28	Tornillo M 8 x

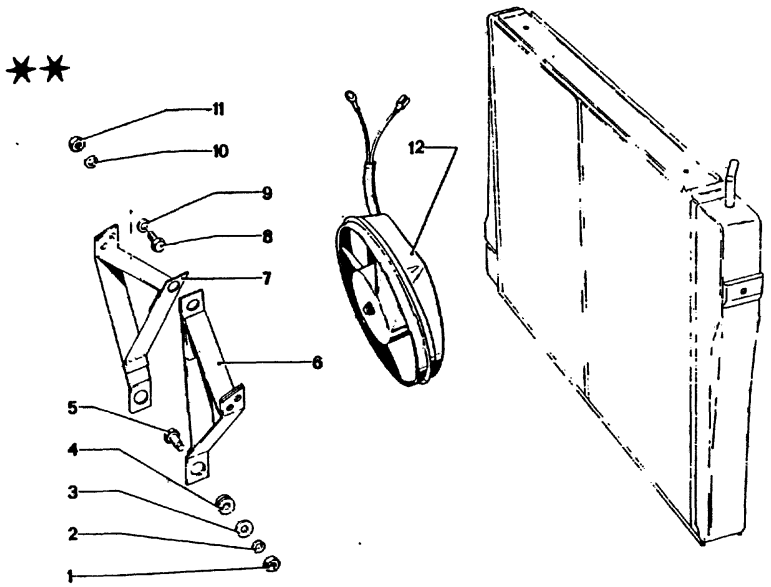

11
32
4/75

Bild-Nr.	Teil-Nr.	Symbol	Teil-Benennung	Stück/E 2.5 CS	2.5 CSA	2800 CS	2800 CSA	3.0 CS	3.0 CSA	3.0 CSI	3.0 CS-L	3.0 CSI-L	USA 2800 CS	2800 CSA	3.0 CS	3.0 CSA
1	07 11 9 922 038	FF	Sechskantmutter M 5	4	4			4	4	4		4			4	4
2	07 11 9 933 060		Federring B 5	4	4			4	4	4		4			4	4
3	17 40 1 354 523		Scheibe	4	4			4	4	4		4			4	4
4	17 40 1 354 524		Tülle	4	4			4	4	4		4			4	4
5	17 40 1 354 522		Schraube	4	4			4	4	4		4			4	4
6	17 41 1 354 853		Halterung	1	1			1	1	1		1			1	1
7	17 41 1 354 854		Halterung	1	1			1	1	1		1			1	1
8	07 11 9 913 466		Schraube M 6 x 16	4	4			4	4	4		4			4	4
9	07 11 9 931 044		Scheibe 6,4	8	8			8	8	8		8			8	8
10	07 11 9 933 082		Federring B 6	4	4			4	4	4		4			4	4
11	07 11 9 922 058		Sechskantmutter M 6	4	4			4	4	4		4			4	4
12	* 17 41 1 354 521		Gebläse kpl.						1	1					1	
	* 17 41 1 357 252		Gebläse kpl.	1	1			1	1			1			1	1

4/75 **11** / **32**

Bemerkungen
Remarks
Observations
Opmerkingen
Anmärkningar
Osservazione
Observaciones

** Sonderausstattung

Zusatzlüfter + Klimaanlage
2.5 CS
2.5 CSA
3.0 CS
3.0 CSi
3.0 CSI-L
3.0 CS (USA)

*17 41 1 354 521 →Fg
*17 41 1 357 252 Fg→

3.0 CSA Modell 73
3.0 CSA (USA) Modell 74

Part No. No. de pièce Onderdeel-Nr	Symbol	Denomination of parts	Dénomination de pièces	Benami
07 11 9 922 038	FF	Hex nut,M 5	Ecrou à six pans M 5	Zeskantmoer
07 11 9 933 060		Spring ring B 5	Anneau élastique B 5	Veerring B 5
17 40 1 354 523		Washer	Disque	Ring
17 40 1 354 524		Grommet	Douille	Tule
17 40 1 354 522		Screw	Vis	Bout
17 41 1 354 853		Support	Support	Bevestiging
17 41 1 354 854		Support	Support	Bevestiging
07 11 9 913 466		Screw M 6 x 16	Vis M 6 x 16	Bout M 6 x 16
07 11 9 931 044		Washer 6,4	Disque 6,4	Ring 6,4
07 11 9 933 082		Spring ring B 6	Anneau élastique B 6	Veerring B 6
07 11 9 922 058		Hex nut M 6	Ecrou à six pans M 6	Zeskantmoer
* 17 41 1 354 521		Blower kpl.	Ventilateur kpl.	Ventilator kpl
* 17 41 1 357 252		Blower kpl.	Ventilateur kpl.	Ventilator kpl

Reservdels-Nr N° de pezzo N° pieza	Symbol	Reservdels-benämning	Denominazione pezzo	Designac pieza
07 11 9 922 038	FF	Mutter M 5	Dado esagonale M 5	Tuerca hexag
07 11 9 933 060		Fjäderring B 5	Anello elastico B 5	Anillo elástic
17 40 1 354 523		Bricka	Rondella	Arandela
17 40 1 354 524		Bussning	Boccola	Guarnición
17 40 1 354 522		Bult	Vite	Tornillo
17 41 1 354 853		Hållare	Fissaggio	Fijación
17 41 1 354 854		Hållare	Fissaggio	Fijación
07 11 9 913 466		Bult M 6 x 16	Vite M 6 x 16	Tornillo M 6 x
07 11 9 931 044		Bricka 6,4	Rondella 6,4	Arandela 6,4
07 11 9 933 082		Fjäderring B 6	Anello elastico B 6	Anillo elástic
07 11 9 922 058		Mutter M 6	Dado esagonale M 6	Tuerca hexag
* 17 41 1 354 521		Kompressor kpl.	Soffiante kpl.	Soplador kpl.
* 17 41 1 357 252		Kompressor kpl.	Soffiante kpl.	Soplador kpl.

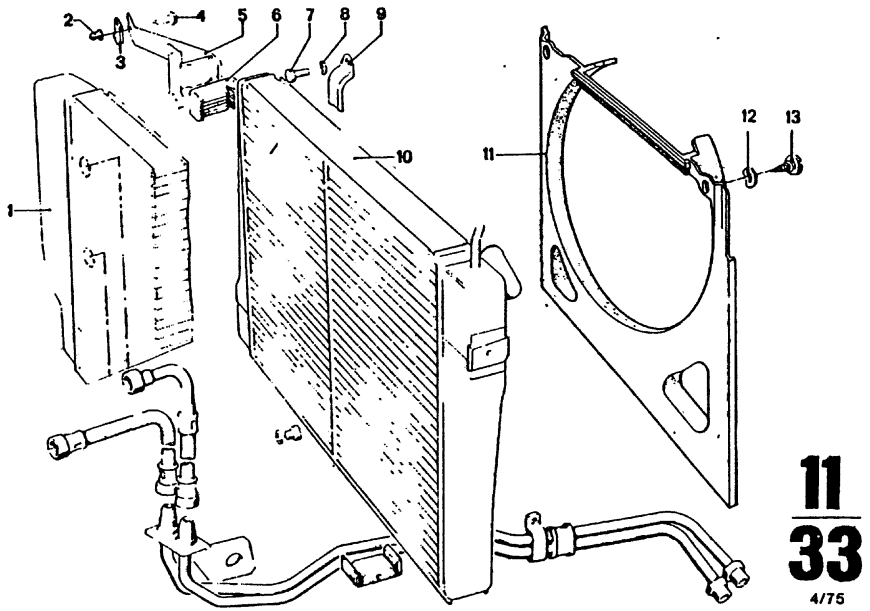

11
33
4/75

Bild-Nr.	Teil-Nr.	Symbol	Teil-Benennung	Stück/E										USA			
				2.5 CS	2.5 CSA	2800 CS	2800 CSA	3.0 CS	3.0 CSA	3.0 CSI		3.0 CS-L	3.0 CSI-L	2800 CS	2800 CSA	3.0 CS	3.0 CSA
1	* 17 11 1 109 662		Wasserkühler mit Getriebeölkühler				1		1						1		1
	17 11 1 111 637		Wasserkühler		1												
	* 17 11 1 111 636		Wasserkühler						1							1	
	* 17 11 1 115 081		Wasserkühler mit Thermoanschluß		1				1							1	
2	17 11 4 670 114		Schutzkappe	3	3	3	3	3	3	3		3	3	3	3	3	3
3	07 12 9 925 730		Blechmutter	3	3	3	3	3	3	3		3	3	3	3	3	3
4	12 13 8 530 118		Blechschraube	3	3	3	3	3	3	3		3	3	3	3	3	3
5	17 11 1 102 011		Stütze	1		1		1		1		1	1	1		1	
	41 13 1 802 557		Stütze		1		1		1						1		1
6	17 11 1 100 000		Gummi	2	2	2	2	2	2	2		2	2	2	2	2	2
7	07 11 9 913 472		Schraube M 6 x 18	1	1	1	1	1	1	1		1	1	1	1	1	1
8	07 11 9 932 072		Federscheibe B 6	1	1	1	1	1	1	1		1	1	1	1	1	1
9	11 53 1 251 145		Bügel	1	1	1	1	1	1	1		1	1	1	1	1	1
10	* 17 11 1 109 661		Wasserkühler			1		1		1				1		1	
	* 17 11 1 102 866		Wasserkühler			1		1		1		1					
	* 17 11 1 112 367		Wasserkühler	1				1		1			1			1	
	* 17 11 1 115 079		Wasserkühler mit Thermoanschluß	1				1		1			1			1	
11	* 17 11 1 115 083		Lüfterzarge	1	1			1	1	1						1	1
12	* 07 11 9 936 412		Scheibe 4,3	2	2			2	2	2						2	2
13	* 07 11 9 907 733		BL SHR 4,2 x 13	2	2			2	2	2						2	2

4/75 **11** **33**

Bemerkungen
Remarks
Observations
Opmerkingen
Anmärkningar
Osservazione
Observaciones

*17 11 1 109 661 → Fg

Sonderausstattung Tropenkühler
2800 CS
3.0 CS Modell 73
3.0 CSi Modell 73

* 17 11 1 102 866 →Fg
*17 11 1 112 367 Fg→

3.0 CS Modell 73
3.0 CSI Modell 73
3.0 CS (USA) Modell 74

*17 11 1 109 662 →Fg
*17 11 1 111 636 Fg→

3.0 CSA Modell 73
3.0 CSA (USA) Modell 74

*17 11 1 115 079 Fg→

Sonderausstattung
Klimaanlage + Zusatzlüfter
2.5 CS
3.0 CS Modell 73
3.0 CSI Modell 73
3.0 CSI-L Modell 73
3.0 CS (USA) Modell 74

*17 11 1 115 081 Fg→

Sonderausstattung
Klimaanlage + Zusatzlüfter
2.5 CSA
3.0 CSA Modell 73
3.0 CSA (USA) Modell 74

* 17 11 1 115 083
* 07 11 9 936 412
* 07 11 9 907 733

Sonderausstattung
Klimaanlage

Part No. No. de pièce Onderdeel-Nr.	Symbol	Denomination of parts	Dénomination de pièces	Benan
* 17 11 1 109 662		Water radiator with oil radiator	Radiateur d'eau avec radiateur d'huile	Waterradiat olie radiate
17 11 1 111 637		Water radiator	Radiateur d'eau	Waterradiat
* 17 11 1 111 636		Water radiator	Radiateur d'eau	Waterradiat
* 17 11 1 115 081		Water radiator with thermal connection	Radiateur d'eau avec raccord thermo	Waterradiat Thermo-aan
17 11 4 670 114		Protection cap	Chape de protect.	Beschermk
07 12 9 925 730		Sheet metal nut	Ecrou à tôle	Plaatmoer
12 13 8 530 118		Sheet metal screw	Vis à tôle	Plaatschroe
17 11 1 102 011		Support	Support	Steun
41 13 1 802 557		Support	Support	Steun
17 11 1 100 000		Rubber	Caoutchouc	Rubber
07 11 9 913 472		Screw M 6 x 18	Vis M 6 x 18	Bout M 6 x 1
07 11 9 932 072		Spring ring B 6	Disque élastique B 6	Veerring B
11 53 1 251 145		Bow	Etrier	Beugel
* 17 11 1 109 661		Water radiator	Radiateur d'eau	Waterradiat
* 17 11 1 102 866		Water radiator	Radiateur d'eau	Waterradiat
* 17 11 1 112 367		Water radiator	Radiateur d'eau	Waterradiat
* 17 11 1 115 079		Water radiator with thermal connection	Radiateur d'eau avec raccord thermo	Waterradiat Thermo-aan
* 17 11 1 115 083		Fan frame	Ventil.encadrement	Ventilat.om
* 07 11 9 936 412		Washer	Disque	Ring
* 07 11 9 907 733		BL SHR 4,2 x 13	BL SHR 4,2 x 13	BL SHR 4,

Reservdels-Nr N° de pezzo N° pieza	Symbol	Reservdels-benämning	Denominazione pezzo	Designa piez
* 17 11 1 109 662		Vattenkylare med oljekylare	Radiatore acqua con refrig.olio del cambio	Radiador de refrig.d.acei
17 11 1 111 637		Vattenkylare	Radiatore acqua	Radiador de
* 17 11 1 111 636		Vattenkylare	Radiatore acqua	Radiador de
* 17 11 1 115 081		Vattenkylare med Thermostatsanslutn.	Radiatore acqua con collegam.thermico	Radiador de a Thermoconex
17 11 4 670 114		Skyddskåpa	Cappellott.d.prote	Caperuza d.p
07 12 9 925 730		Mutter	Dado a lamiera	Tuerça para
12 13 8 530 118		Plåtskruv	Vite a lamiera	Tornillo para
17 11 1 102 011		Stöd	Appoggio	Apoyo
41 13 1 802 557		Stöd	Appoggio	Apoyo
17 11 1 100 000		Gummi	Gomma	Goma
07 11 9 913 472		Bult M 6 x 18	Vite M 6 x 18	Tornillo M 6
07 11 9 932 072		Fjäderbricka B 6	Rosetta elastica B 6	Arandela elá
11 53 1 251 145		Bygel	Staffa	Estribo
* 17 11 1 109 661		Vattenkylare	Radiatore acqua	Radiador de
* 17 11 1 102 866		Vattenkylare	Radiatore acqua	Radiador de
* 17 11 1 112 367		Vattenkylare	Radiatore acqua	Radiador de
* 17 11 1 115 079		Vattenkylare med Termostatsanslutn.	Radiatore acqua con collegamento termico	Radiador de a Termoconexi
* 17 11 1 115 083		Fläkt karm	Ventilatore intelaiat.	Ventilador b
* 07 11 9 936 412		Bricka	Rondella	Arandela
* 07 11 9 907 733		BL SHR 4,2 x 13	BL SHR 4,2 x 13	BL SHR 4,2

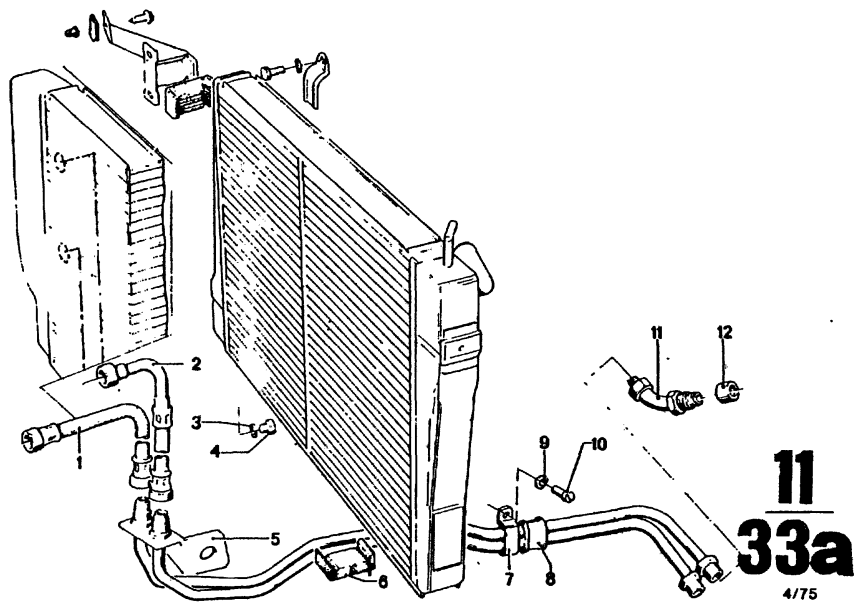

11
33a
4/75

Bild-Nr.	Teil-Nr.	Symbol	Teil-Benennung	Stück/E*										USA			
				2.5 CS	2.5 CSA	2800 CS	2800 CSA	3.0 CS	3.0 CSA	3.0 CSi	3.0 CS-L	3.0 CSi-L		2800 CS	2800 CSA	3.0 CS	3.0 CSA
1	17 22 1 114 391		Rücklaufleitung				1								1		
2	17 22 1 114 390		Vorlaufleitung				1								1		
3	07 11 9 963 042		DTRG 8 x 11,5	1	1	1	1	1	1	1	1	1		1	1	1	1
4	17 11 1 101 872		VSL SHR M 8	1	1	1	1	1	1	1	1	1		1	1	1	1
5	* 17 22 1 105 099		Ölleitung kpl.				1								1		
6	17 11 1 100 001		Gummi-Unterlage	2	2	2	2	2	2	2	2	2		2	2	2	2
7	17 22 1 103 397		Haltelasche		1		1								1		
8	17 22 1 103 501		Füllstück		1		1								1		
9	07 11 9 932 112		Federscheibe B 10				1								1		
10	07 11 9 919 663		Zyl.-Schraube 10 x 18				1								1		
11	17 22 1 105 076		Rohrkrümmer		2		2								2		
12	17 22 1 107 591		Konuseinsatz		2		2								2		

4/75 **11** / **33a**

Bemerkungen
Remarks
Observations
Opmerkingen
Anmärkningar
Osservazione
Observaciones

* 17 22 1 105 099
H
17 22 1 105 076
17 22 1 107 591

Part No. No. de pièce Onderdeel-Nr.	Symbol	Denomination of parts	Dénomination de pièces	Benam
17 22 1 114 391		Return line	Tuyauterie de retour	Terugloop le
17 22 1 114 390		Pre-curse line	Tuyauterie de précurs.	Voorloop lei
07 11 9 963 042		DT RG 8 x 11,5	DT RG 8 x 11,5	DT RG 8 x 1
17 11 1 101 872		VSL SHR M 8	VSL SHR M 8	VSL SHR M
* 17 22 1 105 099		Oil tube kpl.	Tuyau d'huile kpl.	Olieleiding
17 11 1 100 001		Support	Support	Onderlaag
17 22 1 103 397		Support shackle	Jumelle de support	Steun
17 22 1 103 501		Filler piece	Puéce de remplissage	Vulstuk
07 11 9 932 112		Springwasher B 10	Disque élastique B 10	Veerring B 1
07 11 9 919 663		ZYL SHR 10 x 18	ZYL SHR 10 x 18	ZYL SHR 10
17 22 1 105 076		Pipe elvow	Coude de tuyau	Pijpelleboog
17 22 1 107 591		Cone insert	Garniture cônique	Konusinszet

Reservdels-Nr N° de pezzo N° pieza	Symbol	Reservdels-benämning	Denominazione pezzo	Designa piez
17 22 1 114 391		Returledning	Tubazione di ritorno	Tubería de re
17 22 1 114 390		Förloppledning	Tubazione di mancat.	Tubería de a
07 11 9 963 042		DT RG 8 x 11,5	DT RG 8 x 11,5	DT RG 8 x 11
17 11 1 101 872		VSL SHR M 8	VSL SHR M 8	VSL SHR M 8
* 17 22 1 105 099		Oljeledning kpl.	Tubazione olio kpl.	Tubería de a
17 11 1 100 001		Gummi-underlägg	Randella di gomma	Suplemento d
17 22 1 103 397		Fäste	Stecca di fissaggio	Brida de rete
17 22 1 103 501		Fylstycke	Tassello	Pieza de llen
07 11 9 932 112		Fjäderbricka B 10	Rosetta elastica B 10	Arandela elá
07 11 9 919 663		ZYL SHR 10 x 18	ZYL SHR 10 x 18	ZYL SHR 10
17 22 1 105 076		Böjdrör	Tubo a gomito	Tubo acodad
17 22 1 107 591		Konsik insats	Tassello conico	Suplemento c

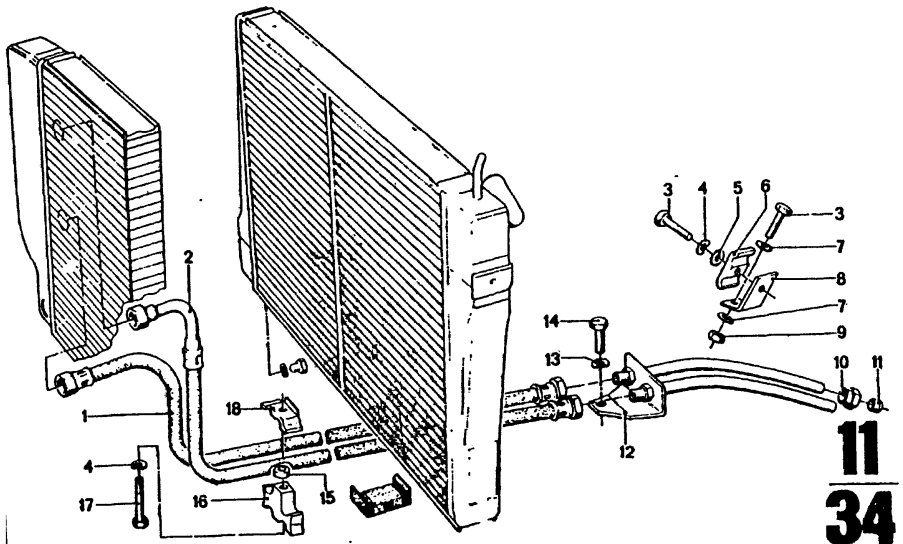

11
34
4/75

Bild-Nr.	Teil-Nr.	Symbol	Teil-Benennung	Stück/E										USA					
				2.5 CS	2.5 CSA	2800 CS	2800 CSA	3.0 CS	3.0 CSA	3.0 CSi		3.0 CS-L	3.0 CSi-L	2800 CS	2800 CSA	3.0 CS	3.0 CSA		
1	17 22 1 108 447	U	Rücklaufleitung		1				1								1		
	17 22 1 115 747	U	Rücklaufleitung		1				1								1		
2	17 22 1 108 406	U	Vorlaufleitung		1				1								1		
	17 22 1 115 763	U	Vorlaufleitung		1				1								1		
3	07 11 9 913 483	U	Schraube M 6 x 25						2								2		
4	07 11 9 932 072	U	Federscheibe B 6		1				2								2		
5	51 43 6 440 260	U	Scheibe						1								1		
6	16 12 1 107 928	U	Zweifachschelle						1								1		
7	51 32 6 654 195	U	Scheibe						2								2		
8	17 22 1 108 548	U	Winkel						1								1		
9	07 11 9 922 058	U	Sechskantmutter M 6						1								1		
10	07 11 9 970 241	U	Überwurfmutter						2								2		
11	07 11 9 970 459	U	Doppelkegelring						2								2		
12	17 22 1 113 170	U	Ölleitung kpl.		1														
	17 22 1 108 441	U	Ölleitung kpl.						1								1		
13	07 11 9 932 112	U	Federscheibe B 10		1				1								1		
14	07 11 9 913 876	U	Schraube M 10 x 18		1				1								1		
15	11 41 0 752 144	U	Scheibe		1				1								1		
16	17 22 1 108 416	U	Halter		1				1								1		
17	07 11 9 912 327	U	Schraube M 6 x 45		1				1								1		
18	17 22 1 108 417	U	Schlauchschelle																

4/75 **11** **34**

Bemerkungen
Remarks
Observations
Opmerkingen
Anmärkningar
Osservazione
Observaciones

Part No. No. de pièce Onderdeel-Nr.	Symbol	Denomination of parts	Dénomination de pièces	Benamin
17 22 1 108 447	U	Return line	Tuyauterie de retour	Terugloop leid
17 22 1 115 747	U	Return line	Tuyauterie de retour	Terugloop leid
17 22 1 108 406	U	Pre-curse line	Tuyauterie de précurs	Voorloop leidi
17 22 1 115 763	U	Pre-curse line	Tuyauterie de précurs	Voorloop leidi
07 11 9 913 483	U	Screw M 6 x 25	Vis M 6 x 25	Bout M 6 x 25
07 11 9 932 072	U	Spring washer B 6	Disque élastique B 6	Veerring B 6
51 43 6 440 260	U	Washer	Disque	Ring
16 12 1 107 928	U	Clamp for two	Collier à deux	Klem voor twe
51 32 6 654 195	U	Washer	Disque	Ring
17 22 1 108 548	U	Angle	Cornière	Hoeksteun
07 11 9 922 058	U	Hex nut M 6	Ecrou à six pans M6	Zeskantmoer M
07 11 9 970 241	U	Cap nut	Ecrou à chap.	Wartel
07 11 9 970 459	U	Double taper ring	Anneau à cône double	Dubbel kegelr
17 22 1 113 170	U	Oil tube kpl.	Tuyaud'huile kpl.	Olieleiding kp
17 22 1 108 441	U	Oil tube kpl.	Tuyau d'huile kpl.	Olieleiding kp
07 11 9 932 112	U	Spring washer B 10	Disque élastique B 10	Veerring B 10
07 11 9 913 876	U	Screw M 10 x 18	Vis M 10 x 18	Bout M 8 x 18
11 41 0 752 144	U	Washer	Disque	Ring
17 22 1 108 416	U	Holding	Fixation	Houder
07 11 9 912 327	U	Screw M 6 x 45	Vis M 6 x 45	Bout M 6 x 45
17 22 1 108 417	U	Hose clamp	Collier tendeur	Slangklem

Reservdels-Nr. N° de pezzo N° pieza	Symbol	Reservdels-benämning	Denominazione pezzo	Designacic pieza
17 22 1 108 447	U	Returledning	Tubazione di ritorno	Tubería de reto
17 22 1 115 747	U	Returledning	Tubazione di ritorno	Tubería de reto
17 22 1 108 406	U	Förloppledning	Tubazione di mandat.	Tubería de avar
17 22 1 115 763	U	Förloppledning	Tubazione di mandat.	Tubería de avar
07 11 9 913 483	U	Bult M 6 x 25	Vite M 6 x 25	Tornillo M 6 x 2
07 11 9 932 072	U	Fjäderbricka B 6	Rosetta elastica B 6	Arandela elásti
51 43 6 440 260	U	Bricka	Rosetta	Arandela
16 12 1 107 928	U	Klämma för två	Fascetta doppia	Abrazadera dob
51 32 6 654 195	U	Bricka	Rosetta	Arandela
17 22 1 108 548	U	Vinkel	Squadra	Pieza agnular
07 11 9 922 058	U	Mutter M 6	Dado esagonale M 6	Tuerca hexagon
07 11 9 970 241	U	Nippel	Dado passatreccia	Tuerca de racor
07 11 9 970 459	U	Kona	Ghiera conica doppia	Anillo cónico d
17 22 1 113 170	U	Oljeledning kpl.	Tubazione olio kpl.	Tubería de aceit
17 22 1 108 441	U	Oljeledning kpl.	Tubazione olio kpl.	Tubería d.aceit
07 11 9 932 112	U	Fjäderbricka B 10	Rosetta elastica B 10	Arandela elásti
07 11 9 913 876	U	Bult M 10 x 18	Vite M 10 x 18	Tornillo M 10 x
11 41 0 752 144	U	Bricka	Rosetta	Arandela
17 22 1 108 416	U	Hallare	Staffetta	Soporte
07 11 9 912 327	U	Bult M 6 x 45	Vite M 6 x 45	Tornillo M 6 x 4
17 22 1 108 417	U	Slangklämma	Fascetta tubo flessib.	Abrazadera d.tul

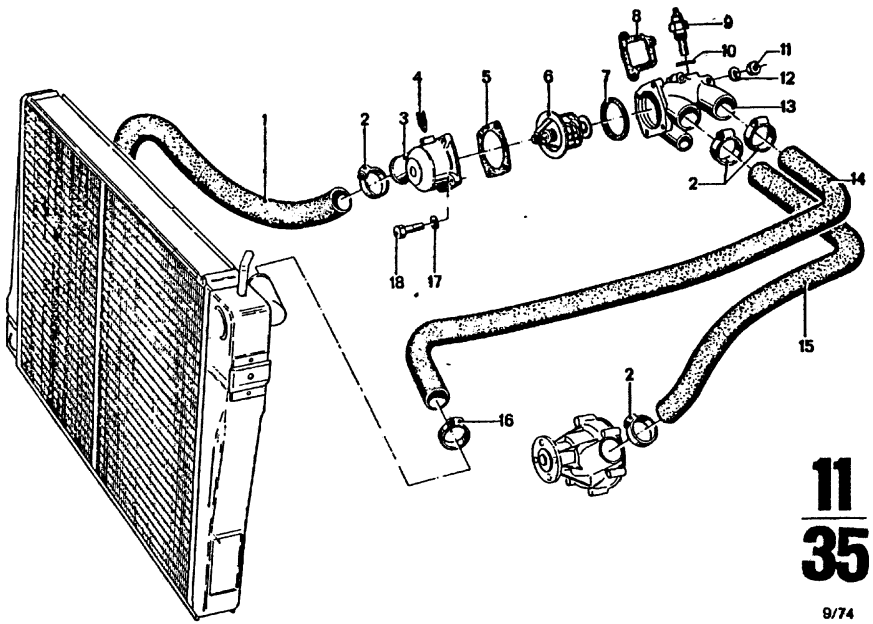

11
35

9/74

Bild-Nr.	Teil-Nr.	Symbol	Teil-Benennung	Stück/E 2.5 CS	2.5 CSA	2800 CS	2800 CSA	3.0 CS	3.0 CSA	3.0 CSi	3.0 CS-L	3.0 CSi-L	USA 2800 CS	2800 CSA	3.0 CS	3.0 CSA
1	* 11 53 1 251 520		Krümmer			1	1	1	1	1	1	1	1	1	1	1
	* 11 53 1 259 632		Krümmer	1	1			1	1	1		1			1	1
2	07 12 9 952 048		Schlauchschelle	4	4	4	4	4	4	4	4	4	4	4	4	4
3	11 53 1 250 356		Deckel	1	1	1	1	1	1	1	1	1	1	1	1	1
4	11 53 1 250 705		Entlüfterschraube	1	1	1	1	1	1	1	1	1	1	1	1	1
5	11 53 1 250 357		Dichtung	1	1	1	1	1	1	1	1	1	1	1	1	1
6	11 53 1 254 065		Thermostat							1						1
	11 53 1 256 667		Thermostat	1	1	1	1	1		1	1	1	1	1	1	
7	11 53 1 250 399		Dichtung	1	1	1	1	1	1	1	1	1	1	1	1	1
8	11 53 1 250 353		Dichtung	1	1	1	1	1	1	1	1	1	1	1	1	1
9	62 11 0 788 115		Fernthermometer-Geber	1	1	1	1	1	1	1	1	1	1	1	1	1
10	07 11 9 963 200	U	DTRG 14 x 18	1	1	1	1	1	1	1	1	1	1	1	1	1
11	11 53 4 066 522		Sechskantmutter M 8	3	3	3	3	3	3	3	3	3	3	3	3	3
	18 11 4 090 251		Sechskantmutter M 8	3	3	3	3	3	3	3	3	3	3	3	3	3
12	07 11 9 932 095		Federscheibe B 8	3	3	3	3	3	3	3	3	3	3	3	3	3
13	11 53 1 250 352		Thermostatgehäuse	1	1	1	1	1	1	1	1	1	1	1	1	1
14	11 53 1 252 552		Krümmer für Kühler, oben	1	1	1	1	1	1		1		1	1	1	1
	11 53 1 254 194		Krümmer							1		1				
15	11 53 1 250 387		Krümmer	1	1	1	1	1	1	1	1	1	1	1	1	1
16	07 12 9 952 046		Schlauchschelle	2	2	2	2	2	2	2	2	2	2	2	2	2
17	07 11 9 932 072		Federscheibe B 6	4	4	4	4	4	4	4	4	4	4	4	4	4
18	07 11 9 913 483		Schraube M 6 x 25	4	4	4	4	4	4	4	4	4	4	4	4	4

11
35

Bemerkungen
Remarks
Observations
Opmerkingen
Anmärkningar
Osservazione
Observaciones

* 11 53 1 251 520 → Fg
* 11 53 1 259 632 Fg →

3.0 CS
3.0 CSA
3.0 CSi
Modell 73
3.0 CS/USA
3.0 CSA/USA
Modell 74

Part No. No. de pièce Onderdeel-Nr.	Symbol	Denomination of parts	Dénomination de pièces	Benan
* 11 53 1 251 520		Elbow	Coude	Elleboog
* 11 53 1 259 632		Elbow	Coude	Elleboog
07 12 9 952 048		Hose clamp	Collier tendeur	Slangklem
11 53 1 250 356		Cover	Couvercle	Deksel
11 53 1 250 705		Bleed screw	Vis de purge	Ontluchting:
11 53 1 250 357		Gasket	Garniture	Pakking
11 53 1 254 065		Thermostat	Thermostat	Thermostaat
11 53 1 256 667		Thermostat	Thermostat	Thermostaat
11 53 1 250 399		Gasket	Garniture	Pakking
11 53 1 250 353		Gasket	Garniture	Pakking
62 11 0 788 115		Transmitter for remote thermometer	Transmetteur pour thermomètre éloigné	Gever voor a thermometer
07 11 9 963 200	U	DTRG 14 x 18	DTRG 14 x 18	DTRG 14 x 1
11 53 4 066 522		Hex nut M 8	Ecrou à six pans M 8	Zeskantmoer
18 11 4 090 251		Hex nut M 6	Ecrou à six pans M 8	Zeskantmoer
07 11 9 932 095		Spring washer B 8	Disque élastique B 8	Veerring B 8
11 53 1 250 352		Thermostat housing	Boîte de thermostat	Thermostaat
11 53 1 252 552		Elbow for radiator, upper	Coude pour radiateur, sup.	Elleboog vo teur, boven
11 53 1 254 194		Elbow	Coude	Elleboog
11 53 1 250 387		Elbow	Coude	Elleboog
07 12 9 952 046		Hose clamp	Collier tendeur	Slangklem
07 11 9 932 072		Spring washer B 6	Disque élastique B 6	Veerring B 6
07 11 9 913 483		Screw M 6 x 25	Vis M 6 x 25	Bout M 6 x 2

Reservdels-Nr. N° de pezzo N° pieza	Symbol	Reservdels-benämning	Denominazione pezzo	Designa pieza
* 11 53 1 251 520		Slang	Tubo a gomito	Codo
* 11 53 1 259 632		Slang	Tubo a gomito	Codo
07 12 9 952 048		Slangklämma	Fascetta tubo flessib.	Abrazadera d.
11 53 1 250 356		Lock	Coperchio	Tapa
11 53 1 250 705		Luftningsbult	Vite di disaerazione	Tornillo purg
11 53 1 250 357		Packning	Guarnizione	Junta
11 53 1 254 065		Termostat	Termostato	Termóstato
11 53 1 256 667		Termostat	Termostato	Termóstato
11 53 1 250 399		Packning	Guarnizione	Junta
11 53 1 250 353		Packning	Guarnizione	Junta
62 11 0 788 115		Temp. givare	Trasmettitore-teletermometro	Sonda del teletermómetr
07 11 9 963 200	U	DTRG 14 x 18	DTRG 14 x 18	DTRG 14 x 18
11 53 4 066 522		Mutter M 8	Dado esagonale M 8	Tuerca hexag
18 11 4 090 251		Mutter M 6	Dado esagonale M 6	Tuerca hexag
07 11 9 932 095		Fjäderbricka B 8	Rosetta elastica B 8	Arandela elás
11 53 1 250 352		Termostathus	Scatola termostato	Caja del term
11 53 1 252 552		Slang för kylare, övre	Tubo a gomito sup. per radiatore	Codo superior radiador
11 53 1 254 194		Slang	Tubo a gomito	Codo
11 53 1 250 387		Slang	Tubo a gomito	Codo
07 12 9 952 046		Slangklämma	Fascetta tubo flessib.	Abrazadera d.
07 11 9 932 072		Fjäderbricka B 6	Rosetta elastica B 6	Arandela elás
07 11 9 913 483		Bult M 6 x 25	Vite M 6 x 25	Tornillo M 6 x

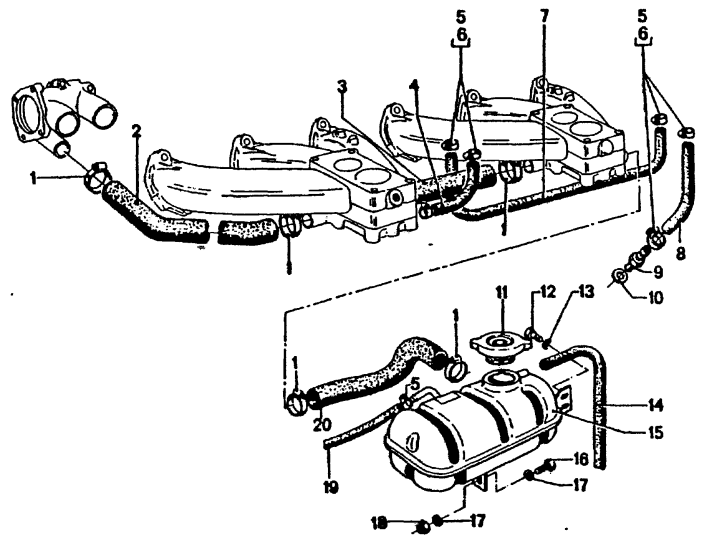

11
36
4/75

Bild-Nr.	Teil-Nr.	Symbol	Teil-Benennung	Stück/E 2.5 CS	2.5 CSA	2800 CS	2800 CSA	3.0 CS	3.0 CSA	3.0 CSi	3.0 CS-L	3.0 CSi-L	USA 2800 CS	2800 CSA	3.0 CS	3.0 CSA
1	07 12 9 952 032		Schlauchschelle	6	6	6	6	6	6		6		6	6	6	6
2	11 53 1 250 393		Krümmer	1	1	1	1	1	1		1		1	1	1	1
3	11 53 1 250 394		Schlauch	1	1	1	1	1	1		1		1	1	1	1
4	* ~~11 53 1 252 030~~		Schlauch	1	1	1	1	1	1		1		1	1	1	1
5	07 12 9 952 012		Schlauchschelle	8	8	8	8	8	8	2	8	2	8	8	8	8
6	07 12 9 952 015		Schlauchschelle	6	6	6	6	6	6		6		6	6	6	6
7	* ~~11 53 1 250 396~~		Schlauch	1	1	1	1	1	1		1		1	1	1	1
8	* ~~11 53 1 251 144~~		Schlauch	1	1	1	1	1	1		1		1	1	1	1
9	11 11 1 250 587		Schraubstutzen in Kurbelgehäuse	1	1	1	1	1	1	1	1	1	1	1	1	1
10	07 11 9 963 073		DTRG 10 x 13,5	1	1	1	1	1	1	1	1	1	1	1	1	1
11	17 11 1 102 672		Kühlerverschluß	1	1	1	1	1	1	1	1	1	1	1	1	1
12	07 11 9 913 442		Schraube M 6 x 12	2	2	2	2	2	2	2	2	2	2	2	2	2
13	07 11 9 932 072		Federscheibe B 6	2	2	2	2	2	2	2	2	2	2	2	2	2
14	17 12 1 103 784		Schlauch	1	1	1	1	1	1	1	1	1	1	1	1	1
15	* ~~17 11 1 111 226~~	(ww) U	Ausgleichsbehälter (Blech)			1	1	1	1	1	1	1	1	1	1	1
	* 17 11 1 114 790	ww	Ausgleichbehälter			1	1	1	1	1	1	1	1	1	1	1
	* 17 11 1 103 176	(ww)	Ausgleichsbehälter (Kunststoff)	1	1	1	1	1	1		1		1	1	1	1
16	07 11 9 913 644		Schraube M 6 x 20	1	1	1	1	1	1	1	1	1	1	1	1	1
17	23 71 6 051 710		Scheibe	2	2	2	2	2	2	2	2	2	2	2	2	2
18	07 12 9 922 714		Sechskantmutter M 8	1	1	1	1	1	1	1	1	1	1	1	1	1
19	* 16 12 1 108 711	ea.	Schlauch	4	4	4	4	4	4	1	4	1	4	4	4	4
20	* 11 53 1 251 576		Krümmer	1	1	1	1	1	1		1		1	1	1	1
	* 11 53 1 255 097		Krümmer			1	1	1	1		1		1	1	1	1

4/75 **11** / **36**

Bemerkungen
Remarks
Observations
Opmerkingen
Anmärkningar
Osservazione
Observaciones

* ~~17 11 1 111 226~~
* 17 11 1 114 790
×
11 53 1 251 576

* 17 11 1 103 176
×
11 53 1 255 097
ohne 3.0 CSi
ohne 3.0 CSi-L

* ~~11 53 1 252 030~~ ⊃
* 16 12 1 108 711

* ~~11 53 1 250 396~~ ⊃
* 16 12 1 108 711

* ~~11 53 1 251 144~~ ⊃
* 16 12 1 108 711

Part No. No. de pièce Onderdeel-Nr.	Symbol	Denomination of parts	Dénomination de pièces	Benami
07 12 9 952 032		Hose clamp	Collier tendeur	Slangklem
11 53 1 250 393		Elbow	Coude	Elleboog
11 53 1 250 394		Hose	Tuyau	Slang
* ~~11 53 1 252 030~~		Hose	Tuyau	Slang
07 12 9 952 012		Hose clamp	Collier tendeur	Slangklem
07 12 9 952 015		Hose clamp	Collier tendeur	Slangklem
* ~~11 53 1 250 396~~		Hose Tuyau	Slang	
* ~~11 53 1 251 144~~		Hose	Tuyau	Slang
11 11 1 250 587		Screw socket-in crankcase	Douille à visser en carter de distribut.	Boutsteun in krukashuis
07 11 9 963 073		DTRG 10 x 13,5	DTRG 10 x 13,5	DTRG 10 x 13,
17 11 1 102 672		Radiator filler cap	Bouchon du radiateur	Vuldop
07 11 9 913 442		Screw M 6 x 12	Vis M 6 x 12	Bout M 6 x 12
07 11 9 932 072		Spring washer B 6	Disque élastique B 6	Veerring B 6
17 12 1 103 784		Hose	Tuyau	Slang
* ~~17 11 1 111 226~~	(ww) U	Fluid tank (sheet metal)	Réserv. d. liquide (tôle)	Reservoir (plaat)
* 17 11 1 114 790	ww	Fluid tank	Réserv.d.liquide	Reservoir
* 17 11 1 103 176	(ww)	Fluid tank (synthetic)	Réserv. d. liquide (synthetique)	Reservoir (kunststof)
07 11 9 913 644		Screw M 6 x 20	Vis M 6 x 20	Bout M 6 x 20
23 71 6 051 710		Washer	Disque	Ring
07 12 9 922 714		Hex nut M 8	Ecrou à six pans M 8	Zeskantmoer I
* 16 12 1 108 711	ea.	Hose	Tuyau	Slang
* 11 53 1 251 576		Elbow	Coude	Elleboog
* 11 53 1 255 097		Elbow	Coude	Elleboog

Reservdels-Nr. N° de pezzo N° pieza	Symbol	Reservdels-benämning	Denominazione pezzo	Designac pieza
07 12 9 952 032		Slangklämma	Fascetta tubo flessib.	Abrazadera d.
11 53 1 250 393		Slang	Tubo a gomito	Codo
11 53 1 250 394		Slang	Tubo flessibile	Tubo flexible
* ~~11 53 1 252 030~~		Slang	Tubo flessibile	Tubo flexible
07 12 9 952 012		Slangklämma	Fascetta tubo flessib.	Abrazadera d.
07 12 9 952 015		Slangklämma	Fascetta tubo flessib.	Abrazadera d.
* ~~11 53 1 250 396~~		Slang	Tubo flessibile	Tubo flexible
* ~~11 53 1 251 144~~		Slang	Tubo flessibile	Tubo flexible
11 11 1 250 587		Gängad hylsa i cylinderblock	Bocchettone filettato nel carter motore	Racor en el cárter del cigü
07 11 9 963 073		DTRG 10 x 13,5	DTRG 10 x 13,5	DTRG 10 x 13,
17 11 1 102 672		Kylarlock	Tappo del radiatore	Tapón del radi
07 11 9 913 442		Bult M 6 x 12	Vite M 6 x 12	Tornillo M 6 x
07 11 9 932 072		Fjäderbricka B 6	Rosetta elastica B 6	Arandela elást
17 12 1 103 784		Slang	Tubo flessibile	Tubo flexible
* ~~17 11 1 111 226~~	(ww) U	Vätskebehållare (plat)	Serbatoio d.comp. (lamiera)	Depósito d.co (chapa)
* 17 11 1 114 790	ww	Vätskebehållare	Serbatoio d.comp.	Depósito d.co
* 17 11 1 103 176	(ww)	Vätskebehållare (konststoff)	Serbatoio d.comp. (plastica)	Depósito d.co (de plastico)
07 11 9 913 644		Bult M 6 x 20	Vite M 6 x 20	Tornillo M 6 x
23 71 6 051 710		Bricka	Rosetta	Arandela
07 12 9 922 714		Mutter M 8	Dado esagonale M 8	Tuerca hexag
* 16 12 1 108 711	ea.	Slang	Tubo flessibile	Tubo flexible
* 11 53 1 251 576		Slang	Tubo a gomito	Codo
* 11 53 1 255 097		Slang	Tubo a gomito	Codo

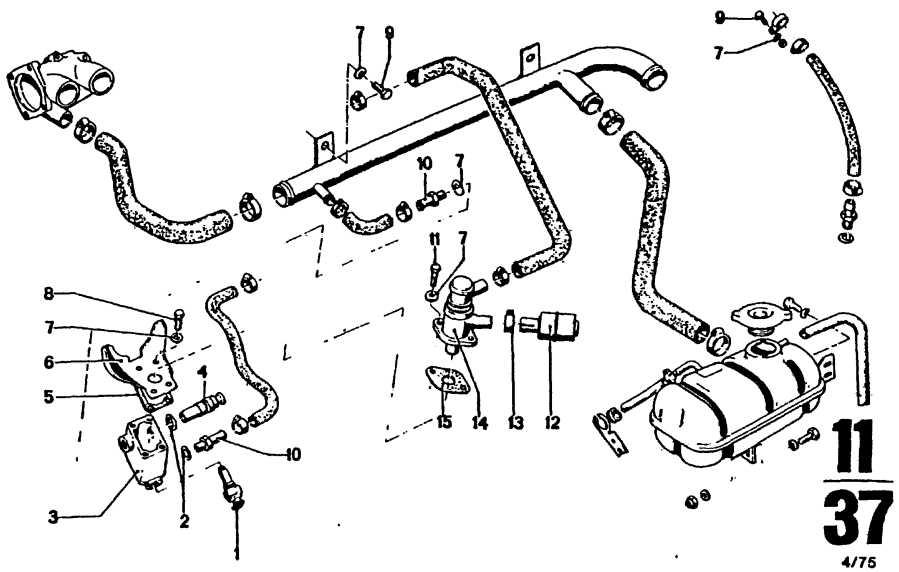

Bild-Nr.	Teil-Nr.	Symbol	Teil-Benennung	Stück/E 2.5 CS	2.5 CSA	2800 CS	2800 CSA	3.0 CS	3.0 CSA	3.0 CSi	3.0 CS-L	3.0 CSi-L	USA 2800 CS	2800 CSA	3.0 CS	3.0 CSA
1	13 62 1 355 006		Temperatur-Zeitschalter mit DTRG							1		1				
2	07 11 9 963 073		DTRG 10 x 13,5							3		3				
3	11 53 1 256 421		Gehäuse							1		1				
4	13 62 1 353 329		Temperaturfühler für Wasser							1		1				
5	11 53 1 256 501		Dichtung							1		1				
6	11 53 1 256 502		Halteblech							1		1				
7	07 11 9 932 072		Federscheibe B 6							7		7				
8	07 11 9 913 466		Schraube M 6 x 16							2		2				
9	07 11 9 913 442		Schraube M 6 x 12							3		3				
10	11 11 1 250 587		Schraubstutzen							2		2				
11	07 11 9 913 475		Schraube M 6 x 22							2		2				
12	11 61 1 256 467		Luftfilter für Zusatzluft							1		1				
13	07 12 9 952 020		Schlauchschelle							1		1				
14	11 61 1 255 284		Zusatzluftschieber							1		1				
15	11 61 1 254 152		Dichtung							1		1				

Bemerkungen
Remarks
Observations
Opmerkingen
Anmärkningar
Osservazione
Observaciones

Part No. No. de pièce Onderdeel-Nr.	Symbol	Denomination of parts	Dénomination de pièces	Benaming
13 62 1 355 006		Temperature time switch with seal ring	Contacteur périodique de température avec anneau de garniture	Temperatuurtijd schakelaar met keerring
07 11 9 963 073		DTRG 10 x 13,5	DTRG 10 x 13,5	DTRG 10 x 13,5
11 53 1 256 421		Housing	Carter	Huis
13 62 1 353 329		Temperature feeler for water	Contrôleur de température pour d'eau	Temperatuurvoeler voor water
11 53 1 256 501		Gasket	Garniture	Pakking
11 53 1 256 502		Bracket	Support	Steunplaat
07 11 9 932 072		Spring washer B 6	Disque élastique B 6	Veerring B 6
07 11 9 913 466		Screw M 6 x 15	Vis M 6 x 15	Bout M 6 x 15
07 11 9 913 442		Screw M 6 x 12	Vis M 6 x 12	Bout M 6 x 12
11 11 1 250 587		Screw socket	Douille à visser	Boutsteun
07 11 9 913 475		Screw M 6 x 22	Vis M 6 x 22	Bout M 6 x 22
11 61 1 256 467		Airfilter for additional air	Filtre d'air pour additionelle d'air	Luchtfilter voor hulplucht
07 12 9 952 020		Hose clamp	Collier tendeur	Slangklem
11 61 1 255 284		Additional slider	Targette additionelle	Hupschuif
11 61 1 254 152		Gasket	Garniture	Pakking

Reservdels-Nr. N° de pezzo N° pieza	Symbol	Reservdels-benämning	Denominazione pezzo	Designack pieza
13 62 1 355 006		Temperaturtids-kontakt med packning	Interruttore a tempo-temperatura con anello di tenuta	Interruptor térm tiempo com anillo obturado
07 11 9 963 073		DTRG 10 x 13,5	DTRG 10 x 13,5	DTRG 10 x 13,5
11 53 1 256 421		Hus	Corpo	Caja
13 62 1 353 329		Känselkropp.temp. vör vatten	Rilevatore temperat. per acqua	Sonda térmica para agua
11 53 1 256 501		Packning	Guarnizione	Junta
11 53 1 256 502		Hållare	Lamierina di sopporto	Chapa soporte
07 11 9 932 072		Fjäderbricka B 6	Rosetta elastica B 6	Arandela elásti
07 11 9 913 466		Bult M 6 x 15	Vite M 6 x 15	Tornillo M 6 x 1
07 11 9 913 442		Bult M 6 x 12	Vite M 6 x 12	Tornillo M 6 x 1
11 11 1 250 587		Gängad hylsa	Bocchettone filettato	Racor
07 11 9 913 475		Bult M 6 x 22	Vite M 6 x 22	Tornillo M 6 x 2
11 61 1 256 467		Luftfilter för tillsatsluft	Filtro d'aria per aria addizionale	Filtro de aire p aire adicional
07 12 9 952 020		Slangklämma	Fascetta tubo flessib.	Abrazadera d.t
11 61 1 255 284		Tillsatsventil	Cassetto aria addiz.	Registro de air
11 61 1 254 152		Packning	Guarnizione	Junta

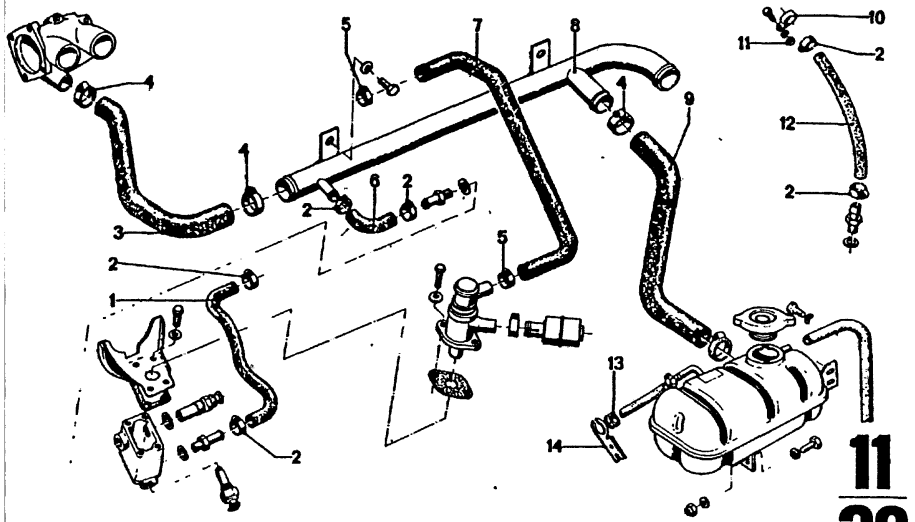

11
38
4/75

Bild-Nr.	Teil-Nr.	Symbol	Teil-Benennung	Stück/E										USA									
				2.5 CS	2.5 CSA	2800 CS	2800 CSA	3.0 CS	3.0 CSA	3.0 CSi			3.0 CS-L	3.0 CSi-L		2800 CS	2800 CSA	3.0 CS	3.0 CSA					
1	* 11 53 1 257 486	E U	Schlauch							1				1										
	* 16 12 1 108 711	E U	Schlauch							X				X										
2	07 12 9 952 015		Schlauchschelle							6				6										
3	11 53 1 256 499		Krümmer							1				1										
4	07 12 9 952 032		Schlauchschelle							4				4										
5	07 12 9 952 027		Schlauchschelle							2				2										
6	11 53 1 256 504		Schlauch-Rücklauf							1				1										
7	* 11 61 1 256 505		Schlauch							1				1										
	* 11 61 1 259 414		Schlauch							1				1										
8	11 53 1 256 494		Rücklaufleitung							1				1										
9	11 53 1 256 500		Krümmer							1				1										
10	11 53 1 257 511		Rohrschelle							1				1										
11	07 11 9 922 058		Sechskantmutter M 6							1				1										
12	* ~~11 53 1 251 482~~		Schlauch-Zulauf							1				1										
13	21 52 2 072 270		Schutzring							1				1										
14	17 11 1 108 189		Schelle							1				1										

4/75 **11** **38**

Bemerkungen
Remarks
Observations
Opmerkingen
Anmärkningar
Osservazione
Observaciones

* 11 61 1 256 505 →Fg
* 11 61 1 259 414 Fg→

3.0 CSi(o) 4 341 003
3.0 CSi(oo) 4 350 199
3.0 CSi-L 4 355 046

* 11 53 1 257 486 ⮌
* 16 12 1 108 711

* ~~11 53 1 251 482~~ ⮌
* 16 12 1 108 711

Part No. No. de pièce Onderdeel-Nr.	Symbol	Denomination of parts	Dénomination de pièces	Benaming
* 11 53 1 257 486	E U	Hose	Tuyau	Slang
* 16 12 1 108 711		Hose	Tuyau	Slang
07 12 9 952 015		Hose clamp	Collier tendeur	Slangklem
11 53 1 256 499		Elbow	Coude	Elleboog
07 12 9 952 032		Hose clamp	Collier tendeur	Slangklem
07 12 9 952 027		Hose clamp	Collier tendeur	Slangklem
11 53 1 256 504		Return hose	Tuyau de retour	Afvoerslang
* 11 61 1 256 505		Hose	Tuyau	Slang
* 11 61 1 259 414		Hose	Tuyau	Slang
11 53 1 256 494		Return line	Tuyauterie de retour	Terugloop leid
11 53 1 256 500		Elbow	Coude	Elleboog
11 53 1 257 511		Pipe clamp	Collier de tuzau	Pijpklem
07 11 9 922 058		Hex nut M 6	Ecrou à six pans M 6	Zeskantmoer M
* ~~11 53 1 251 482~~		Hose-inlet	Tube d'admission	Slang-intaat
21 52 2 072 270		Protecting ring	Anneau de protection	Beschermring
17 11 1 108 189		Clamp	Collier	Klem

Reservdels-Nr. N° de pezzo N° pieza	Symbol	Reservdels-benämning	Denominazione pezzo	Designacio pieza
* 11 53 1 257 486	E U	Slang	Tubo flessibile	Tubo flexible
* 16 12 1 108 711		Slang	Tubo flessibile	Tubo flexible
07 12 9 952 015		Slangklämma	Fascetta tubo flessib.	Abrazadera d.tu
11 53 1 256 499		Slang	Tubo a gomito	Codo
07 12 9 952 032		Slangklämma	Fascetta tubo flessib.	Abrazadera d.tu
07 12 9 952 027		Slangklämma	Fascetta tubo flessib.	Abrazadera d.tu
11 53 1 256 504		Returslang	Tubo fless.-retorno	Tubo flex.de re
* 11 61 1 256 505		Slang	Tubo flessibile	Tubo flexible
* 11 61 1 259 414		Slang	Tubo flessibile	Tubo flexible
11 53 1 256 494		Returledning	Tubazione di ritorno	Tubería de retc
11 53 1 256 500		Slang	Tubo a gomito	Codo
11 53 1 257 511		Rörklämma	Fascetta per tubo	Abrazadera par
07 11 9 922 058		Mutter M 6	Dado esagonale M 6	Tuerca hexagor
* ~~11 53 1 251 482~~		Slang-tillopp	Tubo fless.-mandata	Tubo flex.de a
21 52 2 072 270		Slyddsring	Anello di protezione	Anillo de prote
17 11 1 108 189		Klämma	Fascetta	Abrazadera

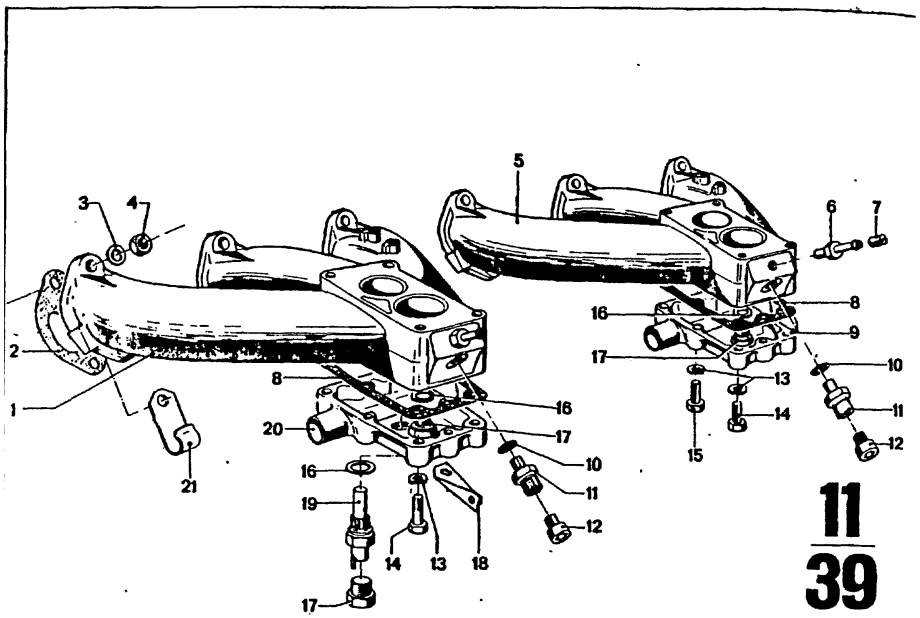

Bild-Nr.	Teil-Nr.	Symbol	Teil-Benennung	Stück/E 2.5 CS	2.5 CSA	2800 CS	2800 CSA	3.0 CS	3.0 CSA	3.0 CSI		3.0 CS-L	3.0 CSI-L				USA 2800 CS	2800 CSA	3.0 CS	3.0 CSA							
1	* 11 61 1 258 040	⚠	Ansaugleitung kpl.	1	1	1	1	1	1			1					1	1	1	1							
	* 11 61 1 259 170	⚠	Ansaugleitung kpl.																1	1							
2	11 61 1 250 743		Dichtung	6	6	6	6	6	6			6					6	6	6	6							
3	07 11 9 931 067		Scheibe 8,4	12	12	12	12	12	12			12					12	12	12	12							
4	18 11 4 090 251		Sechskantmutter M 8	12	12	12	12	12	12			12					12	12	12	12							
5	* 11 61 1 252 391	⚠	Ansaugleitung kpl.														1	1									
	* 11 61 1 257 253	⚠	Ansaugleitung kpl.	1	1	1	1	1	1			1					1	1	1	1							
	* 11 61 1 259 168	⚠	Ansaugleitung kpl.																1	1							
6	11 15 1 250 896		Anschlußstück														1	1	1	1							
7	* 11 61 1 250 946		Schlitzstopfen	1	1	1	1	1	1			1															
8	11 61 1 250 695		Dichtung	2	2	2	2	2	2			2					2	2	2	2							
9	11 61 1 250 693	⚠	Deckel	1	1	1	1	1	1			1					1	1	1	1							
10	* 07 11 9 963 073		DTRG 10 x 13,5	2	2	2	2	2	2			2					2	2	2	2							
11	* 11 64 1 257 252		Schraubstutzen M 10																2	2							
	* 11 64 1 259 156		Schraubstutzen M 12																2	2							
12	* 07 11 9 919 109		VSL SHR 10 x 1	2	2	2	2	2	2			2					2	2									
13	07 11 9 932 072		Federscheibe B 6	8	8	8	8	8	8			8					8	8	8	8							
14	07 11 9 913 575		Schraube M 6 x 30	8	8	8	8	8	8			8					8	8	8	8							
15	07 11 9 912 303		Schraube M 6 x 35	2	2			2	2			2							2	2							
16	* 07 11 9 963 200		DTRG 14 x 18	3	3	3	3	3	3			3					3	3	3	3							
17	* 07 11 9 919 228		Verschlußschraube 14 x 1,5	3	3	3	3	3	3			3					3	3	3	3							
18	11 61 1 251 339		Haltewinkel	1	1	1	1	1	1			1					1	1	1	1							
19	* 61 31 1 355 228		Temperaturschalter	1	1			1	1			1							1	1							
20	* 11 61 1 257 490	⚠	Deckel	1	1	1	1	1	1			1					1	1	1	1							
21	13 31 1 256 511		Schelle																1	1							

4/76 **11** **39**

Bemerkungen
Remarks
Observations
Opmerkingen
Anmärkningar
Osservazione
Observaciones

*11 61 1 257 490 Fg→
*61 31 1 355 228 Fg→

3.0 CS 2 211 607
3.0 CSA 2 230 002

*11 61 1 258 040 →Fg
*11 61 1 257 253 →Fg
*11 64 1 257 252 →Fg
*11 61 1 259 168 Fg→
*11 61 1 259 170 Fg→
*11 64 1 259 156 Fg→

3.0 CS/USA
3.0 CSA/USA
Modell 74

*11 61 1 258 040
×
07 11 9 919 109
07 11 9 963 073
07 11 9 919 228
07 11 9 963 200
2800 CS
2800 CSA
3.0 CS
3.0 CSA
2800 CS/USA
2800 CSA/USA

*11 61 1 258 040
×
07 11 9 919 228
07 11 9 963 200
3.0 CS/USA
3.0 CSA/USA

*11 61 1 257 490
×
07 11 9 919 228
07 11 9 963 200

*11 61 1 252 391 ⮌
*11 61 1 257 253
×
07 11 9 919 109
07 11 9 963 073
11 61 1 250 946
2800 CS/USA
2800 CSA/USA

Part No. No. de pièce Onderdeel-Nr.	Symbol	Denomination of parts	Dénomination de pièces	Benaming
* 11 61 1 258 040	⚠	Intake pipe kpl.	Conduite d'aspirat.kpl.	Aanzuigleiding
* 11 61 1 259 170	⚠	Intake pipe kpl.	Tuyauterie d'asp.kpl.	Aanzuigleiding
11 61 1 250 743		Gasket	Garniture	Pakking
07 11 9 931 067		Washer 8,4	Disque 8,4	Ring 8,4
18 11 4 090 251		Hex nut M 8	Ecrou à six pans M 8	Zeskantmoer M
* 11 61 1 252 391	⚠	Intake pipe kpl.	Conduite d'aspirat.kpl.	Aanzuigleiding
* 11 61 1 257 253	⚠	Intake pipe kpl.	Conduite d'aspirat.kpl.	Aanzuigleiding
* 11 61 1 259 168	⚠	Intake pipe kpl.	Tuyaut d'aspirat.kpl.	Aanzuigleiding
11 15 1 250 896		Connection piece	Pièce de raccordement	Aansluitstuk
* 11 61 1 250 946		Plug	Bouchon	Stop
11 61 1 250 695		Gasket	Garniture	Pakking
11 61 1 250 693	⚠	Cover	Couvercle	Deksel
* 07 11 9 963 073		DT RG 10 x 13,5	DT RG 10 x 13,5	DT RG 10 x 13,5
* 11 64 1 257 252		Screw socket M 10	Douille à visser M 10	Boutsteun M 10
* 11 64 1 259 156		Screw socket M 12	Douille à visser M 12	Boutsteun M 12
* 07 11 9 919 109		VSL SHR 10 x 1	VSL SHR 10 x 1	VSL SHR 10 x 1
07 11 9 932 072		Spring washer B 6	Disque élastique B 6	Veerring B 6
07 11 9 913 575		Screw M 6 x 30	Vis M 6 x 30	Bout M 6 x 30
07 11 9 912 303		Screw M 6 x 35	Vis M 6 x 35	Bout M 6 x 35
* 07 11 9 963 200		DT RG 14 x 18	DT RG 14 x 18	DT RG 14 x 18
* 07 11 9 919 228		Plug screw 14 x 1,5	Vis de serrure 14 x 1,5	Plug 14 x 1,5
11 61 1 251 339		Support angle	Cornière d'appui	Hoeksteun
* 61 31 1 355 228		Temperature switch	Interrupteur therm.	Temp.schakelaa
* 11 61 1 257 490	⚠	Cover	Couvercle	Deksel
13 31 1 256 511		Clamp	Collier	Klem

Reservdels-Nr N° de pezzo N° pieza	Symbol	Reservdels-benämning	Denominazione pezzo	Designació pieza
* 11 61 1 258 040	⚠	Insugningsrör kpl.	Canale d'aspiraz.kpl.	Tubería d.aspira
* 11 61 1 259 170	⚠	Insugningsrör kpl.	Tubazione d'asp.kpl.	Tubería de aspir
11 61 1 250 743		Packning	Guarnizione	Junta
07 11 9 931 067		Bricka 8,4	Rosetta 8,4	Arandela 8,4
18 11 4 090 251		Mutter M 8	Dado esagonale M 8	Tuerca hexagon
* 11 61 1 252 391	⚠	Insugningsrör kpl.	Canale d'aspiraz.kpl.	Tubería d.aspira
* 11 61 1 257 253	⚠	Insugningsrör kpl.	Canale d'aspiraz.kpl.	Tubería d.aspira
* 11 61 1 259 168	⚠	Insugningsrör kpl.	Tubazione d'asp.kpl.	Tubería de aspir
11 15 1 250 896		Anslutning	Raccordo	Pieza de empal
* 11 61 1 250 946		Plugg	Tappo a fessura	Tapón ranurado
11 61 1 250 695		Packning	Guarnizione	Junta
11 61 1 250 693	⚠	Lock	Coperchio	Tapa
* 07 11 9 963 073		DT RG 10 x 13,5	DT RG 10 x 13,5	DT RG 10 x 13,5
* 11 64 1 257 252		Gängad hylsa M 10	Bocchettone filet. M 10	Racor M 10
* 11 64 1 259 156		Gängad hylsa M 12	Bocchettone filet. M 12	Racor M 12
* 07 11 9 919 109		VSL SHR 10 x 1	VSL SHR 10 x 1	VSL SHR 10 x 1
07 11 9 932 072		Fjäderbricka B 6	Rosetta elastica B 6	Arandela elástic
07 11 9 913 575		Bult M 6 x 30	Vite M 6 x 30	Tornillo M 6 x 3
07 11 9 912 303		Bult M 6 x 35	Vite M 6 x 35	Tornillo M 6 x 3
* 07 11 9 963 200		DT RG 14 x 18	DT RG 14 x 18	DT RG 14 x 18
* 07 11 9 919 228		Plugg 14 x 1,5	Vite di chiusura 14 x 1,5	Tornillo de cier 14 x 1,5
11 61 1 251 339		Stödvinkel	Squadretta di sostegn.	Pieza angular d.
* 61 31 1 355 228		Temp.kontakt	Interruttore termico	Interruptor termi
* 11 61 1 257 490	⚠	Lock	Coperchio	Tapa
13 31 1 256 511		Klämma	Fascetta	Abrazadera

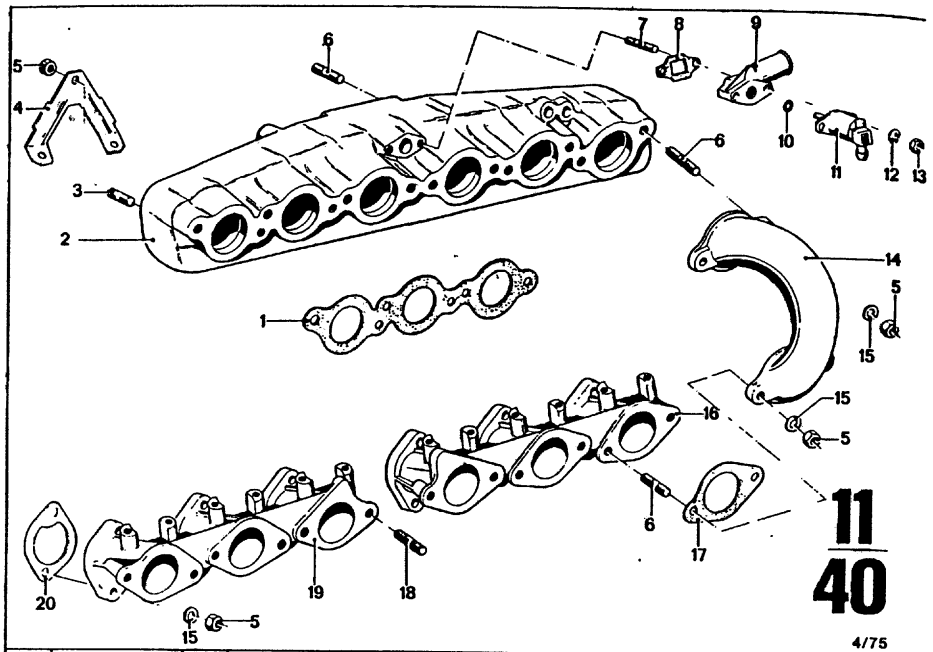

Bild-Nr.	Teil-Nr.	Symbol	Teil-Benennung	Stück/E 2.5 CS	2.5 CSA	2800 CS	2800 CSA	3.0 CS	3.0 CSA	3.0 CSI	3.0 CS-L	3.0 CSI-L	USA 2800 CS	2800 CSA	3.0 CS	3.0 CSA
1	11 61 1 256 604		Dichtung							2		2				
2	11 61 1 259 260		Sammler							1		1				
3	11 12 1 254 992		Stiftschraube							2		2				
4	11 61 1 256 448		Stützwinkel							2		2				
5	18 11 4 090 251		Sechskantmutter M 8							34		34				
6	07 12 9 903 326	⊃	Stiftschraube 8 x 25							28		28				
	07 12 9 903 327		Stiftschraube 8 x 25							28		28				
7	07 11 9 908 262		Stiftschraube 6 x 30							2		2				
8	11 61 1 256 704		Dichtung							1		1				
9	* 11 61 1 256 681		Anschlußflansch							1		1				
	• 11 61 1 259 412		Anschlußflansch							1		1				
10	11 61 1 254 062		Rundschnurring							1		1				
11	13 64 1 353 685		Startventil							1		1				
12	07 11 9 932 072		Federscheibe B 6							2		2				
13	07 11 9 922 058		Sechskantmutter M 6							2		2				
14	11 61 1 256 567		Saugrohr							6		6				
15	07 11 9 932 095	(ww)	Federscheibe B 8							31		31				
	24 11 1 690 120	(ww)	Scheibe							3		3				
16	11 61 1 256 418		Ansaugstutzen für 4.-6. Zylinder							1		1				
17	11 61 1 256 439		Dichtung							6		6				
18	07 11 9 908 366		Stiftschraube 8 x 28							2		2				
19	11 61 1 256 415		Ansaugstutzen für 1.-3. Zylinder							1		1				
20	11 61 1 250 743		Dichtung							6		6				

4/75 **11** **40**

Bemerkungen
Remarks
Observations
Opmerkingen
Anmärkningar
Osservazione
Observaciones

* 11 61 1 256 681 ⊃
* 11 61 1 259 412
⋈
11 61 1 259 414

Part No. No. de pièce Onderdeel-Nr.	Symbol	Denomination of parts	Dénomination de pièces	Benamin
11 61 1 256 604		Gasket	Garniture	Pakking
11 61 1 259 260		Battery	Collecteur	Accumulator
11 12 1 254 992		Stud	Goujon	Tapeind
11 61 1 256 448		Support angle	Cornière d'appui	Steunolaat
18 11 4 090 251		Hex nut M 8	Ecrou à six pans M 8	Zeskantmoer M
07 12 9 903 326	⊃	Stud 8 x 25	Goujon 8 x 25	Tapeind 8 x 25
07 12 9 903 327		Stud 8 x 25	Goujon 8 x 25	Tapeind 8 x 25
07 11 9 908 262		Stud 6 x 30	Goujon 6 x 30	Tapeind 6 x 30
11 61 1 256 704		Gasket	Garniture	Pakking
* 11 61 1 256 681		Connecting flange	Flasque de jonction	Verbindingskr.
• 11 61 1 259 412		Connecting flange	Flasque de jonction	Verbindungskr
11 61 1 254 062		String ring	Anneau à corde	O-ring
13 64 1 353 685		Valve	Soupape	Ventiel
07 11 9 932 072		Spring washer B 6	Disque élastique B 6	Veerring B 6
07 11 9 922 058		Hex nut M 6	Ecrou à six pans M 6	Zeskantmoer M
11 61 1 256 567		Suction pipe	Tuyau d'aspiration	Zuigbuis
07 11 9 932 095	(ww)	Spring washer B 8	Disque élastique B 8	Veerring B 8
24 11 1 690 120	(ww)	Washer	Disque	Ring
11 61 1 256 418		Inlet manifold for 4.-6.cylinder	Tubulure d'aspirat.pr. 4.-6.cylindrique	Spruitstuk voo 4.-6.cilinder
11 61 1 256 439		Gasket	Garniture	Pakking
07 11 9 908 366		Stud 8 x 28	Goujon 8 x 28	Tapeind 8 x 28
11 61 1 256 415		Inlet mainfold for 1.-3.cylinder	Tubulure d'aspirat.p. 1.-3.cylindrique	Spruitstuk voo 1.-3.cilinder
11 61 1 250 743		Gasket	Garniture	Pakking

Reservdels-Nr. N° de pezzo N° pieza	Symbol	Reservdels-benämning	Denominazione pezzo	Designaci pieza
11 61 1 256 604		Packning	Guarnizione	Junta
11 61 1 259 260		Samlare	Collettore	Colector
11 12 1 254 992		Pinnbult	Prigioniero	Tornillo prisio
11 61 1 256 448		Stödvinkel	Squadra di sostegno	Pieza angular d
18 11 4 090 251		Mutter M 8	Dado esagonale M 8	Tuerca hexago
07 12 9 903 326	⊃	Pinnbult 8 x 25	Prigioniero 8 x 25	Torn.prisioner
07 12 9 903 327		Pinnbult 8 x 25	Prigioniero 8 x 25	Torn.prisioner
07 11 9 908 262		Pinnbult 6 x 30	Prigioniero 6 x 30	Torn.prisioner
11 61 1 256 704		Packning	Guarnizione	Junta
* 11 61 1 256 681		Anslutningsfläns	Flangia di collegam.	Brida de conex
• 11 61 1 259 412		Anslutningsfläns	Flangia di collegam.	Brida de conexi
11 61 1 254 062		O-ring	Anello a sezione toric.	Junta toroidal
13 64 1 353 685		Ventil	Valvola d'avviamento	Válvula de arr
07 11 9 932 072		Fjäderbricka B 6	Rosetta elastica B 6	Arandela elást
07 11 9 922 058		Mutter M 6	Davo esagonale M 6	Tuerca hexago
11 61 1 256 567		Insugningsrör	Tubo d'apirazione	Tubo de aspira
07 11 9 932 095	(ww)	Fjäderbricka B 8	Rosetta elastica B 8	Arandela elást
24 11 1 690 120	(ww)	Bricka	Rosetta	Arandela
11 61 1 256 418		Insugningsrör för 4.-6.cylinder	Conduttore d'aspiraz. per 4.-6.cilindro	Tubuladura de para cilindros
11 61 1 256 439		Packning	Guarnizione	Junta
07 11 9 908 366		Pinnbult 8 x 28	Prigioniero 8 x 28	Torn.prisioner
11 61 1 256 415		Insugningsrör för 1.-3.cylinder	Conduttore d'aspiraz. per 1.-3.cilindro	Tubuladura de para cilindros
11 61 1 250 743		Packning	Guarnizione	Junta

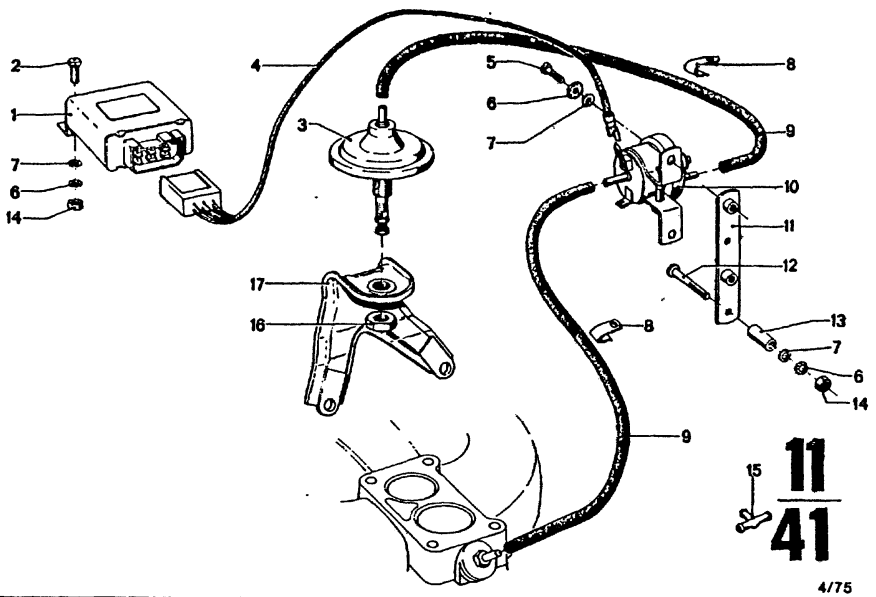

Bild-Nr.	Teil-Nr.	Symbol	Teil-Benennung	Stück/E 2.5 CS	2.5 CSA	2800 CS	2800 CSA	3.0 CS	3.0 CSA	3.0 CSI		3.0 CS-L	3.0 CSI-L			USA 2800 CS	2800 CSA	3.0 CS	3.0 CSA						
1	11 64 1 252 408		Drehzahlrelais													1	1								
2	07 11 9 907 639		Linsenschraube M 5 x 10													2	2								
3	13 21 1 252 253		Unterdruckdose													1	1								
4	61 12 1 351 538		Elektr. Leitung kpl.													1	1								
5	07 11 9 907 627		Linsenschraube M 5 x 12													2	2								
6	07 11 9 936 107		Zahnscheibe 5,1													6	6								
7	07 11 9 931 036		Scheibe 5,3													6	6								
8	11 64 1 253 499		Schelle für Schlauch													2	2								
9	~~51 73 1 256 551~~	ea	Unterdruckschlauch													4	4								
	51 73 1 257 971	ea	Schlauch													4	4								
10	* 11 64 1 257 618		Elektro-Umschaltventil													1	1								
11	11 64 1 811 496		Halteblech													1	1								
12	07 11 9 907 695		Linsenschraube M 5 x 35													2	2								
13	11 64 1 252 992		Abstandshülse													2	2								
14	07 11 9 922 038		Sechskantmutter M 5													4	4								
15	11 73 1 261 489		Verteilerstück													1	1								
16	11 51 2 077 715		Sechskantmutter													1	1								
17	13 21 1 252 539		Haltebügel													1	1								

4/75 | 11 / 41

Bemerkungen
Remarks
Observations
Opmerkingen
Anmärkningar
Osservazione
Observaciones

* 11 64 1 257 618
2 Stck 61 13 1 351 192
1 Stck 11 64 1 257 620
1 Stck 61 13 1 357 992

Part No. No. de pièce Onderdeel-Nr	Symbol	Denomination of parts	Dénomination de pièces	Benaming
11 64 1 252 408		Relay	Relais	Relais
07 11 9 907 639		Lenshead screw M 5 x 10	Vis lent. noyée M 5 x 10	Lenskopschroef M 5 x 10
13 21 1 252 253		Vacuum box	Comp.de depression	Vacuumdoos
61 12 1 351 538		Electrial line kpl.	Lignes électrique kpl.	Elektrische kabe
07 11 9 907 627		Lenshead screw M 5 x 12	Vis lent. noyée M 5 x 12	Lenskopschroef M 5 x 12
07 11 9 936 107		Tooth lock washer 5,1	Disque dentée 5,1	Tandveerring 5,
07 11 9 931 036		Washer 5,3	Disque 5,3	Ring 5,3
11 64 1 253 499		Clamp for hose	Bride pour tuyau	Klem voor slang
~~51 73 1 256 551~~	ea	Vacuum hose	Tuyau à vide	Vacuumslang
51 73 1 257 971	ea	Hose	Tuyau	Slang
* 11 64 1 257 618		Electro change-cover valve	Clapet commutateur électrique	Elektro-overschakklep
11 64 1 811 496		Support bracket	Bride de maintien	Bevestigingsplaat
07 11 9 907 695		Lenshead screw M 5 x 35	Vis lent. noyée M 5 x 35	Lenskopschroef M 5 x 35
11 64 1 252 992		Spacer bush	Douille d'écartement	Afstandsbus
07 11 9 922 038		Hex nut M 5	Ecrou à six pans M 5	Zeskantmoer M 5
11 73 1 261 489		Distributing piece	Piece de distribution	Verdeelstuk
11 51 2 077 715		Hex nut	Ecrou à six pans	Zeskantmoer
13 21 1 252 539		Support bracket	Etrier de support	Klembeugel

Reservdels-Nr. N° de pezzo N° pieza	Symbol	Reservdels-benämning	Denominazione pezzo	Designación pieza
11 64 1 252 408		Relä	Relais del regime	Relé de revoluci
07 11 9 907 639		Skruv M 5 x 10	Vite lenticolare M 5 x 10	Tornillo a aloma M 5 x 10
13 21 1 252 253		Vakuumbehållare	Scatola di depressione	Cámara de depre
61 12 1 351 538		Elektriske kabel kpl.	Cavo elettric. kpl.	Cable eléctrico
07 11 9 907 627		Skruv M 5 x 12	Vite lenticolare M 5 x 12	Tornillo a aloma M 5 x 12
07 11 9 936 107		Taggbricka 5,1	Rosetta dentata 5,1	Arandela dentad
07 11 9 931 036		Bricka 5,3	Rosetta 5,3	Arandela 5,3
11 64 1 253 499		Klämma för slang	Fascetta per tub.fless.	Abraz. para tub.fl
~~51 73 1 256 551~~	ea	Vakuumslang	Tubo di depressione	Tubo flex.de dep
51 73 1 257 971	ea	Slang	Tubo flessibile	Tubo flexible
* 11 64 1 257 618		Elektro-Omkopplingsventil	Valvola di commutaz. elettrica	Válvula de conmu eléctrica
11 64 1 811 496		Fästplåt	Lamiera di sostegno	Chapa soporte
07 11 9 907 695		Skruv M 5 x 35	Vite lenticolare M 5 x 35	Tornillo alomad M 5 x 35
11 64 1 252 992		Distanshylsa	Boccola distanziatric.	Casquillo distan
07 11 9 922 038		Mutter M 5	Dado esagonale M 5	Tuerca hexagona
11 73 1 261 489		Fördelarstycke	Distributore	Distribuidor
11 51 2 077 715		Mutter	Dado esagonale	Tuerca hexagona
13 21 1 252 539		Fästbygel	Staffa di sostegno	Estribo de sujec

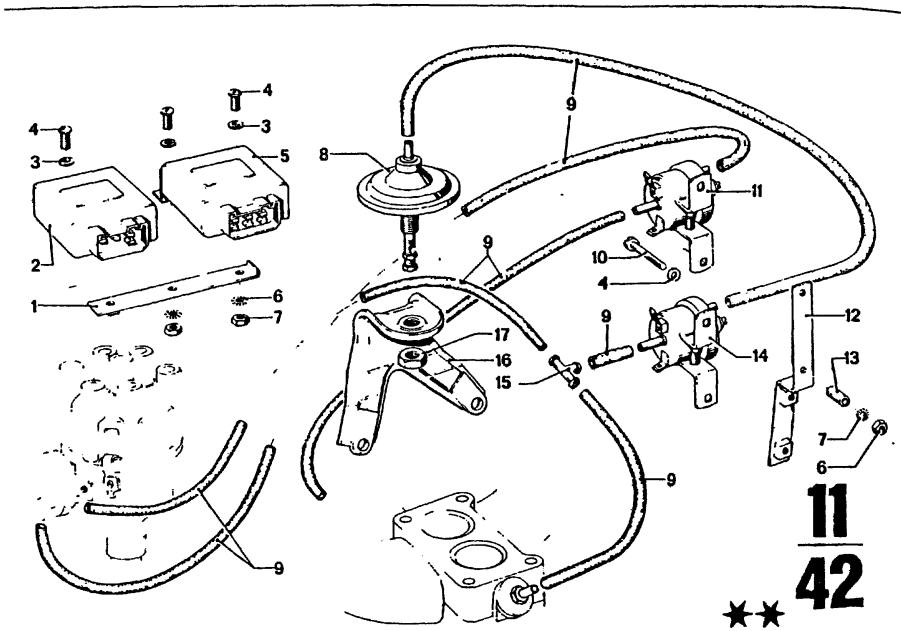

Bild-Nr	Teil-Nr.	Symbol	Teil-Benennung	Stück/E 2.5 CS	2.5 CSA	2800 CS	2800 CSA	3.0 CS	3.0 CSA	3.0 CSi	3.0 CS-L	3.0 CSi-L	USA 2800 CS	2800 CSA	3.0 CS	3.0 CSA
1	11 64 1 257 393		Halter												1	1
2	11 64 1 257 241		Drehzahlrelais												1	1
3	07 11 9 931 036		Scheibe 5,3												7	7
4	07 11 9 907 627		LIN SHR 5 x 12												5	5
5	11 64 1 252 408		Drehzahlrelais												1	1
6	07 11 9 936 107		Zahnscheibe 5,1												7	7
7	07 11 9 922 038		Mutter M 5												4	4
8	13 21 1 252 253		Unterdruckdose												1	1
9	~~51 73 1 256 551~~	f u e	Schlauch												8	8
	51 73 1 257 971	f u e	Schlauch												8	8
10	07 11 9 907 636		LIN SHR 5 x 25												2	2
11	* 11 64 1 257 619		Elektro-Umschaltventil												1	1
12	* 11 64 1 257 391		Halter												1	1
	* 11 64 1 257 620		Halter												1	1
13	11 64 1 257 394		Abstandshülse												2	2
14	* 11 64 1 257 618		Elektro-Umschaltventil												1	1
15	11 73 1 261 489		Verteilerstück												1	1
16	13 21 1 252 539		Haltebügel												1	1
17	11 51 2 077 715		Sechskantmutter												1	1

4/75 **11** / **42**

Bemerkungen
Remarks
Observations
Opmerkingen
Anmärkningar
Osservazione
Observaciones

** → Fg

3.0 CS/USA 2 250 000
3.0 CSA/USA 2 260 000

* 11 64 1 257 391 → Fg
* 11 64 1 257 620 Fg →

3.0 CS/USA 2 240 318
3.0 CSA/USA 2 250 246

* 11 64 1 257 618

1 Stck 12 12 1 355 888
1 Stck 61 13 1 357 992
4 Stck 61 13 1 351 192
2 Stck 11 64 1 257 620
1 Stck 11 64 1 257 619

* 11 64 1 257 619

1 Stck 12 12 1 355 888
1 Stck 61 13 1 357 992
4 Stck 61 13 1 351 192
2 Stck 11 64 1 257 620
1 Stck 11 64 1 257 618

Part No. No. de pièce Onderdeel-Nr	Symbol	Denomination of parts	Dénomination de pièces	Benaming
11 64 1 257 393		Support	Support	Bevestiging
11 64 1 257 241		Relay	Relais	Relais
07 11 9 931 036		Washer 5,3	Disque 5,3	Ring 5,3
07 11 9 907 627		LIN SHR 5 x 12	LIN SHR 5 x 12	LIN SHR 5 x 12
11 64 1 252 408		Relay	Relais	Relais
07 11 9 936 107		Toth lock washer 5,1	Disque dentée 5,1	Tandveerring 5,
07 11 9 922 038		Hex nut M 5	Ecrou à six pans M 5	Zeskantmoer M
13 21 1 252 253		Vacuum box	Comp.de depression	Vacuumdoos
~~51 73 1 256 551~~	f u e	Hose	Tuyau	Slang
51 73 1 257 971	f u e	Hose	Tuyau	Slang
07 11 9 907 636		LIN SHR 5 x 25	LIN SHR 5 x 25	LIN SHR 5 x 25
* 11 64 1 257 619		Electro change-cover valve	Clapet commutateur électrique	Elektro-oversch klep
* 11 64 1 257 391		Support	Support	Bevestiging
* 11 64 1 257 620		Support	Support	Bevestiging
11 64 1 257 394		Spacer bush	Douille d'écartement	Afstandsbus
* 11 64 1 257 618		Electro change-cover valve	Clapet commutateur électrique	Elektro-oversch klep
11 73 1 261 489		Distributor piece	Pièce de distributeur	Verdeelstuk
13 21 1 252 539		Support bracket	Etrier de support	Klembeugel
11 51 2 077 715		Hex nut	Ecrou à six pans	Zeskantmoer

Reservdels-Nr. N° de pezzo N° pieza	Symbol	Reservdels-benämning	Denominazione pezzo	Designación pieza
11 64 1 257 393		Hållare	Sostegno	Soporte
11 64 1 257 241		Relä	Relais del regime	Relé de revolucio
07 11 9 931 036		Bricka 5,3	Rosetta 5,3	Arandela 5,3
07 11 9 907 627		LIN SHR 5 x 12	LIN SHR 5 x 12	LIN SHR 5 x 12
11 64 1 252 408		Relä	Relais del regime	relé de revolucio
07 11 9 936 107		Taggbricka 5,1	Rosetta dentata 5,1	Arandela dentad
07 11 9 922 038		Mutter M 5	Dado esagonale M 5	Tuerca hexagona
13 21 1 252 253		Vakuumbehållare	Scatola di depressione	Cámara de depres
~~51 73 1 256 551~~	f u e	Slang	Tubo flessibile	Tubo flexible
51 73 1 257 971	f u e	Slang	Tubo flessibile	Tubo flexible
07 11 9 907 636		LIN SHR 5 x 25	LIN SHR 5 x 25	LIN SHR 5 x 25
* 11 64 1 257 619		Elektro-Omkopplings-ventil	Valvola di commutaz. elettrica	Válvula de conm eléctrica
* 11 64 1 257 391		Hållare	Sostegno	Soporte
* 11 64 1 257 620		Hållare	Sostegno	Soporte
11 64 1 257 394		Distanshylsa	Boccola distanziatric.	Casquillo distan
* 11 64 1 257 618		Elektro-Omkopplings-ventil	Valvola di commutaz. elettrica	Válvula de conm eléctrica
11 73 1 261 489		Fördelarestycke	Pezzo distributore	Pieza de distribu
13 21 1 252 539		Fästbygel	Staffa di sostegno	Estribo de sujec
11 51 2 077 715		Mutter	Dado esagonale	Tuerca hexagona

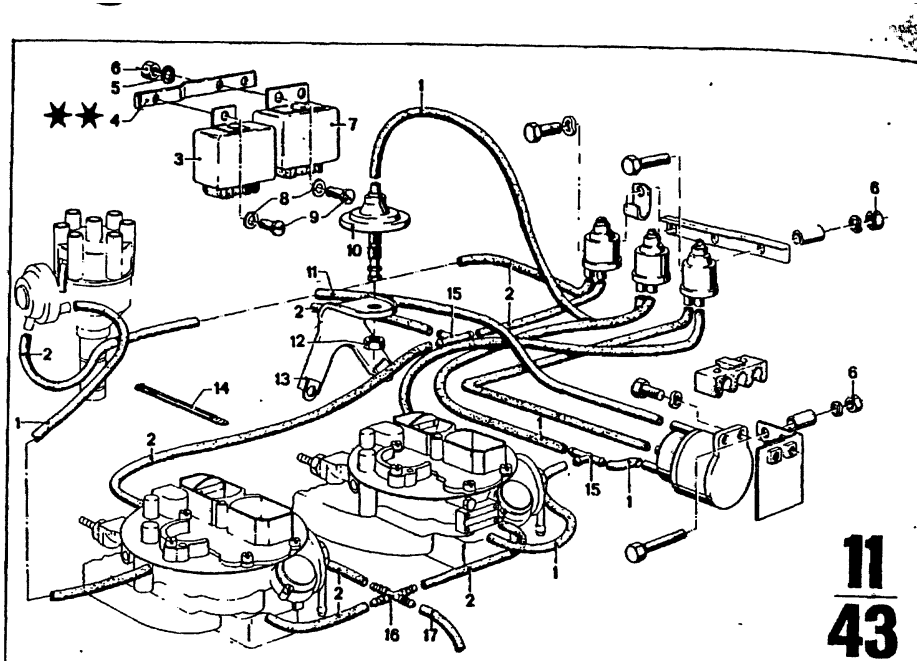

11
43
4/75

Bild-Nr.	Teil-Nr.	Symbol	Teil-Benennung	Stück/E · 2.5 CS	2.5 CSA	2800 CS	2800 CSA	3.0 CS	3.0 CSA	3.0 CSI	3.0 CS-L	3.0 CSI-L	USA 2800 CS	2800 CSA	3.0 CS	3.0 CSA
1	11 73 1 259 994	ea	Schlauch, weiß												5	5
2	51 73 1 257 971	ea	Schlauch												8	8
3	11 64 1 257 241		Drehzahlrelais												1	1
4	11 64 1 257 249		Halter												1	1
5	07 11 9 936 107		Zahnscheibe 5,1												3	3
6	07 11 9 922 038		Mutter M 5												6	6
7	11 64 1 252 408		Drehzahlschalter												1	1
8	07 11 9 931 036		Scheibe 5,3												3	3
9	07 11 9 907 627		LIN SHR 5 x 12												3	3
10	13 21 1 252 253		Unterdruckdose												1	1
11	11 73 1 259 996	ea	Schlauch, blau												1	1
12	11 51 2 077 715		Mutter M 12												1	1
13	13 21 1 252 539		Haltebügel												1	1
14	61 13 1 354 082		Kabelbinder												1	1
15	11 73 1 261 489		Verteilerstück												2	2
16	11 73 1 259 188		Verteilerstück												2	2
17	16 12 1 107 930	ea	Schlauch												1	1

4/75 **11** / **43**

Bemerkungen
Remarks
Observations
Opmerkingen
Anmärkningar
Osservazione
Observaciones

** Fg →

3.0 CS/USA 4 310 001
3.0 CSA/USA 4 320 001

Part No. No. de pièce Onderdeel-Nr.	Symbol	Denomination of parts	Dénomination de pièces	Benaming
11 73 1 259 994	ea	Hose, white	Tuyau, blanc	Slang, wit
51 73 1 257 971	ea	Hose	Tuyau	Slang
11 64 1 257 241		Speed relais	Relais a commande	Toerentellerrelai
11 64 1 257 249		Holder	Support	Houder
07 11 9 936 107		Toth lock wash 5,1	Disque dentée 5,1	Tandveerring 5,1
07 11 9 922 038		Nut M 5	Ecrou M 5	Moer M 5
11 64 1 252 408		Speed switch	Interrupt.a commande en fonction du regime	Toerenteller-schakelaar
07 11 9 931 036		Washer 5.3	Disque 5,3	Ring 5,3
07 11 9 907 627		LIN SHR 5 x 12	LIN SHR 5 x 12	LIN SHR 5 x 12
13 21 1 252 253		Vacuum pipe	Tuyau a depression	Vacuumpijp
11 73 1 259 996	ea	Hose, blue	Tuyau, bleu	Slang, blauw
11 51 2 077 715		Nut M 12	Ecrou M 12	Moer M 12
13 21 1 252 539		Attachment clip	Etrier de fixation	Bevestigingsbeu
61 13 1 354 082		Cable terminal	Attache pour câble	Kabelbinder
11 73 1 261 489		Distributor piece	Pièce de distributeur	Verdeelstuk
11 73 1 259 188		Distributor piece	Pièce de distributeur	Verdeelstuk
16 12 1 107 930	ea	Hose	Tuyau	Slang

Reservdels-Nr N°, de pezzo N° pieza	Symbol	Reservdels-benämning	Denominazione pezzo	Designación pieza
11 73 1 259 994	ea	Slang, vit	Tubo fless.,bianco	Tubo flexib..blan
51 73 1 257 971	ea	Slang	Tubo flessibile	Tubo flexible
11 64 1 257 241		Relä	Relais comandato	Relé en función
11 64 1 257 249		Hållare	Supporto	Sopórte
07 11 9 936 107		Taggbricka 5,1	Rondel.dentata 5,1	Arand.dentada 5,
07 11 9 922 038		Mutter M 5	Dado M 5	Tuerca M 5
11 64 1 252 408		Kontakt	Interrutt.comandato in funzione del regime	Interruptor en fun No.de revolucion
07 11 9 931 036		Bricka 5,3	Rosetta 5,3	Arandela 5,3
07 11 9 907 627		LIN SHR 5 x 12	LIN SHR 5 x 12	LIN SHR 5 x 12
13 21 1 252 253		Vakuumrör	Tubo di depressione	Tubo de depresió
11 73 1 259 996	ea	Slang, blå	Tubo fless.,blu	Tubo flexib..azu
11 51 2 077 715		Mutter M 12	Dado M 12	Tuerca M 12
13 21 1 252 539		Fästbygel	Staffa di sostegno	Estribo de sujeci
61 13 1 354 082		Kabelklämma	Fascetta di cable	Borne de cable
11 73 1 261 489		Fördelarestycke	Pezzo distributore	Pieza de distribu
11 73 1 259 188		Fördelarestycke	Pezzo distributore	Pieza de distribu
16 12 1 107 930	ea	Slang	Tubo flessibile	Tubo flexible

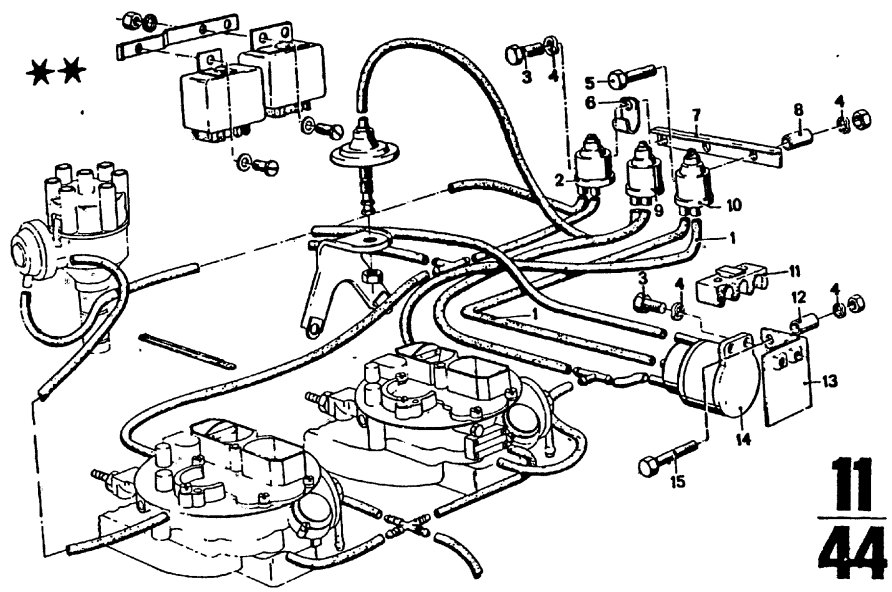

11
44

4/75

Bild-Nr.	Teil-Nr.	Symbol	Teil-Benennung	Stück/E										USA							
				2.5 CS	2.5 CSA	2800 CS	2800 CSA	3.0 CS	3.0 CSA	3.0 CSi		3.0 CSi-L	3.0 CSi-L	2800 CS	2800 CSA	3.0 CS	3.0 CSA				
1	11 73 1 259 995	es	Schlauch, rot													2	2				
2	11 64 1 257 619		Elektro-Umschaltventil													1	1				
3	07 11 9 913 218		Schraube M 5 x 10													3	3				
4	07 11 9 932 047		Federscheibe B 5													7	7				
5	07 11 9 913 259		Schraube M 5 x 25													2	2				
6	11 53 0 623 124		Schelle													1	1				
7	11 74 1 259 962		Halteblech													1	1				
8	11 64 1 257 394		Abstandshülse													2	2				
9	11 64 1 257 618		Elektro-Umschaltventil													1	1				
10	11 74 1 259 193		Elektro-Umschaltventil													1	1				
11	12 12 1 353 672		Klemme													1	1				
12	11 74 1 259 967		Abstandshülse													2	2				
13	11 74 1 259 998		Haltewinkel													1	1				
14	11 74 1 259 958		Unterdrucksteuerventil													1	1				
15	07 11 9 912 199		Schraube M 5 x 40													2	2				

4/75 **11** **44**

Bemerkungen
Remarks
Observations
Opmerkingen
Anmärkningar
Osservazione
Observaciones

** Fg→

3.0 CS/USA 4 310 001
3.0 CSA/USA 4 320 001

Part No. No. de pièce Onderdeel-Nr.	Symbol	Denomination of parts	Dénomination de pièces	Benaming
11 73 1 259 995	es	Hose, red	Tuyau, rouge	Slang, rood
11 64 1 257 619		Electro-reversing valve	Electrique soupape d'un interrupt	Electro-omschakelvent
07 11 9 913 218		Screw M 5 x 10	Vis M 5 x 10	Bout M 5 x 10
07 11 9 932 047		Spring washer B 5	Disque élastique B 5	Veerring B 5
07 11 9 913 259		Screw M 5 x 25	Vis M 5 x 25	Bout M 5 x 25
11 53 0 623 124		Clamp	Collier	Klem
11 74 1 259 962		Support plate	Tôle de support	Bevestigingspl
11 64 1 257 394		Spacing bush	Douille d'écartement	Afstandsbus
11 64 1 257 618		Electro-reversing valve	Electrique-soupape d'un interrupt	Elektro-omschakelvent
11 74 1 259 193		Electro-reversing valve	Electrique-soupape d'un interrupt	Elektro-omschakelvent
12 12 1 353 672		Clamp	Collier	Klem
11 74 1 259 967		Spacer sleeve	Douille d'écartement	Afstandshuls
11 74 1 259 998		Support angle	Cornière d'appui	Hoeksteun
11 74 1 259 958		Vacuum valve	Soupape depression	Vacuümventil
07 11 9 912 199		Screw M 5 x 40	Vis M 5 x 40	Bout M 5 x 40

Reservdels-Nr N° de pezzo N° pieza	Symbol	Reservdels-benämning	Denominazione pezzo	Designació pieza
11 73 1 259 995	es	Slang, röd	Tubo fless., rosso	Tubo flex., rojo
11 64 1 257 619		Elektro-omkopplingsventil	Elettrico-valvola di commutare	Electro-válvula de conm
07 11 9 913 218		Bult M 5 x 10	Vite M 5 x 10	Tornillo M 5 x 1
07 11 9 932 047		Fjäderbricka B 5	Rosetta elastica B 5	Arandela elást
07 11 9 913 259		Bult M 5 x 25	Vite M 5 x 25	Tornillo M 5 x 2
11 53 0 623 124		Klämma	Fascetta	Abrazadera
11 74 1 259 962		Fastsplåtta	Lamiera di sostegno	Chapa soporte
11 64 1 257 394		Distanshylsa	Boccola distanziatore	Casquillo dista
11 64 1 257 618		Elektro-omkopplingsventil	Elettrico-valvola d.commutare	Electro-valvula d.conm
11 74 1 259 193		Elektro-omkopplingsventil	Elettro-valvola di commutare	Electro-válvula d.conm
12 12 1 353 672		Klämma	Fascetta	Abrazadera
11 74 1 259 967		Distanskylsa	Boccola distanziatore	Casquillo dista
11 74 1 259 998		Vinkelstöd	Squadra di sostegno	Esquadra sopo
11 74 1 259 958		Vakuumventil	Valvola di depressione	Valvula de depr
07 11 9 912 199		Bult M 5 x 40	Vite M 5 x 40	Tornillo M 5 x

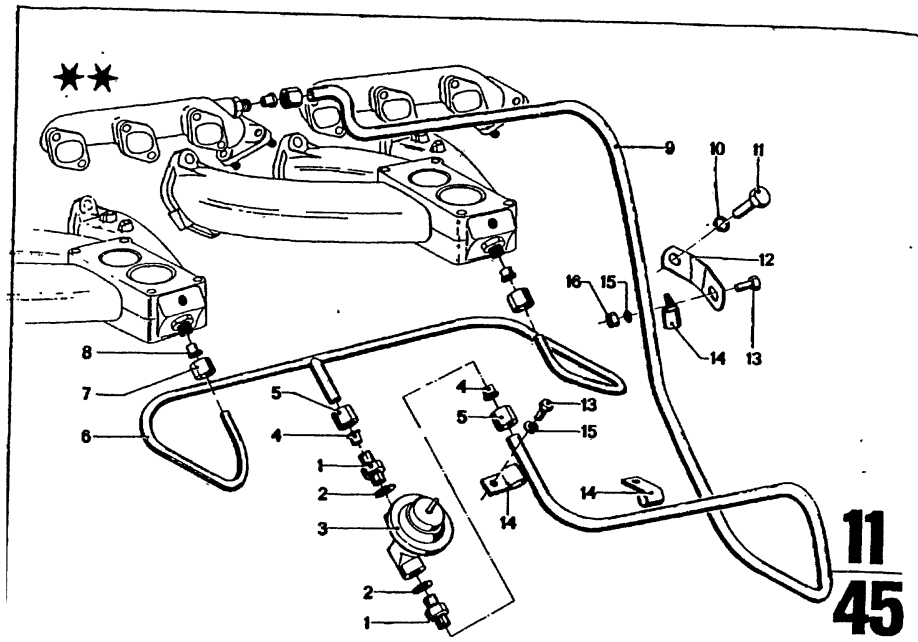

Bild-Nr.	Teil-Nr.	Symbol	Teil-Benennung	Stück/E 2800 CS	2800 CSA	3.0 CS	3.0 CSA	3.0 CSI	3.0 CS-L	3.0 CSI-L	USA 2800 CS	2800 CSA	3.0 CS	3.0 CSA
1	07 11 9 970 911		Schraubstutzen								2	2		
2	07 11 9 963 200		DTRG 14 x 18								2	2		
3	11 64 1 257 285		Abgas-Rückführungsventil								1	1		
4	07 11 9 970 115		Schneidring 10								3	3		
5	07 11 9 970 263		Überwurfmutter 10								3	3		
6	11 64 1 257 260		Verteilerleitung								1	1		
7	07 11 9 970 258		Überwurfmutter 8								2	2		
8	07 11 9 970 110		Schneidring 8								2	2		
9	11 64 1 257 255		Rohrleitung								1	1		
10	07 11 9 933 110		Federring B 10								1			
11	07 11 9 913 874		Schraube M 10 x 20								1			
12	11 64 1 257 432		Winkel								1			
13	07 11 9 913 442		Schraube M 6 x 12								1	1		
14	11 64 1 257 256		Schelle								2	2		
15	07 11 9 933 082		Federring B 8								3	3		
16	07 11 9 922 058		Sechskantmutter M 6								2	2		
											1	1		

11
45

Bemerkungen
Remarks
Observations
Opmerkingen
Anmärkningar
Osservazione
Observaciones

** → Fg

3.0 CS/USA 2 240 317
3.0 CSA/USA 2 250 245

Part No. No. de pièce Onderdeel-Nr.	Symbol	Denomination of parts	Dénomination de pièces	Benaming
07 11 9 970 911		Screw socket	Douille à visser	Boutsteun
07 11 9 963 200		DTRG 14 x 18	DTRG 14 x 18	DTRG 14 x 18
11 64 1 257 285		Exhaust recirculat.-ventil	Recyclage des gaz d'échapp.de ventil	Afgasterugvoerir ventiel
07 11 9 970 115		Slip ring 10	Anneau collecteur 10	Slip ring 10
07 11 9 970 263		Cap nut 10	Ecrou à chap. 10	Wartel 10
11 64 1 257 260		Distributor line	Ligne de distribution	Verdeelleiding
07 11 9 970 258		Cap nut 8	Ecrou à chap. 8	Wartel 8
07 11 9 970 110		Slip ring 8	Anneau collecteur 8	Slip ring 8
11 64 1 257 255		Pipe line	Tuyauterie	Pijpleiding
07 11 9 933 110		Spring washer B 10	Anneau élastique B 10	Veerring B 10
07 11 9 913 874		Screw M 10 x 20	Vis M 10 x 20	Bout M 10 x 20
11 64 1 257 432		Angle	Cornière	Hoeksteun
07 11 9 913 442		Screw M 6 x 12	Vis M 6 x 12	Bout M 6 x 12
11 64 1 257 256		Clamp	Collier	Klem
07 11 9 933 082		Spring ring B 8	Anneau élastique B 8	Veerring B 8
07 11 9 922 058		Hex nut M 6	Ecrou à six pans M 6	Zeskantmoer M 6

Reservdels-Nr. N° de pezzo N° pieza	Symbol	Reservdels-benämning	Denominazione pezzo	Designación pieza
07 11 9 970 911		Gängad hylsa	Boccettone filettato	Racor
07 11 9 963 200		DTRG 14 x 18	DTRG 14 x 18	DTRG 14 x 18
11 64 1 257 285		Avgasreningventil	Valvola di rialimentaz. gas di scarico	Válvula de retroa de gases de esca
07 11 9 970 115		Släpring 10	Anello tagliente 10	Anillo d. filo corta
07 11 9 970 263		Nippel 10	Dado passatreccia 10	Tuerca de racor
11 64 1 257 260		Fördelarledning	Tubo distributore	Tubería de distri
07 11 9 970 258		Nippel 8	Dado passatreccia 8	Tuerca de racor
07 11 9 970 110		Släpring 8	Anello tagliente 8	Anillo d. filo corta
11 64 1 257 255		Rörledning	Tubazione	Tubería
07 11 9 933 110		Fjäderring B 10	Anello elastico B 10	Anillo elástico E
07 11 9 913 874		Bult M 10 x 20	Vite M 10 x 20	Tornillo M 10 x 2
11 64 1 257 432		Vinkel	Squadra	Pieza angular
07 11 9 913 442		Bult M 6 x 12	Vite M 6 x 12	Tornillo M 6 x 12
11 64 1 257 256		Klämma	Fascetta	Abrazadera
07 11 9 933 082		Fjäderring B 8	Anello elastico B 8	Anillo elástico E
07 11 9 922 058		Mutter M 6	Dado esagonale M 6	Tuerca hexagona

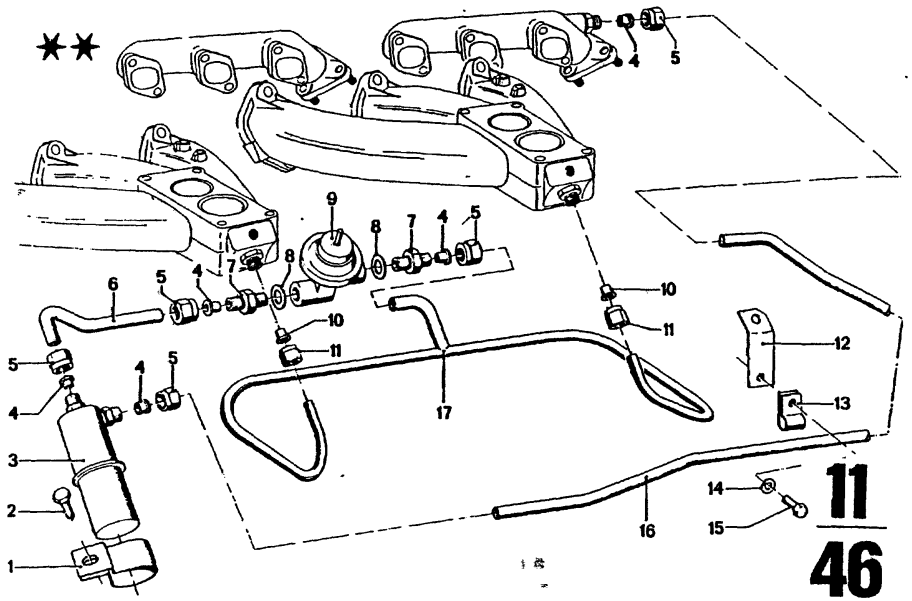

Bild-Nr.	Teil-Nr.	Symbol	Teil-Benennung	Stück/E 2800 CS	2800 CSA	3.0 CS	3.0 CSA	3.0 CSi	3.0 CS-L	3.0 CSi-L	USA 2800 CS	2800 CSA	3.0 CS	3.0 CSA
1	11 64 1 257 647		Schelle										1	1
2	07 11 9 913 676		Schraube M 8 x 35										1	1
3	11 64 1 257 635		Abgaszyklon										1	1
4	07 11 9 970 115		Schneidring 10										5	5
5	07 11 9 970 263		Überwurfmutter 10										5	5
6	11 64 1 257 642		Rohrleitung										1	1
7	07 11 9 970 911		Schraubstutzen										2	2
8	07 11 9 963 200		DTRG 14 x 18										2	2
9	11 64 1 257 641		Abgas-Rückführungsventil										1	1
10	07 11 9 970 110		Schneidring 8										2	2
11	07 11 9 970 258		Überwurfmutter 8										2	2
12	11 64 1 257 645		Lasche										1	1
13	11 64 1 257 256		Schelle										1	1
14	07 11 9 933 082		Federring B 6										1	1
15	07 11 9 913 466		Schraube M 6 x 16										1	1
16	11 64 1 257 643		Rohrleitung										1	1
17	11 64 1 257 636		Verteilleitung										1	1

11
46

Bemerkungen
Remarks
Observations
Opmerkingen
Anmärkningar
Osservazione
Observaciones

** Fg→

3.0 CS/USA 2 240 318
3.0 CSA/USA 2 250 246

**→Fg

3.0 CS/USA 2 250 000
3.0 CSA/USA 2 260 000

Part No. No. de pièce Onderdeel-Nr.	Symbol	Denomination of parts	Dénomination de pièces	Benamin
11 64 1 257 647		Clamp	Collier	Klem
07 11 9 913 676		Screw M 8 x 35	Vis M 8 x 35	Bout M 8 x 35
11 64 1 257 635		Exh.gas.cycl.filter	Filtre cycl.p.gaz d'éch	Uitlaatgascyc
07 11 9 970 115		Slip ring 10	Anneau collecteur 10	Slip ring 10
07 11 9 970 263		Cap nut 10	Ecrou à chap.10	Wartel 10
11 64 1 257 642		Pipe line	Tuyauterie	Pijpleiding
07 11 9 970 911		Screw socket	Douille à visser	Boutsteun
07 11 9 963 200		DTRG 14 x 18	DTRG 14 x 18	
11 64 1 257 641		Exhaust recirculat.-ventil	Recyclage des gaz d'échapp. de ventil	Afgasterugvoe ventiel
07 11 9 970 110		Slip ring 8	Anneau collecteur 8	Slip ring 8
07 11 9 970 258		Cap nut 8	Ecrou à chap. 8	Wartel 8
11 64 1 257 645		Shackle	Jumelle	Strip
11 64 1 257 256		Clamp	Collier	Klem
07 11 9 933 082		Spring ring B 6	Anneau élastique B 6	Veerring B 6
07 11 9 913 466		Screw M 6 x 16	Vis M 6 x 16	Bout M 6 x 16
11 64 1 257 643		Pipe line	Tuyauterie	Pijpleiding
11 64 1 257 636		Induction manifold	Ligne de distribution	Verdeelleiding

Reservdels-Nr N° de pezzo N° pieza	Symbol	Reservdels-benämning	Denominazione pezzo	Designaci pieza
11 64 1 257 647		Klämma	Fascetta	Abrazadera
07 11 9 913 676		Bult M 8 x 35	Vite M 8 x 35	Tornillo M 8 x 3
11 64 1 257 635		Avgascyklon	Filtro cicl.gaz.d.scar.	Ciclon p. gases
07 11 9 970 115		Släpring 10	Anello tagliente 10	Anillo d.filo co
07 11 9 970 263		Nippel 10	Dado passatreccia 10	Tuerca de raco
11 64 1 257 642		Rörledning	Tubazione	Tubería
07 11 9 970 911		Gängad hylsa	Bocchettone filettato	Racor
07 11 9 963 200		DTRG 14 x 18	DTRG 14 x 18	DTRG 14 x 18
11 64 1 257 641		Avgasreningventil	Valvola di rialimentaz. gas di scarico	Válvula de retr de gases de es
07 11 9 970 110		Släpring 8	Anello tagliente 8	Anillo d.filo co
07 11 9 970 258		Nippel 8	Dado passatreccia 8	Tuerca de raco
11 64 1 257 645		Länk	Copriglunto	Pieza de unión
11 64 1 257 256		Klämma	Fascetta	Abrazadera
07 11 9 933 082		Fjäderring B 6	Anello elastico B 6	Anillo elástico
07 11 9 913 466		Bult M 6 x 16	Vite M 6 x 16	Tornillo M 6 x 1
11 64 1 257 643		Rörledning	Tubazione	Tubería
11 64 1 257 636		Fördelarledning	Tubo distributore	Tuberia de dist

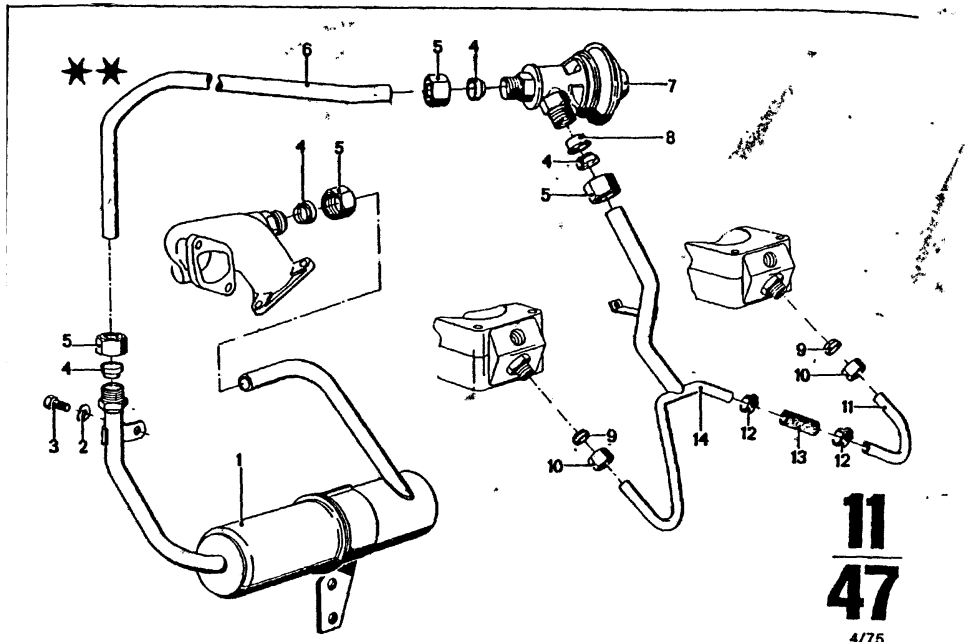

Bild-Nr.	Teil-Nr.	Symbol	Teil-Benennung	Stück/E 2.5 CS	2.5 CSA	2800 CS	2800 CSA	3.0 CS	3.0 CSA	3.0 CSi	3.0 CSi-L	3.0 CSi-L	USA 2800 CS	2800 CSA	3.0 CS	3.0 CSA
1	11 71 1 259 123		Abgasfilter												1	1
2	07 11 9 932 072		Federscheibe B 6												1	1
3	07 11 9 913 426		Schraube M 6 x 10												1	1
4	11 71 1 257 699		Schneidring												4	4
5	11 71 1 257 669		Überwurfmutter												4	4
6	11 71 1 259 157		Rohrleitung												1	1
7	11 71 1 259 183		Abgas-Rückführungsventil												1	1
8	11 71 1 260 030		Düse												1	1
9	07 11 9 970 115		Schneidring 10												2	2
10	07 11 9 970 263		Überwurfmutter 10												2	2
11	11 71 1 260 028		Verteilleitung												1	1
12	07 12 9 952 012		Schlauchschelle												2	2
	* 07 12 9 952 016		Schlauchschelle												2	2
13	~~11 71 1 260 026~~		Schlauch												1	1
	* 11 71 1 261 600	ea. U	Schlauch												X	X
14	11 71 1 260 029		Verteilleitung												1	1

4/75 **11** / **47**

Bemerkungen
Remarks
Observations
Opmerkingen
Anmärkningar
Osservazione
Observaciones

** Fg →

3.0 CS/USA 4 310 001
3.0 CSA/USA 4 320 001

* 11 71 1 261 600
H
* 07 12 9 952 016

Part No. No. de pièce Onderdeel-Nr.	Symbol	Denomination of parts	Dénomination de pièces	Benami
11 71 1 259 123		Exhaust gas filter	Filtre d'échappement	Afgasfilter
07 11 9 932 072		Spring washer B 6	Disque élastique B 6	Veerring B 6
07 11 9 913 426		Screw M 6 x 10	Vis M 6 x 10	Bout M 6 x 1
11 71 1 257 699		Slip ring	Collecteur anneau	Slip ring
11 71 1 257 669		Coupling nut	Ecrou d'acoupl.	Wartelmoer
11 71 1 259 157		Pipe line	Tuyauterie	Pijpleiding
11 71 1 259 183		Exhaust recirculat. valve	Recyclage des gay d'échapp. de ventil	Uitlaatterug ventiel
11 71 1 260 030		Nozzle	Tuyère	Blaaspijp
07 11 9 970 115		Slip ring 10	Collecteur anneau 10	Slip ring 10
07 11 9 970 263		Coupling nut 10	Ecrou d'acoupl. 10	Wartelmoer
11 71 1 260 028		Distributor line	Ligne de distribut.	Verdeelleidi
07 12 9 952 012		Hose clamp	Collier tendeur	Slangklem
* 07 12 9 952 016		Hose clamp	Collier tendeur	Slangklem
~~11 71 1 260 026~~		Hose	Tuyau	Slang
* 11 71 1 261 600	ea. U	Hose	Tuyau	Slang
11 71 1 260 029		Distributor line	Ligne de distribut.	Verdeelleidi

Reservdels-Nr. N° de pezzo N° pieza	Symbol	Reservdels-benämning	Denominazione pezzo	Designa pieza
11 71 1 259 123		Avgasfilter	Filtro d. gas d. scarico	Filtro gas d.
07 11 9 932 072		Fjäderbricka B 6	Rosetta elastica B 6	Arandela elá
07 11 9 913 426		Bult M 6 x 10	Vite M 6 x 10	Tornillo M 6
11 71 1 257 699		Släpring	Anello tagliente	Anillo cortar
11 71 1 257 669		Nippelmutter	Dado a risvolto	Tuerca de ra
11 71 1 259 157		Rörledning	Tubo flessibile	Tubería
11 71 1 259 183		Avgasrening-ventil	Valvola di rialimentaz. gas di scarico	Válvula de r de gas. de es
11 71 1 260 030		Mundstycke	Ugello	Tobera
07 11 9 970 115		Släpring 10	Anello tagliente 10	Anillo cortar
07 11 9 970 263		Nippelmutter 10	Dado a risvolto 10	Tuerca de ra
11 71 1 260 028		Fördelarledning	Cavo del distribut.	Cables del d
07 12 9 952 012		Slangklämma	Fascetta tubo fless.	Abrazadera t
* 07 12 9 952 016		Slangklämma	Fascetta tubo fless.	Abrazadera t
~~11 71 1 260 026~~		Slang	Tubo	Tubo
* 11 71 1 261 600	ea. U	Slang	Tubo	Tubo
11 71 1 260 029		Fördelarledning	Cavo del distribut.	Cables del d

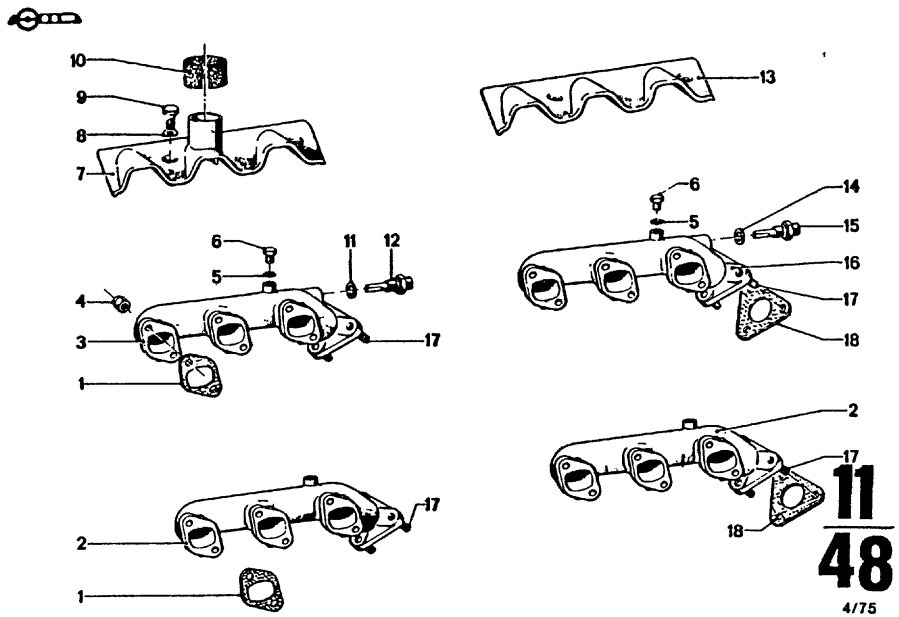

11
48
4/75

Bild-Nr.	Teil-Nr.	Symbol	Teil-Benennung	Stück/E 2.5 CS	2.5 CSA	2800 CS	2800 CSA	3.0 CS	3.0 CSA	3.0 CSi		3.0 CS-L	3.0 CSi-L			USA 2800 CS	2800 CSA	3.0 CS	3.0 CSA
1	11 62 1 250 604		Dichtung	6	6	6	6	6	6	6		6	6			6	6	6	6
2	* 11 62 1 250 601		Auspuffkrummer kpl.	2	2	2	2	2	2	2		2	2			2	2	1	1
3	* 11 62 1 257 139	⩓	Auspuffkrümmer															1	1
	* 11 62 1 259 185	⩓	Auspuffkrümmer															1	1
4	11 62 0 643 110		Sechskantmutter	12	12	12	12	12	12	12		12	12			12	12	12	12
5	07 11 9 963 047		DTRG 8 x 11,5	2	2	2	2	2	2	2		2	2			2	2	2	2
6	07 11 9 919 206	⊃	VSL SHR M 8 x 1	2	2	2	2	2	2	2		2	2			2	2	2	2
	07 11 9 919 210		VSL SHR M 8 x 1	2	2	2	2	2	2	2		2	2			2	2	2	2
7	11 62 1 256 575		Abdeckplatte	1	1	1	1	1	1			1				1	1	1	1
8	07 11 9 932 072		Federscheibe B 6			4	4	4	4	4		4	4			4	4	4	4
9	07 11 9 913 466	(ww)	Schraube M 6 x 16			4	4	4	4	4		4				4	4	4	4
	07 11 9 913 426	(ww)	Schraube M 6 x 10	4	4	4	4	4	4	4		4	4			4	4	4	4
10	11 62 1 257 994		Zwischenring			1	1	1	1			1				1	1	1	1
11	* 07 11 9 963 213		DTRG 14 x 18															1	1
12	* 11 64 1 257 142		Schraubstutzen															1	1
	* 11 71 1 259 175		Schraubstutzen M 20															1	1
13	11 62 1 257 097		Abdeckplatte	1		1		1		2		1	2			1		1	
	11 62 1 258 982		Abdeckplatte		1		1		1								1		1
14	* 07 11 9 963 259		DTRG 16 x 20															1	1
15	* 11 64 1 257 624		Schraubstutzen															1	1
16	* 11 62 1 257 623	⩔	Auspuffkrümmer															1	1
17	07 11 9 909 117		Stiftschraube M 10 x 25	6	6	6	6	6	6	6		6	6			6	6	6	6
18	18 11 1 101 192		Dichtung	2	2	2	2	2	2	2		2	2			2	2	2	2

4/75 **11** **48**

Bemerkungen
Remarks
Observations
Opmerkingen
Anmärkningar
Osservazione
Observaciones

*11 62 1 257 139 →Fg
1 Stck. ⩓
*11 62 1 250 601 →Fg
1 Stck. ⩔
*11 64 1 257 142 →Fg
*07 11 9 963 213 →Fg
*11 62 1 250 601 Fg→
1 Stck. ⩓
*11 62 1 257 623 Fg→
1 Stck. ⩔
*11 64 1 257 624 Fg→
*07 11 9 963 259 Fg→

3.0 CS/USA 2 240 318
3.0 CSA/USA 2 250 246

*11 62 1 250 601 →Fg
1 Stck. ⩓
*11 62 1 257 623 →Fg
1 Stck. ⩔
*11 64 1 257 624 →Fg
*11 62 1 259 185 Fg→
1 Stck. ⩓
*11 62 1 250 601 Fg→
1 Stck. ⩔
*11 71 1 259 175 Fg→

3.0 CS/USA, 3.0 CSA/USA
Modell 74

Part No. No. de pièce Onderdeel-Nr.	Symbol	Denomination of parts	Dénomination de pièces	Ben
11 62 1 250 604		Gasket	Garniture	Pakking
* 11 62 1 250 601		Exhaust manifold kpl.	Tuyau d'échapp. kpl.	Uitlaats
* 11 62 1 257 139	⩓	Exhaust manifold	Tuyau d'échapp. kpl.	Uitlaats
* 11 62 1 259 185	⩓	Exhaust manifold	Tuyau d'échappement	Uitlaats
11 62 0 643 110		Hex nut	Ecrou à six pans	Zeskant
07 11 9 963 047		DTRG 8 x 11,5	DTRG 8 x 11,5	DTRG 8
07 11 9 919 206	⊃	VSL SHR M 8 x 1	VSL SHR M 8 x 1	VSL SH
07 11 9 919 210		VSL SHR M 8 x 1	VSL SHR M 8 x 1	VSL SH
11 62 1 256 575		Cover plate	Plaque de couvercle	Afdekpl
07 11 9 932 072		Spring washer B 6	Disque élastique B 6	Veerring
07 11 9 913 466	(ww)	Screw M 6 x 16	Vis M 6 x 16	Bout M 6
07 11 9 913 426	(ww)	Screw M 6 x 10	Vis M 6 x 10	Bout M 6
11 62 1 257 994		Intermediate ring	Anneau intermédiaire	Tussenr
* 07 11 9 963 213		DTRG 14 x 18	DTRG 14 x 18	DTRG 1
* 11 64 1 257 142		Screw socket	Douille à visser	Boutstu
* 11 71 1 259 175		Screw socket M 20	Douille à visser M 20	Boutstu
11 62 1 257 097		Cover plate	Plaque de couvercle	Afdekpl
11 62 1 258 982		Cover plate	Plaque de couvercle	Afdekpl
* 07 11 9 963 259		DTRG 16 x 20	DTRG 16 x 20	DTRG 1
* 11 64 1 257 624		Screw socket	Douille à visser	Boutstu
* 11 62 1 257 623	⩔	Exhaust manifold	Tuyau d'échappement	Uitlaats
07 11 9 909 117		Stud M 10 x 25	Goujon M 10 x 25	Tapeind M 10 x 2
18 11 1 101 192		Gasket	Garniture	Pakking

Reservdels-Nr N° de pezzo N° pieza	Symbol	Reservdels-benämning	Denominazione pezzo	Desi
11 62 1 250 604		Packning	Guarnizione	Junta
* 11 62 1 250 601		Grenrör kpl.	Coll ettore scarico kpl.	Colector
* 11 62 1 257 139	⩓	Grenrör	Collettore scarico	Colector
* 11 62 1 259 185	⩓	Grenrör	Collettore scarico	Colector
11 62 0 643 110		Mutter	Dado esagonale	Tuerca
07 11 9 963 047		DTRG 8 x 11,5	DTRG 8 x 11,5	DTRG 8
07 11 9 919 206	⊃	VSL SHR M 8 x 1	VSL SHR M 8 x 1	VSL SH
07 11 9 919 210		VSL SHR M 8 x 1	VSL SHR M 8 x 1	VSL SH
11 62 1 256 575		Täckplatta	Plastra di ricopriment.	Placa c
07 11 9 932 072		Fjäderbricka B 6	Rosetta elastica B 6	Arandel
07 11 9 913 466	(ww)	Bult M 6 x 16	Vite M 6 x 16	Tornillo
07 11 9 913 426	(ww)	Bult M 6 x 10	Vite M 6 x 10	Tornillo
11 62 1 257 994		Mellanring	Anello intermedio	Anillo i
* 07 11 9 963 213		DTRG 14 x 18	DTRG 14 x 18	DTRG 1
* 11 64 1 257 142		Gängad hylsa	Bocchettone filettato	Tacor
* 11 71 1 259 175		Gängad hylsa M 20	Bocchettone filet. M 20	Racor M
11 62 1 257 097		Täckplatta	Piastra di ricopriment.	Placa c
11 62 1 258 982		Täckplatta	Piastra di ricopriment.	Placa c
* 07 11 9 963 259		DTRG 16 x 20	DTRG 16 x 20	DTRG 1
* 11 64 1 257 624		Gängad hylsa	Bocchettone filettato	Racor
* 11 62 1 257 623	⩔	Grenrör	Collettore scarico	Colecto
07 11 9 909 117		Pinnbult M 10 x 25	Prigioniero M 10 x 25	Tornillo M 10 x 2
18 11 1 101 192		Packning	Guarnizione	Junta

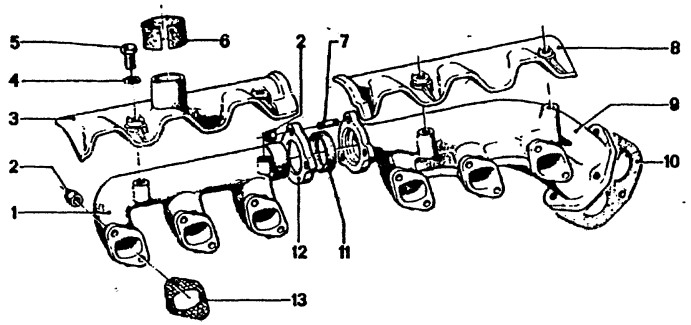

11
49

9/74

Bild-Nr.	Teil-Nr.	Symbol	Teil-Benennung	Stück/E										USA									
				2.5 CS	2.5 CSA	2800 CS	2800 CSA	3.0 CS	3.0 CSA	3.0 CSi		3.0 CS-L	3.0 CSi-L	2800 CS	2800 CSA	3.0 CS	3.0 CSA						
1	11 62 1 251 417		Auspuffkrümmer	1	1	1	1	1	1	1		1	1										
2	11 62 0 643 110		Sechskantmutter	15	15	15	15	15	15	15		15	15										
3	11 62 1 258 033		Abdeckplatte	1	1	1	1	1	1	1		1	1										
4	07 11 9 932 072		Federscheibe B 6	4	4	4	4	4	4	4		4	4										
5	07 11 9 913 466		Schraube M 6 x 16	4	4	4	4	4	4	4		4	4										
6	11 62 1 257 994		Zwischenring	1	1	1	1	1	1	1													
7	07 11 9 909 070		Stiftschraube M 8 x 22	3	3	3	3	3	3	3		3	3										
8	11 62 1 251 426		Abdeckplatte	1	1	1	1	1	1	1		1	1										
9	11 62 1 251 419		Auspuffkrümmer	1	1	1	1	1	1	1		1	1										
10	18 11 4 790 110		Dichtung	1	1	1	1	1	1	1		1	1										
11	11 62 1 251 422		DTRG	1	1	1	1	1	1	1		1	1										
12	11 62 1 251 423		Flansch	1	1	1	1	1	1	1		1	1										
13	11 62 1 250 604		Dichtung	6	6	6	6	6	6	6		6	6										

Bemerkungen
Remarks
Observations
Opmerkingen
Anmärkningar
Osservazione
Observaciones

Part No. No. de pièce Onderdeel-Nr.	Symbol	Denomination of parts	Dénomination de pièces	Be
11 62 1 251 417		Exhaust manifold	Tuyau d'échappem.	Uitlaat
11 62 0 643 110		Hex nut	Ecrou à six pans	Zeskan
11 62 1 258 033		Cover plate	Plaque de couvercle	Afdekpl
07 11 9 932 072		Spring washer B 6	Disque élastique B 6	Veerrin
07 11 9 913 466		Screw M 6 x 16	Vis M 6 x 16	Bout M
11 62 1 257 994		Intermediate ring	Anneau intermédiaire	Tussen
07 11 9 909 070		Stud M 8 x 22	Goujon M 8 x 22	Tapeinc M 8 x 22
11 62 1 251 426		Cover plate	Plaquede couvercle	Afdekpl
11 62 1 251 419		Exhaust manifold	Tuyau d'échappement	Uitlaat
18 11 4 790 110		Gasket	Garniture	Pakkinç
11 62 1 251 422		Seal ring	Anneau de garniture	Keerrin
11 62 1 251 423		Flange	Bride	Flens
11 62 1 250 604		Gasket	Garniture	Pakkinç

Reservdels-Nr. N° de pezzo N° pieza	Symbol	Reservdels-benämning	Denominazione pezzo	Des
11 62 1 251 417		Grenrör	Collettore scarico	Colecto
11 62 0 643 110		Mutter	Dado esagonale	Tuerca
11 62 1 258 033		Covering plate	Plaque de couverture	Afdekpl
07 11 9 932 072		Fjäderbricka B 6	Rosetta elastica B 6	Arandel
07 11 9 913 466		Bult M 6 x 16	Vite M 6 x 16	Tornillo
11 62 1 257 994		Mellanring	Anello intermedio	Anillo i
07 11 9 909 070		Pinnbult M 8 x 22	Prigioniero M 8 x 22	Tornillo M 8 x 22
11 62 1 251 426		Täckplatta	Piastra di ricopriment.	Placa c
11 62 1 251 419		Grenrör	Collettore scarico	Colecto
18 11 4 790 110		Packning	Guarnizione	Junta
11 62 1 251 422		Packning	Anello di tenuta	Anillo c
11 62 1 251 423		Fläns	Flangia	Brida
11 62 1 250 604		Packning	Guarnizione	Junta

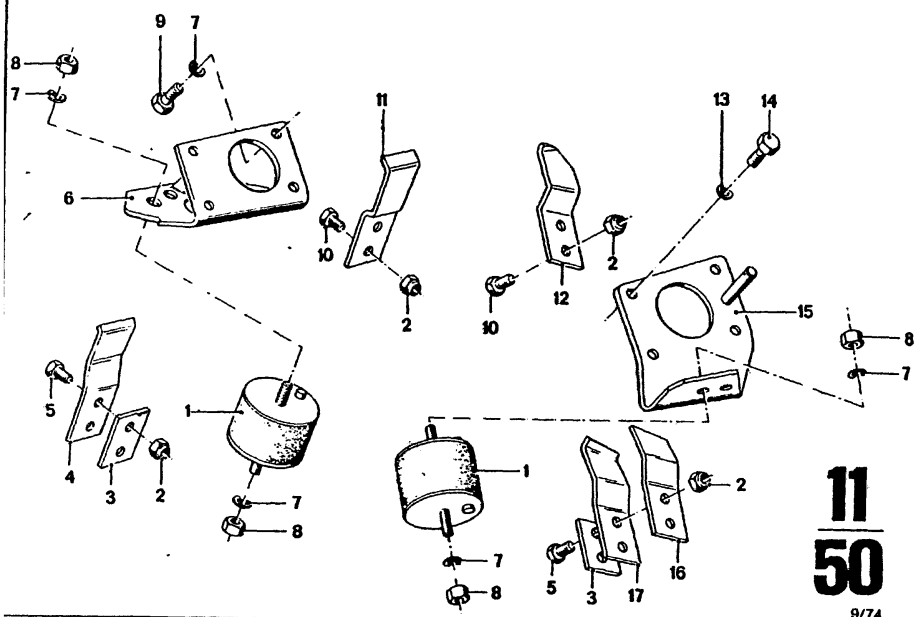

11
50

9/74

Bild-Nr.	Teil-Nr.	Symbol	Teil-Benennung	Stück/E 2.5 CS	2.5 CSA	2800 CS	2800 CSA	3.0 CS	3.0 CSA	3.0 CSi	3.0 CS-L	3.0 CSi-L	USA 2800 CS	2800 CSA	3.0 CS	3.0 CSA
1	11 81 1 103 512		Gummilager	2	2	2	2	2	2	2	2	2	2	2	2	2
2	* 07 12 9 922 714		6 KT MU M 8												4	4
3	* 11 81 1 245 363		Platte												2	2
4	* 11 81 1 245 358	⊐	Anschlag												2	2
5	* 07 11 9 913 662		Schraube M 8 x 30												4	4
6	11 81 1 103 773	⊐	Tragbügel	1	1	1	1	1	1	1	1	1	1	1	1	1
7	07 11 9 932 112		Federscheibe B 10	8	8	8	8	8	8	8	8	8	8	8	8	8
8	07 11 9 922 113		Sechskantmutter M 10	4	4	4	4	4	4	4	4	4	4	4	4	4
9	* 07 11 9 913 876		Schraube M 10 x 18	4	4	4	4	4	4	4	4	4	4	4	4	4
	* 07 11 9 913 872		Schraube M 10 x 22												1	1
10	* 07 11 9 913 627		Schraube M 8 x 18												4	4
11	* 11 81 1 245 106	⊐⊐	Anschlag												1	1
12	* 11 81 1 245 107	⊐⊐	Anschlag												1	1
13	07 11 9 932 095		Federscheibe B 8	4	4	4	4	4	4	4	4	4	4	4	4	4
14	07 11 9 913 652		Schraube M 8 x 22	4	4	4	4	4	4	4	4	4	4	4	4	4
15	* 11 81 1 105 693		Tragbügel	1	1	1	1	1	1	1	1	1	1	1	1	1
16	* 11 81 1 245 359	⊐⊐	Anschlag												1	1
17	* 11 81 1 245 360	⊐⊐	Anschlag												1	1

11
50

Bemerkungen
Remarks
Observations
Opmerkingen
Anmärkningar
Osservazione
Observaciones

* 11 81 1 245 108 Fg→
* 11 81 1 245 107 Fg→
* 07 11 9 913 627 Fg→
* 07 12 9 922 714 Fg→

3.0 CS/USA 2 240 391
3.0 CSA/USA 2 250 319

* 07 11 9 913 876 Fg→
3 Stck.
* 07 11 9 913 872 Fg→
1 Stck.

3.0 CS/USA 4 310 001
3.0 CSA/USA 4 335 001

* 11 81 1 105 693
×
35 41 1 104 248

* 11 81 1 245 106 →Fg
* 11 81 1 245 107 →Fg
* 07 11 9 913 627 →Fg
* 11 81 1 245 358 Fg→
* 11 81 1 245 359 Fg→
* 11 81 1 245 360 Fg→
* 11 81 1 245 363 Fg→
* 07 11 9 913 662 Fg→

3.0 CS/USA
3.0 CSA/USA
Modell 74

Part No. No. de pièce Onderdeel-Nr.	Symbol	Denomination of parts	Dénomination de pièces	Benaming
11 81 1 103 512		Rubber mounting	Sabot de caoutchouc	Vibratiedemper
* 07 12 9 922 714		6KT MU M 8	6KT MU M 8	6KT MU M 8
* 11 81 1 245 363		Plate	Plaque	Plaat
* 11 81 1 245 358	⊐	Stop	Arrêt	Aanslag
* 07 11 9 913 662		Screw M 8 x 30	Vis M 8 x 30	Bout M 8 x 30
11 81 1 103 773	⊐	Suspension bracket	Etrier	Draagbeugel
07 11 9 932 112		Spring washer B 10	Disque élastique B 10	Veerring B 10
07 11 9 922 113		Hex nut M 10	Ecrou à six pans M 10	Zeskantmoer M 10
* 07 11 9 913 876		Screw M 10 x 18	Vis M 10 x 18	Bout M 10 x 18
* 07 11 9 913 872		Screw M 10 x 22	Vis M 10 x 22	Bout M 10 x 22
* 07 11 9 913 627		Screw M 8 x 18	Vis M 8 x 18	Bout M 8 x 18
* 11 81 1 245 106	⊐⊐	Stop	Arrêt	Aanslag
* 11 81 1 245 107	⊐⊐	Stop	Arrêt	Aanslag
07 11 9 932 095		Spring washer B 8	Disque élastique B 8	Veerring B 8
07 11 9 913 652		Screw M 8 x 22	Vis M 8 x 22	Bout M 8 x 22
* 11 81 1 105 693	⊐⊐	Suspension bracket	Etrier	Draagbeugel
* 11 81 1 245 359	⊐⊐	Stop	Arrêt	Aanslag
* 11 81 1 245 360	⊐⊐	Stop	Arrêt	Aanslag

Reservdels-Nr N° de pezzo N° pieza	Symbol	Reservdels-benämning	Denominazione pezzo	Designación pieza
11 81 1 103 512		Gummilager	Supporto di gomma	Cojinete de goma
* 07 12 9 922 714		6KT MU M 8	6KT MU M 8	6KT MU M 8
* 11 81 1 245 363		Platta	Piastra	Placa
* 11 81 1 245 358	⊐	Anslag	Arresto	Tope
* 07 11 9 913 662		Bult M 8 x 30	Vite M 8 x 30	Tornillo M 8 x 30
11 81 1 103 773	⊐	Fäste	Staffa portante	Estribo portador
07 11 9 932 112		Fjäderbricka B 10	Rosetta elastica B 10	Arandela elástica
07 11 9 922 113		Mutter M 10	Dado esagonale M 10	Tuercahesagonal h
* 07 11 9 913 876		Bult M 10 x 18	Vite M 10 x 18	Tornillo M 10 x 18
* 07 11 9 913 872		Bult M 10 x 22	Vite M 10 x 22	Tornillo M 10 x 22
* 07 11 9 913 627		Bult M 8 x 18	Vite M 8 x 18	Tornillo M 8 x 18
* 11 81 1 245 106	⊐⊐	Anslag	Arresto	Tope
* 11 81 1 245 107	⊐⊐	Anslag	Arresto	Tope
07 11 9 932 095		Fjäderbricka B 8	Rosetta elastica B 8	Arandela elástica
07 11 9 913 652		Bult M 8 x 22	Vite M 8 x 22	Tornillo M 8 x 22
* 11 81 1 105 693	⊐⊐	Fäste	Staffa portante	Estribo portador
* 11 81 1 245 359	⊐⊐	Anslag	Arresto	Tope
* 11 81 1 245 360	⊐⊐	Anslag	Arresto	Tope

12

	MOTOR-ELEKTRIK	ENGINE-ELECTRIC	MOTEUR-ELECTRIQUE
12			
1 – 4	Zündverteiler, Zündleitungen, Zündkerzen, Zündspule	Current distributor, ignition lines, sparking plug, ignit. coil	Distributeur, ligne d'allumage, bougies, bobine d'allumage
5	Generator kpl.	Generator kpl.	Génératrice kpl.
6 + 7	Generatorhalterung, Regler, Keilriemen	Generator holder, regulator, V-belt	Génératrice kpl. regulateur, courroire en V
8 – 10	Generator – Einzelteile	Generator – individual parts	Génératrice – pieces individuelles
11 – 13	Anlasser – Einzelteile	Starter – individual parts	Démarreur – pièces individuelles
A			
A 9	Sonderausstattungsverzeichnis	List of special equipment Lijst v. speciale uitrustingen Indice dotazione speciale	Relevé de l'équipement spécial Förteckning f. special utrustning Indice equipo especial

	MOTOR-ELECTRIC	MOTOR-ELEKTRISKT
12		
1 – 4	Stroomverdeler, bougies, ontstekingskabels, bobine	Strömfördelare, tändkablar, tändstift, tändspole
5	Dynamo kpl.	Generator kpl.
6 + 7	Dynamo steun, regelaar, ventilatorriem	Generator upphängning, regulator, fläktrem
8 – 10	Dynamo – onderdelen	Reservdelar – generator
11 – 13	Startmotor – onderdelen	Reservdelar – startmotor
	ELETTRICITA MOTORE	**ELECTRICIDAD MOTOR**
1 – 4	Distributore, cavi, candele, rochetto d'accensione	Distribuidor, cables, bujias, bobina de encendido
5	Generatore kpl.	Generador kpl.
6 + 7	Supporte generatore, regolatore, cinghia trapezoidale	Fijacion del generador, regulador, correa trapecial
8 – 10	Generatore – pezzi singoli	Generador – piezas sueltas
11 – 13	Motorino d'avviamento – pezzi singoli	Arrancador – piezas sueltas
A		
A 10	Sonderausstattungsverzeichnis	List of special equipment Lijst v. speciale uitrustingen Indice dotazione speciale Relevé de l'équipement spécia Förteckning f. special utrustni Indice equipo especial

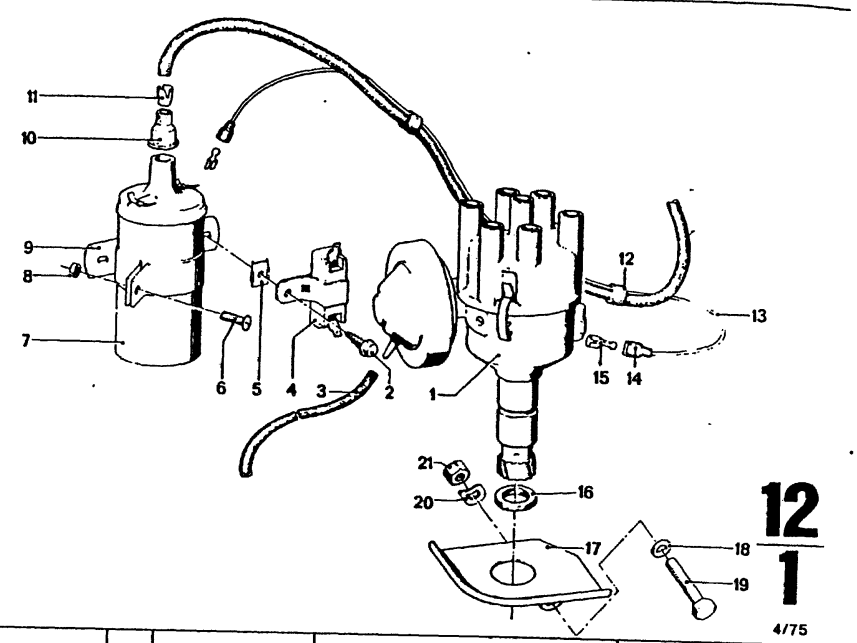

Bild-Nr.	Teil-Nr	Symbol	Teil-Benennung	Stück/E 2.5 CS	2.5 CSA	2800 CS	2800 CSA	3.0 CS	3.0 CSA	3.0 CSi	3.0 CS-L	3.0 CSi-L	USA 2800 CS	2800 CSA	3.0 CS	3.0 CSA
1	12 11 1 353 643		Zündverteiler kpl.	1	1	1	1									
	12 11 1 353 646		Zündverteiler kpl.					1	1		1		1	1	1	1
	12 11 1 353 330		Zündverteiler kpl.							1		1				
2	16 11 4 780 114		Sechskantblech-schraube	2	2	2	2	2	2	2	2	2	2	2	2	2
3	~~51 73 1 256 551~~	ea	Schlauch			1	1	2	2	1	2	1	1	1	2	2
	51 73 1 257 971	ea	Schlauch	1	1	1	1	2	2	1	2	1	1	1	2	2
4	12 13 1 353 362		Vorwiderstand			1	1	1	1	1	1	1	1	1	1	1
5	12 13 1 351 124		Verdrehschutz			1	1	1	1	1	1	1	1	1	1	1
6	07 11 9 906 415	(ww)	LIN SHR M 5 x 16	1	1	1	1	1	1	1	1	1	1	1	1	1
	07 11 9 907 634	(ww)	LIN SHR 5 x 25			1	1	1	1	1	1	1	1	1	1	1
7	* 12 13 8 730 002		Zündspule 12 V			1	1	1	1	1	1	1	1	1	1	1
	* 12 13 1 357 295		Zündspule 12 V	1	1			1	1	1	1	1	1	1	1	1
8	07 11 9 921 038		Mutter M 5	1	1	1	1	1	1	1	1	1	1	1	1	1
9	* 12 13 1 353 275		Schelle			1	1	1	1	1	1	1	1	1	1	1
	* 12 13 1 357 328		Schelle	1	1			1	1	1	1	1	1	1	1	1
10	12 11 8 536 129		Schutzkappe			1	1									
11	12 12 8 536 120		Kabelhülse			1	1									
12	61 13 8 070 189		Gummihülse			2	2									
13	07 11 9 976 485	ea	Kabel B 1,5			1	1									
14	61 13 8 071 755		Isolierhülse			2	2									
15	61 13 8 061 769		Flachsteckhülse			2	2									
16	12 11 8 530 508		Dichtring	1	1	1	1	1	1	1	1	1	1	1	1	1
17	12 11 1 252 212		Abdeckblech	1	1	1	1	1	1	1	1	1	1	1	1	1
18	07 11 9 931 044		Scheibe 6,4	1	1	1	1	1	1	1	1	1	1	1	1	1
19	07 11 9 912 327		Schraube M 6 x 45	1	1	1	1	1	1	1	1	1	1	1	1	1
20	07 11 9 932 072		Federscheibe B 6			1	1	1	1	1	1	1	1	1	1	1
21	07 11 9 922 058		Sechskantmutter M 6			1	1	1	1	1	1	1	1	1	1	1

4/75 | 12 | 1

Bemerkungen
Remarks
Observations
Opmerkingen
Anmärkningar
Osservazione
Observaciones

* 12 13 8 730 002 → Fg
* 12 13 1 353 275 → Fg
* 12 13 1 357 295 Fg→
* 12 13 1 357 328 Fg→

3.0 CS
3.0 CSA
3.0 CSi
Modell 73
3.0 CS/USA
3.0 CSA/USA
Modell 74

Part No. No. de pièce Onderdeel-Nr	Symbol	Dénomination of parts	Dénomination de pièces	Benaming
12 11 1 353 643		Distributor kpl.	Distributeur kpl.	Stroomverdeler kpl
12 11 1 353 646		Distributor kpl.	Distributeur kpl.	Stroomverdeler kpl
12 11 1 353 330		Distributor kpl.	Distributeur kpl.	Stroomverdeler kpl
16 11 4 780 114		Hex sheet metal screw	Vis á six pans pour tole	Zeskantplaatschro
~~51 73 1 256 551~~	ea	Hose	Tuyau	Slang
51 73 1 257 971	ea	Hose Tuvau	Slang	
12 13 1 353 362		Resistance	Restistance	Weerstand
12 13 1 351 124		Protection amovible	Torsiebeveiliging	
07 11 9 906 415	(ww)	LIN SHR M 5 x 16	LIN SHR M 5 x 16	LIN SHR M 5 x 16
07 11 9 907 634	(ww)	LIN SHR 5 x 25	LIN SHR 5 x 25	LIN SHR 5 x 25
* 12 13 8 730 002		Ignition coil 12 V	Bobine d'allum 12 V	Bobine 12 V
* 12 13 1 357 295		Ignition coil 12 V	Bobine d'allum 12 V	Bobine 12 V
07 11 9 921 038		Nut M 5	Ecrou M 5	Moer M 5
* 12 13 1 353 275		Clamp	Collier	Klem
* 12 13 1 357 328		Clamp	Collier	Klem
12 11 8 536 129		Protection cap	Chape de protect.	Afdekkap
12 12 8 536 120		Cable bushing	Douille de câble	Aansluitnippel
61 13 8 070 189		Rubber bush	Douille de caoutch	Rubber huis
07 11 9 976 485	ea	Cable B 1,5	Cable B 1,5	Kabel B 1,5
61 13 8 071 755		Insulating bush	Douille isolante	Isoleer huis
61 13 8 061 769		Flat plug sleeve	Cosse plate	Platte contacthuls
12 11 8 530 508		Seal ring	Anneau de garniture	Keerring
12 11 1 252 212		Covering plate	Tole de recouvrement	Afdekplaat
07 11 9 931 044		Washer 6,4	Disque 6,4	Ring 6,4
07 11 9 912 327		Screw M 6 x 45	Vis M 6 x 45	Bout M 6 x 45
07 11 9 932 072		Spring washer B 6	Disque elastique B 6	Veerring B 6
07 11 9 922 058		Hex nut M 6	Ecrou a six pans M 6	Zeskantmoer M 6

Reservdels-Nr N° de pezzo N° pieza	Symbol	Reservdels-benämning	Denominazione pezzo	Designación · pieza
12 11 1 353 643		Strömfördelare kpl.	Distributore kpl.	Distribuidor kpl.
12 11 1 353 646		Strömfördelare kpl.	Distributore kpl.	Distribuidor kpl.
12 11 1 353 330		Strömfördelare kpl.	Distributore kpl.	Distribuidor kpl.
16 11 4 780 114		Sexkantplåtskruv	Vite esagonale di lamiera	Tornillo hexagona para chapa
~~51 73 1 256 551~~	ea	Slang	Tubo flessibile	Tubo flexible
51 73 1 257 971	ea	Slang	Tubo flessibile	Tubo flexible
12 13 1 353 362		Motstånd	Preresistanzia	Resistencia en ser
12 13 1 351 124		Vridningskydd	Protez.della torsione	Protec.contra el gi
07 11 9 906 415	(ww)	LIN SHR M 5 x 16	LIN SHR M 5 x 16	LIN SHR M 5 x 16
07 11 9 907 634	(ww)	LIN SHR 5 x 25	LIN SHR 5 x 25	LIN SHR 5 x 25
* 12 13 8 730 002		Tändspole 12 V	Rocchetto 12 V	Bobina de enc. 12
* 12 13 1 357 295		Tändspole 12 V	Rocchetto 12 V	Bobina de enc. 12
07 11 9 921 038		Mutter M 5	Dado M 5	Tuerca M 5
* 12 13 1 353 275		Klämma	Fascetta	Abrazadera
* 12 13 1 357 328		Klämma	Fascetta	Abrazadera
12 11 8 536 129		Skyddskåpa	Capellotto di protez.	Caperuza de protec
12 12 8 536 120		Kabelhylsa	Capellotto cavi	Manguito de cable
61 13 8 070 189		Gummihylsa	Manicotto di gomma	Manguito de goma
07 11 9 976 485	ea	Kabel B 1,5	Cavo 1,5	Cable 1,5
61 13 8 071 755		Isolerhylsa	Manicotto isolante	Manguito aislante
61 13 8 061 769		Flatpropphylsa	Bussolina piatta	Hembril d. enchuf.
12 11 8 530 508		Packning	Anello di tenute	Anillo obturador
12 11 1 252 212		Täckplatta	Lamierina di copertur.	Chapa cobertera
07 11 9 931 044		Bricka 6,4	Rosetta 6,4	Arandela 6,4
07 11 9 912 327		Bult M 6 x 45	Vite M 6 x 45	Tornillo M 6 x 45
07 11 9 932 072		Fjäderbricka B 6	Rosetta elastica B 6	Arandela elastica
07 11 9 922 058		Mutter M 6	Dado esagonale M 6	Tuerca hexagonal

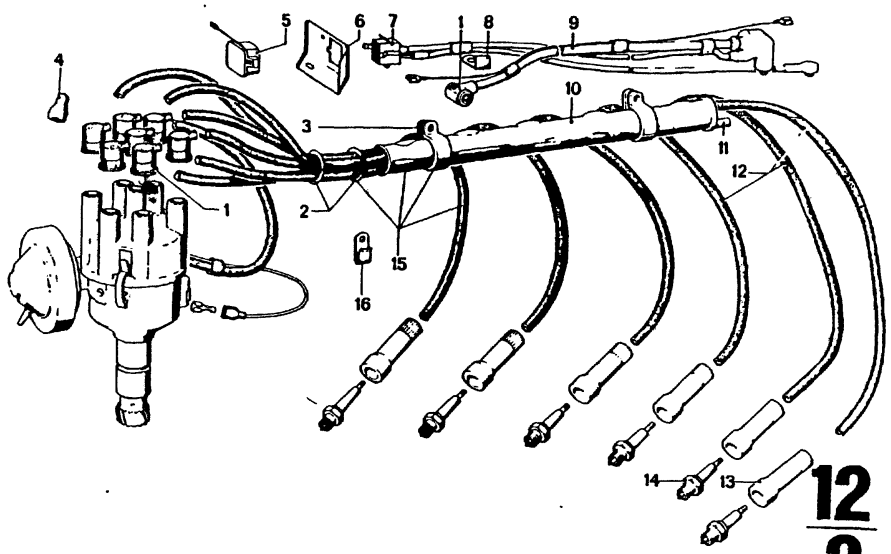

12
2
4/75

Bild-Nr.	Teil-Nr	Symbol	Teil-Benennung	Stück/E 2.5 CS	2.5 CSA	2800 CS	2800 CSA	3.0 CS	3.0 CSA	3.0 CSi	3.0 CS-L	3.0 CSi-L	USA 2800 CS	2800 CSA	3.0 CS	3.0 CSA
1	12 12 1 350 771		Entstörstecker	7	7	7	7	7	7	1	7	1	7	7	7	7
	12 12 1 354 074		Entstörstecker							6		6				
2	11 42 0 661 120		Rundschnurring	2	2	2	2	2	2	2	2	2	2	2	2	2
3	12 12 1 350 635		Rohrschelle	2	2	2	2	2	2	2	2	2	2	2	2	2
4	12 12 1 355 734		Isolierhülse							6		6				
5	12 12 1 353 222		Verschlußdeckel	1	1	1	1	1	1	1	1	1	1	1	1	1
6	12 12 1 353 285		Haltewinkel	1	1	1	1	1	1	1	1	1	1	1	1	1
7	61 13 1 350 968		Steckhülsengehäuse	1	1	1	1	1	1	1	1	1	1	1	1	1
8	12 12 1 353 322		Kabelklemme an Zylinderkopfhaube	1	1	1	1	1	1	1	1	1	1	1	1	1
9	* 12 12 1 354 555		Leitungssatz für Diagnosegerät	1	1	1	1	1	1	1	1	1	1	1	1	1
10	12 12 1 351 194		Zündleitungsrohr	1	1	1	1	1	1	1	1	1	1	1	1	1
11	11 64 1 257 290		Unterdruckrohr										1	1	1	1
12	12 12 1 354 394	ea.	Zündkabel	7	7	7	7	7	7	7	7	7			2	2
13	12 12 1 351 544		Zündkerzenstecker	6	6	6	6	6	6	6	6	6	7	7	7	7
14	12 12 1 258 158	(ww)	Zündkerze Bosch W 175 T 30	6	6	6	6	6	6	6	6	6	6	6	6	6
	12 12 1 258 159	(ww)	Beru 175/14/3 A	6	6	6	6	6	6	6	6	6	6	6	6	6
	12 12 1 258 973	(ww)	Champion N 9 Y	6	6	6	6	6	6	6	6	6	6	6	6	6
			Gleitfunken-Zündkerze													
	* ~~12 12 1 257 513~~		Beru G 175/14/3			6	6	6	6	6	6		6	6	6	6
15	* 12 12 1 355 051		Zündkabelbaum												1	1
	* 12 12 1 358 708		Zündkabelbaum												1	1
16	11 53 0 623 124		Schelle												1	1

4/75 **12** / **2**

Bemerkungen
Remarks
Observations
Opmerkingen
Anmärkningar
Osservazione
Observaciones

* 12 12 1 354 555
Nachrüstsatz siehe Gruppe 61/1

* ~~12 12 1 257 513~~
Sonderausstattung

* 12 12 1 355 051 → Fg
* 12 12 1 358 708 Fg→

3.0 CS/USA 22 40 318
3.0 CSA/USA 22 50 246

Part No. No. de pièce Onderdeel-Nr.	Symbol	Denomination of parts	Dénomination de pièces	Benaming
12 12 1 350 771		Screen plug	Fiche de blin.	Ontstoor stekker
12 12 1 354 074		Screen plug	Fiche de blin.	Ontstoor stekker
11 42 0 661 120		String ring	Anneau à corde	O-ring
12 12 1 350 635		Pipe clamp	Bride de tuyau	Pijpklem
12 12 1 355 734		Insulating bush	Douille isolante	Isoleer huls
12 12 1 353 222		Cap	Chape de serrure	Afsluitdeksel
12 12 1 353 285		Support angle	Cornière d'appui	Hoeksteun
61 13 1 350 968		Plug sleeve housing	Boite de coquille	Insteekhul sendo
12 12 1 353 322		Cable terminal on cylinder head cover	Borne de câble à couv. supérieur de soupape	Kabelklem aan Cilinderkopdekse
* 12 12 1 354 555		Cable set for diagnosis unit	Jeu de conduct. pour appareil à tester	Leidingset voor diagnose-apparaa
12 12 1 351 194		Ignition pipe line	Tuyau ligne d'allum.	Pijp v. ontsteking
11 64 1 257 290		Vacuum pipe	Tuyau a dépression	Vacuümpijp
12 12 1 354 394	ea.	Ignition cable	Câble d'allumage	Ontstekingskabel
12 12 1 351 544		Sparking plug contact	Bougie de contact	Bougie stekker
		Sparking plug	Bougie	Bougie
12 12 1 258 158	(ww)	Bosch W 175 T 30	Bosch W 175 T 30	Bosch W 175 T 3
12 12 1 258 159	(ww)	Beru 175/14/3A	Beru 175/14/3A	Beru 175/14/3A
12 12 1 258 973	(ww)	Champion N 9 Y	Champion N 9 Y	Champion N 9 Y
		Slid. spark-spark plug	Bougie à etinc. gliss.	Glijontladingsvo
* ~~12 12 1 257 513~~		Bosch WG 175 T 30	Bosch WG 175 T 30	Bosch WG 175 T 3
* 12 12 1 355 051		Ignition cable tree	Faisc.d.câbl.d'allum.	Ontstekingskabel
* 12 12 1 358 708		Ignition cable tree	Faisc.d.câbl.d'allum.	Ontstekingskabel
11 53 0 623 124		Clamp	Collier	Klem

Reservdels-Nr. N° de pezzo N° pieza	Symbol	Reservdels-benämning	Denominazione pezzo	Designación pieza
12 12 1 350 771		Störnings. ansl.	Spina antidi sturbi	Enchufe antipara
12 12 1 354 074		Störningssk. ansl.	Spina antidi sturbi	Enchufe antipara
11 42 0 661 120		O-ring	Anello a sezione toric.	Junta toroidal
12 12 1 350 635		Rörklämma	Fascetta per tubo	Abrazadero para
12 12 1 355 734		Isolerhylsa	Manicotto isolante	Manguito aislant
12 12 1 353 222		Käpa	Coperchio di chiusura	Tapa de cierre
12 12 1 353 285		Vinkelstöd	Squadra di ritegno	Pieza angular d.r
61 13 1 350 968		Hållare för hylsa	Custodia per bussolin	Caja de hembrill
12 12 1 353 322		Kabelklämma på ventilkapa	Morsetto fermacavo al. testa cilindri	Sujetacables en tapa de culata
* 12 12 1 354 555		Kabelsats för testapparat	Fascio di cavi per apparecchio diagnost.	Juego de cables p aparato para diag
12 12 1 351 194		Rör för tändkabel	Tubo p.cavi d'accens.	Tubo p.cabl.d.en
11 64 1 257 290		Vakuumrör	Tubo di depressione	Tubo de depresi
12 12 1 354 394	ea.	Tändkabel	Cavo d'accensione	Cable de encend
12 12 1 351 544		Tändstift kontakt	Spina p.cand.d'accen.	Terminal d.buj.d.
		Tändstift	Candela d'accensione	Bujía de encendi
12 12 1 258 158	(ww)	Bosch W 175 T 30	Bosch W 175 T 30	Bosch W 175 T 3
12 12 1 258 159	(ww)	Beru 175/14/3A	Beru 175/14/3A	Beru 175/14/3A
12 12 1 258 973	(ww)	Champion N 9 Y	Champion N 9 Y	Champion N 9 Y
		Glidgnist-tändstift	Candela a scintilla di scorrimento	Buja de encendid de chispa deslíza
* ~~12 12 1 257 513~~		Bosch WG 175 T 30	Bosch WG 175 T 30	Bosch WG 175 T 3
* 12 12 1 355 051		Tändkabelsats	Caveria d.accensione	Mazo d.cables d.i
* 12 12 1 358 708		Tändkabelsats	Caveria d.accensione	Mazo d.cables d.i
11 53 0 623 124		Klämma	Fascetta	Abrazadera

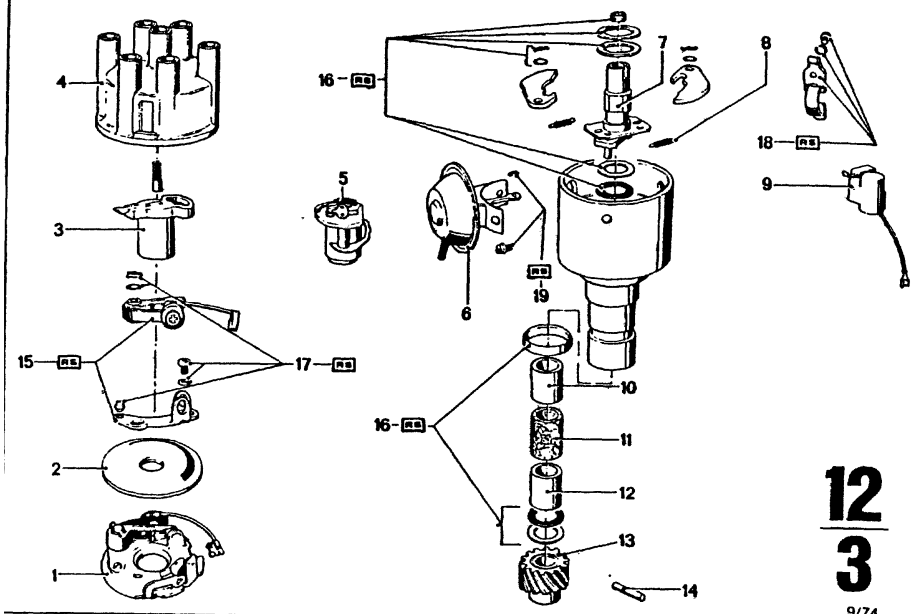

12
3
9/74

Bild-Nr.	Teil-Nr.	Symbol	Teil-Benennung	Stück/E 2.5 CS	2.5 CSA	2800 CS	2800 CSA	3.0 CS	3.0 CSA	3.0 CSi	3.0 CS-L	3.0 CSi-L	USA 2800 CS	2800 CSA	3.0 CS	3.0 CSA
1	12 11 1 352 174		Unterbrecherplatte	1	1	1	1	1	1		1		1	1	1	1
2	* 12 11 1 353 119		Staubschutzdeckel										1	1	1	1
	* 12 11 1 357 227		Staubschutzdeckel	1	1	1	1	1	1		1		1	1	1	1
3	12 11 1 351 447		Verteilerläufer			1	1						1	1		
4	12 11 1 353 117	U	Verteilerkappe					1	1		1		1	1	1	1
	12 11 1 351 446		Verteilerkappe	1	1	1	1	1	1		1		1	1	1	1
5	12 11 1 355 211		Drehzahlbegrenzer	1	1	1	1	1	1		1		1	1	1	1
6	12 11 1 351 445		Unterdruckversteller	1	1	1	1						1	1	1	1
	12 11 1 353 118		Unterdruckversteller					1	1		1					
7	12 11 1 351 442		Nocken mit Mitnehmer	1	1	1	1						1	1	1	1
	12 11 1 353 120		Nocken mit Mitnehmer					1	1		1		1	1	1	1
8	12 11 1 351 443		Schraubenfeder	2	2	2	2	2	2		2		2	2	2	2
9	12 11 1 351 448		Kondensator	1	1	1	1	1	1		1		1	1	1	1
10	12 11 1 350 260		Lager	1	1	1	1	1	1		1		1	1	1	1
11	12 11 1 350 261		Schmierdocht	1	1	1	1	1	1		1		1	1	1	1
12	12 11 8 530 602		Lager, unten	1	1	1	1	1	1		1		1	1	1	1
13	12 11 8 630 126		Schraubenrad	1	1	1	1	1	1		1		1	1	1	1
14	07 11 9 943 082		Kerbstift	1	1	1	1	1	1		1		1	1	1	1
15	12 11 8 730 024	KS	Unterbrecher-Kontakte	1	1	1	1	1	1		1		1	1	1	1
16	12 11 8 630 239	KS	Achsteile	1	1	1	1	1	1		1		1	1	1	1
17	12 11 1 351 440	KS	Unterbrecherplatte	1	1	1	1	1	1		1		1	1	1	1
18	12 11 8 630 245	KS	Haltebügel	1	1	1	1	1	1		1		1	1	1	1
19	12 11 1 351 441	KS	Unterdruckversteller	1	1	1	1									
	12 11 1 353 121	KS	Unterdruckversteller					1	1		1		1	1	1	1

Bemerkungen
Remarks
Observations
Opmerkingen
Anmärkningar
Osservazione
Observaciones

*12 11 1 353 119
×
12 11 1 351 447

*12 11 1 357 227
×
12 11 1 355 211

Part No. No. de pièce Onderdeel-Nr	Symbol	Denomination of parts	Dénomination de pièces	Benaming
12 11 1 352 174		Breaker base plate	Plaque d'interrupteur	Onderbreker plaat
* 12 11 1 353 119		Dust protect.cover	Couvercle anti-pouss.	Stofdeksel
* 12 11 1 357 227		Dust protect.cover	Couvercle anti-pouss.	Stofdeksel
12 11 1 351 447		Rotor	Rotor	Rotor
12 11 1 353 117	U	Distributor cover	Capuchon de distribut.	Verdeelkap
12 11 1 351 446		Distributor cover	Capuchon de distribut.	Verdeelkap
12 11 1 355 211		Speed limiter	Limiteur de tours	Toerentalbeperki
12 11 1 351 445		Vacuum regulator	Regulateur de press.	Vakuümverstelinr
12 11 1 353 118		Vacuum regulator	Regulateur de press.	Vakuümverstelinr
12 11 1 351 442		Cam with catch	Came avec cliquet	Nock met meenemer
12 11 1 353 120		Cam with catch	Cam avec cliquet	Nock met meenemer
12 11 1 351 443		Coil spring	Ressort hélicoïdal	Spiraalveer
12 11 1 351 448		Condensator	Condensateur	Kondensator
12 11 1 350 260		Bearing	Coussinet	Lager
12 11 1 350 261		Lubrication wick	Mèche de graissage	Smeerstop
12 11 8 530 602		Speed limiter	Limiteur de tours	Toerentalbeperki
12 11 8 630 126		Helical fear wheel	Roue hélicoïdale	Boutwiel
07 11 9 943 082		Grooved pin	Cheville à entaille	Kerlpen
12 11 8 730 024	KS	Contact-breaker point	Contact de rupteur	Onderbrekerkontz
12 11 8 630 239	KS	Shaft parts	Piece d'axe	Asonderdelen
12 11 1 351 440	KS	Breaker base plate	Plaque d'interrupteur	Onderbrekerplaat
12 11 8 630 245	KS	Support shackle	Etrier	Klembeugel
12 11 1 351 441	KS	Vacuum regulator	Regulateur de pression	Vakuümverstelinr
12 11 1 353 121	KS	Vacuum regulator	Regulateur de pression	Vakuümverstelinr

Reservdels-Nr N° de pezzo N° pieza	Symbol	Reservdels-benämning	Denominazione pezzo	Designació pieza
12 11 1 352 174		Brytarplatta	Piastra del ruttore	Plato del ruptor
* 12 11 1 353 119		Dammskyddskåpa	cappuccio parapolv.	Tapa guardapolv
* 12 11 1 357 227		Dammskyddskåpa	Cappuccio parapolv.	Tapa guardapolv
12 11 1 351 447		Rotor	Rotore distributore	Rotor del distrit
12 11 1 353 117	U	Fördelarlock	Calotta del distribut.	Caperuza del di
12 11 1 351 446		Fördelarlock	Calotta del distribut.	Caperuza del di
12 11 1 355 211		Varvtalsgränsare	Limitatore regime	Limitador de rev
12 11 1 351 445		Vakuumregulator	Correttore a depress.	Variad.d.avanc.
12 11 1 353 118		Vakuumregulator	Correttore a depress.	Variad.d.avanc.
12 11 1 351 442		Kam med medbringare	Camma con trascinatore	Leva con pieza de arrastre
12 11 1 353 120		Kam med medbringare	Camma con trascinatore	Leva con pieza de arrastre
12 11 1 351 443		Skruvtjäder	Molla elicoidale	Muelle helicoida
12 11 1 351 448		Kondensator	Condensatore	Condensador
12 11 1 350 260		Lager	Supporto	Soporte
12 11 1 350 261		Smörjfitt	Ingrassatore	Mecha de engra
12 11 8 530 602		Varvtalsgränsare	Limitatore regime	Limitador de rev
12 11 8 630 126		Skruuvhjul	Ingranagg.helicoidal.	Rueda helicoida
07 11 9 943 082		Stift	Spina a tacca	Pasador conico
12 11 8 730 024	KS	Brytarekontakt	Contatti del ruttore	Contactos del ruptor
12 11 8 630 239	KS	Axeldelar	Pezzi dell'asse	Piezas del eje
12 11 1 351 440	KS	Brytarplatta	Piastra del ruttore	Plato del ruptor
12 11 8 630 245	KS	Fästbygel	Staffa di sopporto	Estribo de sopo
12 11 1 351 441	KS	Vakuumregulator	Correttore a depress.	Variad.d.avanc.
12 11 1 353 121	KS	Vakuumregulator	Corretore a depress.	Variad.d.avanc.

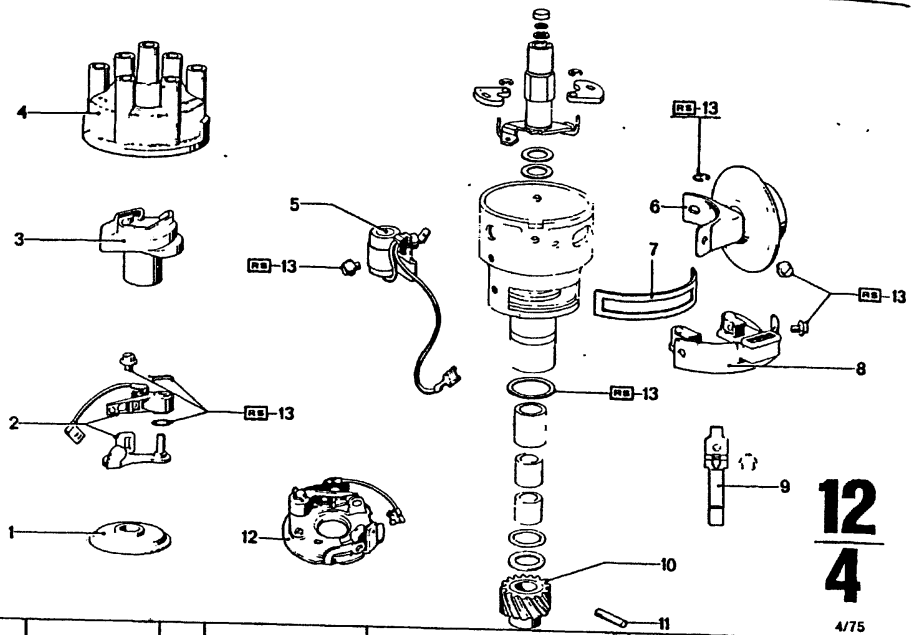

12
4
4/75

Bild-Nr.	Teil-Nr.	Symbol	Teil-Benennung	Stück/E 2800 CS	2800 CSA	3.0 CS	3.0 CSA	3.0 CSI	3.0 CS-L	3.0 CSI-L	USA 2800 CS	2800 CSA	3.0 CS	3.0 CSA
1	12 11 1 355 632		Staubschutzdeckel					1		1				
2	12 11 1 355 624		Unterbrecher-Kontaktsatz					1		1				
3	12 11 1 355 866		Drehzahlbegrenzer					1						
4	12 11 1 355 626		Verteilerkappe					1		1				
5	12 11 1 355 625		Kondensator					1		1				
6	12 11 1 355 627		Unterdruckversteller					1		1				
7	12 11 1 356 983		Dichtung					1		1				
8	~~12 11 1 355 628~~	⊃	Auslösekontakte					1		1				
	12 11 1 360 012		Auslösekontakte					1		1				
9	12 11 1 357 286	2 Stck	Haltefeder					1		1				
10	12 11 8 630 126		Schraubenrad					1		1				
11	07 11 9 943 082		Kerbstift					1		1				
12	12 11 1 357 861		Unterbrecherplatte					1		1				
13	12 11 1 355 629	RS	Kleinteilesatz					1		1				

4/75 12 4

Bemerkungen
Remarks
Observations
Opmerkingen
Anmärkningar
Osservazione
Observaciones

Part No. No. de pièce Onderdeel-Nr.	Symbol	Denomination of parts	Dénomination de pièces	Benaming
12 11 1 355 632		Dust protect. cover	Couvercle anti-pouss.	Stofdeksel
12 11 1 355 624		Contact-breaker point	Contact de rupteur	Onderbrekingsk set
12 11 1 355 866		Speed limiter	Limiteur de tours	Toerentalbeperl
12 11 1 355 626		Distributor cover	Capuchon de distribut.	Verdeelkap
12 11 1 355 625		Condensator	Condensateur	Kondensator
12 11 1 355 627		Vacuum regulator	Regulateur de pression	Vakuümverstell
12 11 1 356 983		Gasket	Garniture	Pakking
~~12 11 1 355 628~~	⊃	Cont. breaker po points	Cont. d. dec. lenchem.	Ontkoppelingsk
12 11 1 360 012		Cont. break. po point	Cont. d. dec. lenchem	Ontkoppelingsk
12 11 1 357 286	2 Stck	Retainer spring	Ressort-arretoir	Bevestigingsve
12 11 8 630 126		Helical gear wheel	Roue helicoidale	Boutwiel
07 11 9 943 082		Grooved pin	Cheville a entaille	Kerfpen
12 11 1 357 861		Breaker base plate	Plaque d'interrupteur	Onderbrekerplat
12 11 1 355 629	RS	Sundries	Jeu de petites pieces	Kleindelen set

Reservdels-Nr N° de pezzo N° pieza	Symbol	Reservdels-benämning	Denominazione pezzo	Designack pieza
12 11 1 355 632		Dammskyddskåpa	Cappuccio paarapolver	Tapa guardapol
12 11 1 355 624		Brytarekontakt	Contatti per ruttore	Contactos del ruptor
12 11 1 355 866		Varvtalsgränsare	Limitatore regine	Limitador de re
12 11 1 355 626		Fördelarlock	Calotta del distribut.	Caperuzza del
12 11 1 355 625		Kondensator	Condensatore	Condensador
12 11 1 355 627		Vakuumregulator	Correttore a depress.	Variad. d. avanc
12 11 1 356 983		Packning	Guarnizione	Junta
~~12 11 1 355 628~~	⊃	Utlösningskontakt	Contatti di scatto	Contactos de d
12 11 1 360 012		Utlösningskontakt	Contatti di scatto	Contactos de di
12 11 1 357 286	2 Stck	Fästfjäder	Molla di ritegno	Muelle de reten
12 11 8 630 126		Skruvhjul	Ingranagg. helicoidal.	Rueda helícoid
07 11 9 943 082		Stift	Spina a tacca	Pasador conico
12 11 1 357 861		Brytarplatta	Placca del ruttore	Placa del rupto
12 11 1 355 629	RS	Reservdelssats	Assort. d. pezzi minuti.	Juego d. piezas

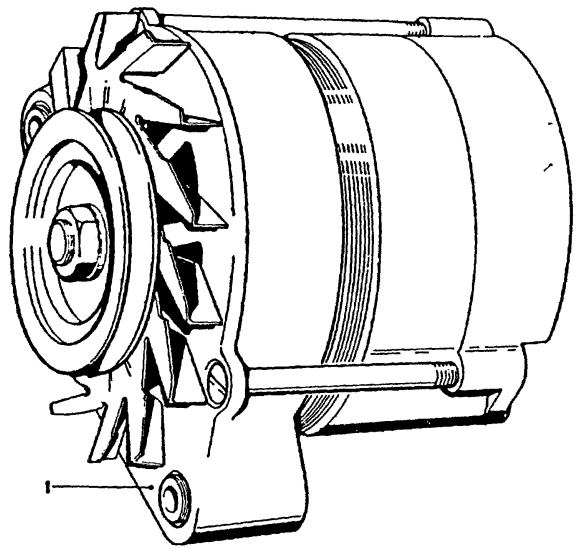

12
5

9/74

Teil-Nr.	Symbol	Teil-Benennung	Stück/E										USA			
			2.5 CS	2.5 CSA	2800 CS	2800 CSA	3.0 CS	3.0 CSA	3.0 CSi	3.0 CS-L	3.0 CSi-L		2800 CS	2800 CSA	3.0 CS	3.0 CSA
12 31 1 352 279		Generator 45 A	1	1	1	1	1	1		1			1	1	1	1
12 31 8 602 851	VL	Generator 45 A	1	1	1	1	1	1		1			1	1	1	1
12 31 1 352 308	AT	Generator 45 A	1	1	1	1	1	1		1			1	1	1	1
* 12 31 1 353 453		Generator 55			1	1	1	1	1		1					
* 12 31 8 702 810	VL	Generator 55 A			1	1	1	1	1		1		1	1	1	1
* 12 31 1 353 455	AT	Generator 55 A			1	1	1	1	1		1		1	1	1	1

12
5

Bemerkungen
Remarks
Observations
Opmerkingen
Anmärkningar
Osservazione
Observaciones

* 12 31 1 353 453
* 12 31 8 702 810
* 12 31 1 353 455

Sonderausstattung
2800 CS
2800 CSA
3.0 CS
3.0 CSA
2800 CS/USA
2800 CSA/USA
3.0 CS/USA
3.0 CSA/USA

Part No. No. de pièce Onderdeel-Nr.	Symbol	Denomination of parts	Dénomination de pièces	Benaming
12 31 1 352 279		Generator 45 A	Génératrice 45 A	Dynamo 45 A
12 31 8 602 851	VL	Generator 45 A	Génératrice 45 A	Dynamo 45 A
12 31 1 352 308	AT	Generator 45 A	Génératrice 45 A	Dynamo 45 A
* 12 31 1 353 453		Generator 55 A	Génératrice 55 A	Dynamo 55 A
* 12 31 8 702 810	VL	Generator 55 A	Génératrice 55 A	Dynamo 55 A
* 12 31 1 353 455	AT	Generator 55 A	Génératrice 55 A	Dynamo 55 A

Reservdels-Nr N° de pezzo N° pieza	Symbol	Reservdels-benämning	Denominazione pezzo	Designación pieza
12 31 1 352 279		Växelströmsgenerator	Generatore trifase	Generador trifás
12 31 8 602 851	VL	Generator 45 A	Generatore 45 A	Generador 45 A
12 31 1 352 308	AT	Generator 45 A	Generatore 45 A	Generador 45 A
* 12 31 1 353 453		Generator 55 A	Generatore 55 A	Generador 55 A
* 12 31 8 702 810	VL	Generator 55 A	Generatore 55 A	Generador 55 A
* 12 31 1 353 455	AT	Generator 55 A	Generatore 55 A	Generador 55 A

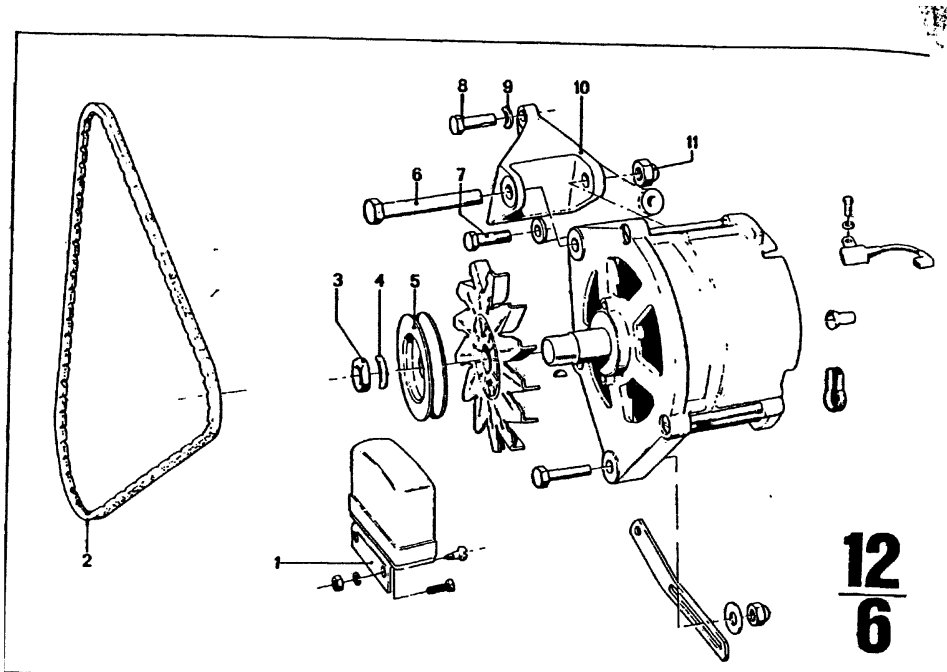

12
6

4/75

Bild-Nr.	Teil-Nr.	Symbol	Teil-Benennung	Stück/E										USA			
				2.5 CS	2.5 CSA	2800 CS	2800 CSA	3.0 CS	3.0 CSA	3.0 CSi	3.0 CS-L	3.0 CSi-L		2800 CS	2800 CSA	3.0 CS	3.0 CSA
1	12 32 8 708 000		Spannungsregler	1	1	1	1	1	1	1	1	1		1	1	1	1
2			Zahnkeilriemen														
	12 31 1 254 886	U	12,5 x 1025			1	1							1	1		
	~~12 31 1 256 920~~		12,5 x 1060					1	1	1	1	1				1	1
	12 31 1 260 531		12,5 x 1060					1	1	1	1	1				1	1
	12 31 1 260 569		Keilriemen	1	1			1	1	1	1	1				1	1
			12,5 x 1060														
3	12 31 8 602 176		Sechskantmutter	1	1	1	1	1	1	1	1	1		1	1	1	1
4	07 11 9 932 147		Federscheibe B 14	1	1	1	1	1	1	1	1	1		1	1	1	1
5	12 31 1 357 769		Riemenscheibe	1	1	1	1	1	1	1	1	1		1	1	1	1
6	07 11 9 912 681		Schraube M 10 x 80	1	1	1	1	1	1	1	1	1		1	1	1	1
7	07 11 9 912 478		Schraube M 8 x 35			2	2	2	2	2	2	2		2	2	2	2
8	07 11 9 913 652		Schraube M 8 x 22	2	2	1	1				2	2		2	2		
	07 11 9 913 662		Schraube M 8 x 30	1	1	1	1	1	1	1	1	1		1	1	1	1
9	07 11 9 932 095		Federscheibe B 8	3	3	3	3	3	3	3	3	3		3	3	3	3
10	12 31 1 257 279		Aufhängung	1	1	1	1	1	1	1	1	1		1	1	1	1
11	07 11 9 922 432		Mutter M 10	1	1	1	1	1	1	1	1	1		1	1	1	1

4/75 **12** / **6**

Bemerkungen
Remarks
Observations
Opmerkingen
Anmärkningar
Osservazione
Observaciones

Part No. No. de pièce Onderdeel-Nr	Symbol	Denomination of parts	Dénomination de pièces	Benaming
12 32 8 708 000		Voltage regulator	Régulateur de tension	Spanningsregelaar
		Toth V-belt	Courroie trapézoïdale	Tand-V-snaar
12 31 1 254 886	U	12,5 x 1025	12,5 x 1025	12,5 x 1025
~~12 31 1 256 920~~		12,5 x 1060	12,5 x 1060	12,5 x 1060
12 31 1 260 531		12,5 x 1060	12,5 x 1060	12,5 x 1060
12 31 1 260 569		V-belt	Courroi en V	V-snaar
		12,5 x 1060	12,5 x 1060	12,5 x 1060
12 31 8 602 176		Hex nut	Ecrou á six pans	Zeskantmoer
07 11 9 932 147		Spring washer B 14	Disque elastique B 14	Veerring B 14
12 31 1 357 769		Pulley	Poulie	Poelie
07 11 9 912 681		Screw M 10 x 80	Vis M 10 x 80	Bout M 10 x 80
07 11 9 912 478		Screw M 8 x 35	Vis M 8 x 35	Bout M 8 x 35
07 11 9 913 652		Screw M 8 x 22	Vis M 8 x 22	Bout M 8 x 22
07 11 9 913 662		Screw M 8 x 30	Vis M 8 x 30	Bout M 8 x 30
07 11 9 932 095		Spring washer B 8	Disque élastique B 8	Veerring B 8
12 31 1 257 279		Suspension	Suspension	Ophanging
07 11 9 922 432		Nut M 10	Ecrou M 10	Moer M 10

Reservdels-Nr N° de pezzo N° pieza	Symbol	Reservde s-benämning	Denominazione pęzzo	Designación pieza
12 32 8 708 000		Spänningsregulator	Regolatore tensione	Regulador de tens
		Tandad kilrem	Cinghia trapezoidale	Correa trapezoidal
12 31 1 254 886	U	12,5 x 1025	12,5 x 1025	12,5 x 1025
~~12 31 1 256 920~~		12,5 x 1060	12,5 x 1060	12,5 x 1060
12 31 1 260 531		12,5 x 1060	12,5 x 1060	12,5 x 1060
12 31 1 260 569		Kilrem	Cinghia trapezoidale	Correa trapezoida
		12,5 x 1060	12,5 x 1060	12,5 x 1060
12 31 8 602 176		Mutter	Dado esagonale	Tuerca hexagonal
07 11 9 932 147		Fjäderbricka B 14	Rosetta elastica B 14	Arandela elástica
12 31 1 357 769		Remskiva	Puleggia	Polea
07 11 9 912 681		Bult M 10 x 80	Vite M 10 x 80	Tornillo M 10 x 80
07 11 9 912 478		Bult M 8 x 35	Vite M 8 x 35	Tornillo M 8 x 35
07 11 9 913 652		Bult M 8 x 22	Vite M 8 x 22	Tornillo M 8 x 22
07 11 9 913 662		Bult M 8 x 30	Vite M 8 x 30	Tornillo M 8 x 30
07 11 9 932 095		Fjäderbricka B 8	Rosetta elastica B 8	Arandela elástica
12 31 1 257 279		Upphängning	Sospensione	Suspensión
07 11 9 922 432		Mutter M 10	Dado M 10	Tuerca M 10

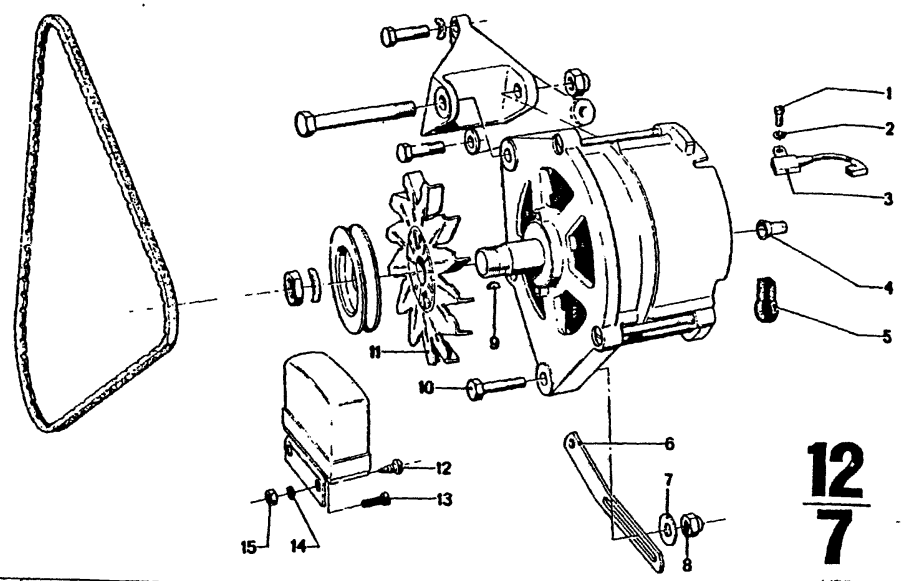

12/7 4/75

Bild-Nr.	Teil-Nr.	Symbol	Teil-Benennung	Stück/E										USA			
				2.5 CS	2.5 CSA	2800 CS	2800 CSA	3.0 CS	3.0 CSA	3.0 CSi		3.0 CS-L	3.0 CSi-L	2800 CS	2800 CSA	3.0 CS	3.0 CSA
1	07 11 9 913 212		Schraube M 5 x 8							1		1					
2	07 11 9 932 043		Federscheibe A 5							1		1					
3	12 31 1 353 829		Entstörkondensator							1		1					
4	12 31 1 350 280		Schutzkappe			1	1	1	1			1					
5	12 31 1 356 217		Isolierstück							1		1		1	1	1	1
6	12 31 1 250 708		Spannlasche	1	1	1	1	1	1	1		1					
7	23 71 6 051 710		Scheibe	1	1	1	1	1	1	1		1		1	1	1	1
8	07 12 9 922 714		6 KT MU M 5	1	1	1	1	1	1	1		1		1	1	1	1
9	07 11 9 951 430		Scheibenfeder 3 x 3,7	1	1	1	1	1	1	1		1		1	1	1	1
10	07 11 9 913 679		Schraube M 8 x 40	1	1	1	1	1	1	1		1		1	1	1	1
11	12 31 1 350 199		Lüfterscheibe	1	1	1	1	1	1	1		1		1	1	1	1
12	07 11 9 907 770		LIN BL SHR 5,5 x 13	2	2	2	2							2	2		
13	07 11 9 919 407		ZYL SHR 5 x 10					2	2	2		2	2			2	2
14	07 11 9 933 060		Federring B 5					2	2	2		2	2			2	2
15	07 11 9 922 038		6 KT MU M 8					2	2	2		2	2			2	2

4/75 **12/7**

Bemerkungen Remarks Observations Opmerkingen Anmärkningar Osservazione Observaciones	Part No. No. de pièce Onderdeel-Nr.	Symbol	Denomination of parts	Dénomination de pièces	Benaming
	07 11 9 913 212		Screw M 5 x 8	Vis M 5 x 8	Bout M 5 x 8
	07 11 9 932 043		Spring washer A 5	Disque élastique A 5	Veerring A 5
	12 31 1 353 829		Condensator	Condensateur	Kondensator
	12 31 1 350 280		Protection cap	Capot de protection	Beschermkap
	12 31 1 356 217		Isolating piece	Isolant pièce	Isolatiestuk
	12 31 1 250 708		Tension shackle	Bride de serr.	Strip
	23 71 6 051 710		Washer	Disque	Ring
	07 12 9 922 714		6 KT MU M 8	6 KT MU M 8	6 KT MU M 8
	07 11 9 951 430		Woodruff kez 3 x 5	Ressort de disque 3 x 5	Spie 3 x 5
	07 11 9 913 679		Screw M 8 x 40	Vis M 8 x 40	Bout M 8 x 40
	12 31 1 350 199		Ventilating washer	Disque de ventilation	Ventilator schijf
	07 11 9 907 770		LIN BL SHR 5,5 x 13	LIN BL SHR 5,5 x 13	LIN BL SHR 5,5 x 13
	07 11 9 919 407		ZYL SHR 5 x 10	ZYL SHR 5 x 10	ZYL SHR 5 x 10
	07 11 9 933 060		Spring ring B 5	Anneau élastique B 5	Veerring B 5
	07 11 9 922 038		6 KT MU M 5	6 KT MU M 5	6 KT MU M 5

Reservdels-Nr N° de pezzo N° pieza	Symbol	Reservdels-benämning	Denominazione pezzo	Designación pieza
07 11 9 913 212		Bult M 5 x 8	Vite M 5 x 8	Tornillo M 5 x 8
07 11 9 932 043		Fjäderbricka A 5	Rosetta elastica A 5	Arandela elastica A
12 31 1 353 829		Kondensator	Condensatore antidist.	Condensador antipar.
12 31 1 350 280		Skyddskapa	Cappellotto di protez.	Caperuza de protecc.
12 31 1 356 217		Isoleringsstyck	Pezzo isolante	Pezzi aislante
12 31 1 250 708		Spännstag	Stecca di serraggio	Brida de fijacion
23 71 6 051 710		Bricka	Rosetta	Arandela
07 12 9 922 714		6 KT MU M 8	6 KT MU M 8	6 KT MU M 8
07 11 9 951 430		Kil 3 x 5	Chiavetta elast. 3 x 5	Chaveta de disco 3 x 5
07 11 9 913 679		Bult M 8 x 40	Vite M 8 x 40	Tornillo M 8 x 40
12 31 1 350 199		Fläkthjul	Disco ventilatore	Polea del ventilador
07 11 9 907 770		LIN BL SHR 5,5 x 13	LIN BL SHR 5,5 x 13	LIN BL SHR 5,5 x 13
07 11 9 919 407		ZYL SHR 5 x 10	ZYL SHR 5 x 10	ZYL SHR 5 x 10
07 11 9 933 060		Fjäderring B 5	Anello elastico B 5	Anillo elástico B 5
07 11 9 922 038		6 KT MU M 5	6 KT MU M 5	6 KT MU M 5

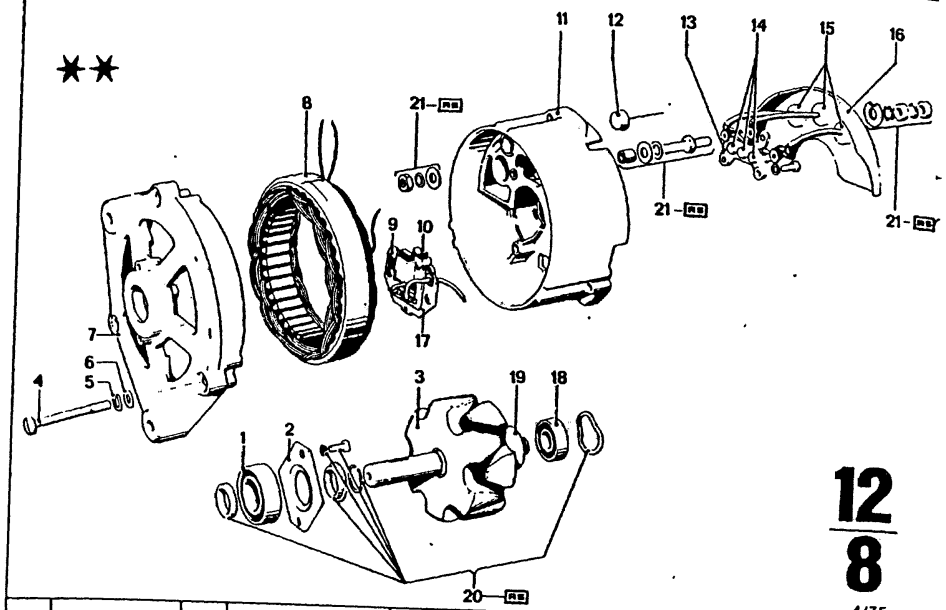

12
8
4/75

Bild-Nr	Teil-Nr.	Symbol	Teil-Benennung	Stück/E 2.5 CS	2.5 CSA	2800 CS	2800 CSA	3.0 CS	3.0 CSA	3.0 CSi	3.0 CS-L	3.0 CSi-L	USA 2800 CS	2800 CSA	3.0 CS	3.0 CSA
1	07 11 9 981 208		Kugellager 6203	1	1										1	1
2	12 31 1 354 688		Halteplatte	1	1										1	1
3	12 31 1 350 331		Läufer	1	1										1	1
4	12 31 1 350 346		Zylinderschraube	2	2										2	2
	12 31 1 350 347		Zylinderschraube	1	1										1	1
5	07 11 9 933 060		Federring B 5	3	3										3	3
6	07 11 9 931 036		Unterlegscheibe 5,3	3	3										3	3
7	12 31 1 350 629		Antriebslager	1	1										1	1
8	12 31 1 350 333		Ständer	1	1										1	1
9	12 31 8 602 149		Druckfeder	2	2										1	1
10	12 31 8 602 191	2 Stck	Kohlebürstensatz	1	1										2	2
11	12 31 1 350 339		Schleifringlager	1	1										1	1
12	12 31 1 350 337		Diode neg	3	3										1	1
13	12 31 1 354 589	U	Diodenplatte	1	1										3	3
14	12 31 1 350 335		Erregerdiode	3	3										1	1
	12 31 1 354 590		Erregerdiode	3	3										3	3
15	12 31 1 350 336		Diode pos.	3	3										3	3
16	12 31 1 350 345		Kühlkörperplatte	1	1										3	3
17	12 31 1 354 584		Bürstenhalter	1	1										1	1
18	07 11 9 981 209		Kugellager 6201	1	1										1	1
19	12 31 1 354 689		Schleifring	1	1										1	1
20	12 31 1 354 591	RS	Teilesatz für Läufer	1											1	1
21	12 31 1 350 341	RS	Teilesatz für Anschluß	1	1										1	1

4/75 | 12 / 8

Bemerkungen
Remarks
Observations
Opmerkingen
Anmärkningar
Osservazione
Observaciones

** → Fg
2800 CS 2 201 513
× 35 A – 12 31 1 350 230

Part No. No. de pièce Onderdeel-Nr.	Symbol	Denomination of parts	Dénomination de pièces	Benaming
07 11 9 981 208		Ball bearing 6203	Roulem.á billes 6203	Kogellager 6203
12 31 1 354 688		Support plate	Plaque support	Steunplaat
12 31 1 350 331		Rotor	Rotor	Rotor
12 31 1 350 346		Cylinder head screw	Vis cylindrique	Cilinderschroef
12 31 1 350 347		Cylinder head screw	Vis cylindrique	Cilinderschroef
07 11 9 933 060		Lock washer B 5	Anneau elastique B 5	Veerring B 5
07 11 9 931 036		Suppl. washer 5,3	Disque supplem. 5,3	Ring 5,3
12 31 1 350 629		Driving bearing	Palier de traction	Aandrijflager
12 31 1 350 333		Stator	Stator	Stator
12 31 8 602 149		Compression spring	Ressort de pression	Drukveer
12 31 8 602 191	2 Stck	Carbon brush set	Jeu de balais en charb.	Koolborstelset
12 31 1 350 339		Coll.ring bearing	Palier de bague coll.	Statorhuis
12 31 1 350 337		Diode neg.	Diode neg.	Diode neg.
12 31 1 354 589		Diode plate	Diode du corps	Diode plaat
12 31 1 350 335	U	Excitation diode	Diode d'excitation	Stator diode
12 31 1 354 590		Excitation diode	Diode d'excitation	Stator diode
12 31 1 350 336		Diode pos.	Diode pos.	Diode pos.
12 31 1 350 345		Body plate	Plaque de corps	Basis plaat
12 31 1 354 584		Brush holder	Porte-balai	Borstelhouder
07 11 9 981 209		Ball bearing 6201	Roulem.á billes 6201	Kogellager 6201
12 31 1 354 689		Slip ring	Anneau collecteur	Slip ring
12 31 1 354 591	RS	Part set for rotor	Jeu pour rotor	Set voor rotor
12 31 1 350 341	RS	Part set for connection	Jeu pour raccord	Set voor aansluiting

Reservdels-Nr. N° de pezzo N° pieza	Symbol	Reservdels-benämning	Denominazione pezzo	Designación pieza
07 11 9 981 208		Kullager 6203	Cuscinett.a sfer.6203	Cojinete d. bola. 620
12 31 1 354 688		Stödplatta	Placa supporto	Placa soporte
12 31 1 350 331		Rotor	Rotore	Rotor
12 31 1 350 346		Skruv CH	Vite cilindrica	Tornillo cilíndrico
12 31 1 350 347		Skruv CH	Vite cilindrica	Tornillo cilíndrico
07 11 9 933 060		Fjäderring B 5	Anello elástico B 5	Anillo elástico
07 11 9 931 036		Bricka 5,3	Rosetta 5,3	Arandela 5,3
12 31 1 350 629		Drivlager	Supporto lato comando	Cojinete, lad.d.accic
12 31 1 350 333		Stator	Statore	Estator
12 31 8 602 149		Tryckfjäder	Molla di compressione	Muelle de presión
12 31 8 602 191	2 Stck	Kolsats	Coppia di spazzole	Juego de escobillas
12 31 1 350 339		Kollektorgavel	Support,anel.d.contat.	Cojinete anillo rozar
12 31 1 350 337		Diode neg.	Diodo neg.	Diodo neg.
12 31 1 354 589		Dioden platta	Piastra a diodo	Placa de diodos
12 31 1 350 335	U	Fält diode	Diodo d'eccitazione	Diodo de excitacion
12 31 1 354 590		Fält diode	Diodo d'eccitazione	Diodo de excitación
12 31 1 350 336		Diode pos.	Diodo pos.	Diodo pos.
12 31 1 350 345		Basplatta	Piastra corpo refrig.	Placa del element.re
12 31 1 354 584		Kolhållare	Porta spazzola	Portaescobillas
07 11 9 981 209		Kullager 6201	Cuscinett.a sfer.6201	Cojinete d.bola.620
12 31 1 354 689		Släpring	Anello di contatto	Anillo rozante
12 31 1 354 591	RS	Sats för rotor	Serie di pezzi per rotore	Juego de piezas par rotor
12 31 1 350 341	RS	Sats för anslutning	Serie di pezzi per connessione	Juego de piezas par conexión

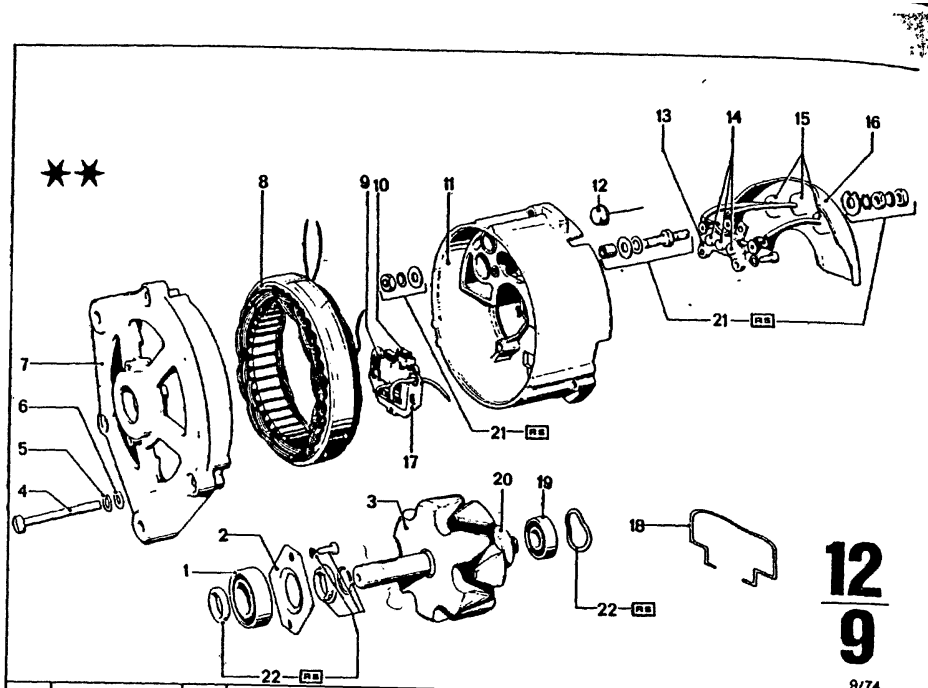

Bild-Nr.	Teil-Nr.	Symbol	Teil-Benennung	Stück/E 2.5 CS	2.5 CSA	2800 CS	2800 CSA	3.0 CS	3.0 CSA	3.0 CSI	3.0 CSI-L	3.0 CSI-L	USA 2800 CS	2800 CSA	3.0 CS	3.0 CSA
1	07 11 9 981 208		Kugellager 6203	1	1	1	1	1	1		1		1	1	1	1
2	12 31 1 354 688		Halteplatte	1	1	1	1	1	1		1		1	1	1	1
3	* 12 31 1 354 651		Läufer			1	1						1	1	1	1
	* 12 31 1 353 419		Läufer	1	1	1	1	1	1		1		1	1	1	1
4	* 12 31 1 354 652		Zylinderschraube			3	3						3	3		
	* 12 31 1 350 346		Zylinderschraube												3	3
5	07 11 9 933 060		Federring B 5	3	3	3	3	3	3		3		3	3	3	3
6	07 11 9 931 036		Scheibe 5,3	3	3	3	3	3	3		3		3	3	3	3
7	12 31 1 350 629		Antriebslager	1	1	1	1	1	1		1		1	1	1	1
8	* 12 31 1 354 650		Ständer			1	1						1	1		
	* 12 31 1 353 420		Ständer	1	1	1	1	1	1		1		1	1	1	1
9	12 31 8 602 149		Druckfeder	2	2	2	2	2	2		2		2	2	2	2
10	12 31 8 602 191	2 Stck	Kohlenbürstensatz	1	1	1	1	1	1		1		1	1	1	1
11	12 31 1 350 339		Schleifringlager	1	1	1	1	1	1		1		1	1	1	1
12	12 31 1 350 337		Diode neg.	3	3	3	3	3	3		3		3	3	3	3
13	12 31 1 354 589		Diodenplatte	1	1	1	1	1	1		1		1	1	1	1
14	12 31 1 354 590		Erregerdiode	3	3	3	3	3	3		3		3	3	3	3
15	12 31 1 350 336		Diode pos.	3	3	3	3	3	3		3		3	3	3	3
16	12 31 1 350 345		Kuhlkörperplatte	1	1	1	1	1	1		1		1	1	1	1
17	12 31 1 354 584		Bürstenhalter kpl.	1	1	1	1	1	1		1		1	1	1	1
18	12 31 1 354 764		Bügel	1	1	1	1	1	1		1		1	1	1	1
19	07 11 9 981 209		Kugellager 6201	1	1	1	1	1	1		1		1	1	1	1
20	12 31 1 354 689		Schleifring	1	1	1	1	1	1		1		1	1	1	1
21	* 12 31 1 354 659	RS	Teilesatz für Anschluß			1	1						1	1		
	* 12 31 1 350 341	RS	Teilesatz für Anschluß	1	1	1	1	1	1		1		1	1	1	1
22	12 31 1 354 591	RS	Teilesatz für Läufer	1	1	1	1	1	1		1		1	1	1	1

12
9

Bemerkungen
Remarks
Observations
Opmerkingen
Anmärkningar
Osservazione
Observaciones

** M 45 A – 12 31 1 352 279
** M 55 A – ~~12 31 1 353 707~~

* 12 31 1 350 341
* 12 31 1 350 346
* 12 31 1 353 419
* 12 31 1 353 420

Generator 45 A 12 31 1 352 279
2800 CS Fg→ 2 201 514

* 12 31 1 354 650
* 12 31 1 354 651
* 12 31 1 354 652
* 12 31 1 354 659

Generator 55 A ~~12 31 1 353 707~~

Part No. No. de pièce Onderdeel-Nr.	Symbol	Denomination of parts	Dénomination de pièces	Benaming
07 11 9 981 208		Ball bearing 6203	Roulem.à billes 6203	Kogellager 6203
12 31 1 354 688		Support plate	Plaque support	Steunplaat
* 12 31 1 354 651		Rotor	Rotor	Rotor
* 12 31 1 353 419		Rotor	Rotor	Rotor
* 12 31 1 354 652		Cylinder head screw	Vis cylindrique	Cilinderschroef
* 12 31 1 350 346		Cylinder head screw	Vis cylindrique	Cilinderschroef
07 11 9 933 060		Lock washer B 5	Anneau washer B 5	Veerring B 5
07 11 9 931 036		Washer 5,3	Disque 5,3	Ring 5,3
12 31 1 350 629		Driv bearing	Palier de traction	Aandrijflager
* 12 31 1 354 650		Stator	Stator	Stator
* 12 31 1 353 420		Stator	Stator	Stator
12 31 8 602 149		Compression spring	Ressort de pression	Drukveer
12 31 8 602 191	2 Stck	Carbon brush set	Jeu de balais en charb.	Koolborstelset
12 31 1 350 339		Coll.ring bearing	Palier de bague coll.	Stator huis
12 31 1 350 337		Diode neg.	Diode neg.	Diode neg.
12 31 1 354 589		Diode plate	Diode du corps	Diode plaat
12 31 1 354 590		Excitation diode	Diode d'excitation	Stator diode
12 31 1 350 336		Diode pos.	Diode pos.	Diode pos.
12 31 1 350 345		Body plate	Plaque de corps	Basis plaat
12 31 1 354 584		Brush holder kpl.	Porte-balai kpl.	Borstelhouder kpl
12 31 1 354 764		Bow	Etrier	Beugel
07 11 9 981 209		Bal bearing 6201	Roulem.à billes 6201	Kogellager 6201
12 31 1 354 689		Slip ring	Anneau collecteur	Sleepring
* 12 31 1 354 659	RS	Part set for connection	Jeu pour raccord	Set voor aansluiting
* 12 31 1 350 341	RS	Part set for connection	Jeu pour raccord	Set voor aansluiting
12 31 1 354 591	RS	Part set for rotor	Jeu pour rotor	Set voor rotor

Reservdels-Nr N° de pezzo N° pieza	Symbol	Reservdels-benämning	Denominazione pezzo	Designación pieza
07 11 9 981 208		Kullager 6203	Cuscinett.a sfer.6203	Cojinete d.bola. 6
12 31 1 354 688		Stödplatta	Placa supporto	Placa soporte
* 12 31 1 354 651		Rotor	Rotore	Rotor
* 12 31 1 353 419		Rotor	Rotore	Rotor
* 12 31 1 354 652		Skruv CH	Vite cilindrica	Tornillo cilíndric
* 12 31 1 350 346		Skruv CH	Vite cilindrica	Tornillo cilíndric
07 11 9 933 060		Fjäderring B 5	Anello elastico B 5	Anillo elástico B
07 11 9 931 036		Bricka 5,3	Rosetta 5,3	Arandela 5,3
12 31 1 350 629		Drivlager	Supporto lato comando	Cojinete, lad.d.ac
* 12 31 1 354 650		Stator	Statore	Estator
* 12 31 1 353 420		Stator	Statore	Estator
12 31 8 602 149		Tryckfjäder	Molla di compressione	Muelle de presión
12 31 8 602 191	2 Stck	Kolsats	Coppia di spazzole	Juego de escobill
12 31 1 350 339		Kollektorgavel	Support.anel.d.contat.	Cojinete anillo ro
12 31 1 350 337		Diode neg.	Diodo neg.	Diodo neg.
12 31 1 354 589		Dioden platta	Piasta a diodo	Placa de diodos
12 31 1 354 590		Fält diode	Diode d'eccitazione	Diodo de excitaci
12 31 1 350 336		Diode pos.	Diodo pos.	Diodo pos.
12 31 1 350 345		Basplatta	Piasta corpo refrig.	Place del element
12 31 1 354 584		Kolhållare kpl.	Porta spazzola kpl.	Portaescobillas k
12 31 1 354 764		Bygel	Staffa	Estribo
07 11 9 981 209		Kullager 6201	Cuscinett.a sfer.6201	Cojinete d.bola.6
12 31 1 354 689		Släpring	Anello di contatto	Anillo rozante
* 12 31 1 354 659	RS	Sats för anslutning	Serie di pezzi per connessione	Juego de piezas conexión
* 12 31 1 350 341	RS	Sats för anslutning	Serie di pezzi per connessione	Juego de piezas conexión
12 31 1 354 591	RS	Sats för rotor	Serie di pezzi per rotore	Juego de piezas rotor

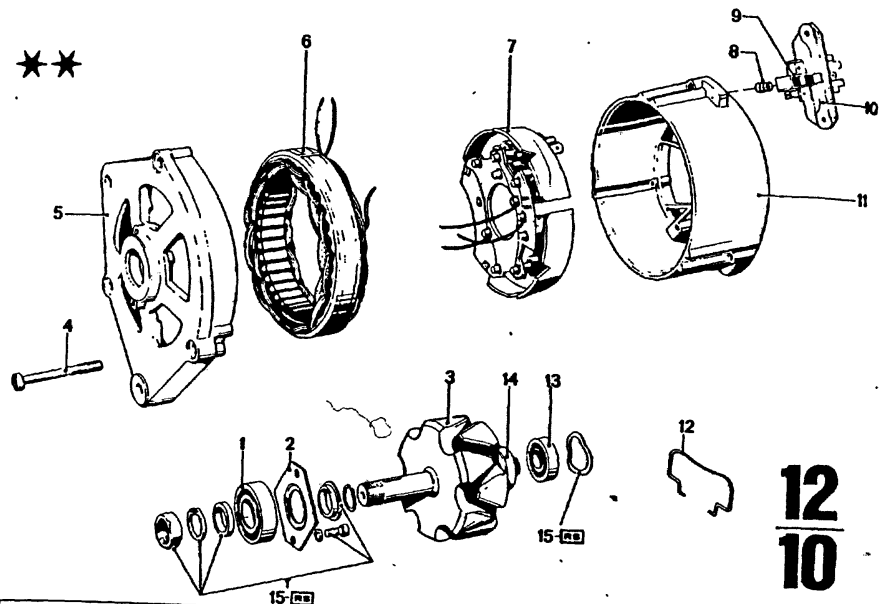

Bild-Nr.	Teil-Nr.	Symbol	Teil-Benennung	Stück/E 2800 CS	2800 CSA	3.0 CS	3.0 CSA	3.0 CSi	3.0 CS-L	3.0 CSi-L	USA 2800 CS	2800 CSA	3.0 CS	3.0 CSA
1	~~07 11 9 981 417~~	U	Kugellager 6303					1		1				
	07 11 9 981 418		Kugellager 6303					1		1				
2	12 31 1 354 688		Halteplatte					1		1				
3	12 31 1 354 678		Läufer					1		1				
4	12 31 1 354 683		Zylinderschraube					4		4				
5	12 31 1 354 677		Antriebslager					1		1				
6	12 31 1 354 676		Ständer					1		1				
7	12 31 1 354 682		Diodenplatte					1		1				
8	12 31 1 354 684		Druckfeder					1		1				
9	12 31 1 354 681	2 Stck	Kohlebürstensatz					2		2				
10	12 31 1 354 680		Bürstenhalter kpl.					1		1				
11	12 31 1 354 679		Schleifringlager					1		1				
12	12 31 1 354 766		Bügel					1		1				
13	07 11 9 981 209		Kugellager 6201					1		1				
14	12 31 1 354 689		Schleifring					1		1				
15	12 31 1 354 685	RS	Teilesatz für Läufer					1		1				

4/75 **12** / **10**

Bemerkungen
Remarks
Observations
Opmerkingen
Anmärkningar
Osservazione
Observaciones

** X 55 A 12 31 1 353 453

Part No. No. de pièce Onderdeel-Nr.	Symbol	Denomination of parts	Dénomination de pièces	Benaming
~~07 11 9 981 417~~	U	Ball bearing 6303	Roulem.à billes 6303	Kogellager 6303
07 11 9 981 418		Ball bearing 6303	Roulem.à billes 6303	Kogellager 6303
12 31 1 354 688		Support plate	Plaque de support	Steunplaat
12 31 1 354 678		Rotor	Rotor	Rotor
12 31 1 354 683		Cylinder head screw	Vis cylindrique	Cilinderschroef
12 31 1 354 677		Driving bearing	Palier de traction	Andrijflager
12 31 1 354 676		Stator	Stator	Stator
12 31 1 354 682		Diode plate	Diode du corps	Diodeplaat
12 31 1 354 684		Compression spring	Ressort de pression	Drukveer
12 31 1 354 681	2 Stck	Carbon brush set	Jeu de balais en charb.	Koolborstelset
12 31 1 354 680		Brush holder kpl.	Porte-balai kpl.	Borstelhouder kpl.
12 31 1 354 679		Coll. ring bearing	Palier de bague coll.	Statorhuis
12 31 1 354 766		Bow	Etrier	Beugel
07 11 9 981 209		Ball bearing 6201	Roulem.à billes 6201	Kogellager 6201
12 31 1 354 689		Slip ring	Anneau collecteur	Sleepring
12 31 1 354 685	RS	Part set for rotor	Jeu pour rotor	Set voor rotor

Reservdels-Nr N° de pezzo N° pieza	Symbol	Reservdels-benämning	Denominazione pezzo	Designación pieza
~~07 11 9 981 417~~	U	Kullager 6303	Cusc.a sfere 6303	Cojinete d.bola.630
07 11 9 981 418		Kullager 6303	Cusc. a sfere 6303	Cojinete d. bola. 63
12 31 1 354 688		Stödplatta	Placa supporto	Placa soporte
12 31 1 354 678		Rotor	Rotore	Rotor
12 31 1 354 683		Skruv CH	Vite cilindrica	Tornillo cilíndrico
12 31 1 354 677		Drivlager	Support.lato comando	Cojinet.lad.d.accic
12 31 1 354 676		Stator	Statore	Estator
12 31 1 354 682		Dioden platta	Piastra a diodo	Placa de diodos
12 31 1 354 684		Tryckfjäder	Molla di compressione	Muelle de presión
12 31 1 354 681	2 Stck	Kolsats	Coppia di spazzole	Juego de escobilla
12 31 1 354 680		Kolhållare kpl.	Porta spazzola kpl.	Portaescobillas kp
12 31 1 354 679		Kollektorgavel	Support.anel.d.contat.	Cojinete anillo roz
12 31 1 354 766		Bygel	Staffa	Estribo
07 11 9 981 209		Kullager 6201	Cusc. a sfere 6201	Cojinete d.bola.62
12 31 1 354 689		Släpring	Anello di contatto	Anillo rozante
12 31 1 354 685	RS	Sats för rotor	Serie di pezzi per rotore	Juego de piezas par rotor

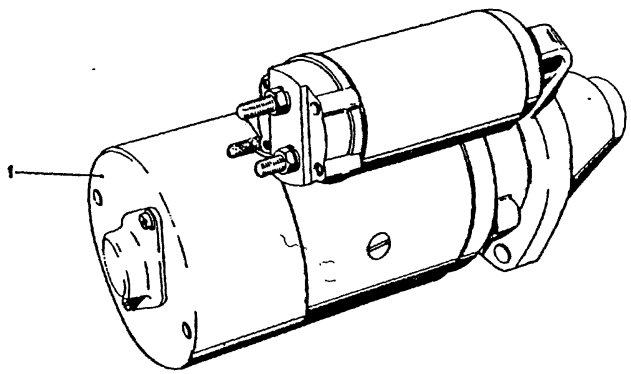

12
11

9/74

Bild-Nr.	Teil-Nr	Symbol	Teil-Benennung	Stück/E										USA									
				2.5 CS	2.5 CSA	2800 CS	2800 CSA	3.0 CS	3.0 CSA	3.0 CSi		3.0 CSi-L	3.0 CSi-L	2800 CS	2800 CSA	3.0 CS	3.0 CSA						
1	12 41 1 350 236		Anlasser 12 V/1,0 PS	1	1	1	1							1	1								
	12 41 8 720 800	VL	Anlasser 12 V/1,0 PS	1	1	1	1							1	1								
	12 41 1 351 042	AT	Anlasser 12 V/1,0 PS	1	1	1	1							1	1								
	* 12 41 1 352 502		Anlasser 12 V/1,2 PS			1	1	1	1	1		1	1	1	1	1	1						
	* 12 41 8 720 801	VL	Anlasser 12 V/1,2 PS			1	1	1	1	1		1	1	1	1	1	1						
	* 12 41 1 352 504	AT	Anlasser 12 V/1,2 PS			1	1	1	1	1		1	1	1	1	1	1						

4/74 **12** **11**

Bemerkungen
Remarks
Observations
Opmerkingen
Anmärkningar
Osservazione
Observaciones

* 12 41 1 352 502
* 12 41 8 720 801
* 12 41 1 352 504

Sonderausstattung
2800 CS
2800 CS/USA
2800 CSA
2800 CSA/USA

Part No. No. de pièce Onderdeel-Nr.	Symbol	Denomination of parts	Dénomination de pièces	Benaming
12 41 1 350 236		Starter 12 V/1,0 PS	Démarreur 12 V/1,0 PS	Startmotor 12 V/1,0 PS
12 41 8 720 800	VL	Starter 12 V/1,0 PS	Démarreur 12 V/1,0 PS	Startmotor 12 V/1,0 PS
12 41 1 351 042	AT	Starter 12 V/1,0 PS	Démarreur 12 V/1,0 PS	Startmotor 12 V/1,0 PS
* 12 41 1 352 502		Starter 12 V/1,2 PS	Démarreur 12 V/1,2 PS	Startmotor 12 V/1,2 PS
* 12 41 8 720 801	VL	Starter 12 V/1,2 PS	Démarreur 12 V/1,2 PS	Startmotor 12 V/1,2 PS
* 12 41 1 352 504	AT	Starter 12 V/1,2 PS	Démarreur 12 V/1,2 PS	Startmotor 12 V/1,2 PS

Reservdels-Nr N° de pezzo N° pieza	Symbol	Reservdels-benämning	Denominazione pezzo	Designación pieza
12 41 1 350 236		Startmotor 12 V/1,0 PS	Motorino d'avviamento 12 V/1,0 PS	Arrancador 12 V/1,0 PS
12 41 8 720 800	VL	Startmotor 12 V/1,0 PS	Motorino d'avviamento 12 V/1,0 PS	Arrancador 12 V/1,0 PS
12 41 1 351 042	AT	Startmotor 12 V/1,0 PS	Motorino d'avviamento 12 V/1,0 PS	Arrancador 12 V/1,0 PS
* 12 41 1 352 502		Startmotor 12 V/1,2 PS	Motorino d'avviamento 12 V/1,2 PS	Arrancador 12 V/1,2 PS
* 12 41 8 720 801	VL	Startmotor 12 V/1,2 PS	Motorino d'avviamento 12 V/1,2 PS	Arrancador 12 V/1,2 PS
* 12 41 1 352 504	AT	Startmotor 12 V/1,2 PS	Motorino d'avviamento 12 V/1,2 PS	Arrancador 12 V/1,2 PS

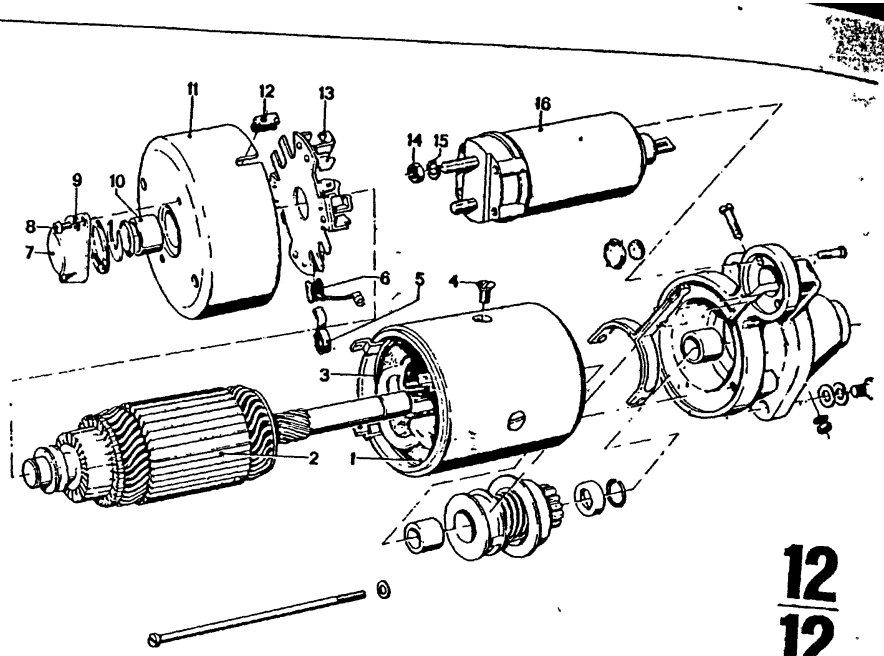

12
12
4/75

Bild-Nr.	Teil-Nr	Symbol	Teil-Benennung	Stück/E 2.5 CS	2.5 CSA	2800 CS	2800 CSA	3.0 CS	3.0 CSA	3.0 CSi	3.0 CS-L	3.0 CSH-L	USA 2800 CS	2800 CSA	3.0 CS	3.0 CSA
1	12 41 1 352 299		Erregerwicklung	1	1	1	1									
	12 41 1 354 569		Erregerwicklung					1	1	1	1	1	1	1		
2	12 41 1 350 324		Anker	1	1	1	1									
	12 41 1 354 574		Anker					1	1	1	1	1	1	1	1	1
3	12 41 8 620 104		Isolierstreifen	1	1	1	1									
	12 41 1 354 570		Isolierstreifen					1	1	1	1	1	1	1		
	07 11 9 900 205		Senkschraube	4	4	4	4									
4	12 41 1 354 571		Senkschraube					1	1	1	1	1	1	1	1	1
5	12 41 8 620 143		Druckfeder	4	4	4	4	4	4	4	4	4	4	4	4	4
6	12 41 1 350 239	4 Stck	Kohlebürstensatz	1	1	1	1									
	12 41 1 354 576	4 Stck	Kohlebürstensatz					1	1	1	1	1	1	1	1	1
7	12 41 8 620 150		Abdeckkappe	1	1	1	1	1	1	1	1	1	1	1	1	1
8	07 11 9 919 363		ZYL SHR 4 x 6	2	2	2	2									
	07 11 9 919 367		ZYL SHR 4 x 8					2	2	2	2	2	2	2	2	2
9	07 11 9 932 020		Federscheibe A 4	2	2	2	2	2	2	2	2	2	2	2	2	2
10	12 41 8 620 136		Lagerbüchse	1	1	1	1	1	1	1	1	1	1	1	1	1
11	12 41 8 620 134		Kollektorlager mit Buchse	1	1	1	1	1	1	1	1	1	1	1	1	1
12	12 41 8 620 102		Gummihülle	1	1	1	1	1	1	1	1	1	1	1	1	1
13	12 41 8 620 139		Bürstenhalterplatte	1	1	1	1	1	1	1	1	1	1	1	1	1
14	07 11 9 921 077		Sechskantmutter M 8	1	1	1	1	1	1	1	1	1	1	1	1	1
15	07 11 9 933 096		Federring B 8	1	1	1	1	1	1	1	1	1	1	1	1	1
16	12 41 1 350 667		Magnetschalter													
	12 41 1 354 579		Magnetschalter					1	1	1	1	1	1	1	1	1

4/75

12
12

Bemerkungen
Remarks
Observations
Opmerkingen
Anmärkningar
Osservazione
Observaciones

Part No. No. de pece Onderdeel-Nr	Symbol	Denomination of parts	Dénomination de pièces	Benaming
12 41 1 352 299		Excitation winding	Bobinage d'excitation	Veldwikkeling
12 41 1 354 569		Excitation winding	Bobinage d'excitation	Veldwikkeling
12 41 1 350 324		Armature	Rotor	Anker
12 41 1 354 574		Armature	Rotor	Anker
12 41 8 620 104		Insulating strip	Bande isolante	Isolatie strook
12 41 1 354 570		Insulating strip	Bande isolante	Isolatie strook
07 11 9 900 205		Counter sunk screw	Vis noyée	Verzonken bout
12 41 1 354 571		Counter sunk screw	Vis noyée	Verzonken bout
12 41 8 620 143		Compression spring	Ressort de pression	Drukveer
12 41 1 350 239	4 Stck	Carbon brush set	Jeu d.balais en charb.	Koolborstel set
12 41 1 354 576	4 Stck	Carbon brush set	Jeu d.balais en charb.	Koolborstel set
12 41 8 620 150		Cover cap	Chape de protection	Deksel
07 11 9 919 363		ZYL SHR 4 x 6	ZYL SHR 4 x 6	ZYL SHR 4 x 6
07 11 9 919 367		ZYL SHR 4 x 8	ZYL SHR 4 x 8	ZYL SHR 4 x 8
07 11 9 932 020		Spring washer A 4	Disque élastique A 4	Veerring A 4
12 41 8 620 136		Bearing shell	Coussinet	Lagerbus
12 41 8 620 134		Collector bearing with bearing shell	Palier de collecteur avec coussinet	Borstelschild met lagerbus
12 41 8 620 102		Rubber bushing	Douille en caoutchouc	Rubbertule
12 41 8 620 139		Brush supp. plate	Plaque de supp. balai	Borstelhouderplaat
07 11 9 921 077		Hex nut M 8	Ecrou à six pans M 8	Zeskantmoer M 8
07 11 9 933 096		Lock washer B 8	Anneau élastique B 8	veerring B 8
12 41 1 350 667		Magnet switch	Interrupteur d'aim.	Startrelais
12 41 1 354 579		Magnet switch	Interrupteur d'aim.	Startrelais

Reservdels-Nr. N de pezzo N° pieza	Symbol	Reservdels-benämning	Denominazione pezzo	Designación pieza
12 41 1 352 299		Fältlindning	Avvolg.dell'induttore	Arrollamiento excitación
12 41 1 354 569		Fältlindning	Avvolg.dell'induttore	Arrollamiento excitación
12 41 1 350 324		Ankare	Indotto	Inducido
12 41 1 354 574		Ankare	Indotto	Inducido
12 41 8 620 104		Isolerremsa	Piastrina isolante	Cinta aislante
12 41 1 354 570		Isolerremsa	Piastrina isolante	Cinta aislante
07 11 9 900 205		Skruv FH	Vite a testa piana	Tornillo avellanado
12 41 1 354 571		Skruv FH	Vite à testa piana	Tornillo avellanado
12 41 8 620 143		Tryckfjäder	Molla si compressione	Muelle de presión
12 41 1 350 239	4 Stck	Kolsats	Coppia di spazzole	Juego de escobillas
12 41 1 354 576	4 Stck	Kolsats	Coppia di spazzole	Juego de escobillas
12 41 8 620 150		Kapa	Cappellotto di protez.	Caperuza de protecc.
07 11 9 919 363		ZYL SHR 4 x 6	ZYL SHR 4 x 6	ZYL SHR 4 x 6
07 11 9 919 367		ZYL SHR 4 x 8	ZYL SHR 4 x 8	ZYL SHR 4 x 8
07 11 9 932 020		Fjäderbricka A 4	Rosetta elastica A 4	Arandela elástica A 4
12 41 8 620 136		Lagerbussning	Boccola di supporto	Casquillo de cojinete
12 41 8 620 134		Kollektorlager med bussning	Support lato collett. con bolloia'	Soporte,lado del colec. con casquillo
12 41 8 620 102		Gummibussning	Tubetto di gomma	Guarnicion de goma
12 41 8 620 139		Kolhållarplatta	Piastra portaspazzola	Placa portaescobillas
07 11 9 921 077		Mutter M 8	Dado esagonale M 8	Tuerca hexagonal M 8
07 11 9 933 096		Fjäderring B 8	Anello elastico B 8	Anillo elastico B 8
12 41 1 350 667		Startsolenoid	Interruttore elettromeg.	Rele magnetico de
12 41 1 354 579		tartsolenoid	Interruttore elettromeg.	Rele magnetico de

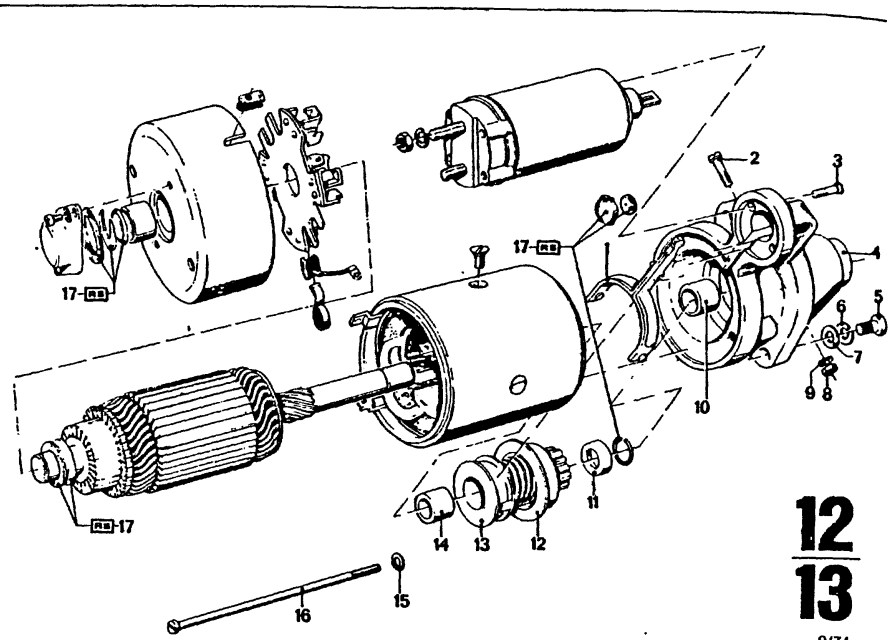

12
13

9/74

Bild-Nr.	Teil-Nr.	Symbol	Teil-Benennung	Stück/E										USA			
				2.5 CS	2.5 CSA	2800 CS	2800 CSA	3.0 CS	3.0 CSA	3.0 CSI		3.0 CS-L	3.0 CSI-L	2800 CS	2800 CSA	3.0 CS	3.0 CSA
1	12 41 8 620 112		Schalthebel	1	1	1	1							1	1		
	12 41 1 354 573		Schalthebel					1	1	1		1	1			1	1
2	12 41 8 620 114		Zylinderschraube	1	1	1	1							1	1		
	12 41 1 352 529		Zylinderschraube					1	1	1		1	1			1	1
3	12 41 8 620 158		Senkschraube	2	2	2	2							2	2		
	12 41 1 354 580		Senkschraube					2	2	2		2	2			2	2
4	12 41 8 620 108		Antriebslager mit Büchse	1	1	1	1							1	1		
	12 41 1 354 572		Antriebslager mit Büchse					1	1	1		1	1			1	1
5	07 11 9 913 834		Schraube M 10 x 25	2	2	2	2	2	2	2		2	2	2	2	2	2
6	07 11 9 933 110		Federring B 10	2	2	2	2	2	2	2		2	2	2	2	2	2
7	07 11 9 931 076		Scheibe 10,5	2	2	2	2	2	2	2		2	2	2	2	2	2
8	07 11 9 921 056		Sechskantmutter M 6	1	1	1	1	1	1	1		1	1	1	1	1	1
9	07 11 9 933 082		Federring B 6	1	1	1	1	1	1	1		1	1	1	1	1	1
10	12 41 8 620 110		Lagerbüchse	1	1	1	1	1	1	1		1	1	1	1	1	1
11	12 41 8 620 126		Anschlagring	1	1	1	1	1	1	1		1	1	1	1	1	1
12	12 41 1 350 796		Getriebe kpl.	1	1	1	1							1	1		
	12 41 1 354 575		Getriebe kpl.					1	1	1		1	1			1	1
13	12 41 8 620 159		Führungsring	1	1	1	1							1	1		
14	12 41 8 620 124		Lagerbüchse	2	2	2	2	2	2	2		2	2	2	2	2	2
15	07 11 9 931 044		Scheibe 6,4	2	2	2	2							2	2		
	12 41 1 354 578		Scheibe					2	2	2		2	2			2	2
16	12 41 1 350 279		Zylinderschraube	2	2	2	2							2	2		
	12 41 1 354 577		Zylinderschraube					2	2	2		2	2			2	2
17	12 41 1 352 289	RS	Teilesatz	1	1	1	1	1	1	1		1	1	1	1	1	1

12	Bemerkungen Remarks Observations Opmerkingen Anmärkningar Osservazione Observaciones
13	

Part No. No. de pièce Onderdeel-Nr.	Symbol	Denomination of parts	Dénomination de pièces	Benaming
12 41 8 620 112		Switch lever	Levier d'interrupteur	Schakelhefboom
12 41 1 354 573		Switch lever	Levier d'interrupteur	Schakelhefboom
12 41 8 620 114		Cylinder head screw	Vis cylindrique	Cilinderschroef
12 41 1 352 529		Cylinder head screw	Viscylindrique	Cilinderschroef
12 41 8 620 158		Countersunk screw	Vis noyée	Verzonken bout
12 41 1 354 580		Countersunk screw	Vis noyée	Verzonken bout
12 41 8 620 108		Drive bearing with bearing shell	Palier de traction avec coussinet	Aandrijflager met bus
12 41 1 354 572		Drive bearing with bearing shell	Palier de traction avec coussinet	Aandrijflager met bus
07 11 9 913 834		Screw M 10 x 25	Vis M 10 x 25	Bout M 10 x 25
07 11 9 933 110		Lock washer B 10	Anneau élastique B 10	Veerring B 10
07 11 9 931 076		Washer 10,5	Disque 10,5	Ring 10,5
07 11 9 921 056		Hex nut M 6	Ecrou à six pans M 6	Zeskantmoer M 6
07 11 9 933 082		Lock washer B 6	Anneau élastique B 6	Veerring B 6
12 41 8 620 110		Bearing shell	Coussinet	Lagerbus
12 41 8 620 126		Stop face ring	Anneau d'arrêt	Aanslagring
12 41 1 350 796		Gear box kpl.	Carter de boîte kpl.	Versnellingsbak k
12 41 1 354 575		Gear box kpl.	Carter de boîte kpl.	Versnellingsbak k
12 41 8 620 159		Guide ring	Anneau de guidage	Geleidering
12 41 8 620 124		Bearing sleeve	Douille de coussinet	Lagerbus
07 11 9 931 044		Washer 6,4	Disque 6,4	Ring 6,4
12 41 1 354 578		Washer	Disque	Ring
12 41 1 350 279		Cylinder head screw	Vis cylindrique	Cilinderschroef
12 41 1 354 577		Cylinder head screw	Vis cylindrique	Cilinderschroef
12 41 1 352 289	RS	Part set	Jeu	Set

Reservdels-Nr. N° de pezzo N° pieza	Symbol	Reservdels-benämning	Denominazione pezzo	Designación pieza
12 41 8 620 112		Inkopplingsgaffel	Leva di comando	Palanca de mand
12 41 1 354 573		Inkopplingsgaffel	Leva di comando	Palanca de mand
12 41 8 620 114		Skruv CH	Vite cilindrica	Tornillo cilíndri
12 41 1 352 529		Skruv CH	Vite cilindrica	Tornillo cilíndri
12 41 8 620 158		Skruv FH	Vite a testa piana	Tornillo avellan
12 41 1 354 580		Skruv FH	Vite a testa piana	Tornillo avellan
12 41 8 620 108		Drivlager med bussning	Supporto lato comando con boccola	Soporte, lado d. a con casquillo
12 41 1 354 572		Drivlager med bussning	Supporto lato comando con boccola	Soporte, lado d. a con casquillo
07 11 9 913 834		Bult M 10 x 25	Vite M 10 x 25	Tornillo M 10 x 2
07 11 9 933 110		Fjäderring B 10	Anello elastico B 10	Anillo elástico E
07 11 9 931 076		Bricka 10,5	Rosetta 10,5	Arandela 10,5
07 11 9 921 056		Mutter M 6	Dado esagonale M 6	Tuerca hexagona
07 11 9 933 082		Fjäderring B 6	Anello elastico B 6	Anillo elástico
12 41 8 620 110		Lagerbussning	Boccola di supporto	Casquillo de co
12 41 8 620 126		Anslagbricka	Anello d'arresto	Anillo de tope
12 41 1 350 796		Startdrev kpl.	Ingranaggio kpl.	Engranaje kpl.
12 41 1 354 575		Startdrev kpl.	Ingranaggio kpl.	Engranaje kpl.
12 41 8 620 159		Styring	Anello di guida	Anillo guía
12 41 8 620 124		Lagerbussning	Boccola di supporto	Casquillo de co
07 11 9 931 044		Bricka 6,4	Rosetta 6,4	Arandela 6,4
12 41 1 354 578		Bricka	Rosetta	Arandela
12 41 1 350 279		Skruv CH	Vite cilindrica	Tornillo cilíndri
12 41 1 354 577		Skruv CH	Vite cilindrica	Tornillo cilíndri
12 41 1 352 289	RS	Sats	Serie di pezzi	Juego de piezas

13

13	KRAFTSTOFFAUFBEREITUNG	FUEL PREPARING	PREPARATION DE COMBUSTIBLE
1 + 1a	Vergaser kpl.	Carburettor kpl.	Carburateur kpl.
2 — 8	Vergasergehäuse und bewegliche Teile	Carburettor housing and movable parts	Carter de carburateur et pièces mobiles
9	Vergaser-Startanlage	Carburettor-start installation	Carburateur-installation de démarreur
10 — 11a	Vergaserdüsen und Pumpe	Carburettor jets and pump	Gicleur du carburateur et pompe
12	Vergasergestänge	Carburettor rods	Tige de carburateur
A			
A 11	Sonderausstattungsverzeichnis	List of special equipment Lijst v. speciale uitrustingen Indice dotazione speciale	Relevé de l'équipement spécial Förteckning f. special utrustning Indice equipo especial

13	BRANDSTOFBEREIDSEL	BRANSLEANRIKNING
1 + 1a	Carburateur kpl.	Förgasare kpl.
2 — 8	Carburateurhuis en bewegende delen	Förgasarhus och rörliga delar
9	Carburateur-start installatie	Förgasare-start system
10 — 11a	Carburateur sproeiers en pomp	Förgasaremunstycke och pump
12	Carburateustangen	Förgasarestag
	PREPARAZIONE DE COMBUSTIBLE	**PREPARACION DE COMBUSTIBLE**
1 + 1a	Carburatore kpl.	Carburador kpl.
2 — 8	Corpo del carburatore e parti mobili	Cuerpo del carburador y piezas moviles
9	Dispositivo di avviamento-carburatore	Sistema de arranquedel carburador
10 — 11a	Spruzzatori del carburatore e pompa	Calibres del carburador y bomba
12	Tiranteria de carburatore	Varillaje del carburador
A		
A 12	Sonderausstattungsverzeichnis	List of special equipment Lijst v. speciale uitrustingen Indice dotazione speciale	Relevé de l'équipement spécia Förteckning f. specialutrustni Indice equipo especial

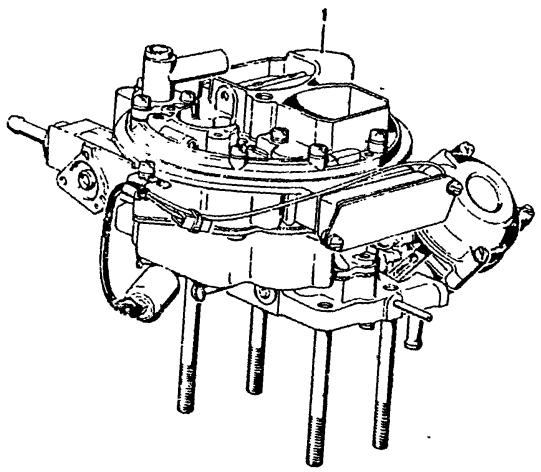

13
1

4/75

Bild-Nr	Teil-Nr	Symbol	Teil-Benennung	Stück/E 2.5 CS	2.5 CSA	2800 CS	2800 CSA	3.0 CS	3.0 CSA	3.0 CSi		3.0 CS-L	3.0 CSi-L			USA 2800 CS	2800 CSA	3.0 CS	3.0 CSA						
1	* 13 11 1 259 614		Vergaser	2	2																				
	* 13 11 1 262 774	AT	Vergaser	2	2																				
	* 13 11 1 262 416	S	Vergaser	2	2																				
	* 13 11 1 262 776	AT	Vergaser	2	2																				
	13 11 1 256 523		Vergaser			2																			
	13 11 1 256 533	AT	Vergaser			2																			
	13 11 1 256 524		Vergaser				2																		
	13 11 1 256 534	AT	Vergaser				2																		
	* 13 11 1 255 950		Vergaser					2				2													
	* 13 11 1 255 986	AT	Vergaser.					2				2													
	* 13 11 1 255 951		Vergaser						2																
	* 13 11 1 255 987	AT	Vergaser						2																
	* 13 11 1 262 199	S	Vergaser					2	2																
	* 13 11 1 262 775	AT	Vergaser					2	2																

4/75

13
1

Bemerkungen
Remarks
Observations
Opmerkingen
Anmärkningar
Osservazione
Observaciones

* 13 11 1 259 614 →Fg
* 13 11 1 262 774 →Fg
* 13 11 1 255 950 →Fg
* 13 11 1 255 986 →Fg
* 13 11 1 255 951 →Fg
* 13 11 1 255 987 →Fg
* 13 11 1 262 416 Fg→
* 13 11 1 262 776 Fg→
* 13 11 1 262 199 Fg→
* 13 11 1 262 775 Fg→

2.5 CS	4 305 358
2.5 CSA	4 315 152
3.0 CS	4 300 416
3.0 CSA	4 320 528

Länderausführung Schweden

Part No. No. de pièce Onderdeel-Nr.	Symbol	Denomination of parts	Dénomination de pièces	Benaming
* 13 11 1 259 614		Carburettor	Carburateur	Carburateur
* 13 11 1 262 774	AT	Carburettor	Carburateur	Carburateur
* 13 11 1 262 416	S	Carburettor	Carburateur	Carburateur
* 13 11 1 262 776	AT	Carburettor	Carburateur	Carburateur
13 11 1 256 523		Carburettor	Carburateur	Carburateur
13 11 1 256 533	AT	Carburettor	Carburateur	Carburateur
13 11 1 256 524		Carburettor	Carburateur	Carburateur
13 11 1 256 534	AT	Carburettor	Carburatuer	Carburateur
* 13 11 1 255 950		Carburettor	Carburateur	Carburateur
* 13 11 1 255 986	AT	Carburettor	Carburateur	Carburateur
* 13 11 1 255 951		Carburettor	Carburateur	Carburateur
* 13 11 1 255 987	AT	Carburettor	Carburateur	Carburateur
* 13 11 1 262 199	S	Carburettor	Carburateur	Carburateur
* 13 11 1 262 775	AT	Carburettor	Carburateur	Carburateur

Reservdels-Nr. N° de pezzo N° pieza	Symbol	Reservdels-benämning	Denominazione pezzo	Designación pieza
* 13 11 1 259 614		Förgasare	Carburatore	Carburador
* 13 11 1 262 774	AT	Förgasare	Carburatore	Carburador
* 13 11 1 262 416	S	Förgasare	Carburatore	Carburador
* 13 11 1 262 776	AT	Förgasare	Carburatore	Carburador
13 11 1 256 523		Förgasare	Carburatore	Carburador
13 11 1 256 533	AT	Förgasare	Carburatore	Carburador
13 11 1 256 524		Förgasare	Carburatore	Carburador
13 11 1 256 534	AT	Förgasare	Carburatore	Carburador
* 13 11 1 255 950		Fögasare	Carburatore	Carburador
* 13 11 1 255 986	AT	Förgasare	Carburatore	Carburador
* 13 11 1 255 951		Förgasare	Carburatore	Carburador
* 13 11 1 255 987	AT	Förgasare	Carburatore	Carburador
* 13 11 1 262 199	S	Förgasare	Carburatore	Carburador
* 13 11 1 262 775	AT	Förgasare	Carburatore	Carburador

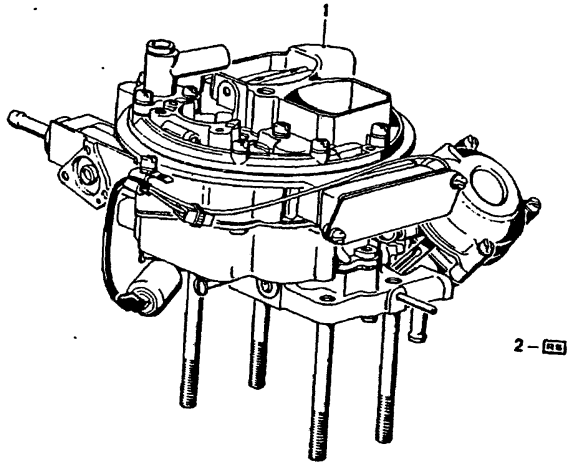

13
1a

4/75

Bild-Nr	Teil-Nr.	Symbol	Teil-Benennung	Stück/E 2.5 CS	2.5 CSA	2800 CS	2800 CSA	3.0 CS	3.0 CSA	3.0 CSI	3.0 CSI-L	3.0 CSI-L	USA 2800 CS	2800 CSA	3.0 CS	3.0 CSA
1	13 11 1 256 525		Vergaser													
	* 13 11 1 259 612		Vergaser										2	2		
	* 13 11 1 259 613		Vergaser												2	
	* 13 11 1 257 594		Vergaser													2
	* 13 11 1 255 952		Vergaser													2
2	* 13 11 1 255 741	[2]	Dichtungssatz												2	2
	* 13 11 1 255 742	[2]	Kleinteile			1	1	1	1				1	1	1	1
	* 13 11 1 261 402	[2]	Dichtungssatz			1	1	1	1		1		1	1	1	1
	* 13 11 1 261 403	[2]	Kleinteile	1	1			1	1		1		1	1	1	1
				1	1			1	1				1	1	1	1

4/75 **13** **1a**

Bemerkungen
Remarks
Observations
Opmerkingen
Anmärkningar
Osservazione
Observaciones

* 13 11 1 255 952 →Fg
* 13 11 1 257 594 Fg→

3.0 CSA (USA) 2 250 246

* 13 11 1 257 594 →Fg
* 13 11 1 255 952 →Fg
* 13 11 1 259 612 Fg→
* 13 11 1 259 613 Fg→

3.0 CS (USA) Modell 74
3.0 CSA (USA) Modell 74

* 13 11 1 255 741 →Fg
* 13 11 1 255 742 →Fg
* 13 11 1 261 402 Fg→
* 13 11 1 261 403 Fg→

2.5 CS 4 305 358
2.5 CSA 4 315 152
3.0 CS 4 300 416
3.0 CSA 4 320 528
Länderausführung Schweden
3.0 CS (USA) Modell 74
3.0 CSA (USA) Modell 74

Part No. No. de pièce Onderdeel-Nr.	Symbol	Denomination of parts	Dénomination de pièces	Benaming
13 11 1 256 525		Carburettor	Carburateur	Carburateur
* 13 11 1 259 612		Carburettor	Carburateur	Carburateur
* 13 11 1 259 613		Carburettor	Carburateur	Carburateur
* 13 11 1 257 594		Carburettor	Carburateur	Carburateur
* 13 11 1 255 952		Carburettor	Carburateur	Carburateur
* 13 11 1 255 741	[2]	Gasket set	Jeu de garniture	Pakkingset
* 13 11 1 255 742	[2]	Small-repair kit	Jeu de réparation petit	Klein-reparatie set
* 13 11 1 261 402	[2]	Gasket set	Jeu de Garniture	Pakkingset
* 13 11 1 261 403	[2]	Small-repair kit	Jeu de réparation petit	Klein-reparatie set

Reservdels-Nr N° de pezzo N° pieza	Symbol	Reservdels-benämning	Denominazione pezzo	Designación pieza
13 11 1 256 525		Förgasare	Carburatore	Carburador
* 13 11 1 259 612		Förgasare	Carburatore	Carburador
* 13 11 1 259 613		Förgasare	Carburatore	Carburador
* 13 11 1 257 594		Förgasare	Carburatore	Carburador
* 13 11 1 255 952		Förgasare	Carburatore	Carburador
* 13 11 1 255 741	[2]	Packningsats	Corredo guarnizioni	Juego de juntas
* 13 11 1 255 742	[2]	Liten-reparatursats	Piccol.corred.riparaz.	Juego pequeño de pi
* 13 11 1 261 402	[2]	Packningsats	Corredo guarnizioni	Juego de juntas
* 13 11 1 261 403	[2]	Liten-reparatursats	Piccol.corred.riparaz.	Juego pequeño d pie

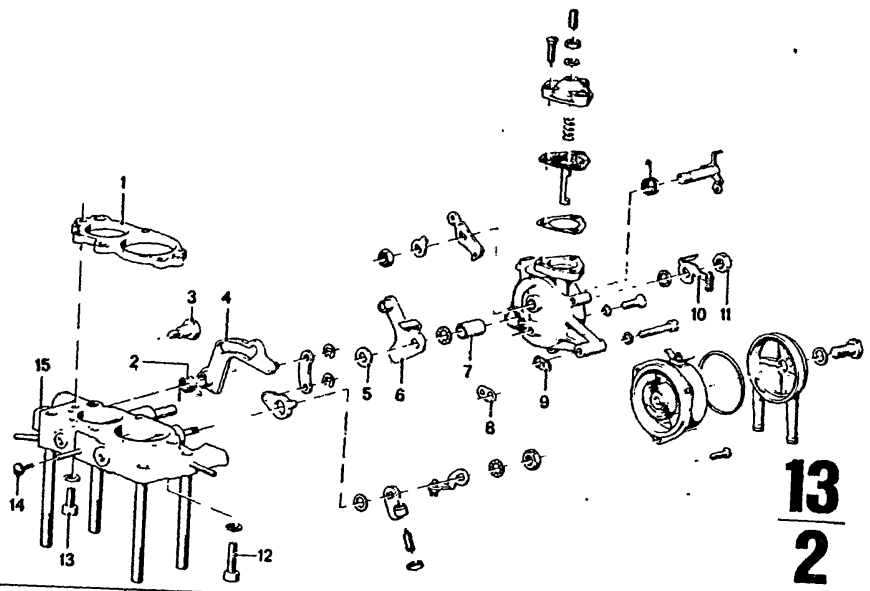

Bild-Nr.	Teil-Nr.	Symbol	Teil-Benennung	Stück/E 2.5 CS	2.5 CSA	2800 CS	2800 CSA	3.0 CS	3.0 CSA	3.0 CSi	3.0 CS-L	3.0 CSi-L	USA 2800 CS	2800 CSA	3.0 CS	3.0 CSA
1	13 11 1 260 424	U	Isolierflansch	2	2											
	* 13 11 1 257 851		Isolierflansch			2	2	2	2		2		2	2	2	2
	* 13 11 1 260 455		Isolierflansch					2	2						2	2
	* 13 11 1 262 877		Isolierflansch					2	2						2	2
2	13 11 1 253 004		Biegefeder	2	2	2	2	2	2		2		2	2	2	2
3	* 13 11 1 253 005		Schaftschraube			2	2	2	2		2		2	2	2	2
	* 13 11 1 260 396		Schaftschraube	2	2			2	2				2	2	2	2
4	13 11 1 253 003		Kulissenhebel	2	2	2	2	2	2		2		2	2	2	2
5	13 11 0 539 204		Scheibe	2	2	2	2	2	2		2		2	2	2	2
6	13 11 1 253 014		Drosselhebel (Stufe 1)	2	2	2	2	2	2		2		2	2	2	2
7	13 11 1 253 016		Distanzbüchse	2	2	2	2	2	2							
8	13 11 1 253 025		Dichtung	2	2	2	2	2	2		2					
9	13 11 1 253 026		Dichtung	2	2	2	2	2	2		2		2	2	2	2
10	* 13 11 1 253 031		Anschlaghebel kpl.			2	2	2	2		2		2	2	2	2
	* 13 11 1 255 995		Anschlaghebel kpl.	2	2	2	2	2	2		2		2	2	2	2
	13 11 1 260 928		Anschlaghebel kpl.													
11	13 11 0 539 115		Sechskantmutter												2	2
12	~~13 11 1 253 036~~	U	Zylinderschraube	2	2	2	2	2	2		2		2	2	2	2
	* 13 11 1 260 495		Zylinderschraube			8	8	8	8		8		8	8	8	8
	* 13 11 1 260 426		Zylinderschraube			8	8	8	8		8		8	8	8	8
13	* 13 11 1 260 427		Zylinderschraube	6	6			6	6						6	6
14	* 13 11 1 253 001		Linsensenkschraube	2	2			2	2						2	2
15	* 13 11 1 253 437		Drosselklappenteil			2	2									
	* 13 11 1 253 000		Drosselklappenteil			2							2	2		

4/75 **13** **2**

Bemerkungen
Remarks
Observations
Opmerkingen
Anmärkningar
Osservazione
Observaciones

* 13 11 1 253 437 →Fg
2800 CS 2 203 609

* 13 11 1 253 000 →Fg
2800 CSA 2 221 188

* 13 11 1 253 031 →Fg
* 13 11 1 255 995 Fg→
2800 CS 2 203 609
2800 CSA 2 221 169
2800 CS/USA 2 270 272
2800 CSA/USA 2 280 296

* 13 11 1 253 001 →Fg
2800 CS 2 206 283
2800 CS/USA 2 270 610
2800 CSA/USA 2 280 526

* 13 11 1 253 005 →Fg
* 13 11 1 257 851 →Fg
* 13 11 1 260 495 →Fg
* 13 11 1 260 455 Fg→
* 13 11 1 262 877 Fg→
* 13 11 1 260 396 Fg→
* 13 11 1 260 426 Fg→
* 13 11 1 260 427 Fg→
3.0 CS 4 300 416
3.0 CSA 4 320 528
Länderausführung Schweden
3.0 CS (USA) Modell 74
3.0 CSA (USA) Modell 74

Part No. No. de pièce Onderdeel-Nr	Symbol	Denomination of parts	Dénomination de pièces	Benaming
13 11 1 260 424	U	Insulating flange	Bride isolante	Isolatie flens
* 13 11 1 257 851		Insulating flange	Bride isolante	Isolatie flens
* 13 11 1 260 455		Insulating flange	Bride isolante	Isolatie flens
* 13 11 1 262 877		Insulating flange	Bride isolante	Isolatie flens
13 11 1 253 004		Retrun spring	Ressort de rappel	Buigveer
* 13 11 1 253 005		Shaft screw	Vis rentrante	Schachtschroef
* 13 11 1 260 396		Shaft screw	Vis rentrante	Schachtschroef
13 11 1 253 003		Gate type lever	Levier coulissant	Schaarhefboom
13 11 0 539 204		Washer	Disque	Ring
13 11 1 253 014		Throttle lever (step 1)	Levier de papillon (marche 1)	Smoorkleparm (graad 1)
13 11 1 253 016		Distance bush	Douille d'écartement	Afstandsbus
13 11 1 253 025		Gasket	Garniture	Pakking
13 11 1 253 026		Gasket	Garniture	Pakking
* 13 11 1 253 031		Stop lever kpl.	Levier de butée kpl.	Aanslaghefboom kp
* 13 11 1 255 995		Stop lever kpl.	Levier de buttée kpl.	Aanslaghefboom kp
13 11 1 260 928		Stop lever kpl.	Levier de butée kpl.	Aanslaghefboom kp
13 11 0 539 115		Hex nut	Ecrou à six pans	Zeskantmoer
~~13 11 1 253 036~~	U	Cylinder screw	Vis cylindrique	Cilinderschroef
* 13 11 1 260 495		Cylinder screw	Vis cylindrique	Cilinderschroef
* 13 11 1 260 426		Cylinder screw	Vis cylindrique	Cilinderschroef
* 13 11 1 260 427		Cylinder screw	Vis cylindrique	Cilinderschroef
* 13 11 1 253 001		Fillister head screw	Vis lent.noyée	Verz.bolkopschroef
* 13 11 1 253 437		Throttle valve part	Pièce d.soup.à papill.	Smoorklepzitting
* 13 11 1 253 000		Throttle valve part	Pièce d.soup.à papill.	Smoorklepzitting

Reservdels-Nr N° de pezzo N° pieza	Symbol	Reservdels-benämning	Denominazione pezzo	Designación pieza
13 11 1 260 424	U	Isolerfläns	Flangia isolante	Brida aislante
* 13 11 1 257 851		Isolerfläns	Flangia isolante	Brida aislante
* 13 11 1 260 455		Isolerfläns	Flangia isolante	Brida aislante
* 13 11 1 262 877		Isolerfläns	Flangia isolante	Brida aislante
13 11 1 253 004		Fjäder	Molla pieghevole	Muelle de flexión
* 13 11 1 253 005		Skaftskruv	Vite a stelo	Tornillo de vástag
* 13 11 1 260 396		Skaftskruv	Vite a stelo	Tornillo de vástag
13 11 1 253 003		Kulisspak	Bilanciere	Palanca de colisa
13 11 0 539 204		Bricka	Rosetta	Arandela
13 11 1 253 014		Spjällarm (grad 1	Leva della farfalla (corpo 1)	Palanca de maripos de estr. (etapa 1)
13 11 1 253 016		Distanbussning	Boccola distanziatric.	Casquillo distancia
13 11 1 253 025		Packning	Guarnizione	Junta
13 11 1 253 026		Packning	Guarnizione	Junta
* 13 11 1 253 031		Anslagarm kpl.	Leva di arresto kpl.	Palanca de tope kp
* 13 11 1 255 995		Anslagarm kpl.	Leva di arresto kpl.	Palanca de tope kpl
13 11 1 260 928		Anslagarm kpl.	Leva di arresto kpl.	Palanca de tope kpl
13 11 0 539 115		Mutter	Dado esagonale	Tuerca hexagonal
~~13 11 1 253 036~~	U	Skruv CH	Vite cilindrica	Tornillo cilíndrico
* 13 11 1 260 495		Skruv CH	Vite cilindrica	Tornillo cilíndrico
* 13 11 1 260 426		Skruv CH	Vite cilindrica	Tornillo cilíndrico
* 13 11 1 260 427		Skruv CH	Vite cilindrica	Tornillo cilíndrico
* 13 11 1 253 001		Skruv KFH	Vite lentic.a test.pian.	Tornill.avell.got.d
* 13 11 1 253 437		Spjällhusdel	Corpo farfalla di stroz.	Cuerpo mariposa es
* 13 11 1 253 000		Spjällhusdel	Corpo farfalla di stroz.	Cuerpo mariposa es

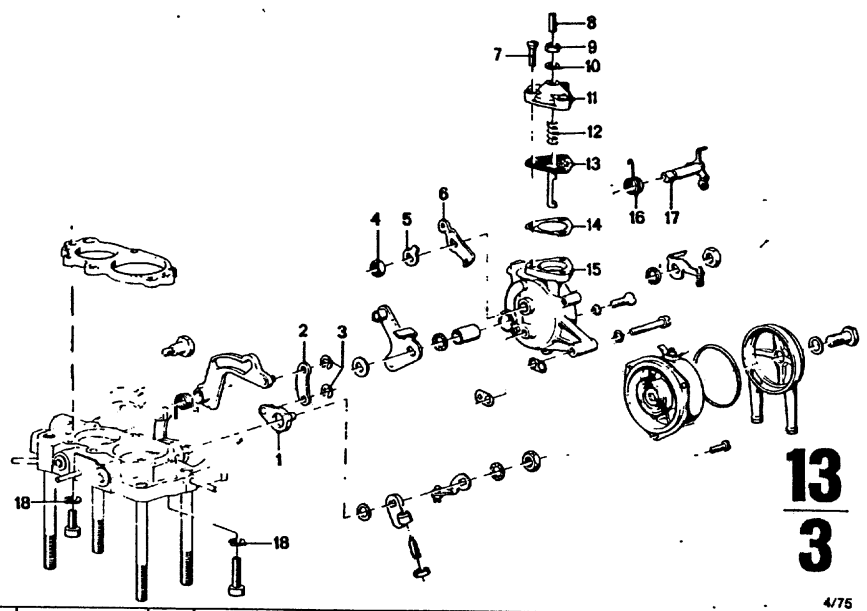

13
3

4/75

Bild-Nr.	Teil-Nr.	Symbol	Teil-Benennung	Stück/E										USA			
				2.5 CS	2.5 CSA	2800 CS	2800 CSA	3.0 CS	3.0 CSA	3.0 CSi		3.0 CS-L	3.0 CSi-L	2800 CS	2800 CSA	3.0 CS	3.0 CSA
1	13 11 1 253 006		Sperrhebel	2	2	2	2	2	2			2		2	2	2	2
2	13 11 1 253 007		Verbindungshebel	2	2	2	2	2	2			2		2	2	2	2
3	07 11 9 932 820		Sicherungsscheibe 4	4	4	4	4	4	4			4		4	4	4	4
4	13 11 0 639 211		Sechskantmutter	2	2	2	2	2	2			2		2	2	2	2
5	13 11 1 252 693		Sicherungsscheibe	2	2	2	2	2	2			2		2	2	2	2
6	13 11 1 253 024		Übertragungshebel	2	2	2	2	2	2			2		2	2	2	2
7	13 11 1 257 854		Linsensenkschraube	6	6	6	6	6	6			6		6	6	6	6
8	13 11 0 639 342		Gewindestift	2	2	2	2	2	2			2		2	2	2	2
9	13 11 1 252 682		Sechskantmutter	2	2	2	2	2	2			2		2	2	2	2
10	13 11 1 252 681		Dichtring	2	2	2	2	2	2			2		2	2	2	2
11	13 11 1 257 853		Ventildeckel	2	2	2	2	2	2			2		2	2	2	2
12	* 13 11 1 253 021		Druckfeder			2	2										
	* 13 11 1 254 301		Druckfeder	2	2	2	2	2	2			2		2	2	2	2
13	* 13 11 1 257 195		Membrane	2	2			2	2			2				2	2
	13 11 1 253 924		Membrane			2	2							2	2		
	* 13 11 1 257 859		Membrane													2	2
14	13 11 1 257 194		Dichtung	4	4	2	2	4	4			4		2	2	4	4
15	* 13 11 1 253 018		Starterkörper kpl.			2	2							2	2		
	* 13 11 1 257 849		Starterkörper kpl.			2	2	2	2			2		2	2	2	2
	* 13 11 1 260 423		Starterkörper kpl.	2	2												
16	13 11 1 252 686		Biegefeder	2	2	2	2	2	2			2		2	2	2	2
17	13 11 1 253 023		Mitnehmerhebel	2	2	2	2	2	2			2		2	2	2	2
18	13 11 0 539 119		Federring	8	8	8	8	8	8			8		8	8	8	8

ATS **13** **3**

Bemerkungen
Remarks
Observations
Opmerkingen
Anmärkningar
Osservazione
Observaciones

* 13 11 1 253 021 →Fg
* 13 11 1 254 301 Fg→

2800 CS 2 203 609
2800 CSA 2 221 169

* 13 11 1 253 018 →Fg
* 13 11 1 257 849 Fg→

2800 CS 2 203 609
2800 CSA 2 221 169
2800 CS/USA 2 270 272
2800 CSA/USA 2 280 296

* 13 11 1 257 859 →Fg
* 13 11 1 257 849 →Fg
* 13 11 1 257 195 Fg→
* 13 11 1 260 423 Fg→

3.0 CS 4 300 416
3.0 CSA 4 320 528
Länderausführung Schweden
3.0 CS (USA) Modell 74
3.0 CSA (USA) Modell 74

Part No. No. de pièce Onderdeel-Nr.	Symbol	Denomination of parts	Dénomination de pièces	Benaming
13 11 1 253 006		Locking lever	Levier d'arrêt	Palhefboom
13 11 1 253 007		Connecting lever	Levier d'accouplement	Verbindingshefboom
07 11 9 932 820		Lock washer 4	Disque de sécurité 4	Borgring 4
13 11 0 639 211		Hex nut	Ecrou à six pans	Zeskantmoer
13 11 1 252 693		Lock washer	Disque de securite	Borgring
13 11 1 253 024		Transmitting lever	Tige de transmission	Overbrengingshefboom
13 11 1 257 854		Fillister head screw	Vis lent. noyée	Verz. bolkopschroef
13 11 0 639 342		Grub screw	Cheville taraudée	Draadeind
13 11 1 252 682		Hex nut	Ecrou à six pans	Zeskantmoer
13 11 1 252 681		Seal ring	Anneau de garniture	Keerring
13 11 1 257 853		Valve cover	Soupape de couvercle	Klepdeksel
* 13 11 1 253 021		Compression spring	Ressort de pression	Drukveer
* 13 11 1 254 301		Compression spring	Ressort de pression	Drukveer
* 13 11 1 257 195		Diaphragm	Membran	Membraan
13 11 1 253 924		Diaphragm	Membran	Membraan
* 13 11 1 257 859		Diaphragm	Membran	Membraan
13 11 1 257 194		Gasket	Garniture	Pakking
* 13 11 1 253 018		Starter body kpl.	Corps de starter kpl.	Starterhuis kpl.
* 13 11 1 257 849		Starter body kpl.	Corps de starter kpl.	Starterhuis kpl.
* 13 11 1 260 423		Starter body kpl.	Corps de starter kpl.	Starterhuis kpl.
13 11 1 252 686		Return spring	Ressort de rappel	Buigveer
13 11 1 253 023		Tappet lever	Levier du taquet	Aanslaghefboom
13 11 0 539 119		Spring ring	Anneau élastique	Veerring

Reservdels-Nr. N° de pezzo N° pieza	Symbol	Reservdels-benämning	Denominazione pezzo	Designación pieza
13 11 1 253 006		Spärregel	Leva di bloccaggio	Palanca de retenida
13 11 1 253 007		Förbindelsearm	Leva di collegamento	Palanca de unión
07 11 9 932 820		Låsbricka 4	Rosett.d.sicurezza 4	Arandel.d.seguridad 4
13 11 0 639 211		Mutter	Dado esagonale	Tuerca hexagonal
13 11 1 252 693		Låsbricka	Rosetta d.sicurezza	Arandela d.seguridad
13 11 1 253 024		Överföringsarm	Leva di trasmissione	Palanca de transmis.
13 11 1 257 854		Skruv KFH	Vite lentic.a test.pian.	Tornill.avell.got.d.se
13 11 0 639 342		Stoppskruv	Spina filettata	Espiga roscada
13 11 1 252 682		Mutter	Dado esagonale	Tuerca hexagonal
13 11 1 252 681		Packning	Anello di tenuta	Anillo obturador
13 11 1 257 853		Ventillock	Coperchio valvola	Tapa de válvula
* 13 11 1 253 021		Tryckfjäder	Molla di compressione	Muelle de presión
* 13 11 1 254 301		Tryckfjäder	Molla di compressione	Muelle de presión
* 13 11 1 257 195		Membran	Diaframma	Membrana
13 11 1 253 924		Membran	Diaframma	Membrana
* 13 11 1 257 859		Membran	Diaframma	Membrana
13 11 1 257 194		Packning	Guarnizione	Junta
* 13 11 1 253 018		Chokehus kpl.	Corpo dello start.kpl.	Cuer.disp.d.arran.kpl.
* 13 11 1 257 849		Chokehus kpl.	Corpo dello start.kpl.	Cuer.disp.d.arran.kpl.
* 13 11 1 260 423		Chokehus kpl.	Corpo d.start.kpl.	Cuer.disp.d.arr.kpl.
13 11 1 252 686		Fjäder	Molla pieghevole	Muelle de flexion
13 11 1 253 023		Medbringararm	Leva trascinatrice	Palanca de arrastre
13 11 0 539 119		Fjäderring	Anello elastico	Anillo elástico

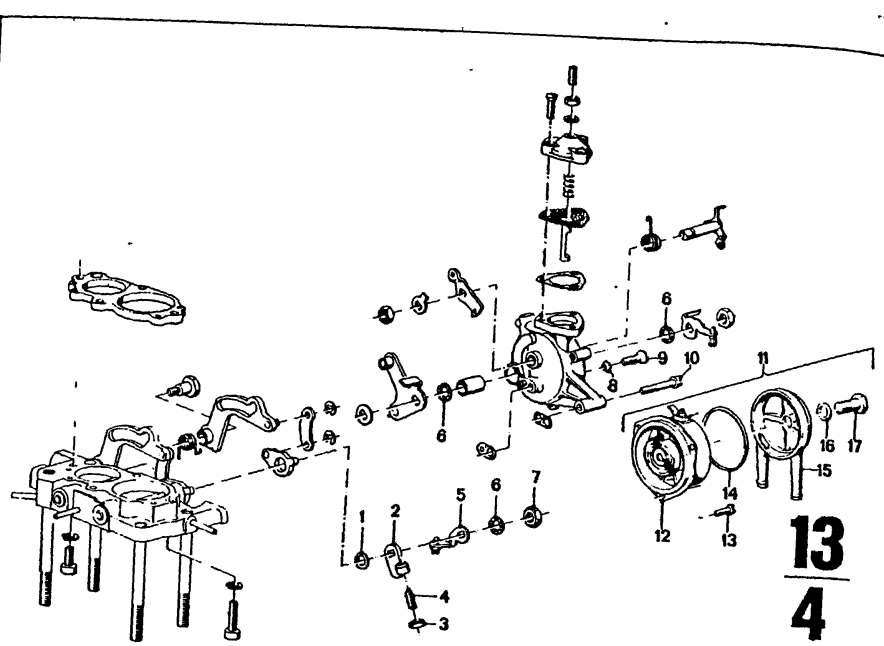

4/75

Bild-Nr.	Teil-Nr.	Symbol	Teil-Benennung	Stück/E 2.5 CS	2.5 CSA	2800 CS	2800 CSA	3.0 CS	3.0 CSA	3.0 CSi			3.0 CS-L	3.0 CSi-L	USA 2800 CS	2800 CSA	3.0 CS	3.0 CSA
1	13 11 1 253 008		Scheibe	2	2	2	2	2	2				2		2	2	2	2
2	13 11 1 253 009		Drosselhebel (Stufe 2)	2	2	2	2	2	2				2		2	2	2	2
3	13 11 1 253 013		Sechskantmutter															
4	13 11 1 253 012		Gewindestift	2	2	2	2	2	2				2		2	2	2	2
5	13 11 1 253 010		Anschlaghebel kpl.	2	2	2	2	2	2				2		2	2	2	2
6	13 11 1 253 015		Fächerscheibe	2	2	2	2	2	2				2		2	2	2	2
7	13 11 1 253 011		Sechskantmutter	6	6	6	6	6	6				6		6	6	6	6
8	13 11 1 253 027		Zahnscheibe	2	2	2	2	2	2				2		2	2	2	2
9	13 11 1 253 028		Senkschraube	2	2	2	2	2	2				2		2	2	2	2
10	~~13 11 1 253 030~~		Zylinderschraube	2	2	2	2	2	2				2		2	2	2	2
	13 11 1 261 052	U	Zylinderschraube	2	2	2	2	2	2				2		2	2	2	2
11	13 11 1 257 843		Starterdeckel kpl.	2	2	2	2	2	2				2		2	2	2	2
	13 11 1 257 856		Starterdeckel kpl.															
	13 11 1 258 042		Starterdeckel kpl.												2	2		
12	13 11 1 257 844		Starterdeckel	2	2	2	2	2	2				2				2	2
	13 11 1 254 302	U	Starterdeckel												2	2		
	13 11 1 257 857		Starterdeckel															
	13 11 1 258 137		Starterdeckel															
13	13 11 1 253 034		Sechskantschraube	6	6	6	6	6	6									
14	13 11 1 252 698		O-Ring	2	2	2	2	2	2				6		6	6	6	6
15	13 11 1 252 697		Deckel	2	2	2	2	2	2				2		2	2	2	2
16	13 11 1 253 435		Dichtring	2	2	2	2	2	2				2		2	2	2	2
17	13 11 1 258 883		Sechskantschraube	2	2	2	2	2	2				2		2	2	2	2

4/75 | 13 | 4

Bemerkungen
Remarks
Observations
Opmerkingen
Anmärkningar
Osservazione
Observaciones

Part No. No. de pièce Onderdeel-Nr.	Symbol	Denomination of parts	Dénomination de pièces	Benaming
13 11 1 253 008		Washer	Disque	Ring
13 11 1 253 009		Trottle lever (step 2)	Levier de papillon (marche 2)	Smoorkleparm (graad 2)
13 11 1 253 013		Hex nut	Ecrou à six pans	Zeskantmoer
13 11 1 253 012		Grub screw	Cheville taraudée	Draadeind
13 11 1 253 010		Stop lever kpl.	Levier de butée kpl.	Aanslaghefboom kpl.
13 11 1 253 015		Fan shaped washer	Rondelle à ailettes	Waaierschijf
13 11 1 253 011		Hex nut	Ecrou à six pans	Zeskantmoer
13 11 1 253 027		Tooth lock washer	Disque dentée	Tandveerring
13 11 1 253 028		Countersunk screw	Vis noyée	Verzonkenschroef
~~13 11 1 253 030~~	U	Cylinder screw	Vis cylindrique	Cilinderschroef
13 11 1 261 052	U	Cylinder screw	Vis cylindrique	Cilinderschroef
13 11 1 257 843		Starter cover kpl.	Couv.de starter kpl.	Starterdeksel kpl.
13 11 1 257 856		Starter cover kpl.	Couv.de starter kpl.	Starterdeksel kpl.
13 11 1 258 042		Starter cover kpl.	Couv.de starter kpl.	Starterdeksel kpl.
13 11 1 257 844		Starter cover	Couv.de starter	Starterdeksel
13 11 1 254 302	U	Starter cover	Couv.de starter	Starterdeksel
13 11 1 257 857		Starter cover	Couv.de starter	Starterdeksel
13 11 1 258 137		Starter cover	Couv.de starter	Starterdeksel
13 11 1 253 034		Hex screw	Vis à six pans	Zeskantbout
13 11 1 252 698		O-ring	Anneau en forme "O"	O-ring
13 11 1 252 697		Cover	Couvercle	Deksel
13 11 1 253 435		Seal ring	Anneau de garniture	Keerring
13 11 1 258 883		Hex screw	Vis à six pans	Zeskantbout

Reservdels-Nr. N° de pezzo N° pieza	Symbol	Reservdels-benämning	Denominazione pezzo	Designación pieza
13 11 1 253 008		Bricka	Rosetta	Arandela
13 11 1 253 009		Spjällarm (grad2)	Leva della farfalla (corpo 2)	Palanca de mariposa de estr. (etapa 2)
13 11 1 253 013		Mutter	Dado esagonale	Tuerca hexagonal
13 11 1 253 012		Stoppskruv	Spina filettata	Espiga roscada
13 11 1 253 010		Anslagarm kpl.	Leva di arresto kpl.	Palanca de tope kpl
13 11 1 253 015		Solfjäderbricka	Disco a ventaglio	Arandela elást.dent
13 11 1 253 011		Mutter	Dado esagonale	Tuerca hexagonal
13 11 1 253 027		Taggbricka	Rosetta dentata	Arandela dentada
13 11 1 253 028		Skruv FH	Vite a testa piana	Tornillo avellanado
~~13 11 1 253 030~~	U	Skruv CH	Vite cilindrica	Tornillo cilíndrico
13 11 1 261 052	U	Skruv CH	Vite cilindrica	Tornillo cilíndrico
13 11 1 257 843		Chokelock kpl.	Coperch.d.starter kpl.	Tapa d.disp.d.arr.kpl
13 11 1 257 856		Chokelock kpl.	Coperch.d.starter kpl.	Tapa d.disp.d.arr.kpl
13 11 1 258 042		Chokelock kpl.	Coperch.d.starter kpl.	Tapa d.disp.d.arr.kpl
13 11 1 257 844		Chokelock	Coperchio d.starter	Tapa d.disp.d.arran
13 11 1 254 302	U	Chokelock	Coperchio d.starter	Tapa d.disp.d.arran
13 11 1 257 857		Chokelock	Coperchio d.starter	Tapa d.disp.d.arran
13 11 1 258 137		Chokelock	Coperchio d.starter	Tapa d.disp.d.arran
13 11 1 253 034		Bult	Vite esagonale	Tornillo hexagonal
13 11 1 252 698		O-ring	Anello-O	Anillo O
13 11 1 252 697		Lock	Coperchio	Tapa
13 11 1 253 435		Packning	Anello di tenuta	Anillo obturador
13 11 1 258 883		Bult	Vite esagonale	Tornillo hexagonal

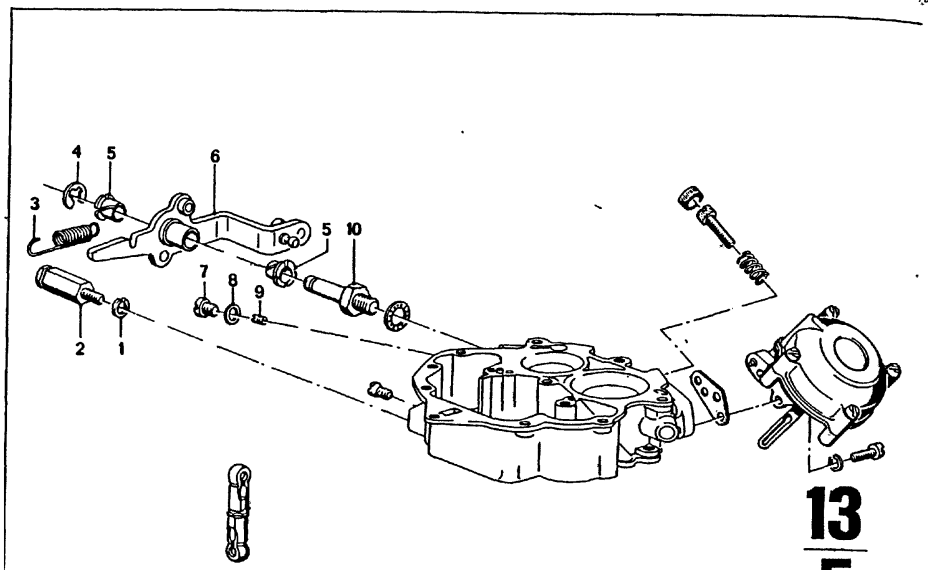

13
5

4/75

Bild-Nr.	Teil-Nr.	Symbol	Teil-Benennung	Stück/E 2.5 CS	2.5 CSA	2800 CS	2800 CSA	3.0 CS	3.0 CSA	3.0 CSi		3.0 CS-L	3.0 CSi-L			USA 2800 CS	2800 CSA	3.0 CS	3.0 CSA
1	13 11 0 539 119		Federring	2	2	2	2	2	2			2				2	2	2	2
2	13 11 1 253 045		Haltebolzen	2	2	2	2	2	2			2				2	2	2	2
3	13 11 1 253 046		Zugfeder	2	2	2	2	2	2			2				2	2	2	2
4	13 11 1 253 041		Sicherungsscheibe 9 mm			2	2	2	2			2				2	2	2	2
	13 11 1 258 269		Sicherungsscheibe 7 mm	2	2	2	2	2	2			2				2	2	2	2
5	13 11 1 258 250		Büchse	4	4	4	4	4	4			4				4	4	4	4
6	13 11 1 258 248		Betätigungshebel	2	2	2	2	2	2			2				2	2	2	2
7	* 13 11 1 260 442		Verschlußschraube	2	2			2	2								2	2	2
8	* 13 11 1 253 921		Dichtring	2	2			2	2								2	2	2
9	* 13 11 1 260 597		Zusatzdüse 40	2	2			2	2								2	2	2
10	* 13 11 1 258 249		Lagerbolzen 7 mm			2	2	2	2			2				2	2	2	2
	* 13 11 1 260 430		Lagerbolzen 7 mm	2	2			2	2								2	2	2
11	* 13 11 1 253 438		Schwimmergehäuse			2													
	* 13 11 1 255 996		Schwimmergehäuse			2													
	* 13 11 1 256 000		Schwimmergehäuse				2												
	* 13 11 1 253 037		Schwimmergehäuse				2									2	2		

* 13 11 1 253 438 → Fg
* 13 11 1 255 996 Fg→
2800 CS 2 203 609

* 13 11 1 256 000 Fg →
2800 CSA 2 221 169

* 13 11 1 253 037 → Fg
2800 CSA 2 221 168
2800 CS/USA 2 270 271
2800 CSA/USA 2 280 295

* 13 11 1 258 249 →Fg
* 13 11 1 253 921 Fg→
* 13 11 1 260 430 Fg→
* 13 11 1 260 442 Fg→
* 13 11 1 260 597 Fg→
3.0 CS 4 300 416
3.0 CSA 4 320 528
Länderausführung Schweden
3.0 CS (USA) Modell 74
3.0 CSA (USA) Modell 74

Part No. No. de pièce Onderdeel-Nr.	Symbol	Denomination of parts	Dénomination de pièces	Benaming
13 11 0 539 119		Spring ring	Anneau élastique	Veerring
13 11 1 253 045		Supporting bolt	Boulon de support	Bout
13 11 1 253 046		Tension spring	Ressort de traction	trekveer
13 11 1 253 041		Lock washer 9 mm	Anneau de sécurité 9 mm	Borgring 9 mm
13 11 1 258 269		Lock washer 7 mm	Anneau de sécurité 7 mm	Borgring 7 mm
13 11 1 258 250		Bushing	Douille	Bus
13 11 1 258 248		Operating lever	Levier de commande	Functiehefboom
* 13 11 1 260 442		Plug	Vis de surrure	Plug
* 13 11 1 253 921		Seal ring	Anneau de garniture	Keerring
* 13 11 1 260 597		auxiliary nozzle	buse additionnelle	hulp-spuitpijpje
* 13 11 1 258 249		Bearing pin 7 mm	Boulon du palier 7 mm	Lagerbout 7 mm
* 13 11 1 260 430		Bearing pin 7 mm	Boulon du palier 7 mm	Lagerbout 7 mm
* 13 11 1 253 438		Float housing	Carter du flotteur	Vlotterhuis
* 13 11 1 255 996		Float housing	Carter du flotteur	Vlotterhuis
* 13 11 1 256 000		Float housing	Carter du flotteur	Vlotterhuis
* 13 11 1 253 037		Float housing	Carter du flotteur	Vlotterhuis

Reservdels-Nr N° de pezzo N° pieza	Symbol	Reservdels-benämning	Denominazione pezzo	Designación pieza
13 11 0 539 119		Fjäderring	Anello elastico	Anillo elástico
13 11 1 253 045		Fästbult	Perno di fissaggio	Perno de retención
13 11 1 253 046		Dragfjäder	Molla antagonista	Muelle de tracción
13 11 1 253 041		Låsbricka 9 mm	Rosetta di sicurezza 9 mm	Arandela de segurid 9 mm
13 11 1 258 269		Låsbricka 7 mm	Rosetta di sicurezza 7 mm	Arandela de segurid 7 mm
13 11 1 258 250		Bussning	Boccola	Casquillo
13 11 1 258 248		Funktionsarm	Leva di comando	Palanca de accion.
* 13 11 1 260 442		Plugg	Vite di chiusura	Tornillo de cierre
* 13 11 1 253 921		Packning	Anello di tenuta	Anillo obturador
* 13 11 1 260 597		Tillsatsmunstycke	getto di potenza	Inyector adicional
* 13 11 1 258 249		Lagerbult 7 mm	Perno di supporto 7 mm	Perno de apoyo 7 mm
* 13 11 1 260 430		Lagerbult 7 mm	Perno di supporto 7 mm	Perna de apoyo 7 mm
* 13 11 1 253 438		Flottörhus	Vaschett.del gallegg.	Cuba del flotador
* 13 11 1 255 996		Flottörhus	Vaschett.del gallegg.	Cuba del flotador
* 13 11 1 256 000		Flottörhus	Vaschett.del gallegg.	Cuba del flotador
* 13 11 1 253 037		Flottörhus	Vaschett.del gallegg.	Cuba del flotador

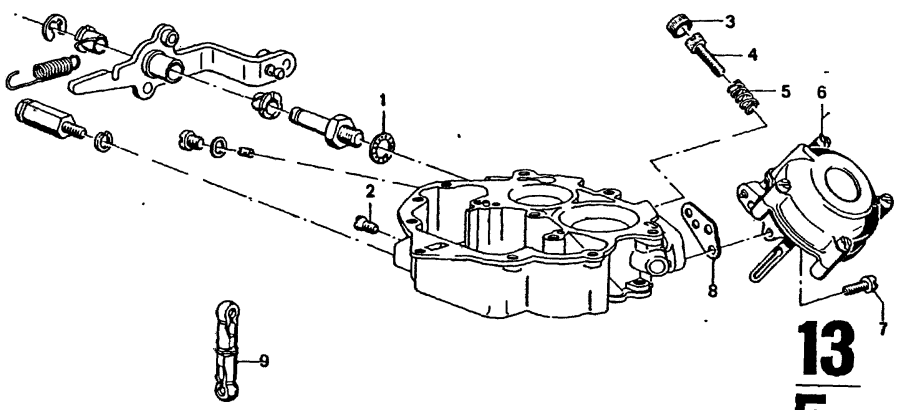

13
5a

4/75

Bild-Nr.	Teil-Nr.	Symbol	Teil-Benennung	Stück/E 2.5 CS	2.5 CSA	2800 CS	2800 CSA	3.0 CS	3.0 CSA	3.0 CSi	3.0 CS-L	3.0 CSi-L	USA 2800 CS	2800 CSA	3.0 CS	3.0 CSA
1	13 11 1 258 255		Federring	2	2	2	2	2	2				2	2	2	2
2	* 13 11 0 539 185		Gewindestift			2	2	2	2		2		2	2	2	2
	* 13 11 1 259 625		Zylinderschraube	2	2										2	2
3	* 13 11 1 260 429		Kappe	2	2										2	2
4	13 11 1 253 048		Leerlauf-Einstellschraube	2	2	2	2	2	2		2		2	2	2	2
5	13 11 0 639 389		Feder	2	2	2	2	2	2		2					
6	13 11 1 253 436		Unterdruckdose kpl.	2	2	2	2	2	2		2		2	2	2	2
7	13 11 1 258 207		Zylinderschraube	6	6	6	6	6	6		6		6	6	6	6
8	13 11 1 253 043		Dichtung	2	2	2	2	2	2		2		2	2	2	2
9	13 11 1 253 047		Verbindungsstange	2	2	2	2	2	2		2		2	2	2	2

4/75 | 13 / 5a

Bemerkungen
Remarks
Observations
Opmerkingen
Anmärkningar
Osservazione
Observaciones

* 13 11 0 539 185 →Fg
* 13 11 1 259 625 Fg→
* 13 11 1 260 429 Fg→

3.0 CS 4 300 416
3.0 CSA 4 320 528
Länderausführung Schweden
3.0 CS (USA) Modell 74
3.0 CSA (USA) Modell 74

Part No. No. de pièce Onderdeel-Nr	Symbol	Denomination of parts	Dénomination de pièces	Benaming
13 11 1 258 255		Spring ring	Anneau élastique	Veerring
* 13 11 0 539 185		Grub screw	Cheville taraudée	Draadeind
* 13 11 1 259 625		Cylinder screw	Vis cylindrique	Cilinderschroef
* 13 11 1 260 429		Cap	Chape	Kap
13 11 1 253 048		Idler set screw	Vis de réglage de marcha	Regelschroef stat.
13 11 0 639 389		Spring	Ressort	Veer
13 11 1 253 436		Vacuum box kpl.	Comp.de dépress.kpl.	Vacuümdoos kpl.
13 11 1 258 207		Cylinder screw	Vis cylindrique	Cilinderschroef
13 11 1 253 043		Gasket	Garniture	Pakking
13 11 1 253 047		Connection rod	Tige de connection	Verbindingsstang

Reservdels-Nr N° de pezzo N° pieza	Symbol	Reservdels-benämning	Denominazione pezzo	Designación pieza
13 11 1 258 255		Fjäderring	Anello elastico	Anillo elástico
* 13 11 0 539 185		Stoppskruv	Spina filettata	Espiga roscada
* 13 11 1 259 625		Skruv CH	Vite cilindrica	Tornillo cilíndrico
* 13 11 1 260 429		Kapa	Cuffia coler	Caperruza
13 11 1 253 048		Tomgangsjusterskruv	Vite di regolazione del minimo	Tornillo de ajuste de ralentí
13 11 0 639 389		Fjäder	Molla	Muelle
13 11 1 253 436		Vakuumbeh.kpl.	Scatol.d.depress.kpl.	Cámara d.depres.k
13 11 1 258 207		Skruv CH	Vite cilindrica	Tornillo cilíndrico
13 11 1 253 043		Packning	Guarnizione	Junta
13 11 1 253 047		Förbindelsestag	Asta di collegamento	Varilla de unión

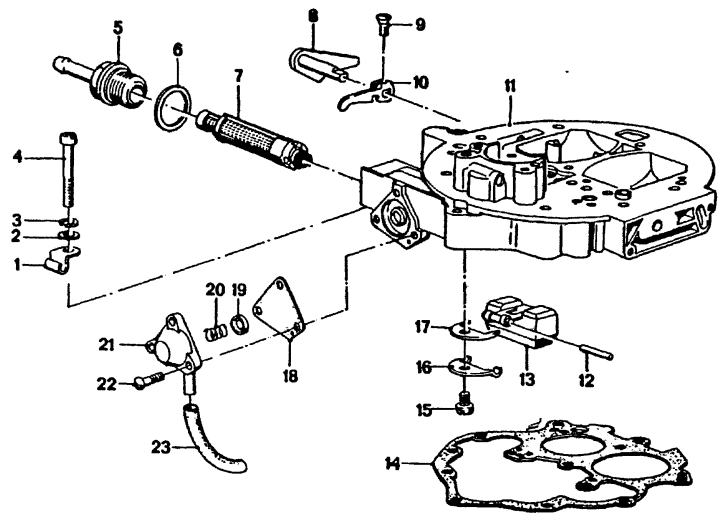

13
6
4/75

Bild-Nr	Teil-Nr.	Symbol	Teil-Benennung	Stück/E 2.5 CS	2.5 CSA	2800 CS	2800 CSA	3.0 CS	3.0 CSA	3.0 CSi	3.0 CS-L	3.0 CSi-L	USA 2800 CS	2800 CSA	3.0 CS	3.0 CSA
1	* 13 11 1 260 398		Schelle	2	2			2	2						2	2
2	13 11 1 259 651		Scheibe	2	2	2	2	2	2		2		2	2	2	2
3	~~13 11 1 253 029~~		Federring	2	2	2	2	2	2		2		2	2	2	2
4	13 11 1 253 073		Zyl. Schraube	2	2	4	4	4	4		4		4	4	4	4
	13 11 1 258 174		Zyl. Schraube	2	2	2	2	2	2		2		2	2	2	2
5	* 13 11 1 253 075		Rohrstutzen			2	2	2	2		2		2	2	2	2
	* 13 11 1 260 441		Rohrstutzen	2	2			2	2						2	2
6	13 11 1 255 586		Dichtring			2	2									
	* 13 11 1 254 304		Dichtring					2	2		2		2	2	2	2
	* 13 11 1 260 440		Dichtring	2	2			2	2						2	2
7	* 13 11 1 260 439		Kraftstoffsieb	2	2			2	2						2	2
8	13 11 1 253 071		Pumpenhebel	2	2	2	2	2	2		2		2	2	2	2
9	13 11 0 539 264		LIN SK SHR	2	2	2	2	2	2		2		2	2	2	2
10	13 11 1 253 072		Pumpenhebel	2	2	2	2	2	2		2		2	2	2	2
11	* 13 11 1 253 439	U	Platineblock			2										
	* 13 11 1 255 587		Platineblock			2										
	13 11 1 254 720		Platineblock				2									
12	13 11 0 639 207		Schwimmerachse	2	2	2	2	2	2		2		2	2	2	2
13	13 11 0 639 206		Schwimmer	2	2	2	2	2	2		2		2	2	2	2
14	* 13 11 1 253 049		Dichtung			2	2	2	2		2		2	2	2	2
	* 13 11 1 260 431		Dichtung	2	2			2	2						2	2
15	13 11 1 261 053		Zyl. Schraube	2	2	2	2	2	2		2		2	2	2	2
16	* 13 11 1 261 719		Halter					2	2						2	2
17	13 11 1 253 052		Halter	2	2	2	2	2	2		2		2	2	2	2
18	* 13 11 1 260 929		Membrane												2	2
19	* 13 11 1 260 930		Federteller												2	2
20	* 13 11 1 260 931		Druckfeder												2	2
21	* 13 11 0 539 246		Ventildeckel												2	2
22	* 13 11 0 539 234		LIN SK SHR												6	6
23	* 13 11 1 260 932		Schlauch												2	2

4/75 **13** **6**

Bemerkungen
Remarks
Observations
Opmerkingen
Anmärkningar
Osservazione
Observaciones

* 13 11 1 253 439 →Fg
* 13 11 1 255 587 Fg→

2800 CS — 2 203 609

* 13 11 1 253 049 →Fg
* 13 11 1 253 075 →Fg
* 13 11 1 254 304 →Fg
* 13 11 1 260 431 Fg→
* 13 11 1 260 398 Fg→
* 13 11 1 260 441 Fg→
* 13 11 1 260 440 Fg→
* 13 11 1 260 439 Fg→
* 13 11 1 260 929 Fg→
* 13 11 1 260 930 Fg→
* 13 11 1 260 931 Fg→
* 13 11 0 539 246 Fg→
* 13 11 0 539 234 Fg→
* 13 11 1 260 932 Fg→
* 13 11 1 261 719 Fg→

3.0 CS — 4 300 416
3.0 CSA — 4 320 528

Länderausführung Schweden
3.0 CS (USA) Modell 74
3.0 CSA (USA) Modell 74

Part No. No. de pièce Onderdeel-Nr.	Symbol	Denomination of parts	Dénomination de pièces	Benaming
* 13 11 1 260 398	U	Clip	Collier	Klem
13 11 1 259 651		Washer	Disque	Ring
~~13 11 1 253 029~~		Spring ring	Anneau élastique	Veerring
13 11 1 253 073		Cylinder screw	Vis cylindrique	Cilinderschroef
13 11 1 258 174		Cylinder screw	Vis cylindrique	Cilinderschroef
* 13 11 1 253 075		Pipe stub	Tubulure	Aansluitstuk
* 13 11 1 260 441		Pipe stub	Tubulure	Aansluitstuk
13 11 1 255 586		Seal ring	Anneau de garniture	Keerring
* 13 11 1 254 304		Seal ring	Anneau de garniture	Keerring
* 13 11 1 260 440		Seal ring	Anneau de garniture	Keerring
* 13 11 1 260 439		fuel strainer	tamis d. carburant	motorbrandstof-fil
13 11 1 253 071		Pump lever	Levier de la pompe	Pomphefboom
13 11 0 539 264		Fillister head screw	Vis lent.noyée	Verz.bolkopschroe
13 11 1 253 072		Pump lever	Levier de la pompe	Pomphefboom
* 13 11 1 253 439		Platine support	Support Platine	Platina steun
* 13 11 1 255 587		Platine support	Support Platine	Platina steun
13 11 1 254 720		Platine support	Support Platine	Platina steun
13 11 0 639 207		Float shaft	Arbre de flotteur	Vlotteras
13 11 0 639 206		Float	Flotteur	Vlotter
* 13 11 1 253 049		Gasket	Garniture	Pakking
* 13 11 1 260 431		Gasket	Garniture	Pakking
* 13 11 1 261 053		Cylinder screw	Vis cilindrique	Cilinderschroef
* 13 11 1 261 719		Support	Support	Steun
13 11 1 253 052		Support	Support	Steun
* 13 11 1 260 929		Membrane	Membrane	Membraan
* 13 11 1 260 930		Spring cap	Plateau d.ressort	Veerschotel
* 13 11 1 260 931		Pressure spring	Ressort de pression	Drukveer
* 13 11 0 539 246		Valve cover	Soupapa de couvercle	Klepdeksel
* 13 11 0 539 234		Fillister head screw	Vis lent.noyée	Verz.bolkopschroe
* 13 11 1 260 932		Hose	Tuyau	Slang

Reservdels-Nr. N° de pezzo N° pieza	Symbol	Reservdels-benämning	Denominazione pezzo	Designación pieza
* 13 11 1 260 398	U	Klammer	Collare	Abrazadera
13 11 1 259 651		Bricka	Rosetta	Arandela
~~13 11 1 253 029~~		Fjäderring	Anello elastico	Anillo elàstico
13 11 1 253 073		Skruv CH	Vite cilindrica	Tornillo cilíndrico
13 11 1 258 174		Skruv CH	Vite cilindrica	Tornillo cilíndrico
* 13 11 1 253 075		Röranslutning	Bocchettone	Tubuladura
* 13 11 1 260 441		Röranslutning	Bocchettone	Tubuladura
13 11 1 255 586		Packning	Anello di tenuta	Anillo obturador
* 13 11 1 254 304		Packning	Anello di tenuta	Anillo obturador
* 13 11 1 260 440		Packning	Anello di tenuta	Anillo obturador
* 13 11 1 260 439		Bensinfilter	filtro d. carburante	Filtro p. carburant
13 11 1 253 071		Pumparm	Leva della pompa	Palanca de la bomb
13 11 0 539 264		Skruv KFH	Vite lentic.a test.pian.	Tornill.avell.got.d
13 11 1 253 072		Pumparm	Leva della pompa	Palanca de la bomb
* 13 11 1 253 439		Mellandel	Blocco platino	Platina intermedia
* 13 11 1 255 587		Mellandel	Blocco platino	Platina intermedia
13 11 1 254 720		Mellandel	Blocco platino	Platina intermedia
13 11 0 639 207		Flottör axel	Asse d.galleggiante	Eje del flotador
13 11 0 639 206		Flottör	Galleggiante	Flotador
* 13 11 1 253 049		Packning	Guarnizione	Junta
* 13 11 1 260 431		Packning	Guarnizione	Junta
13 11 1 261 053		Skruv CH	Vite cilindrica	Tornillo cilíndrico
* 13 11 1 261 719		Hållare	Staffa	Soporte
13 11 1 253 052		Hållare	Staffa	Soporte
* 13 11 1 260 929		Membran	Diaframma	Membrana
* 13 11 1 260 930		Ventilfjäderbricka	Piatello molla	Platillo d.resorte
* 13 11 1 260 931		Kolfjäder	Molla di compressione	Muelle de presion
* 13 11 0 539 246		Ventillock	Coperchio valvola	Tapa de válvula
* 13 11 0 539 234		Skruv KFH	Vite lent.a test.pian.	Tornill.av.got.d.s
* 13 11 1 260 932		Slang	Tubo flessibile	Tubo flexible

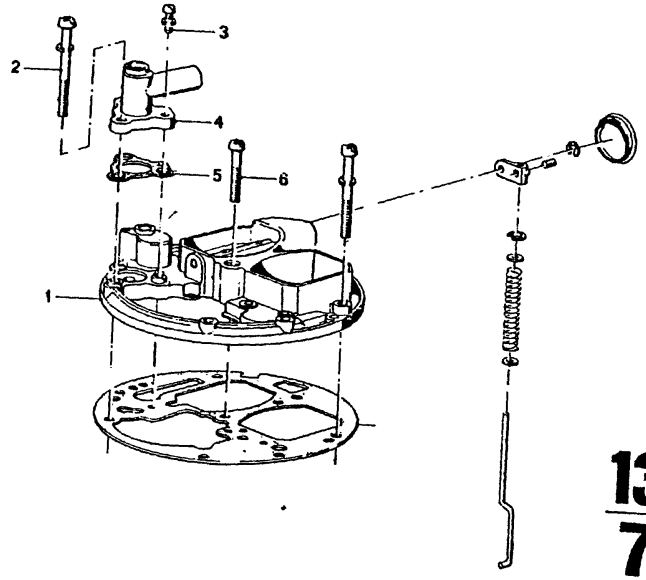

13
7
4/75

Bild-Nr.	Teil-Nr	Symbol	Teil-Benennung	Stück/E										USA			
				2.5 CS	2.5 CSA	2800 CS	2800 CSA	3.0 CS	3.0 CSA	3.0 CSi	3.0 CS-L	3.0 CSi-L		2800 CS	2800 CSA	3.0 CS	3.0 CSA
1	* 13 11 1 253 440		Vergaserdeckel											2	2		
	* 13 11 1 257 053		Vergaserdeckel			2					2			2	2		
	* 13 11 1 253 083		Vergaserdeckel					2								2	2
	* 13 11 1 257 059		Vergaserdeckel				2									2	2
	* 13 11 1 257 855		Vergaserdeckel			2								2	2		
	* 13 11 1 257 858		Vergaserdeckel						2							2	2
	* 13 11 1 260 586		Vergaserdeckel					2								2	2
	* 13 11 1 260 449		Vergaserdeckel													2	2
2	13 11 1 260 452		Zyl. Schraube	2	2												
3	13 11 1 261 054		Zyl. Schraube	4	4	6	6	2	2								
4	* 13 11 1 260 450		Deckel	2	2	2	2	2	2		6			6	6	4	4
5	13 11 1 253 084		Dichtung	2	2			2	2		2			2	2	2	2
6	13 11 1 253 088		Zyl. Schraube	2	2	2	2	2	2							2	2
				2	2	2	2	2	2		2			2	2	2	2
											2			2	2	2	2

4/75 **13** / **7**

Bemerkungen
Remarks
Observations
Opmerkingen
Anmärkningar
Osservazione
Observaciones

* 13 11 1 253 083 → Fg
* 13 11 1 257 059 Fg→

2800 CS/USA 2 270 611
2800 CSA/USA 2 280 526

* 13 11 1 253 440 → Fg
* 13 11 1 257 855 Fg→

* 2800 CS 2 206 284

* 13 11 1 257 053 → Fg
* 13 11 1 257 858 → Fg
* 13 11 1 260 586 → Fg
* 13 11 1 260 449 Fg→
* 13 11 1 260 450 Fg→

3.0 CS 4 300 416
3.0 CSA 4 320 528
Länderausführung Schweden
3.0 CS (USA) Modell 74
3.0 CSA (USA) Modell 74

Part No. No. de pièce Onderdeel-Nr	Symbol	Denomination of parts	Dénomination de pièces	Benaming
* 13 11 1 253 440		Carburettor cover	Couvercle du carburat.	Carburateurdeksel
* 13 11 1 257 053		Carburettor cover	Couvercle du carburat.	Carburateurdeksel
* 13 11 1 253 083		Carburettor cover	Couvercle du carburat.	Carburateurdeksel
* 13 11 1 257 059		Carburettor cover	Couvercle du carburat.	Carburateurdeksel
* 13 11 1 257 855		Carburettor cover	Couvercle du carburat.	Carburateurdeksel
* 13 11 1 257 858		Carburettor cover	Couvercle du carburat.	Carburateurdeksel
* 13 11 1 260 586		Carburettor cover	Couvercle du carburat.	Carburateur deksel
* 13 11 1 260 449		Carburettor cover	Couvercle du carburat.	Carburateurdeksel
13 11 1 260 452		Cyl. screw	Vis cylindrique	Cilinderschroef
13 11 1 261 054		Cylinder screw	Vis cylindrique	Cilinderschroef
* 13 11 1 260 450		Cover	Couvercle	Deksel
13 11 1 253 084		Gasket	Garniture	Pakking
13 11 1 253 088		Cylinder screw	Vis cylindrique	Cilinderschroef

Reservdels-Nr. N° de pezzo N° pieza	Symbol	Reservdels-benämning	Denominazione pezzo	Designación pieza
* 13 11 1 253 440		Förgasarelock	Coperchio d.carburat.	Tapa d.carburador
* 13 11 1 257 053		Förgasarelock	Coperchio d.carburat.	Tapa d.carburador
* 13 11 1 253 083		Förgasarelock	Coperchio d.carburat.	Tapa d.carburador
* 13 11 1 257 059		Förgasarelock	Coperchio d.carburat.	Tapa d.carburador
* 13 11 1 257 855		Förgasarelock	Coperchio d.carburat.	Tapa d.carburador
* 13 11 1 257 858		Förgasarelock	Coperchio d.carburat.	Tapa d.carburador
* 13 11 1 260 586		Förgasarelock	Coperchio d.carburat.	Tapa d.carburador
* 13 11 1 260 449		Förgasarelock	Coperchio d.carburat.	Tapa d.carburador
13 11 1 260 452		Skruv CH	Vite cilindr.	Tornillo cilindr.
13 11 1 261 054		Skruv CH	Vite cilindrica	Tornillo cilíndrico
* 13 11 1 260 450		Lock	Coperchio	Tapa
13 11 1 253 084		Packning	Guarnizione	Junta
13 11 1 253 088		Skruv CH	Vite cilindrica	Tornillo cilíndrico

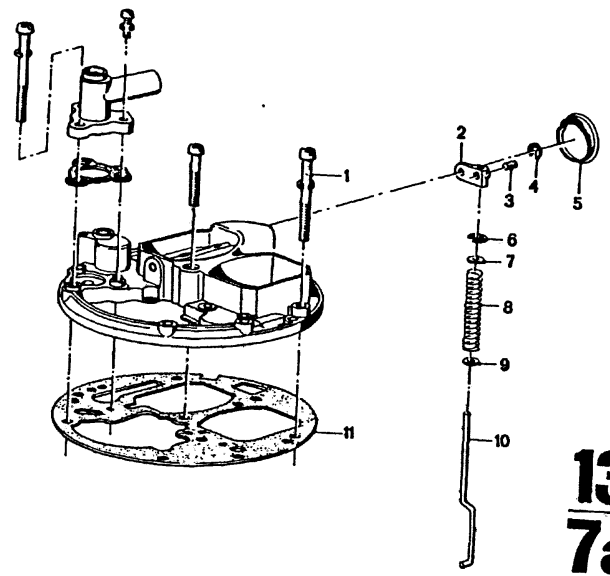

13
7a

4/75

Bild-Nr.	Teil-Nr.	Symbol	Teil-Benennung	Stück/E 2.5 CS	2.5 CSA	2800 CS	2800 CSA	3.0 CS	3.0 CSA	3.0 CSI	3.0 CSI-L	3.0 CSI-L	USA 2800 CS	2800 CSA	3.0 CS	3.0 CSA
1	13 11 1 260 451		Zyl. Schraube	14	14	12	10	12	10		10		10	10	10	10
	13 11 1 261 054		Zyl. Schraube			2	2	2	2		2		2	2	2	2
2	* 13 11 1 253 089		Gelenkstück			2	2						2	2	2	2
	* 13 11 1 257 054		Gelenkstück	2	2	2	2	2	2		2		2	2	2	2
3	* 13 11 1 253 090		Zyl. Schraube			2	2						2	2	2	2
	* 13 11 1 257 055		Gewindestift	2	2	2	2	2	2		2		2	2	2	2
4	07 11 9 932 805		Sicherungsring 2,3	2	2	2	2	2	2		2		2	2	2	2
5	* 13 11 1 257 057		Verschlußkappe	2	2	2	2	2	2		2		2	2	2	2
	* 13 11 1 262 649		Verschlußkappe													
6	13 11 0 639 187		Spannring 3 mm	2	2	2	2	2	2		2		2	2	2	2
7	* 13 11 1 253 094		Scheibe			2	2						2	2	2	2
8	* 13 11 1 253 093		Druckfeder			2	2						2	2		
9	* 13 11 1 253 092		Scheibe			2	2						2	2		
10	* 13 11 1 253 091		Verbindungsstange			2	2						2	2		
	* 13 11 1 257 056		Verbindungsstange			2	2						2	2		
11	13 11 1 259 585		Dichtung	2	2	2	2	2	2		2		2	2	2	2
	* 13 11 1 260 494		Dichtung			2	2	2	2		2		2	2	2	2
	* 13 11 1 260 447		Dichtung	2	2			2	2						2	2

4/75 **13** / **7a**

Bemerkungen
Remarks
Observations
Opmerkingen
Anmärkningar
Osservazione
Observaciones

* 13 11 1 253 089 →Fg
* 13 11 1 253 090 →Fg
* 13 11 1 253 091 →Fg
* 13 11 1 253 092 →Fg
* 13 11 1 253 093 →Fg
* 13 11 1 253 094 →Fg
* 13 11 1 257 054 Fg→
* 13 11 1 257 055 Fg→
* 13 11 1 257 056 Fg→
* 13 11 1 257 057 Fg→

2800 CS 2 206 284
2800 CS/USA 2 270 611
2800 CSA/USA 2 280 627

* 13 11 1 260 494 →Fg
* 13 11 1 260 447 Fg→

3.0 CS (USA) Modell 74
3.0 CSA (USA) Modell 74

* 13 11 1 257 057 →Fg
* 13 11 1 259 585 →Fg
* 13 11 1 262 649 Fg→
* 13 11 1 260 447 Fg→

3.0 CS 4 300 416
3.0 CSA 4 320 528
Länderausführung Schweden

Part No. No. de pièce Onderdeel-Nr.	Symbol	Denomination of parts	Dénomination de pièces	Benaming
13 11 1 260 451		Cylinder screw	Vis cylindrique	Cilinderschroef
13 11 1 261 054		Cylinder screw	Vis cylindrique	Cilinderschroef
* 13 11 1 253 089		Articulated part	Pièce articulée	Scharnierstuk
* 13 11 1 257 054		Articulated part	Pièce articulée	Scharnierstuk
* 13 11 1 253 090		Cylinder screw	Vis cylindrique	Cilinderschroef
* 13 11 1 257 055		Grub screw	Cheville tarandée	Draadeind
07 11 9 932 805		Lock ring 2,3	Anneau de sûc 2,3	Borgring 2,3
* 13 11 1 257 057		Plug cap	Chape de surrure	Afsluitkap
* 13 11 1 262 649		Covering cap	Chape de couverture	Afdekkap
13 11 0 639 187		Tension ring 3 mm	Ann.de serrage 3 mm	Spanring 3 mm
* 13 11 1 253 094		Washer	Disque	Ring
* 13 11 1 253 093		Compression spring	Ressort de pression	Drukveer
* 13 11 1 253 092		Washer	Disque	Ring
* 13 11 1 253 091		Connection rod	Tige de connection	Verbindingsstang
* 13 11 1 257 056		Connection rod	Tige de connection	Verbindingsstang
13 11 1 259 585		Gasket	Garniture	Pakking
* 13 11 1 260 494		Gasket	Garniture	Pakking
* 13 11 1 260 447		Gasket	Garniture	Pakking

Reservdels-Nr N° de pezzo N° pieza	Symbol	Reservdels-benämning	Denominazione pezzo	Designación pieza
13 11 1 260 451		Skruv CH	Vite cilindrica	Tornillo cilíndrico
13 11 1 261 054		Skruv CH	Vite cilindrica	Tornillo cilíndrico
* 13 11 1 253 089		Hus	Pezzo d'articulazione	Pieza de articulación
* 13 11 1 257 054		Hus	Pezzo d'articulazione	Pieza de articulación
* 13 11 1 253 090		Skruv CH	Vite cilindrica	Tornillo cilíndrico
* 13 11 1 257 055		Stoppskruv	Spina filettata	Espiga roscada
07 11 9 932 805		Låsring 2,3	Anello d.sicurezza 2,3	Anillo d.segurid.2,3
* 13 11 1 257 057		Skydd	Cuffia di chiusura	Caperuza de cierre
* 13 11 1 262 649		Kåpa	Cuffia di chiusura	Caperuza de cierre
13 11 0 639 187		Expansionsring 3 mm	Anell.di serragg.3 mm	Anillo tensor 3 mm
* 13 11 1 253 094		Bricka	Rosetta	Arandela
* 13 11 1 253 093		Tryckfjäder	Molla di compressione	Muelle de presión
* 13 11 1 253 092		Bricka	Rosetta	Arandela
* 13 11 1 253 091		Förbindelsestag	Asta di collegamento	Varilla de unión
* 13 11 1 257 056		Förbindelsestag	Asta di collegamento	Varilla de unión
13 11 1 259 585		Packning	Guarnizione	Junta
* 13 11 1 260 494		Packning	Guarnizione	Junta
* 13 11 1 260 447		Packning	Guarnizione	Junta

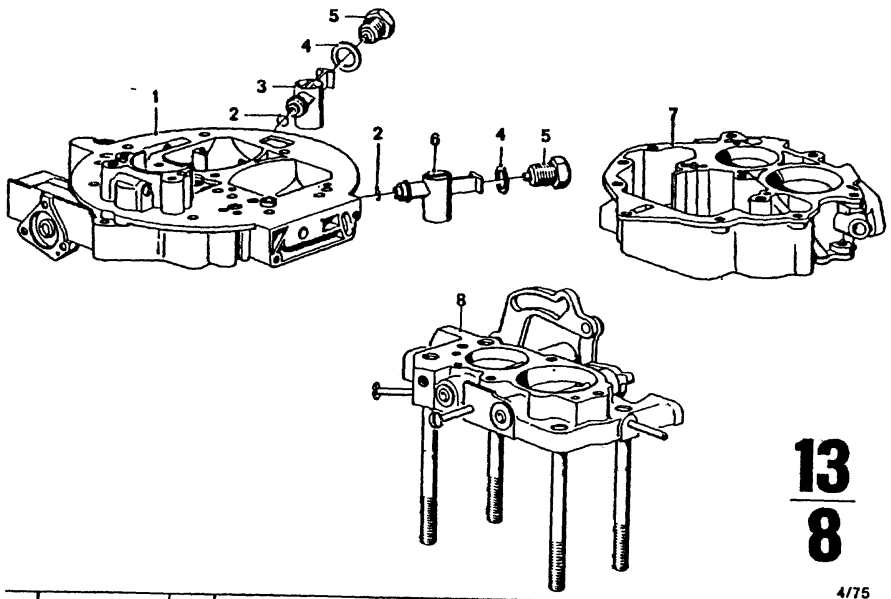

13
8

4/75

Bild-Nr.	Teil-Nr.	Symbol	Teil-Benennung	Stück/E 2.5 CS	2.5 CSA	2800 CS	2800 CSA	3.0 CS	3.0 CSA	3.0 CSi	3.0 CS-L	3.0 CSi-L	USA 2800 CS	2800 CSA	3.0 CS	3.0 CSA
1	13 11 1 260 432		Platineblock	2	2											
	* 13 11 1 255 587		Platineblock					2			2					
	* 13 11 1 254 720		Platineblock						2							
	* 13 11 1 262 648		Platineblock					2	2							
2	* 13 11 1 255 585		O-Ring	4	4			4	4							
3	* 13 11 1 260 433		Vorzerstäuber	2	2			2	2		4		4	4		
4	* 13 11 1 250 721		Dichtring	4	4			4	4							
5	* 13 11 1 253 065		Druckschraube	4	4			4	4		4		4	4		
6	* 13 11 1 253 064		Vorzerstäuber	2	2			4	4		4		4	4		
7	13 11 1 260 428		Schwimmergehäuse	2	2						4		4	4		
	* 13 11 1 255 996		Schwimmergehäuse					2			2					
	* 13 11 1 256 000		Schwimmergehäuse						2							
	* 13 11 1 260 456		Schwimmergehäuse					2	2							
8	13 11 1 260 395		Drosselklappenteil	2	2											
	* 13 11 1 257 842		Drosselklappenteil					2			2					
	* 13 11 1 257 848		Drosselklappenteil						2							
	* 13 11 1 262 647		Drosselklappenteil					2	2							

4/76 | 13 / 8

Bemerkungen
Remarks
Observations
Opmerkingen
Anmärkningar
Osservazione
Observaciones

** Fg→

3.0 CS 2 211 607
3.0 CSA 2 230 002

* 13 11 1 250 721 →Fg
* 13 11 1 253 064 →Fg
* 13 11 1 253 065 →Fg
* 13 11 1 255 585 →Fg

2800 CS/USA 2 270 272
2800 CSA/USA 2 280 296

* 13 11 1 255 587 →Fg
* 13 11 1 254 720 →Fg
* 13 11 1 253 064 →Fg
4 Stck
* 13 11 1 255 996 →Fg
* 13 11 1 256 000 →Fg
* 13 11 1 257 842 →Fg
* 13 11 1 257 848 →Fg
* 13 11 1 253 064 Fg→
2 Stck
* 13 11 1 260 433 Fg→
2 Stck
* 13 11 1 260 456 Fg→
* 13 11 1 262 647 Fg→
* 13 11 1 262 648 Fg→

3.0 CS 4 300 416
3.0 CSA 4 320 528
Länderausführung Schweden

Part No. / No. de pièce / Onderdeel-Nr.	Symbol	Denomination of parts	Dénomination de pièces	Benaming
13 11 1 260 432		Platine support	Support Platine	Platina steun
* 13 11 1 255 587		Platine support	Support Platine	Platina steun
* 13 11 1 254 720		Platine support	Support Platine	Platina steun
* 13 11 1 262 648		Platine support	Support Platine	Platina steun
* 13 11 1 255 585		O-ring	Anneau en forme "O"	O-ring
* 13 11 1 260 433		Pre-sprayer	Pre-pulverisateur	Voorverstuiver
* 13 11 1 250 721		Seal ring	Anneau de garniture	Keerring
* 13 11 1 253 065		Thrust screw	Vis de pression	Drukschoef
* 13 11 1 253 064		Pre-sprayer	Pre-pulverisateur	Voorverstuiver
13 11 1 260 428		Float housing	Carter du flotteur	Vlotterhuis
* 13 11 1 255 996		Float housing	Carter du flotteur	Vlotterhuis
* 13 11 1 256 000		Float housing	Carter du flotteur	Vlotterhuis
* 13 11 1 260 456		Float housing	Carter du flotteur	Vlotterhuis
13 11 1 260 395		Throttle valve part	Pièce d. soup. à papill.	Smoorklepzitting
* 13 11 1 257 842		Throttle valve part	Pièce d.soup.à papill.	Smoorklepzitting
* 13 11 1 257 848		Throttle valve part	Pièce d.soup.à papill.	Smoorklepzitting
* 13 11 1 262 647		Throttle valve part	Pièce d.soup.à papill.	Smoorklepzitting

Reservdels-Nr. / N° de pezzo / N° pieza	Symbol	Reservdels-benämning	Denominazione pezzo	Designación pieza
13 11 1 260 432		Mellandel	Blocco platino	Platina intermedia
* 13 11 1 255 587		Mellandel	Blocco platino	Pletina intermedia
* 13 11 1 254 720		Mellandel	Blocco platino	Pletina intermedia
* 13 11 1 262 648		Mellandel	Blocco platino	Pletina intermedia
* 13 11 1 255 585		O-ring	Anello-O	Anillo O
* 13 11 1 260 433		Forspidare	Prepolverizzatore	Pulverizador previo
* 13 11 1 250 721		Packning	Anello di tenuta	Anillo obturador
* 13 11 1 253 065		Tryckskruv	Vite di compressione	Tornillo de presión
* 13 11 1 253 064		Forspidare	Prepolverizzatore	Pulverizador previo
13 11 1 260 428		Flottörhus	Vaschett. del gallegg.	Cuba del flotador
* 13 11 1 255 996		Flottörhus	Vaschett.del gallegg.	Cuba del flotador
* 13 11 1 256 000		Flottörhus	Vaschett.del gallegg.	Cuba del flotador
* 13 11 1 260 456		Flottörhus	Vaschett.del gallegg.	Cuba del flotador
13 11 1 260 395		Spjällhusdel	Corpo farfalla di stroz.	Cuerpo mariposa estr.
* 13 11 1 257 842		Spjällhusdel	Corpo farfalla di stroz.	Cuerpo mariposa estr.
* 13 11 1 257 848		Spjällhusdel	Corpo farfalla di stroz.	Cuerpo mariposa estr.
* 13 11 1 262 647		Spjällhusdel	Corpo farfalla di stroz.	Cuerpo mariposa estr.

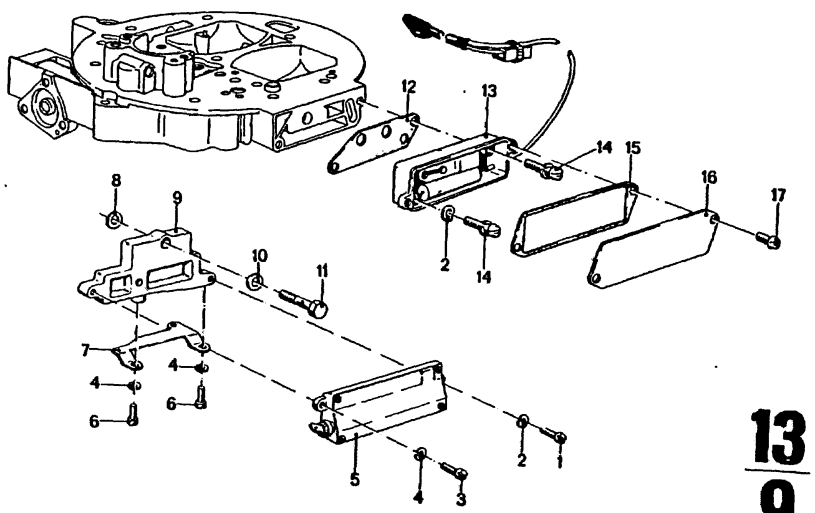

13
9

4/75

Bild-Nr.	Teil-Nr	Symbol	Teil-Benennung	Stück/E 2.5 CS	2.5 CSA	2800 CS	2800 CSA	3.0 CS	3.0 CSA	3.0 CSi	3.0 CS-L	3.0 CSi-L	USA 2800 CS	2800 CSA	3.0 CS	3.0 CSA
1	13 11 0 539 263		Zyl. Schraube			2		2					2	2	2	2
2	13 11 1 253 079		Federscheibe	2	2	2	2	2	2				2	2	2	2
3	13 11 1 261 054		Zyl. Schraube			2	2	2	2				2	2	2	2
4	07 11 9 933 035		Federring B 4			6		6					6	6	6	6
5	* 13 11 1 253 920		Thermo Startventil			2							2	2		2
6	* 13 11 1 257 795		Thermo-Startventil												2	
	~~13 11 1 253 082~~		Zyl. Schraube			4		2					4	4	4	4
	13 11 1 261 053		Zyl. Schraube			4		4					4	4	4	4
7	* 13 11 1 253 081		Lasche			2		2					2	2	2	2
8	13 11 0 639 277		Dichtring			2		2					2	2	2	2
9	* 13 11 1 253 076		Halter			2		2					2	2	2	2
10	13 11 1 253 435		Dichtring			2		2					2	2	2	2
11	* 13 11 1 253 077		Hohlschraube			2		2					2	2	2	2
12	* 13 11 1 260 434		Dichtung			2		2					2	2	2	2
13	* 13 11 1 260 435		Thermo-Startventil	2	2		2	2	2				2	2	2	2
14	* 13 11 1 260 436		Zyl. Schraube	2	2		2	2	2				2	2	2	2
15	* 13 11 1 260 437		Dichtung	4	4		4	4	4				2	2	2	2
16	* 13 11 1 260 438		Abdeckplatte	2	2		2	2	2				4	4	4	4
17	13 11 1 253 923		Zyl. Schraube	2	2		2	2	2				2	2	2	2
				4	4		4	4	4				2	2	2	2
													4	4	4	4

4/75 **13** **9**

Bemerkungen
Remarks
Observations
Opmerkingen
Anmärkningar
Osservazione
Observaciones

* 13 11 1 253 081 →Fg
* 13 11 1 253 076 →Fg
* 13 11 1 253 920 →Fg
* 13 11 1 257 795 →Fg
* 13 11 1 253 077 →Fg
* 13 11 1 260 435 Fg→
* 13 11 1 260 436 Fg→
* 13 11 1 260 437 Fg→
* 13 11 1 260 438 Fg→
* 13 11 1 260 434 Fg→

3.0 CS 4 300 416
3.0 CSA 4 320 528
Länderausführung Schweden
3.0 CS (USA) Modell 74
3.0 CSA (USA) Modell 74

Part No. No. de pièce Onderdeel-Nr.	Symbol	Denomination of parts	Dénomination de pièces	Benaming
13 11 0 539 263		Cylinder screw	Vis cylindrique	Cilinderschroef
13 11 1 253 079		Spring washer	Anneau élastique	Veerring
13 11 1 261 054		Cylinder screw	Vis cylindrique	Cilinderschroef
07 11 9 933 035		Spring ring B 4	Anneau élastique B 4	Veerring B 4
* 13 11 1 253 920		Thermo starter valve	Soupape de demarreur	Thermo-startventiel
* 13 11 1 257 795		Thermo starter valve	Soupape de demarreur	Thermo-startventiel
~~13 11 1 253 082~~		Cylinder screw	Vis cylindrique	Cilinderschroef
13 11 1 261 053		Cylinder screw	Vis cylindrique	Cilinderschroef
* 13 11 1 253 081		Shackle	Jumelle	Strip
13 11 0 639 277		Seal ring	Anneau de garniture	Keerring
* 13 11 1 253 076		Support	Support	Steun
13 11 1 253 435		Seal ring	Anneau de garniture	Keerring
* 13 11 1 253 077		Hollow screw	Vis creuse	Banjobout
* 13 11 1 260 434		Gasket	Garniture	Pakking
* 13 11 1 260 435		Thermo starter valve	Soupape de demarreur	Thermo-startventil
* 13 11 1 260 436		Cylinder screw	Vis cylindrique	Cilinderschroef
* 13 11 1 260 437		Gasket	Joint détaché	Pakking
* 13 11 1 260 438		Cover disc	Disque de recouvrem.	Afdekring
13 11 1 253 923		Cylinder screw	Vis cylindrique	Cilinderschroef

Reservdels-Nr N° de pezzo N° pieza	Symbol	Reservdels-benämning	Denominazione pezzo	Designación pieza
13 11 0 539 263		Skruv CH	Vite cilindrica	Tornillo cilíndrico
13 11 1 253 079		Fjäderbricka	Rosetta elastica	Arandela elástica
13 11 1 261 054		Skruv CH	Vite cilindrica	Tornillo cilíndrico
07 11 9 933 035		Fjäderring B 4	Anello elastico B 4	Anillo elástico B 4
* 13 11 1 253 920		Thermo-startventil	Valvol.d'avviam.term.	Válvul.térm.d.arran.
* 13 11 1 257 795		Thermo-startventil	Valvol.d'avviam.term.	Válvul.térm.d.arran
~~13 11 1 253 082~~		Skruv CH	Vite cilindrica	Tornillo cilíndrico
13 11 1 261 053		Skruv CH	Vite cilindrica	Tornillo cilíndrico
* 13 11 1 253 081		Länk	Coprigiunto	Pieya de unión
13 11 0 639 277		Packning	Anello di tenuta	Anillo obturador
* 13 11 1 253 076		Hållare	Staffa	Soporte
13 11 1 253 435		Packning	Anello di tenuta	Anillo obturador
* 13 11 1 253 077		Anslutningsbult	Vite cava	Tornillo hueco
* 13 11 1 260 434		Packning	Guarnizione	Junta
* 13 11 1 260 435		Thermo-startventil	Valvol.d'avviam.term.	Válvul.térm.d.arran.
* 13 11 1 260 436		Skruv CH	Vite cilindrica	Tornillo cilíndrico
* 13 11 1 260 437		Packning	Guarnizione	Junta
* 13 11 1 260 438		Täckbricka	Rondella di copertura	Arandela cobertera
13 11 1 253 923		Skruv CH	Vite cilindrica	Tornillo cilíndrico

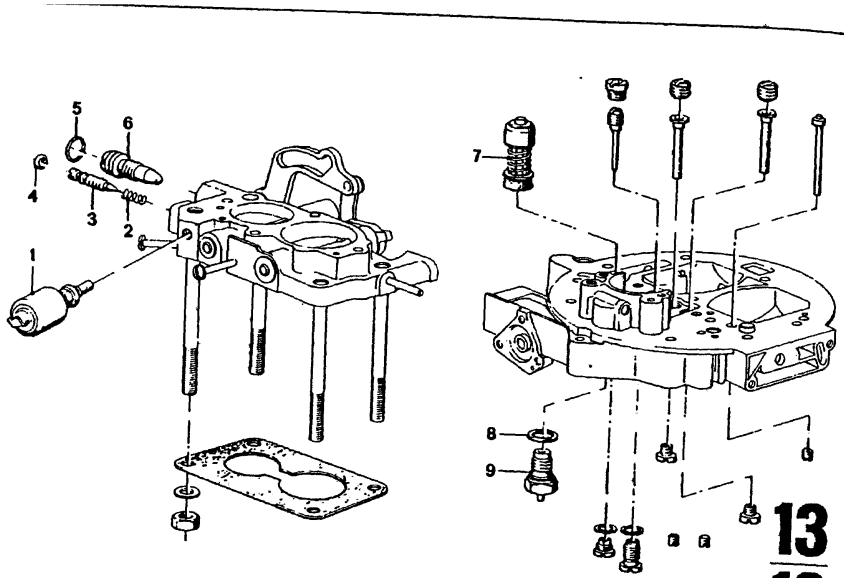

13
10

4/75

Bild-Nr.	Teil-Nr.	Symbol	Teil-Benennung	Stück/E 2.5 CS	2.5 CSA	2800 CS	2800 CSA	3.0 CS	3.0 CSA	3.0 CSi	3.0 CS-L	3.0 CSi-L	USA 2800 CS	2800 CSA	3.0 CS	3.0 CSA
1	* 13 11 1 255 999		Abschaltventil			2	2	2	2		2		2	2	2	2
	* 13 11 1 260 218		Abschaltventil	2	2			2	2							
2	* 13 11 0 539 210		Druckfeder			2	2	2	2		2		2	2	2	2
3	* 13 11 0 539 209		Gemisch-regulierschraube			2	2						2	2		
	* 13 11 1 255 990		Gemisch-regulierschraube					2	2	2	2		2	2		
	* 13 11 1 257 846		Gemisch-regulierschraube												2	2
	* 13 11 1 258 909		Gemisch-regulierschraube	2	2				2	2					2	2
4	* 13 11 1 257 847		O-Ring													
5	* 13 11 1 258 212		O-Ring	2	2				2	2					2	2
6	* 13 11 1 260 399		O-Ring	2	2				2	2					2	2
7	~~13 11 1 253 076~~	U U	Umgemisch-regulierschraube	2	2				2	2					2	2
	~~13 11 1 255 997~~		Pumpenkolben kpl.			2	2									
	13 11 1 262 879		Pumpenkolben kpl.	2	2	2	2	2	2		2		2	2		
8	13 11 0 539 245		Pumpenkolben kpl.	2	2	2	2	2	2		2		2	2	2	2
9	13 11 05 39 161		Dichtring	2	2	2	2	2	2		2		2	2	2	2
			Schwimmernadel-ventil	2	2	2	2	2	2		2		2	2	2	2

4/75 **13** **10**

Bemerkungen
Remarks
Observations
Opmerkingen
Anmärkningar
Osservazione
Observaciones

* 13 11 0 539 209 →Fg
* 13 11 1 255 990 Fg→

2800 CS 2 203 609
2800 CSA 2 221 169
2800 CS/USA 2 270 272
2800 CSA/USA 2 280 296

* 13 11 0 539 210 →Fg
* 13 11 1 255 990 →Fg
* 13 11 1 255 999 →Fg
* 13 11 1 257 846 →Fg
* 13 11 1 257 847 →Fg
* 13 11 1 260 218 Fg→
* 13 11 1 258 909 Fg→
* 13 11 1 258 212 Fg→
* 13 11 1 258 943 Fg→
* 13 11 1 260 399 Fg→

3.0 CS 4 300 416
3.0 CSA 4 320 528
Länderausführung Schweden
3.0 CS (USA) Modell 74
3.0 CSA (USA) Modell 74

Part No. No. de pièce Onderdeel-Nr.	Symbol	Denomination of parts	Dénomination de pièces	Benaming
* 13 11 1 255 999		shut-off valve	soupape d. coupure	uitschakel-ventiel
* 13 11 1 260 218		shut-off valve	soupape d. coupure	uitschakel-ventiel
* 13 11 0 539 210		Thrust spring	Ressort de pression	Drukveer
* 13 11 0 539 209		Mixt. regul. screw	Vis p.règlage de mixture	Mengselregelschro
* 13 11 1 255 990		Mixt. regul. screw	Vis p.règlage de mixture	Mengselregelschro
* 13 11 1 257 846		Mixt. regul. screw	Vis p.règlage de mixture	Mengselregelschro
* 13 11 1 258 909		Mixt. regul. screw	Vis p.règlage de mixture	Mengselregelschro
* 13 11 1 257 847		O-ring	Anneau en forme "O"	O-ring
* 13 11 1 258 212		O-ring	Anneau en forme "O"	O-ring
* 13 11 1 258 943		O-ring	Anneau en forme "O"	O-ring
* 13 11 1 260 399		mixture enrichment adjusting screw	mélange-vis de règlage	mengsel-regelings schroef
~~13 11 1 253 076~~	U U	Pump piston kpl.	Piston d.l.pompe kpl.	Pompzuiger kpl.
~~13 11 1 255 997~~		Pump piston kpl.	Piston d.l.pompe kpl.	Pompzuiger kpl.
13 11 1 262 879		Pump piston kpl.	Piston d.pompe kpl.	Pompzuiger kpl.
13 11 0 539 245		Seal ring	Anneau de garniture	Keerring
13 11 05 39 161		Float needle valve	Soup.pointeau d.flott.	Vlottemaaldventie

Reservdels-Nr. N° de pezzo N° pieza	Symbol	Reservdels-benämning	Denominazione pezzo	Designación pieza
* 13 11 1 255 999		Avstängningsventil	valvola d. interruzion	Válvula d. desacop
* 13 11 1 260 218		Avstängningsventil	valvola d. interruzion	Válvula d. desacop
* 13 11 0 539 210		Tryckfjäder	Molla d.compressione	Muelle de presión
* 13 11 0 539 209		Styrning för ställskruv	Boccola di guida vite regolatrice	Casquillo guia pa tornillo regulador
* 13 11 1 255 990		Styrning för ställskruv	Boccola di guida vite regolatrice	Casquillo guia pa tornillo regulador
* 13 11 1 257 846		Styrning för ställskruv	Boccola di guida vite regolatrice	Casquillo guia pa tornillo regulador
* 13 11 1 258 909		Styrning för ställskruv	Boccola di guida vite regolatrice	Casquillo guia pa tornillo regulador
* 13 11 1 257 847		O-ring	Anello-O	Anillo-O
* 13 11 1 258 212		O-ring	Anello-O	Anillo-O
* 13 11 1 258 943		O-ring	Anello-O	Anillo-O
* 13 11 1 260 399		Mängdskruv	vite di regolazione della miscela	Tornillo regulador l. mezcla circulant
~~13 11 1 253 076~~	U U	Pumpkolv kpl.	Stantuff.d.pomp.kpl.	Embol.d.la bomb.l
~~13 11 1 255 997~~		Pumpkolv kpl.	Stantuff.d.pomp.kpl.	Embol.d.la bomb.l
13 11 1 262 879		Pumpkolv kpl.	Stantuff.d.pomp.kpl.	Embol.d.la bomb.l
13 11 0 539 245		Packning	Anello di tenuta	Anillo obturador
13 11 05 39 161		Nalventil	Valvola del galleggiante	Válvula de aguja flotador

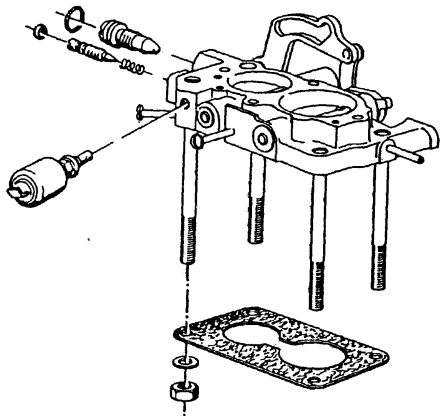

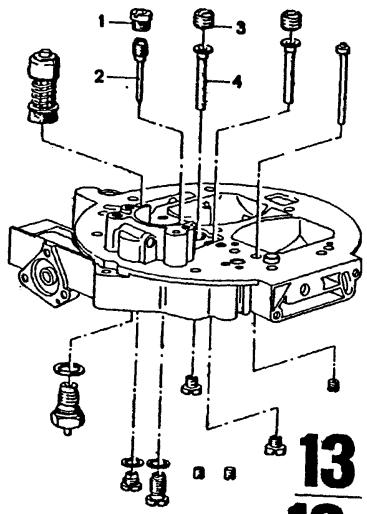

13
10a

4/75

Teil-Nr.	Symbol	Teil-Benennung	Stück/E 2.5 CS	2.5 CSA	2800 CS	2800 CSA	3.0 CS	3.0 CSA	3.0 CSI	3.0 CS-L	3.0 CSI-L	USA 2800 CS	2800 CSA	3.0 CS	3.0 CSA
13 11 1 260 444		Leerlauf-Luftdüse 120	2	2			2	2							
* 13 11 1 260 758		Leerlauf-Luftdüse 125												2	2
* 13 11 1 260 443		Leerlaufdüse 47,5	2	2											
* 13 11 1 256 040		Leerlaufdüse 50			2	2									
* 13 11 1 253 063		Leerlaufdüse 45			2	2									
* 13 11 1 257 401		Leerlaufdüse 47,5					2	2							
* 13 11 1 254 303		Leerlaufdüse 40								2				2	2
* 13 11 1 257 033		Leerlaufdüse 42,5										2	2		
* 13 11 1 261 215		Leerlaufdüse 42,5	2	2			2	2				2	2		
* 13 11 1 253 057		Luftkorrekturdüse 80 Stufe 1	2	2	2	2	2	2		2		2	2	2	2
* 13 11 1 253 058		Luftkorrekturdüse 100 Stufe 1					2	2						2	2
13 11 1 253 060		Mischrohr 4 S Stufe 1	2	2											
* 13 11 1 253 062		Mischrohr 6 S Stufe 1			2	2	2	2		2					
13 11 1 255 589		Mischrohr 6 S Stufe 1										2	2		
* 13 11 1 258 882		Mischrohr 6 S Stufe 1					2	2						2	2
* 13 11 1 257 840		Mischrohr 10 S Stufe 1												2	

4/75 **13** **10a**

Bemerkungen
Remarks
Observations
Opmerkingen
Anmärkningar
Osservazione
Observaciones

* 13 11 1 253 063 →Fg
* 13 11 1 256 040 Fg→

2800 CS 2 203 609
2800 CSA 2 221 169

* 13 11 1 254 303 →Fg
* 13 11 1 257 033 Fg→

2800 CS/USA 2 270 611
2800 CSA/USA 2 280 527

* 13 11 1 258 882 →Fg
* 13 11 1 257 840 Fg→

3.0 CSA/USA 2 250 246

* 13 11 1 253 057 →Fg
* 13 11 1 253 058 Fg→

3.0 CSA/USA 2 250 246

* 13 11 1 257 401 →Fg
* 13 11 1 261 215 Fg→
* 13 11 1 260 758 Fg→

3.0 CS (USA) Modell 74
3.0 CSA(USA) Modell 74

* 13 11 1 253 057 →Fg
* 13 11 1 253 058 Fg→

3.0 CS (USA) Modell 74

* 13 11 1 257 840 →Fg
* 13 11 1 258 882 Fg→

3.0 CSA(USA) Modell 74

* 13 11 1 260 443 →Fg
* 13 11 1 257 401 →Fg
* 13 11 1 253 057 →Fg
* 13 11 1 253 062 →Fg
* 13 11 1 260 444 Fg→
* 13 11 1 261 215 Fg→
* 13 11 1 253 058 Fg→
* 13 11 1 258 882 Fg→

2.5 CS 4 305 358
2.5 CSA 4 315 152
3.0 CS 4 300 416
3.0 CSA 4 320 528
Länderausführung Schweden

Part No. No. de pièce Onderdeel-Nr.	Symbol	Denomination of parts	Dénomination de pièces	Benaming
13 11 1 260 444		Idling air nozzle 120	marche á vide-diffuseur d'air 120	nullast-luchtspuipijpje 120
* 13 11 1 260 758		Idling air nozzle 125	marche à vide-diffuseur d'air 125	nullast-luchtspuipijpje 125
* 13 11 1 260 443		Idling air jet 47,5	Gicleur d. ralenti 47,5	Station. sproeier
* 13 11 1 256 040		Idling air jet 50	Gicleur de ralenti 50	Station.sproeier
* 13 11 1 253 063		Idling air jet 45	Gicleur de ralenti 45	Station.sproeier
* 13 11 1 257 401		Idling air jet 47,5	Gicleur de ralenti 47,5	Station.sproeier
* 13 11 1 254 303		Idling air jet 40	Gicleur de ralenti 40	Station.sproeier
* 13 11 1 257 033		Idling air jet 42,5	Gicleur de ralenti 42,5	Station.sproeier
* 13 11 1 261 215		Idling air jet 42,5	Gicleur de ralenti 42,5	Station.sproeier
* 13 11 1 253 057		Air correction jet 80 step 1	Buse d.corr.d'air 80 Marche 1	Venturisproeier graad 1
* 13 11 1 253 058		Air correction jet 100 step 1	Buse d.corr.d'air 100 marche 1	Venturisproeier graad 1
13 11 1 253 060		Mixture tube 4 S step 1	Tuyau de mélange 4 S marche 1	Standpijpsproeie graad 1
* 13 11 1 253 062		Mixture tube 6 S step 1	Tuyau de mélange 6 S marche 1	Standpijpsproeie graad 1
13 11 1 255 589		Mixture tube 6 S step 1	Tuyau de mélange 6 S marche 1	Standpijpsproeie graad 1
* 13 11 1 258 882		Mixture tube 6 S step 1	Tuyau de mélange 6 S marche 1	Standpijpsproeie graad 1
* 13 11 1 257 840		Mixture tube 10 S step 1	Tuyau de mélange 10 S marche 1	Standpijpsproeie graad 1

Reservdels-Nr N° de pezzo N° pieza	Symbol	Reservdels-benämning	Denominazione pezzo	Designació pieza
13 11 1 260 444		Tomgangs-Luftmunstyke 120	getto d'aria del minimo 120	Tobera d. aire p. cha en ralenti 12
* 13 11 1 260 758		Tomgangs-Luftmunstyke 125	getto d'aria del minimo 125	Tobera de aire pa marcha en ralenti
* 13 11 1 260 443		Tomgangsmunt. 47,5	Spruzz. d. minimo 47,5	Calibre d. ralent.
* 13 11 1 256 040		Tomgångsmunst.50	Spruzz.d.minimo 50	Calibre d.ralent.
* 13 11 1 253 063		Tomgångsmunst.50	Spruzz.d.minimo 50	Calibre d.ralent.
* 13 11 1 257 401		Tomgångsmunst.47,5	Spruzz.d.minimo 47,5	Calibre d.ralent.
* 13 11 1 254 303		Tomgångsmunst. 40	Spruzz.d.minimo 40	Calibre d.ralent.
* 13 11 1 257 033		Tomgångsmunst.42,5	Spruzz.d.minimo 42,5	Calibre d.ralent.
* 13 11 1 261 215		Tomgångsmunst.42,5	Spruzz.d.minimo 42,5	Calibre d.ralent.
* 13 11 1 253 057		Emulsionmunst. 80 (grad 1)	Spruzzat.compens. aria 80 (corpo 1)	Calibre sopladoi aire 80 (etapa 1
* 13 11 1 253 058		Emulsionmunst. 100 (grad 1)	Spruzzat.compens. aria 100 (corpo 1)	Calibre sopladoi aire 100 (etapa
13 11 1 253 060		Blandningsrör 4 S grad 1	Tuboemulsionat. 4 S corpo 1	Tubo d. emulsión etapa 1
* 13 11 1 253 062		Blandningsrör 6 S (grad 1)	Tubo emulsionatore 6 S (corpo 1)	Tubo de emulsió 6 S (etapa 1)
13 11 1 255 589		Blandningsrör 6 S (grad 1)	Tubo emulsionatore 6 S (corpo 1)	Tubo de emulsió 6 S (etapa 1)
* 13 11 1 258 882		Blandningsrör 6 S (grad 1)	Tuboemulsinatore 6 S (corpo 1)	Tubo de emulsió 6 S (etapa 1)
* 13 11 1 257 840		Blandningsrör 10 S (grad 1)	Tubo emulsionatore 10 S (corpo 1)	Tubo de emulsió 10 S (etapa 1)

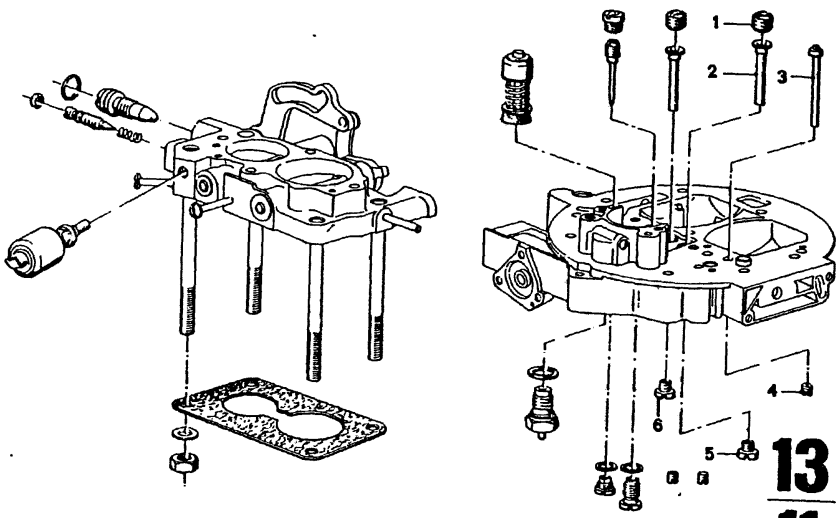

4/75

Teil-Nr.	Symbol	Teil-Benennung	Stück/E 2.5 CS	2.5 CSA	2800 CS	2800 CSA	3.0 CS	3.0 CSA	3.0 CSi	3.0 CS-L	3.0 CSi-L	USA 2800 CS	2800 CSA	3.0 CS	3.0 CSA
* 13 11 1 253 059		Luftkorrekturdüse 120 Stufe 2	2	2			2	2		2				2	2
* 13 11 1 253 058		Luftkorrekturdüse 100 Stufe 2			2	2	2	2				2	2		2
13 11 1 260 394		Mischrohr 11 N Stufe 2	2	2											
13 11 1 253 061		Mischrohr 4 N Stufe 2			2	2	2	2		2		2	2	2	2
* 13 11 1 260 445		Startertauchrohr	2	2			2	2							
* 13 11 1 260 599		Starterluftdüse 80	2	2			2	2						2	2
* 13 11 0 639 129		Hauptdüse 140 Stufe 2	2	2	2	2								2	2
* 13 11 0 639 119		Hauptdüse 135 Stufe 2			2	2						2	2		
13 11 1 257 400		Hauptdüse 145 Stufe 2					2	2		2		2	2		
* 13 11 1 253 056		Hauptdüse 115 Stufe 1	2	2	2	2								2	2
* 13 11 1 253 055		Hauptdüse 117,5 Stufe 1			2	2	2	2		2		2	2		

4/75 **13** **11**

Bemerkungen
Remarks
Observations
Opmerkingen
Anmärkningar
Osservazione
Observaciones

* 13 11 1 253 058 →Fg
* 13 11 1 253 059 Fg→

3.0 CSA (USA) Modell 74

* 13 11 1 260 445 Fg→
* 13 11 1 260 599 Fg→

3.0 CS (USA) Modell 74
3.0 CSA (USA) Modell 74

* 13 11 0 639 119 →Fg
* 13 11 0 639 129 Fg→

2800 CS	2 203 609
2800 CSA	2 221 169
2800 CS/USA	2 270 272
2800 CSA/USA	2 280 296

* 13 11 1 253 056 →Fg
* 13 11 1 253 055 Fg→

2800 CS	2 203 609
2800 CSA	2 221 169

* 13 11 1 253 059 →Fg
* 13 11 1 253 058 Fg→
* 13 11 1 260 445 Fg→
* 13 11 1 260 599 Fg→

3.0 CS	4 300 416
3.0 CSA	4 320 528

Länderausführung Schweden

Part No. No. de pièce Onderdeel-Nr.	Symbol	Denomination of parts	Dénomination de pièces	Benaming
* 13 11 1 253 059		Air correction jet 120 (step 2)	Buse d.correct.d'air 120 (marche 2)	Venturisproeier 12 (graad 2)
* 13 11 1 253 058		Air correction jet 100 (step 2)	Buse d.correct.d'air (marche 2)	Venturisproeier 10 (graad 2)
13 11 1 260 394		Mixture tube 11 N (step 2)	Tuyau de mélange 11 N (marche 2)	Standpijpsproeier 11 N (graad 2)
13 11 1 253 061		Mixture tube 4 N (step 2)	Tuyau de mélange 4 N (marche 2)	Standpijpsproeier (graad 2)
* 13 11 1 260 445		spray nozzle tube	tube plongeur d start.	starter-dompelbuis
* 13 11 1 260 599		starting air nozzle 80	diffus.d'air d.start 80	starter-luchtspuitp
* 13 11 0 639 129		Main jet 140 (step 2)	Gicleur principal 140 (marche 2)	Hoofdsproeier 140 (graad 2)
* 13 11 0 639 119		Main jet 135 (step 2)	Gicleur principal 135 (marche 2)	Hoofdsproeier 135 (graad 2)
13 11 1 257 400		Main jet 145 (step 2)	Gicleur principal 145 (marche 2)	Hoofdsproeier 145 (graad 2)
* 13 11 1 253 056		Main jet 115 (step 1)	Gicleur principal 115 (marche 1)	Hoofdsproeier 115 (graad 1)
* 13 11 1 253 055		Main jet 117,5 (step 1)	Gicleur principal 117,5 (marche 1)	Hoofdsproeier 117 (graad 1)

Reservdels-Nr N° de pezzo N° pieza	Symbol	Reservdels-benämning	Denominazione pezzo	Designación pieza
* 13 11 1 253 059		Emulsionsmunst. 120 (grad 2)	Spruzzat.compens. aria 120 (corpo 2)	Calibre soplador d aire 120 (etapa 2)
* 13 11 1 253 058		Emulsionmunst. 100 (grad 2)	Spruzzat.compens. aria 100 (corpo 2)	Calibre soplador d aire 100 (etapa 2)
13 11 1 260 394		Blandningsrör 11 N (grad 2)	Tubo emulsionatore 11 N (corpo 2)	Tubo de emulsión 11 N (etapa 2)
13 11 1 253 061		Blandningsrör 4 N (grad 2)	Tubo emulsionatore 4 N (corpo 2)	Tubo de emulsión 4 N (etapa 2)
* 13 11 1 260 445		Chokeblandningsrör	tubo somers.d.aviam	Tubo d.inmers.d.ar
* 13 11 1 260 599		Choke luftmunstyc.80	diff.d'aria d'avv.80	Tob.d. aire p.el ar
* 13 11 0 639 129		Huvudmunstycke 140 (grad 2)	Spruzzatore principale 140 (corpo 2)	Calibre principal 140 (etapa 2)
* 13 11 0 639 119		Huvudmunstycke 135 (grad 2)	Spruzzatore principale 135 (corpo 2)	Calibre principal 135 (etapa 2)
13 11 1 257 400		Huvudmunstycke 145 (grad 2)	Spruzzatore principale 145 (corpo 2)	Calibre principal 145 (etapa 2)
* 13 11 1 253 056		Huvudmunstycke 115 (grad 1)	Spruzzatore principale 115 (corpo 1)	Calibre principal 115 (etapa 1)
* 13 11 1 253 055		Huvudmunstycke 117,5 (grad 1)	Spruzzatore principale 117,5 (corpo 1)	Calibre principal 117,5 (etapa 1)

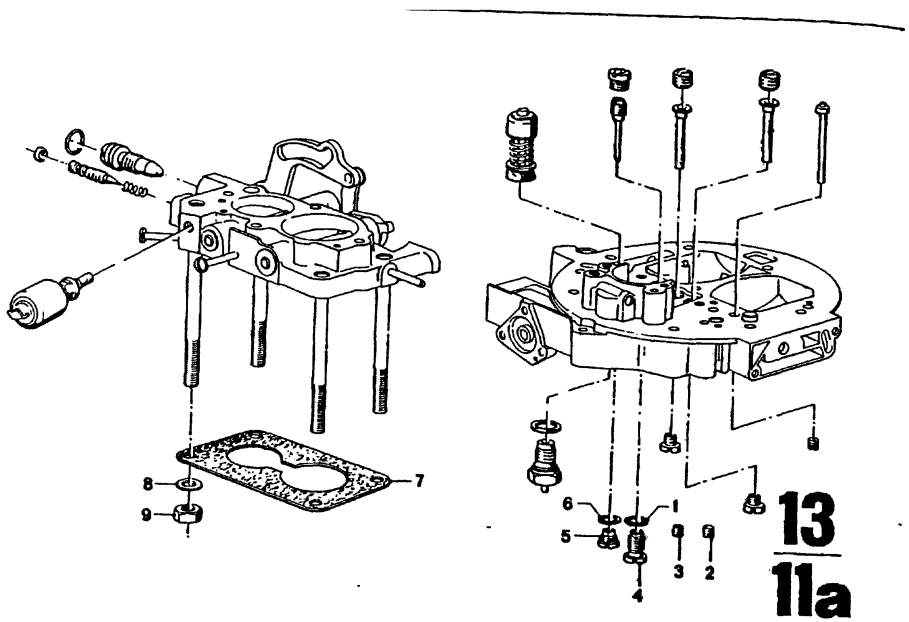

13
11a

4/75

Teil-Nr.	Symbol	Teil-Benennung	Stück/E										USA			
			2.5 CS	2.5 CSA	2800 CS	2800 CSA	3.0 CS	3.0 CSA	3.0 CSI		3.0 CS-L	3.0 CSI-L	2800 CS	2800 CSA	3.0 CS	3.0 CSA
13 11 1 253 922		Dichtring	2	2	2	2	2	2			2		2	2	2	2
* 13 11 1 260 597		Zusatzgemisch-Düse 40	2	2												
* 13 11 1 260 598		Zusatzgemisch-Düse 45	2	2			2	2								
* 13 11 1 261 216		Zusatzgemisch-Düse 50													2	2
* 13 11 1 253 744		Madenschraube			2		2									
* 13 11 1 253 002		Übergangsdüse									2					
* 13 11 1 260 598		Starter-Kraftstoffdüse 45	2	2		2		2	2				2	2	2	2
13 11 1 253 068		Pumpendruckventil													2	2
13 11 1 253 066		Pumpensaugventil	2	2	2	2	2	2			2					
13 11 1 253 921		Dichtring	2	2	2	2	2	2			2		2	2	2	2
13 11 1 259 413		Dichtung	2	2	2	2	2	2			2		2	2	2	2
07 11 9 932 095		Federscheibe B 8	2	2	2	2	2	2			2		2	2	2	2
07 11 9 922 087		Mutter M 8	8	8	8	8	8	8			8		8	8	8	8

4/75 **13 / 11a**

Bemerkungen
Remarks
Observations
Opmerkingen
Anmärkningar
Osservazione
Observaciones

* 13 11 1 253 002 →Fg
* 13 11 1 260 598 Fg→
* 13 11 1 261 216 Fg→

3.0 CS (USA) Modell 74
3.0 CSA (USA) Modell 74

* 13 11 1 260 597 →Fg
* 13 11 1 253 744 →Fg
* 13 11 1 253 002 →Fg
* 13 11 1 260 598 Fg→

2.5 CS 4 305 358
2.5 CSA 4 315 152
3.0 CS 4 300 416
3.0 CSA 4 320 528
Länderausführung Schweden

Part No. No. de pièce Onderdeel-Nr	Symbol	Denomination of parts	Dénomination de pièces	Benaming
13 11 1 253 922		Seal-ring	Anneau de garniture	Keerring
* 13 11 1 260 597		enrichment nozzle 40	mélange auxiliaire-buse 40	spuitpijpje v. addi rioneel mendsel 4
* 13 11 1 260 598		enrichment nozzle 45	mélange auxiliaire-buse 45	spuitpijpje v.addi sioneel mendsel 4
* 13 11 1 261 216		enrichment nozzle50	mélange auxiliaire-buse 50	spuitpijpje v. add tioneel mendsel 5
* 13 11 1 253 744		Set-off screw	Vis	Schroef
* 13 11 1 253 002		Transition jet	Gicleur de jonction	Overgangsspuitpijpje
* 13 11 1 260 598		Choke-Bränslemunstycke 45	getto d. carburante p. l'avviamento 45	Inyector d.carburante p. el arrancador 45
13 11 1 253 068		Pump thrust valve	Soupape de pression	Pompdrukventiel
13 11 1 253 066		Pump suction valve	Soupape d'admission	Pompzuigventiel
13 11 1 253 921		Seal-ring	Anneau de garniture	Keerring
13 11 1 259 413		Gasket	Garniture	Pakking
07 11 9 932 095		Spring washer B 8	Disque élastique B 8	Veerring B 8
07 11 9 922 087		Hex nut M 8	Ecrou à six pans M 8	Zeskantmoer M 8

Reservdels-Nr N° de pezzo N° pieza	Symbol	Reservdels-benämning	Denominazione pezzo	Designación pieza
13 11 1 253 922		Packning	Anello di tenuta	Anillo obturador
* 13 11 1 260 597		Tillsatsblandnings-Munstycke 40	getto supplementare di miscela 40	Inyector de mezc adicional 40
* 13 11 1 260 598		Tillsatsblandnings-Munstycke 45	getto supplementare di miscela 45	Inyector de mezc adicional 45
* 13 11 1 261 216		Tillsatsblandnings-Munstycke 50	getto supplementare di miscela 50	Inyector de mezc adicional 50
* 13 11 1 253 744		Skruv	Vite senza testa	Tornillo prisione
* 13 11 1 253 002		Övergangsmunstycke	Spruzzatore di transiz.	Calibre de transic
* 13 11 1 260 598		starter fuel nozzle45	starter-gicleur45	starter-spuitpijp motorbrandstof 45
13 11 1 253 068		Pumptryckventil	Valvola prement.pomp.	Válvul.d.imp.bon
13 11 1 253 066		Pumpsugventil	Valvol.aspirant.pomp.	Válvul.d.admis.b
13 11 1 253 921		Packning	Anello di tenuta	Anillo obturador
13 11 1 259 413		Packning	Guarnizione	Junta
07 11 9 932 095		Fjäderbricka B 8	Rosetta elastica B 8	Arandela élastic
07 11 9 922 087		Mutter M 8	Dado esagonale M 8	Tuerca hexagona

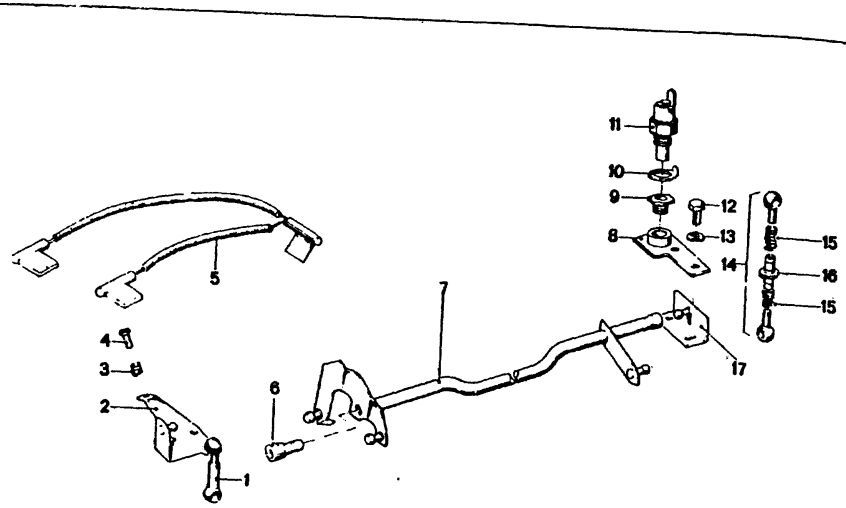

13
12

4/75

Bild-Nr.	Teil-Nr.	Symbol	Teil-Benennung	Stück/E 2.5 CS	2.5 CSA	2800 CS	2800 CSA	3.0 CS	3.0 CSA	3.0 CSI	3.0 CSI-L	3.0 CSI-L	USA 2800 CS	2800 CSA	3.0 CS	3.0 CSA
1	13 21 1 257 406		Druckstange	1	1	1	1	1	1		1		1	1	1	1
2	13 21 1 251 365	⚠	Lagerbock	1	1	1	1	1	1		1		1	1	1	1
3	13 21 1 251 368		Druckfeder	1	1	1	1	1	1		1		1	1	1	1
4	13 21 1 251 367		Einstellschraube	1	1	1	1	1	1		1		1	1	1	1
5	61 12 1 354 067		Elektrische Leitung zum Leerlauf-Abschaltventil			2										
	61 12 1 353 185		Elektrische Leitung zum Leerlauf-Abschaltventil					1	1	1	1		1	1	1	1
6	13 21 1 250 903		Kugelpfanne													
7	13 21 1 251 003	⚠	Drehwelle kpl.	2	2	2	2	2	2		2		2	2	2	2
	13 21 1 260 375		Drehwelle kpl.	1	1	1	1	1	1		1		2	2	2	2
	13 21 1 260 377		Drehwelle kpl.													
8	* 13 21 1 259 883		Halter für Temperaturschalter					1	1		1		1	1	1	1
9	* 61 31 1 357 770		Isolierbüchse												1	1
10	* 61 31 1 357 827		Kontaktplatte					1	1							
11	* 61 31 1 355 228		Temperaturschalter (17°)					1	1						1	1
12	* 07 11 9 913 442		Schraube M 6 x 12	4	4	4	4	4	4		4		4	4	4	4
	* 07 11 9 913 466		Schraube M 6 x 16					2	2							
13	07 11 9 932 072		Federscheibe B 6	4	4	4	4	4	4		4		4	4	2	2
14	13 21 1 250 819		Druckstange, verstellbar	1	1	1	1	1	1		1		4	4	4	4
15	13 21 1 250 821		Druckfeder										1	1	1	1
16	13 21 1 250 820		Einstellmutter	2	2	2	2	2	2		2		2	2	2	2
17	13 21 1 254 285	⚠	Lagerbock	1	1	1	1	1	1		1		1	1	1	1

4/75 **13** / **12** Bemerkungen Remarks Observations Opmerkingen Anmärkningar Osservazione Observaciones

* 13 21 1 259 883 Fg→
* 61 31 1 357 770 Fg→
* 61 31 1 357 827 Fg→
* 61 31 1 355 228 Fg→
* 07 11 9 913 442 Fg→
2 Stück
* 07 11 9 913 465 Fg→
2 Stück

3.0 CS Modell 73
3.0 CSA Modell 73
3.0 CS (USA) Modell 74
3.0 CSA(USA) Modell 74

Part No. No. de pièce Onderdeel-Nr	Symbol	Denomination of parts	Dénomination de pièces	Benaming
13 21 1 257 406		Thrust rod	Tige de pression	Drukstang
13 21 1 251 365	⚠	Bearing bracket	Support de palier	Steunplaat
13 21 1 251 368		Thrust spring	Ressort de pression	Drukveer
13 21 1 251 367		Adjusting screw	Vis de règlage	Instelschroef
61 12 1 354 067		Electrical line to open circuit disconnecting valve	Electr. ligne dans soupape d'arrêt de ralenti	Electr. leiding n benzinetoevoero brekingsklep
61 12 1 353 185		Electrical line to open circuit disconnecting valve	Electr. ligne dans soupape d'arrête de ralenti	Elektr. leiding n benzinetoevoero brekingsklep
13 21 1 250 903		Ball cup	Coussinet sphèr.	Kogelpan
13 21 1 251 003	⚠	Torsion shaft kpl.	Essieu de torsion kpl.	Torsieas kpl.
13 21 1 260 375		Torsion shaft kpl.	Essieu de torsion kpl.	Torsieas kpl.
13 21 1 260 377		Torsion shaft kpl.	Essieu de torsion kpl.	Torsieas kpl.
* 13 21 1 259 883		Holder for temperature switch	Support pour interrupteur de temper.	Houder voor temperatuursch
* 61 31 1 357 770		Insulating bushing	Douille isolante	Isolatiebus
* 61 31 1 357 827		Contact plate	Plaque de contact	Kontaktplaat
* 61 31 1 355 228		Temperature switch (17°)	Interrupt. de temper. (17°)	Temperatuursch (17°)
* 07 11 9 913 442		Screw M 6 x 12	Vis M 6 x 12	Bout M 6 x 12
* 07 11 9 913 466		Screw M 6 x 16	Vis M 6 x 16	Bout M 6 x 16
07 11 9 932 072		Spring washer B 6	Disque élastique B 6	Veerring B 6
13 21 1 250 819		Thrust rod, adjustable	Tide de pression, adjust.	Druckstang, verstelbaar
13 21 1 250 821		Thrust spring	Ressort de pression	Drukveer
13 21 1 250 820		Adjusting nut	Ecrou de reglage	Instelmoer
13 21 1 254 285	⚠	Bearing bracket	Support de palier	Steunplaat

Reservdels-Nr. N° de pezzo N° pieza	Symbol	Reservdels-benämning	Denominazione pezzo	Designación pieza
13 21 1 257 406		Tryckstång	Asta di compressione	Varilla de presi
13 21 1 251 365	⚠	Lagerbock	Supporto	Soporte
13 21 1 251 368		Tryckfjäder	Molla di compressione	Muelle de presió
13 21 1 251 367		Ställskruv	Vite di regolazione	Tornillo de ajus
61 12 1 354 067		Elektr. ledning på tomgångsavstängningsventil	Cavo eletrico alla valvola di intercettaz. minimo	Cable eléctrico valvula de desco del ralentí
61 12 1 353 185		Elektr. ledning på tomgangsavstängningsventil	Cavo elettrico alla valvola di intercettaz. minimo	Cable electrico válvula de desc del ralentí
13 21 1 250 903		Kulskål	Calotta sferica	Asiento de rótul
13 21 1 251 003	⚠	Axel kpl.	Asse girevole kpl.	Eje giratorio kp
13 21 1 260 375		Axel kpl.	Asse girevole kpl.	Eje giratorio kp
13 21 1 260 377		Axel kpl.	Asse girevole kpl.	Eje giratorio kp
* 13 21 1 259 883		Hållare för temperaturkontakt	Supporto per interruttore termico	soporte para interruptor termi
* 61 31 1 357 770		Bussning	Boccola isolante	Casquillo aislar
* 61 31 1 357 827		Kontaktplat	Piastra di contatto	Placa de contac
* 61 31 1 355 228		Temperaturkontakt (17°)	Interruttore termico (17°)	Interruptor termi (17°)
* 07 11 9 913 442		Bult M 6 x 12	Vite M 6 x 12	Tornillo M 6 x 1
* 07 11 9 913 466		Bult M 6 x 16	Vite M 6 x 16	Tornillo M 6 x 1
07 11 9 932 072		Fjäderbricka B 6	Rosetta elastica B 6	Arandela elástic
13 21 1 250 819		Tryckstang justerbart	Asta di compressione. regolabile	Varilla de presi regulable
13 21 1 250 821		Tryckfjäder	Molla di compressione	Muelle de presi
13 21 1 250 820		Ställmutter	Dado di regolazione	Tuerca de ajust
13 21 1 254 285	⚠	Lagerbock	Sopporto	Soporte

13

13

	KRAFTSTOFFAUFBEREITUNG	FUEL PREPARING	PREPARATION DE COMBUSTIBLE
13 + 14	Kraftstoffpumpe und Filter	Fuel pump and filter	Pompe d'alimentation de combustible et filtre
15 + 16	Drosselklappenstutzen, Schalter	Throttle valve flange, switch	Réduct. de volet mobile, interrupteur
17	Kraftstoffrohre, Druckregler	Fuel pipe, pressure regulator	Tuyau de carburateur, regulateur de pression
18 – 20	Einspritzelektronik	Injection electronic	Injection électronique
21 + 22	Ansaugluftfilter	Intake air filter	Filtre d'air d'aspiration

A

A 13	Sonderausstattungsverzeichnis	List of special equipment Lijst v. speciale uitrustingen Indice dotazione speciale	Relevé de l'équipement spécial Förteckning f. special utrustning Indice equipo especial

13

	BRANDSTOFBEREIDSEL	BRANSLEANRIKNING
13 + 14	Brandstofpomp en filter	Bränslepump och filter
15 + 16	Smoorklepsteunen, schakel.	Bult för spjällhus, kontakter
17	Brandstofbuis, drukregelaar	Bensinrör, tryckregulator
18 – 20	Inspuitelektronika	Insprutningselektronik
21 + 22	Aanzuigfilter	Luftfilter

	PREPARAZIONE DE COMBUSTIBLE	PREPARACION DE COMBUSTIBLE
13 + 14	Pompa alimentazione e filtro	Bomba de combustible y filtro
15 + 16	Bocchettone farfalla di strozzamento, interrutt.	Tubuladura de mariposa, interruptor
17	Tubazione carburante, regolat. de pressione	Tubo de combustible, regulador de presion
18 – 20	Elettronica d'iniezione	Sistema électronico de inveccion
21 + 22	Filtro aspirazione aria	Filtro de admission de aire

A

A 14	Sonderausstattungsverzeichnis	List of special equipment Lijst v. speciale uitrustingen Indice dotazione speciale	Relevé de l'équipement spé Förteckning f. specialutrus Indice equipo especial

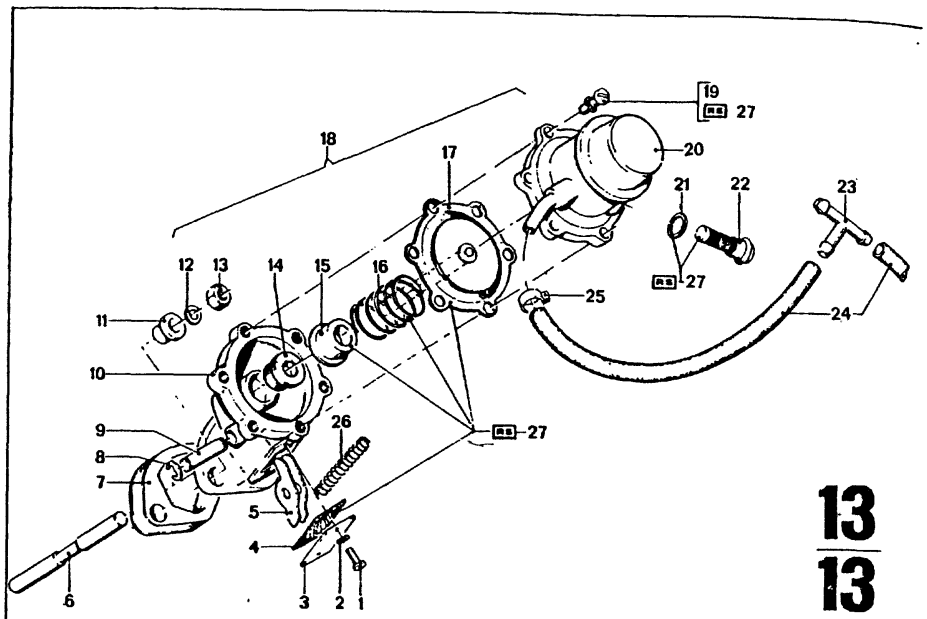

13
13

4/75

Bild-Nr.	Teil-Nr.	Symbol	Teil-Benennung	Stück/E 2.5 CS	2.5 CSA	2800 CS	2800 CSA	3.0 CS	3.0 CSA	3.0 CSi	3.0 CS-L	3.0 CSI-L	USA 2800 CS	2800 CSA	3.0 CS	3.0 CSA
1	07 11 9 901 300		Linsensenkschraube			2	2	2	2		2		2	2	2	2
2	07 11 9 936 043		Zahnscheibe			2	2	2	2		2		2	2	2	2
3	13 31 0 075 770		Verschlußplatte			1	1	1	1		1		1	1	1	1
4	13 31 0 075 771		Dichtung			1	1	1	1		1		1	1	1	1
5	13 31 0 780 114		Pumpenhebel			1	1	1	1		1		1	1	1	1
6	13 31 1 250 398		Pumpenstößel	1	1	1	1	1	1		1		1	1	1	1
7	13 31 0 680 109		Isolierflansch mit Dichtung	1	1	1	1	1	1		1		1	1	1	1
8	07 11 9 932 820		Sicherungsring			2	2	2	2		2		2	2	2	2
9	13 31 0 075 773		Achse			1	1	1	1		1		1	1	1	1
10	13 31 0 075 769		Pumpenunterteil			1	1	1	1		1		1	1	1	1
11	13 31 0 075 752		Isolierbuchse	2	2	2	2	2	2		2		2	2	2	2
12	07 11 9 932 095		Federscheibe B 8	2	2	2	2	2	2		2		2	2	2	2
13	18 11 4 090 251		Sechskantmutter M 8	2	2	2	2	2	2		2		2	2	2	2
14	13 31 0 075 768		Manschette			1	1	1	1		1		1	1	1	1
15	13 31 0 075 767		Niederhalter			1	1	1	1		1		1	1	1	1
16	13 31 0 680 140		Membranfeder			1	1	1	1		1		1	1	1	1
17	13 31 1 255 181		Membrane			1	1	1	1		1		1	1	1	1
18	~~13 31 1 251 055~~	U	Kraftstoffpumpe kpl.			1	1	1	1		1		1	1	1	1
	13 31 1 260 677		Kraftstoffpumpe kpl.	1	1	1	1	1	1		1		1	1	1	1
19	13 31 0 075 779		Zylinderschraube kpl			6	6	6	6		6		6	6	6	6
20	13 31 1 255 180		Pumpenoberteil			1	1	1	1		1		1	1	1	1
21	13 31 0 780 110		DTRG			1	1	1	1		1		1	1	1	1
22	13 31 1 255 179		Kraftstoffilter			1	1	1	1		1		1	1	1	1
23	13 31 1 251 059		Verteilerstuck	1	1	1	1	1	1		1		1	1	1	1
24	16 12 1 108 711	en	Kraftstoffschlauch	3	3	3	3	3	3		3		3	3	3	3
25	07 12 9 952 012		Schlauchschelle	3	3	3	3	3	3		3		3	3	3	3
26	13 31 0 075 775		Druckfeder			1	1	1	1		1		1	1	1	1
27	13 31 1 255 184	ES	Reparatursatz fur Kraftstoffpumpe			1	1	1	1		1		1	1	1	1

4/75 **13**
13

Bemerkungen
Remarks
Observations
Opmerkingen
Anmärkningar
Osservazione
Observaciones

Part No. No. de pièce Onderdeel-Nr.	Symbol	Denomination of parts	Dénomination de pièces	Benaming
07 11 9 901 300		Countersunk screw	Vis lent. noyée	Verzonken bolkops
07 11 9 936 043		Tooth lock washer	Disque dentée	Tandveerring
13 31 0 075 770		Lock plate	Plaque de serrure	Deksel
13 31 0 075 771		Gasket	Garniture	Pakking
13 31 0 780 114		Pump lever	Levier de la pompe	Drukpen
13 31 1 250 398		Fuel Pump tappet	Poussoir de pompe	Drukpen
13 31 0 680 109		Insulating flange with gasket	Bride isolante avec garniture	Isolatieflens met pakking
07 11 9 932 820		Lock ring	Anneau de sécurité	Borgring
13 31 0 075 773		Axle	Essieur	As
13 31 0 075 769		Pump lower part	Pièce de pompe inf.	Voetstuk
13 31 0 075 752		Insulating bushing	Douille isolante	Isolatiebus
07 11 9 932 095		Spring washer B 8	Disque élastique B 8	Veerring B 8
18 11 4 090 251		Hex nut	Ecrou à six pans	Zeskantmoer
13 31 0 075 768		Collar	Manchon	Manchet
13 31 0 075 767		Hold down	Soumetteur	Veerhouder
13 31 0 680 140		Diaphragm spring	Ressort de membrane	Membraanveer
13 31 1 255 181		Diaphragm	Membrane	Membran
~~13 31 1 251 055~~	U	Fuel pump kpl.	Pompe de comb.kpl.	Brandstofpomp kpl
13 31 1 260 677		Fuel pump kpl.	Pompe de comb.kpl.	Brandstofpomp kpl
13 31 0 075 779		Cylinder screw kpl.	Vis cylindrique kpl.	Cilinderschroef kp
13 31 1 255 180		Pump upper part	Pièce de pompe sup.	Pump bovendeel
13 31 0 780 110		Seal ring	Anneau de garniture	Keerring
13 31 1 255 179		Fuel filter	Filtre de combust.	Brandstoffilter
13 31 1 251 059		Distributing piece	Pièce de distributeur	Verdeelstuk
16 12 1 108 711	en	Fuel hose	Conduite de carburant	Brandstofslang
07 12 9 952 012		Hose clamp	Collier de tuyau	Slangenklem
13 31 0 075 775		Compression spring	Ressort de pression	Drukveer
13 31 1 255 184	ES	Rep. set for fuel pump	Jeu de rep. pour pompe de comb.	Rep.-set voor brandstofpomp

Reservdels-Nr N° de pezzo N° pieza	Symbol	Reservdels-benämning	Denominazione pezzo	Designación pieza
07 11 9 901 300		Skruv KFH	Vite lentic.a test.pian.	Tornill.avell.got.d
07 11 9 936 043		Taggbricka	Rosetta dentata	Arandela dentada
13 31 0 075 770		Tackplatta	Piastra di chiusura	Placa de cierre
13 31 0 075 771		Packning	Guarnizione	Junta
13 31 0 780 114		Pumparm	Leva della pompa	Palanca de la bom
13 31 1 250 398		Pumpstötstang	Gambo pompa	Empujador de la bo
13 31 0 680 109		Isolerfläns med packning	Flangia isolante con guarnizione	Brida aislante con junta
07 11 9 932 820		Lasring	Anello di sicurezza	Anillo de segurida
13 31 0 075 773		Axel	Asse	Eje
13 31 0 075 769		Pumpunderdel	Parte inf.della pompa	Parte inf. d.la bom
13 31 0 075 752		Isolerbussning	Boccola isolante	Casquillo aislante
07 11 9 932 095		Fjäderbricka B 8	Rosetta elastica B 8	Arandela elástica
18 11 4 090 251		Mutter	Dado esagonale	Tuerca hexagonal
13 31 0 075 768		Manschett	Manicotto	Guarnición
13 31 0 075 767		Hållare	Fermaglio	Sujetador
13 31 0 680 140		Membranfjäder	Molla di diaframma	Muelle de membran
13 31 1 255 181		Membran	Diaframma	Membrana
~~13 31 1 251 055~~	U	Bränslepump kpl.	Pompa alimentaz.kpl.	Bomba d.combust.
13 31 1 260 677		Bränslepump kpl.	Pompa alimentaz.kpl.	Bomba d.combust.
13 31 0 075 779		Skruv kpl.	Vite cilindrica kpl.	Tornillo cilíndrico
13 31 1 255 180		Pumpövredel	Parte sup.della pompa	Parte sup.d.la bom
13 31 0 780 110		Packning	Anello di tenuta	Anillo obturador
13 31 1 255 179		Bränslefilter	Filtro carburante	Filtro de combust
13 31 1 251 059		Fordelarnippel	Distributore	Pieza de distribuc
16 12 1 108 711	en	Bränslestang	Tubo fless.del.carbur	Tubo flex.d.combu
07 12 9 952 012		Slangklämma	Fascetta tubo flessiv.	Abrazadera tubo fl
13 31 0 075 775		Tryckfjäder	Molla di compressione	Muelle de presión
13 31 1 255 184	ES	Reparationssats för bränslepump	Corredo riparazion.per pompa alimentazione	Juego de reparac.p bomba de combust

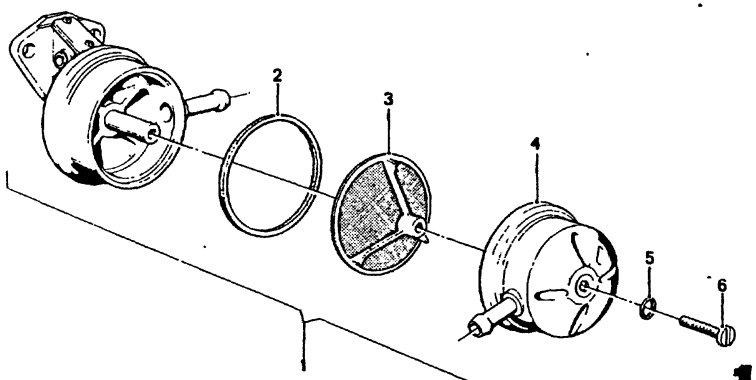

13
13a

4/75

Teil-Nr.	Symbol	Teil-Benennung	Stück/E										USA									
			2.5 CS	2.5 CSA	2800 CS	2800 CSA	3.0 CS	3.0 CSA	3.0 CSi		3.0 CS-L	3.0 CSi-L	2800 CS	2800 CSA	3.0 CS	3.0 CSA						
13 31 1 260 677		Kraftstoffpumpe	1	1	1	1	1	1			1		1	1	1	1						
13 31 1 260 982		Dichtring	1	1	1	1	1	1			1		1	1	1	1						
13 31 1 260 979		Filter	1	1	1	1	1	1			1		1	1	1	1						
13 31 1 260 978		Kappe	1	1	1	1	1	1			1		1	1	1	1						
13 31 1 260 981		Dichtring	1	1	1	1	1	1			1		1	1	1	1						
13 31 1 260 980		Zyl. Schraube	1	1	1	1	1	1			1		1	1	1	1						

9/74 13 / 13a	Bemerkungen Remarks Observations Opmerkingen Anmärkningar Osservazione Observaciones

Part No. No. de pièce Onderdeel-Nr.	Symbol	Denomination of parts	Dénomination de pièces	Benaming
13 31 1 260 677		Fuel pump	Pompe d. combustib.	Brandstofpomp
13 31 1 260 982		DTRG	DTRG	DTRG
13 31 1 260 979		Filter	Filtre	Filter
13 31 1 260 978		Cap	Chape	Kap
13 31 1 260 981		DTRG	DTRG	DTRG
13 31 1 260 980		ZYL SHR	ZYL SHR	ZYL SHR

Reservdels-Nr N° de pezzo N° pieza	Symbol	Reservdels-benämning	Denominazione pezzo	Designación pieza
13 31 1 260 677		Bensinpump	Pompa di alimentaz.	Bomba d. combustil
13 31 1 260 982		DTRG	DTRG	DTRG
13 31 1 260 979		Filter	Filtro	Filtro
13 31 1 260 978		Kapa	Cappuccio	Caperuza
13 31 1 260 981		DTRG	DTRG	DTRG
13 31 1 260 980		ZYL SHR	ZYL SHR	ZYL SHR

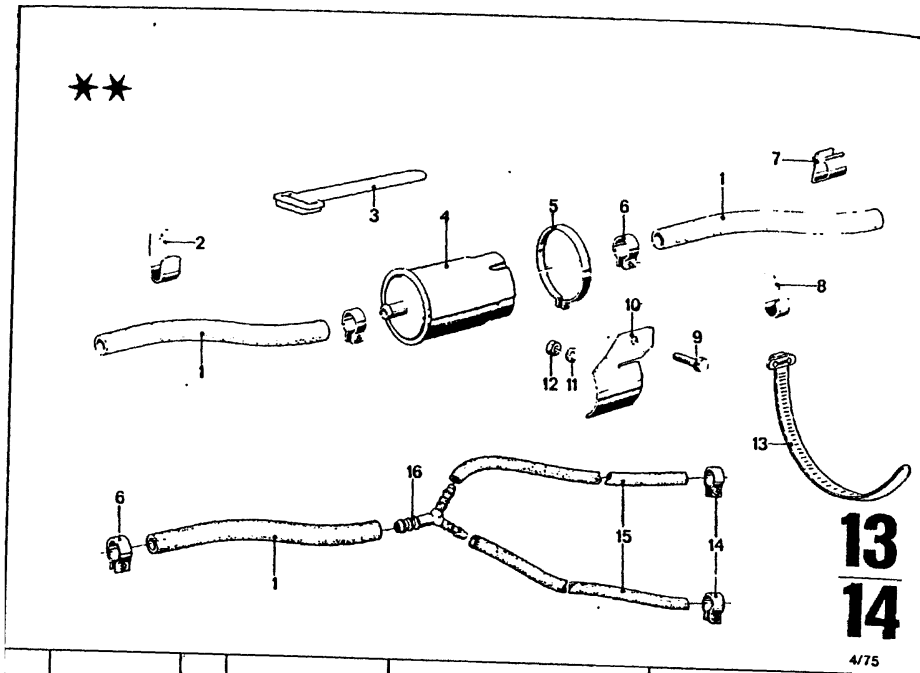

Bild-Nr.	Teil-Nr	Symbol	Teil-Benennung	Stück/E 2800 CS	2800 CSA	3.0 CS	3.0 CSA	3.0 CSi	3.0 CS-L	3.0 CSi-L	USA 2800 CS	2800 CSA	3.0 CS	3.0 CSA
1	16 12 1 108 711	ea	Kraftstoffschlauch											
2	11 61 0 643 018		Schelle					3		3			4	4
3	61 13 1 354 086		Kabelband										1	1
4	13 32 1 256 492		Kraftstoffilter										1	1
5	07 12 9 952 550		Schlauchschelle					1		1			1	1
6	13 53 1 257 243		Schlauchschelle 12					1		1			1	1
7	~~61 13 1 352 511~~	U	Kabelklemme					3		3			1	1
*	61 13 1 355 345		Kabelklemme					2		2			5	5
8	13 31 1 256 511		Schelle					2		2				
9	07 11 9 913 442		Schraube M 6 x 12					1		1				
10	13 32 1 256 490		Lasche								1	1		
11	07 11 9 931 044		Scheibe 6,4								1	1		
12	07 11 9 922 417		Sechskantmutter M 6								1	1		
13	61 13 1 354 082		Kabelband								1	1		
14	07 12 9 952 010		Schlauchschelle								3	3		
15	16 12 1 107 930	ea	Schlauch								2	2		
16	13 31 1 260 016		Verteilerstück für Kraftstoffrücklauf								2	2		
											1	1		

4/75 | 13 / 14

Bemerkungen
Remarks
Observations
Opmerkingen
Anmärkningar
Osservazione
Observaciones

** Fg

3.0 CS/USA 2 240 528 – 2 240 741

3.0 CSA/USA 2 250 428 – 2 250 571

~~* 61 13 1 362 511~~

H

3.0 CSi (oo)

* 61 13 1 355 345

H

3.0 CSi-L (oo)

Part No. No. de pièce Onderdeel-Nr	Symbol	Denomination of parts	Denomination de pièces	Benaming
16 12 1 108 711	ea	Fuel hose	Conduite de carburant	Brandstofslang
11 61 0 643 018		Clamp	Collier	Klem
61 13 1 354 086		Cable terminal	Attache pour cable	Kabelbinder
13 32 1 256 492		Fuel filter	Filtre de combust	Brandstoffilter
07 12 9 952 550		Hose clamp	Collier de tuyau	Slangklem
13 53 1 257 243		Hose clamp 12	Collier de tuyau 12	Slangklem 12
~~61 13 1 352 511~~	U	Cable terminal	Cosse de cable	Kabelklem
* 61 13 1 355 345		Cable terminal	Cosse de cable	Kabelklem
13 31 1 256 511		Clamp	Collier	Klem
07 11 9 913 442		Screw M 6 x 12	Vis M 6 x 12	Bout M 6 x 12
13 32 1 256 490		Strap	Attache	Beugel
07 11 9 931 044		Washer 6,4	Disque 6,4	Ring 6,4
07 11 9 922 417		6KT MU M 6	6KT MU M 6	6KT MU M 6
61 13 1 354 082		Cable terminal	Attache pour cable	Kabelbinder
07 12 9 952 010		Hose clamp 12	Collier de tuyau 12	Slangklem 12
16 12 1 107 930	ea	Hose	Tuyau	Slang
13 31 1 260 016		Fuel return manifold	Piede d.distrib.pour retour carburant	Verdeelstuk voor terugl.d.motorbra

Reservdels-Nr N° de pezzo N° pieza	Symbol	Reservdels-benamning	Denominazione pezzo	Designación pieza
16 12 1 108 711	ea	Bränsleslang	Tubo fless.del carbur.	Tubo flex. d.comb
11 61 0 643 018		Klämma	Fascetta	Abrazadera
61 13 1 354 086		Kabelklämma	Fascetta di cable	Borne de cable
13 32 1 256 492		Bränslefilter	Filtro carburante	Filtro de combust
07 12 9 952 550		Slangklamma	Fascetta tubo flessib.	Abrazadera tubo f
13 53 1 257 243		Slangklämma 12	Fascett.turb.fless.12	Abraza.tub.flex.1
~~61 13 1 352 511~~	U	Kabelklämma	Morsetta fermacavo	Sujetacables
* 61 13 1 355 345		Kabelklämma	Morsetta fermacavo	Sujetacables
13 31 1 256 511		Klämma	Fascetta	Abrazadera
07 11 9 913 442		Bult M 6 x 12	Vite M 6 x 12	Tornillo M 6 x 12
13 32 1 256 490		Länk	Coprigiunto	Brida
07 11 9 931 044		Bricka 6,4	Rosetta 6,4	Arandela 6,4
07 11 9 922 417		6KT MU M 6	6KT MU M 6	6KT MU M 6
61 13 1 354 082		Kabelklämma	Fascetta di cable	Borne de cable
07 12 9 952 010		Slangklämma 12	Fascett.tub.fless.12	Abrazad.tub.flex
16 12 1 107 930	ea	Slang	Tubo flessibile	Tubo flexible
13 31 1 260 016		Utdelningsstycke för bränsleaterföring	Distrib.p.il riflusso di combustibile	Distrib.p.el reflu del combustible

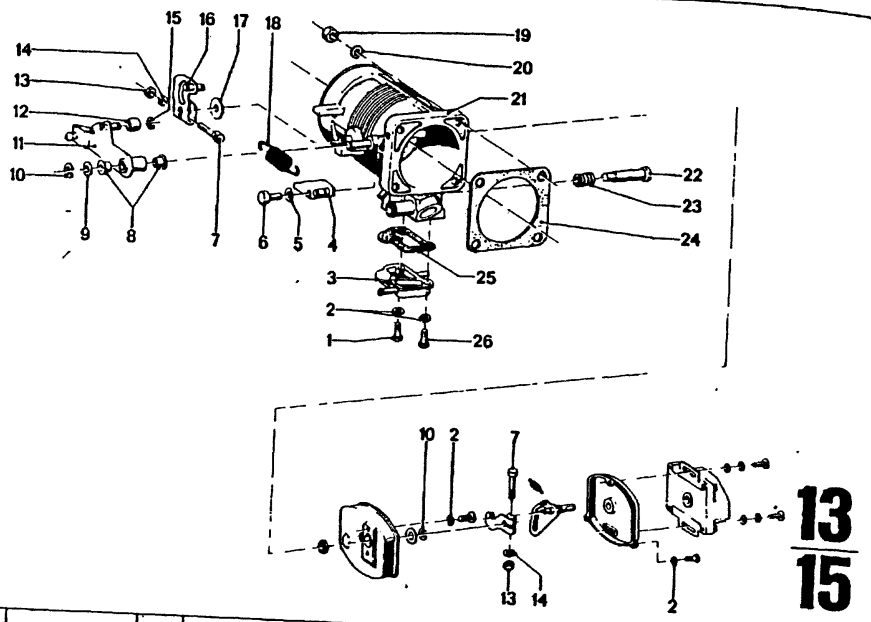

13
15

1/74

Bild-Nr.	Teil-Nr	Symbol	Teil-Benennung	Stück/E 2800 CS	2800 CSA	3.0 CS	3.0 CSA	3.0 CSi	3.0 CS-L	3.0 CSi-L	USA 2800 CS	2800 CSA	3.0 CS	3.0 CSA
1	07 11 9 913 218		Schraube M 5 x 10					1		1				
2	07 11 9 932 047		Federscheibe B 5					6		6				
3	13 54 1 257 133		Deckel					1		1				
4	13 54 1 257 952		Halteblech					1		1				
5	07 11 9 932 072		Federscheibe B 6					1		1				
6	07 11 9 913 466		Schraube M 6 x 16					1		1				
7	13 54 1 255 749		Klemmschraube					2		2				
8	13 54 1 256 320		Büchse					2		2				
9	13 11 0 542 303		Federscheibe					1		1				
10	07 11 9 932 852		Sicherungsscheibe 7					2		2				
11	13 54 1 256 317		Betätigungshebel					1		1				
12	13 54 1 255 757		Gleitrolle					1		1				
13	07 11 9 922 038		Sechskantmutter M 5					2		2				
14	07 11 9 931 036		Scheibe 5,3					2		2				
15	07 11 9 932 822		Sicherungsscheibe 4					1		1				
16	13 54 1 257 950		Drosselhebel					1		1				
17	13 54 1 256 346		Ausgleichscheibe 0,5					1		1				
18	13 54 1 258 049		Rückzugfeder					2		2				
19	18 11 4 090 251		Sechskantmutter M 8					4		4				
20	07 11 9 932 095		Federscheibe B 8					4		4				
21	13 54 1 256 363		Drosselklappen-stutzen kpl.					1		1				
	13 54 1 256 323		Drosselschraube					1		1				
	13 54 1 256 324		Druckfeder					1		1				
	13 54 1 256 447		Dichtung					1		1				
	13 54 1 257 135		Dichtung					1		1				
	07 11 9 913 251		Schraube M 5 x 20					2		2				

13 / 15	Bemerkungen / Remarks / Observations / Opmerkingen / Anmärkningar / Osservazione / Observaciones

Part No. / No. de pièce / Onderdeel-Nr.	Symbol	Denomination of parts	Dénomination de pièces	Benaming
07 11 9 913 218		Screw M x 10	Vis M 5 x 10	Bout M 5 x 10
07 11 9 932 047		Spring washer B 5	Anneau élastique B 5	Veerring B 5
13 54 1 257 133		Cover	Couvercle	Deksel
13 54 1 257 952		Support plate	Tôle de support	Bevestigingsplaat
07 11 9 932 072		Spring washer B 6	Disque élastique B 6	Veerring B 6
07 11 9 913 466		Screw M 6 x 16	Vis M 6 x 16	Bout M 6 x 16
13 54 1 255 749		Clamping screw	Vis de serrage	Klembout
13 54 1 256 320		Bushing	Douille	Bus
13 11 0 542 303		Spring washer	Disque élastique	Veerring
07 11 9 932 852		Lock washer 7	Disque de sécur. 7	Borgring 7
13 54 1 256 317		Operating lever	Levier de commande	Functiehefboom
13 54 1 255 757		Guide pulley	Galet coulissante	Glijrol
07 11 9 922 038		Hex nut M 5	Ecrou à six pans M 5	Zeskantmoer M 5
07 11 9 931 036		Washer 5,3	Disque 5,3	Ring 5,3
07 11 9 932 822		Lock washer 4	Disque de sécur. 4	Borgring 4
13 54 1 257 950		Throttle lever	Levier de papillon	Smorkleparm
13 54 1 256 346		Compensat.shim 0,5	Disque de comp. 0,5	Opvulring 0,5
13 54 1 258 049		Return spring	Ressort de rappel	Terugtrekveer
18 11 4 090 251		Hex nut M 8	Ecrou à six pans M 8	Zeskantmoer M 8
07 11 9 932 095		Spring washer B 8	Disque élastique B 8	Veerring B 8
13 54 1 256 363		Throttle valve flang kpl.	Recudctuer d. volet mobile kpl.	Smoorklepsteunen kpl.
13 54 1 256 323		Throttle wcrew	Vis de clapet	Gasschroef
13 54 1 256 324		Compression spring	Ressort de pression	Drukveer
13 54 1 256 447		Gasket	Garniture	Pakking
13 54 1 257 135		Gasket	Garniture	Pakking
07 11 9 913 251		Screw M 5 x 20	Vis M 5 x 20	Bout M 5 x 20

Reservdels-Nr. / N° de pezzo / N° pieza	Symbol	Reservdels-. benämning	Denominazione pezzo	Designación pieza
07 11 9 913 218		Bult M 5 x 10	Vite M 5 x 10	Tornillo M 5 x 10
07 11 9 932 047		Fjäderbricka B 5	Rosetta elastica B 5	Arandela elástica B
13 54 1 257 133		Lock	Coperchio	Tapa
13 54 1 257 952		Fästigplatta	Lamiera di sostegno	Chapa soporte
07 11 9 932 072		Fjäderbricka B 6	Rosetta elastica B 6	Arandela elástica B
07 11 9 913 466		Bult M 6 x 16	Vite M 6 x 16	Tornillo M 6 x 16
13 54 1 255 749		Ställskruv	Vite di bloccaggio	Tornillo de apriete
13 54 1 256 320		Bussning	Boccola	Casquillo
13 11 0 542 303		Fjäderbricka	Rosetta elastica	Arandel a elástica
07 11 9 932 852		Låsbricka 7	Roseli.d.sicurezza 7	Arandel.d.segurid.
13 54 1 256 317		Reglagearm	Leva di commando	Palanca de accion.
13 54 1 255 757		Glidrull	Rollino di scorrimento	Polea de guia
07 11 9 922 038		Mutter M 5	Dado esagonale M 5	Tuerca hexagonal
07 11 9 931 036		Bricka 5,3	Rosetta 5,3	Arandela 5,3
07 11 9 932 822		Låsbricka 4	Rosett.d.sicurezza 4	Arandel.d.segurid.
13 54 1 257 950		Spjällarm	Leva della farfalla	Palanca d.marip.d.
13 54 1 256 346		Mellanlägg 0,5	Rosett.d.rasament.0,5	Arandel.d.comp.0.
13 54 1 258 049		Dragfjäder	Molla di richiamo	Muelle recuperado
18 11 4 090 251		Mutter M 8	Dado esagonale M 8	Tuerca hexagonal
07 11 9 932 095		Fjäderbricka B 8	Rosetta elastica B 8	Arandela elástica
13 54 1 256 363		Bult för spjällhus kpl.	Bocchettone farfalla di strozzamento kpl.	Tubuladura de mar de estrangulac.kpl
13 54 1 256 323		Skruv för spjäll	Vite di strozzamento	Tornillo estrangul
13 54 1 256 324		Tryckfjäder	Molla di compressione	Muelle de presión
13 54 1 256 447		Packning	Guarnizione	Junta
13 54 1 257 135		Packning	Guarnizione	Junta
07 11 9 913 251		Bult M 5 x 20	Vite M 5 x 20	Tornillo M 5 x 20

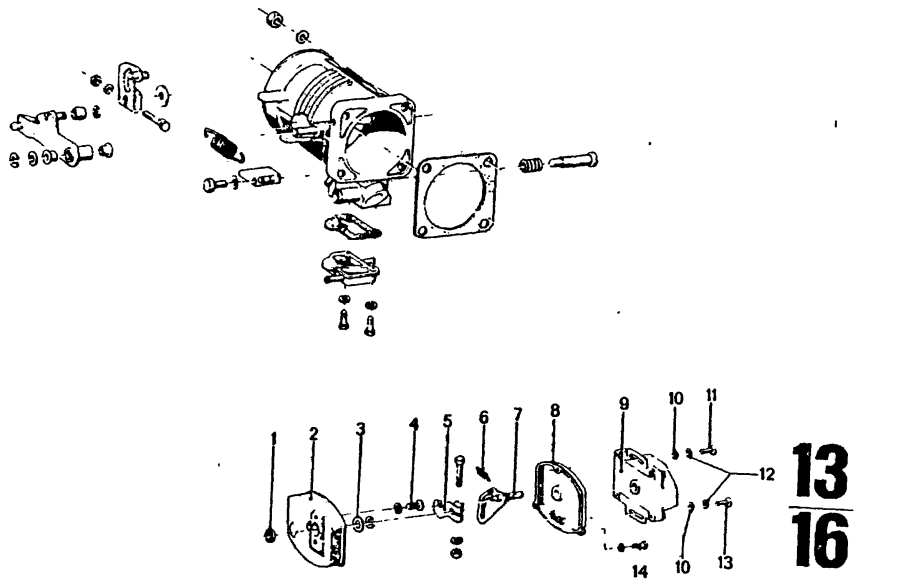

13
16

4/75

Bild-Nr	Teil-Nr	Symbol	Teil-Benennung	Stück/E 2.5 CS	2.5 CSA	2800 CS	2800 CSA	3.0 CS	3.0 CSA	3.0 CSi	3.0 CS-L	3.0 CSi-L	USA 2800 CS	2800 CSA	3.0 CS	3.0 CSA
1	13 54 1 257 265		DTRG							2		2				
2	13 54 1 257 061		Gehäuse							1		1				
3	13 54 1 256 344	(ww)	Ausgleichscheibe 0,1							X		X				
	13 54 1 256 345	(ww)	Ausgleichscheibe 0,2							X		X				
	13 54 1 256 346	(ww)	Ausgleichscheibe 0,5							X		X				
	13 54 1 256 347	(ww)	Ausgleichscheibe 1,0							X		X				
4	07 11 9 907 627		Li. Schraube 5 x 12							2		2				
	07 11 9 906 415		LIN SHR 5 x 16							1		1				
5	13 54 1 257 954		Schleppheb el							1		1				
6	13 54 1 257 958		Zugfeder							1		1				
7	13 54 1 257 956		Kulissenhebel							1		1				
8	13 54 1 257 074		Deckel							1		1				
9	13 63 1 358 436		Drosselklappen-schalter							1		1				
10	07 11 9 931 027		Scheibe 4,3							2		2				
11	07 11 9 907 685		Li. Schraube 4 x 25							1		1				
12	07 11 9 932 033		Federscheibe B 4							2		2				
13	07 11 9 907 688		Li. Schraube 4 x 12							1		1				
14	07 11 9 907 633		Li. Schraube 5 x 20							2		2				

4/75 **13** **16**

Bemerkungen
Remarks
Observations
Opmerkingen
Anmärkningar
Osservazione
Observaciones

Part No. No. de pièce Onderdeel-Nr.	Symbol	Denomination of parts	Dénomination de pièces	Benaming
13 54 1 257 265		Seal ring	Anneau de garniture	Keerring
13 54 1 257 061		Housing	Boîte	Huis
13 54 1 256 344	(ww)	Compensat.chim 0,1	Disque de comp. 0,1	Opvulring 0,1
13 54 1 256 345	(ww)	Compensat.shim 0,2	Disque de comp. 0,2	Opvulring 0,2
13 54 1 256 346	(ww)	Compensat.shim 0,5	Disque de comp. 0,5	Opvulring 0,5
13 54 1 256 347	(ww)	Compensat.shim 1,0	Disque de comp. 1,0	Opvulring 1,0
07 11 9 907 627		LIN SHR 5 x 12	LIN SHR 5 x 12	LIN SHR 5 x 12
07 11 9 906 415		LIN SHR 5 x 16	LIN SHR 5 x 16	LIN SHR 5 x 16
13 54 1 257 954		Towing lever	Levier de renvoi	Sleephandel
13 54 1 257 958		Tension spring	Ressort de traction	Trekveer
13 54 1 257 956		Gate type lever	Levier coulissant	Schaarhefboom
13 54 1 257 074		Cover	Couvercle	Deksel
13 63 1 358 436		Throttle valve switch	Contact.de volet mobil.	Smoorklepschake laar
07 11 9 931 027		Washer 4,3	Disque 4,3	Ring 4,3
07 11 9 907 685		LIN SHR 4 x 25	LIN SHR 4 x 25	LIN SHR 4 x 25
07 11 9 932 033		Spring washer B 4	Disque élastique B 4	Veerring B 4
07 11 9 907 688		LIN SHR 4 x 12	LIN SHR 4 x 12	LIN SHR 4 x 12
07 11 9 907 633		LIN SHR 5 x 20	LIN SHR 5 x 20	LIN SHR 5 x 20

Reservdels-Nr. N° de pezzo N° pieza	Symbol	Reservdels-benämning	Denominazione pezzo	Designación pieza
13 54 1 257 265		Packning	Anello di tenuta	Anillo obturador
13 54 1 257 061		Hus	Scatola	Caja
13 54 1 256 344	(ww)	Mellanlägg 0,1	Rosett.d.rasament.0,1	Arandel.d.comp.(
13 54 1 256 345	(ww)	Mellanlägg 0,2	Rosett.d.rasament.0,2	Arandel.d.comp.(
13 54 1 256 346	(ww)	Mellanlägg 0,5	Rosett.d.rasament.0,5	Arandel.d.comp.(
13 54 1 256 347	(ww)	Mellanlägg 1,0	Rosett.d.rasament.1,0	Arandel.d.comp.(
07 11 9 907 627		LIN SHR 5 x 12	LIN SHR 5 x 12	LIN SHR 5 x 12
07 11 9 906 415		LIN SHR 5 x 16	LIN SHR 5 x 16	LIN SHR 5 x 16
13 54 1 257 954		Bogserhävarm	Leva di rinvio	Palanca de arras
13 54 1 257 958		Dragfjäder	Molla antagonista	Muelle de tracci
13 54 1 257 956		Kulisspak	Bilanciere	Palanca de coli
13 54 1 257 074		Lock	Coperchio	Tapa
13 63 1 358 436		Kontakt för spjällhus	Interruttore farfalla di strozzamento	Interruptor de la mariposa de estr
07 11 9 931 027		Bricka 4,3	Rosetta 4,3	Arandela 4,3
07 11 9 907 685		LIN SHR 4x25	LIN SHR 4 x 25	LIN SHR 4 x 25
07 11 9 932 033		Fjäderbricka B 4	Rosetta elastica B 4	Arandela elástic
07 11 9 907 688		LIN SHR 4 x 12	LIN SHR 4 x 12	LIN SHR 4 x 12
07 11 9 907 633		LIN SHR 5 x 20	LIN SHR 5 x 20	LIN SHR 5x20

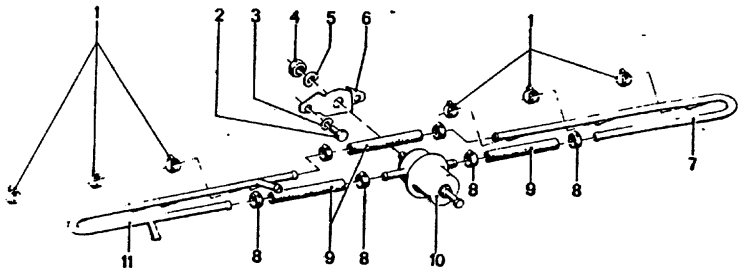

13
17

1/74

Bild-Nr.	Teil-Nr	Symbol	Teil-Benennung	Stück/E 2800 CS	2800 CSA	3.0 CS	3.0 CSA	3.0 CSI	3.0 CS-L	3.0 CSI-L	USA 2800 CS	2800 CSA	3.0 CS	3.0 CSA
1	13 53 1 259 880		Schlauchschelle 13					6		6				
2	07 11 9 913 442		Schraube M 6 x 12					2		2				
3	07 11 9 932 072		Federscheibe B 6					2		2				
4	07 11 9 921 627		Mutter M 12 x 1,5					1		1				
5	07 11 9 932 132		Federscheibe B 12					1		1				
6	13 53 1 256 430		Halteblech					1		1				
7	13 53 1 256 429		Kraftstoffrohr 4.-6. Zylinder					1		1				
8	13 53 1 257 243		Schlauchschelle 12					8		8				
9	16 12 1 108 711	ea	Kraftstoffschlauch					4		4				
10	13 51 1 254 626		Druckregler					1		1				
11	13 53 1 256 428		Kraftstoffrohr 1.-3. Zylinder					1		1				

13 / 17	Bemerkungen Remarks Observations Opmerkingen Anmärkningar Osservazione Observaciones

Part No. No. de pièce Onderdeel-Nr.	Symbol	Denomination of parts	Dénomination de pièces	Benaming
13 53 1 259 880		Hose clamp 13	Collier tendeur 13	Slangklem 13
07 11 9 913 442		Screw M 6 x 12	Vis M 6 x 12	Bout M 6 x 12
07 11 9 932 072		Spring washer B 6	Disque élastique B 6	Veerring B 6
07 11 9 921 627		Nut M 12 x 1,5	Ecrou M 12 x 1,5	Moer M 12 x 1,5
07 11 9 932 132		Spring washer B 12	Disque élastique B 12	Veerring B 12
13 53 1 256 430		Support plate	Tôle de support	Bevestigingspla
13 53 1 256 429		Fuel pipe for 4.-6. cylinder	Tuyau de carbur.pour 4.-6. cylindrique	Brandstofbuis v 4.-6. cilinder
13 53 1 257 243		Hose clamp 12	Collier tendeur 12	Slangklem 12
16 12 1 108 711	ea	Fuel hose	Conduite de carburant	Brandstofslang
13 51 1 254 626		Pressure regulator	Régulateur de press.	Drukregelaar
13 53 1 256 428		Fuel pipe for 1.-3. cylinder	Tuyau de carbur.pour 1.-3. cylindrique	Brandstofbuis v 1.-3. cilinder

Reservdels-Nr. N° de pezzo N° pieza	Symbol	Reservdels-benämning	Denominazione pezzo	Designación pieza
13 53 1 259 880		Slangklämma 13	Fascett.tub.fless. 13	Abrazad.tub.flex
07 11 9 913 442		Bult M 6 x 12	Vite M 6 x 12	Tornillo M 6 x 12
07 11 9 932 072		Fjäderbricka B 6	Rosetta elastica B 6	Arandela elastic
07 11 9 921 627		Mutter M 12 x 1,5	Dado M 12 x 1,5	Tuerca M 12 x 1,5
07 11 9 932 132		Fjäderbricka B 12	Rosetta elastica B 12	Arandela elástica
13 53 1 256 430		Fästigplatta	Lamiera di sostegno	Chapa soporte
13 53 1 256 429		Bensinrör 4.-6. cylinder	Tubazione carburante 4.-6. cilindra	Tubo de combust 4.-6. cilindro
13 53 1 257 243		Slangklämma 12	Fascett.tub.fless.12	Abrazader.tub.fl
16 12 1 108 711	ea	Bränsleslang	Tubo fless.carburante	Tubo flex.d.comb
13 51 1 254 626		Tryckregulator	Regolat.d.pressione	Regulador d.pres
13 53 1 256 428		Bensinrör 1.-3. cylinder	Tubazione carburante 1.-3. cilindra	Tubo de combusti 1.-3. cilindro

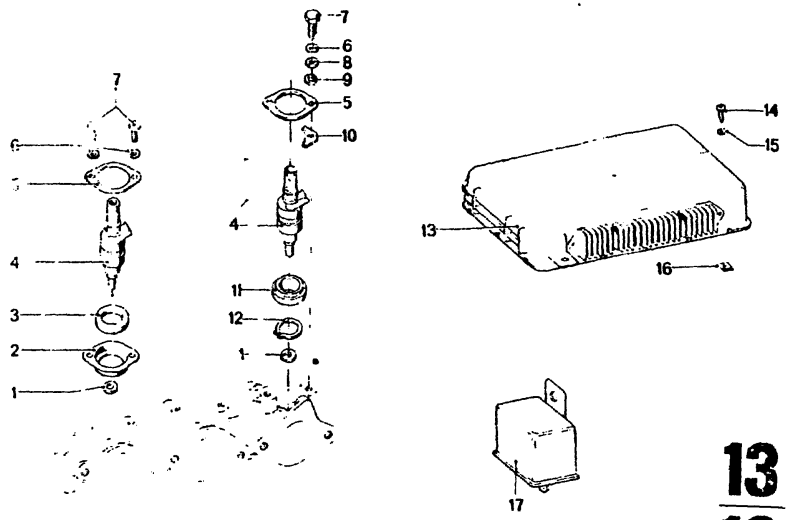

13
18

4/75

Bild-Nr	Teil-Nr	Symbol	Teil-Benennung	Stück/E 2.5 CS	2.5 CSA	2800 CS	2800 CSA	3.0 CS	3.0 CSA	3.0 CSi	3.0 CS-L	3.0 CSi-L	USA 2800 CS	2800 CSA	3.0 CS	3.0 CSA
1	13 64 1 352 718		Ring							6		6				
2	* 13 64 1 256 445		Topfflansch							6		6				
3	* 13 64 1 352 717		Ring							6		6				
4	13 64 1 352 719		Einspritzventil							6		6				
5	13 64 1 256 446		Halteplatte							6		6				
6	07 11 9 932 072		Federscheibe B 6							12		12				
7	07 11 9 913 466		Schraube M 6 x 16							12		12				
8	* 07 11 9 931 044		Scheibe 6,4							12						
9	* 13 64 1 262 255		Isolierscheibe							12						
10	* 13 64 1 261 803		Isolierstück							12						
11	* 13 64 1 261 731		Ring							6						
12	* 07 11 9 934 151		Sich. Ring 22 x 1,2							6						
13	13 61 1 353 347		Elektronisches Steuergerät							1		1				
	13 61 8 702 850	VL	Elektronisches Steuergerät							1		1				
	13 61 1 355 309	AT	Elektronisches Steuergerät							1		1				
14	07 11 9 907 789		LINBLSHR 4,8 x 16													
15	07 11 9 932 047		Federscheibe B 5							3		3				
16	07 12 9 925 713		Blechmutter 3,9							3		3				
17	61 31 1 353 361		Relais für Pumpe							1		1				

4/75 **13** / **18**

Bemerkungen
Remarks
Observations
Opmerkingen
Anmärkningar
Osservazione
Observaciones

* 13 64 1 256 445 →Fg
* 13 64 1 352 717 →Fg
* 13 64 1 261 731 Fg→
* 13 64 1 261 803 Fg→
* 13 64 1 262 255 Fg→
* 07 11 9 931 044 Fg→
* 07 11 9 934 151 Fg→

3.0 CSi .....

Part No. No. de pièce Onderdeel-Nr.	Symbol	Denomination of parts	Dénomination de pièces	Benaming
13 64 1 352 718		Ring	Anneau	Ring
* 13 64 1 256 445		Pot flange	Flasque creux	Potkraag
* 13 64 1 352 717		Ring	Anneau	Ring
13 64 1 352 719		Injection valve	Soupape d'injection	Inspuitklep
13 64 1 256 446		Support plate	Plaque de support	Steunplaat
07 11 9 932 072		Spring washer B 6	Disque élastique B 6	Veerring B 6
07 11 9 913 466		Screw M 6 x 16	Vis M 6 x 16	Bout M 6 x 16
* 07 11 9 931 044		Washer 6,4	Disque 6,4	Ring 6,4
* 13 64 1 262 255		Insulation washer	Disque de isolat.	Isoleerring
* 13 64 1 261 803		Isolating piece	Isolant pièce	Isolatiestuk
* 13 64 1 261 731		Ring	Anneau	Ring
* 07 11 9 934 151		Lockring 22 x 1,2	Ann.d.séc.22 x 1,2	Borgring 22 x 1,2
13 61 1 353 347		Control unit (electronic)	Commande électronique	Elektronisch bedieningstoestel
13 61 8 702 850	VL	Control unit (electronic)	Commande électronique	Elektronisch bedieningstoestel
13 61 1 355 309	AT	Control unit (electronic)	Commande électronique	Elektronisch bedieningstoestel
07 11 9 907 789		LINBLSHR 4, 8 x 16	LINBLSHR 4, 8 x 16	LINBLSHR 4, 8 x 1
07 11 9 932 047		Spring washer B 5	Disque élastique B 5	Veerring B 5
07 12 9 925 713		Sheet metal nut 3,9	Ecrout pour tôle 3,9	Plaatmoer 3.9
61 31 1 353 361		Relay för pump	Relais pour pompe	Relais voor pomp

Reservdels-Nr N° de pezzo N° pieza	Symbol	Reservdels-benämning	Denominazione pezzo	Designación pieza
13 64 1 352 718		Ring	Anello	Anillo
* 13 64 1 256 445		Toppfläs	Flangia a tazza	Brida en form.d.va
* 13 64 1 352 717		Ring	Anello	Anillo
13 64 1 352 719		Insprutningsventil	Valvola d'iniezione	Válvula de inyecc
13 64 1 256 446		Stödplatta	Piastra di sostegno	Placa soporte
07 11 9 932 072		Fjäderbricka B 6	Rosetta elastica B 6	Arandela elástica
07 11 9 913 466		Bult M 6 x 16	Vite M 6 x 16	Tornillo M 6 x 16
* 07 11 9 931 044		Bricka 6,4	Rondella 6,4	Arandela 6 4
* 13 64 1 262 255		Isolerbricka	Rondella isolante	Arandela aislante
* 13 64 1 261 803		Isoleringsstyck	Pezzo isolante	Pezzi aislante
* 13 64 1 261 731		Ring	Anello	Anillo
* 07 11 9 934 151		Lasring 22 x 1,2	Ann.d.sicur.22 x 1,2	Anil.d.segur 22 x
13 61 1 353 347		Elektrisk styrapparat	Centralino elettronico	Unidad electrónic de mando
13 61 8 702 850	VL	Elektrisk styrapparat	Centralino elettronico	Unidad electrónic de mando
13 61 1 355 309	AT	Elektrisk styrapparat	Centralino elettronico	Unidad electrónic de mando
07 11 9 907 789		LINBLSHR 4, 8 x 16	LINBLSHR 4, 8 x 16	LINBLSHR 4, 8 x 1
07 11 9 932 047		Fjäderbricka B 5	Rosetta elastica B 5	Arandela élastica
07 12 9 925 713		Plåtmutter 3,9	Dado di lamiera 3,9	Tuerca para chapa
61 31 1 353 361		Relä för pump	Relais per pompa	Relé para bomba

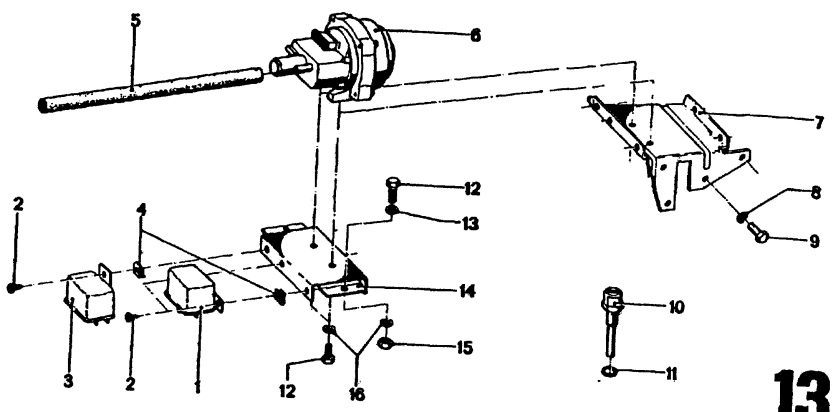

13
19

4/75

Bild-Nr.	Teil-Nr.	Symbol	Teil-Benennung	Stück/E 2.5 CS	2.5 CSA	2800 CS	2800 CSA	3.0 CS	3.0 CSA	3.0 CSI	3.0 CSI-L	3.0 CSI-L	USA 2800 CS	2800 CSA	3.0 CS	3.0 CSA
1	61 31 1 352 156		Hauptrelais							1		1				
2	07 11 9 907 794		Linsenblechschraube 4,2 x 9,5							3		3				
3	61 31 1 354 858		Zeitschaltrelais							1		1				
4	07 12 9 925 709		Blechmutter 4,2							3		3				
5	16 12 1 108 711	ea	Schlauch							1		1				
6	~~13 63 1 351 827~~	☐	Druckfühler							1		1				
	13 63 1 360 678		Druckfühler							1		1				
7	13 63 1 354 663	(oo)	Träger							1		1				
8	07 11 9 932 046	(oo)	Federscheibe B 5							3		3				
9	07 11 9 913 231	(oo)	Schraube M 5 x 12							3		3				
10	13 62 1 353 331		Temperaturfühler (Luft)							1		1				
11	07 11 9 963 041		DTRG 8 x 11,5							1		1				
12	07 11 9 913 442		Schraube M 6 x 12							4		4				
13	07 11 9 931 044		Scheibe							2		2				
14	13 63 1 353 332	(o)	Träger							1		1				
15	07 11 9 922 058		Mutter M 6							2		2				
16	07 11 9 932 072		Federscheibe B 6							4		4				

4/75 **13** Bemerkungen
Remarks
Observations
Opmerkingen
Anmärkningar
Osservazione
Observaciones
19

Part No. No. de pièce Onderdeel-Nr.	Symbol	Denomination of parts	Dénomination de pièces	Benaming
61 31 1 352 156		Main relay	Relais principal	Hoofdrelais
07 11 9 907 794		Lenshead sheet met. 4,2 x 9,5	Vis lent. pour tôle 4,2 x 9,5	Parkerschroef 4,2 x 9,5
61 31 1 354 858		Time delay relay	Relais temporise	Tijdschakelrelais
07 12 9 925 709		Sheet metal nut 4,2	Ecrou pour tôle 4,2	Plaatmoer 4,2
16 12 1 108 711	ea	Hose	Tuyau	Slang
~~13 63 1 351 827~~	☐	Pressure feeler	Mesureur de pression	Druktaster
13 63 1 360 678		Pressure feeler	Mesureur de pression	Druktaster
13 63 1 354 663	(oo)	Support	Support	Drager
07 11 9 932 046	(oo)	Spring washer B 5	Disque élastique B 5	Veerring B 5
07 11 9 913 231	(oo)	Screw M 5 x 12	Vis M 5 x 12	Bout M 5 x 12
13 62 1 353 331		Temperature feeler (air)	Contrôleur de temp. (air)	Temperatuurvoeler (lucht)
07 11 9 963 041		DTRG 8 x 11,5	DTRG 8 x 11,5	DTRG 8 x 11,5
07 11 9 913 442		Screw M 6 x 12	Vis M 6 x 12	Bout M 6 x 12
07 11 9 931 044		Washer	Disque	Ring
13 63 1 353 332	(o)	Support	Support	Drager
07 11 9 922 058		Nut M 6	Ecrou M 6	Moer M 6
07 11 9 932 072		Spring washer B 6	Disque élastique B 6	Veerring B 6

Reservdels-Nr N° de pezzo N° pieza	Symbol	Reservdels-benämning	Denominazione pezzo	Designación pieza
61 31 1 352 156		Huvudrela	Relais principale	Rele principal
07 11 9 907 794		Skruv K.FH 4,2 x 9,5	Vite lenticolare di lamiera 4,2 x 9,5	Tornillo alomado chapa 4,2 x 9,5
61 31 1 354 858		Tidrelä	Relais a tempo	Rele de tiempo
07 12 9 925 709		Plåtmutter 4,2	Dado di lamiera 4,2	Tuercapara chapa
16 12 1 108 711	ea	Slang	Tubo flessibile	Tubo flexible
~~13 63 1 351 827~~	☐	Känselkropp, tryck	Rilevatore pressione	Detector de presi
13 63 1 360 678		Känselkropp,tryck	Rilevatore pressione	Detector de presi
13 63 1 354 663	(oo)	Hållare	Supporto	Portador
07 11 9 932 046	(oo)	Fjäderbricka B 5	Rosetta elastica B 5	Arandela élastica
07 11 9 913 231	(oo)	Bult M 5 x 12	Vite M 5 x 12	Tornillo M 5 x 12
13 62 1 353 331		Känselkropp,temp. (luft)	Rilevatore temperat. (aria)	Sonda térmica (aire)
07 11 9 963 041		DTRG 8 x 11,5	DTRG 8 x 11,5	DTRG 8 x 11,5
07 11 9 913 442		Bult M 6 x 12	Vite M 6 x 12	Tornillo M 6 x 12
07 11 9 931 044		Bricka	Rosetta	Arandela
13 63 1 353 332	(o)	Hållare	Supporto	Portador
07 11 9 922 058		Mutter M 6	Dado M 6	Tuerca M 6
07 11 9 932 072		Fjäderbricka B 6	Rosetta elastica B 6	Arandela elástica

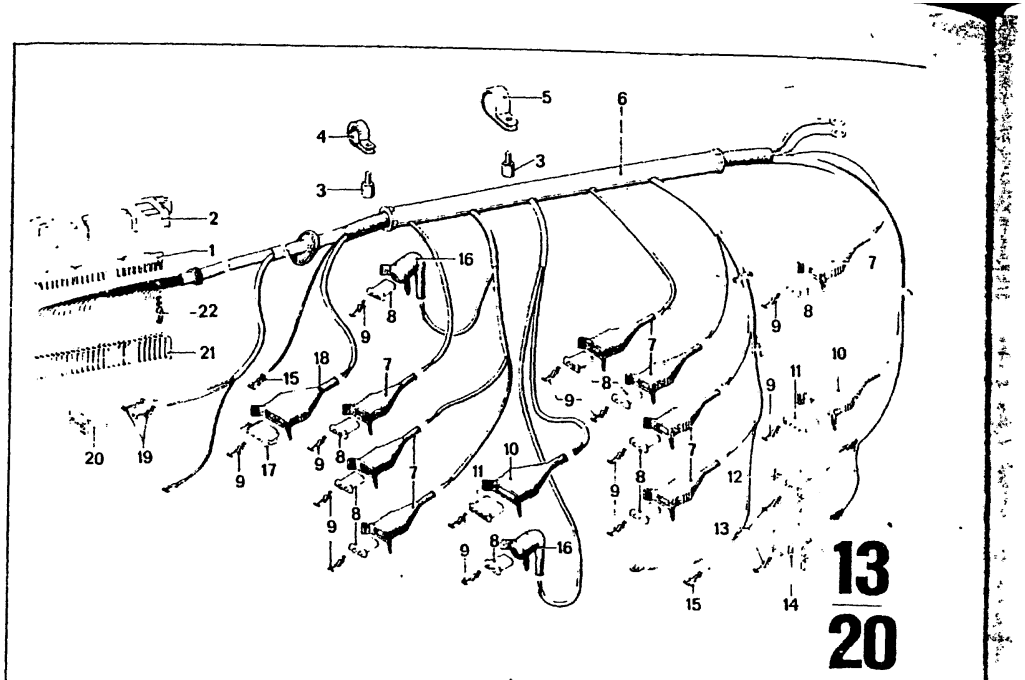

13
20
4/75

Bild-Nr	Teil-Nr	Symbol	Teil-Benennung	Stück/E 2800 CS	2800 CSA	3.0 CS	3.0 CSA	3.0 CSi	3.0 CS-L	3.0 CSi-L	USA 2800 CS	2800 CSA	3.0 CS	3.0 CSA
1	61 13 1 356 137		Arretierungsleiste				1		1					
2	61 13 1 353 435		Griff				1		1					
3	13 65 1 353 339		Stiftschrauben-verlängerung				3		3					
4	61 13 1 355 966		Kabelschelle											
5	12 12 1 350 635		Rohrschelle				1		1					
6	~~13 65 1 355 046~~	U	Elektr. Leitung kpl.						2					
	61 12 1 356 010		Elektr. Leitung kpl.						1					
7	61 13 1 352 793		Schutzkappe						1					
8	61 13 1 352 607		Steckhulsengehäuse						8					
9	61 13 1 351 192		Flachsteckhulse						9					
10	13 65 1 353 478		Schutzkappe						9					
11	13 65 1 353 481		Steckhulsengehäuse 4-polig						25					
12	61 13 1 354 373		Steckhulsengehäuse 5-polig						2					
13	61 13 8 608 021		Flachsteckhulse						1					
14	13 65 1 355 044		Steckhulsengehäuse 5-polig						9					
15	61 13 8 061 769		Flachsteckhulse						1					
16	61 13 1 354 696		Schutzkappe						2					
17	13 65 1 353 482		Steckhulsengehäuse 3-polig						2					
18	13 65 1 353 479		Schutzkappe						1					
19	61 13 1 352 810		Flachsteckhulse						1					
20	61 13 1 353 828		Steckhulsengehäuse						2					
21	61 13 1 353 436		Steckergehäuse						1					
22	61 13 1 353 463		Gabelstecker						1					
							24		24					

4/75 **13** **20**

Bemerkungen
Remarks
Observations
Opmerkingen
Anmärkningar
Osservazione
Observaciones

Part No. No. de pièce Onderdeel-Nr	Symbol	Denomination of parts	Dénomination de pièces	Benaming
61 13 1 356 137		Locking ledge	Bordure d'arrêt	Grendellijst
61 13 1 353 435		Handle	Poignée	Greep
13 65 1 353 339		Stud extension	Prolongateur de cheville filetée	Tapboutverlengstuk
61 13 1 355 966		Cabel clamp	Collier de cable	Kabelklem
12 12 1 350 635		Pipe clamp	Collier de tuyau	Slangenklem
~~13 65 1 355 046~~	U	Electr. line kpl.	Ligne électrique kpl.	Electr. leiding kpl.
61 12 1 356 010		Electr. line kpl.	Ligne électrique kpl.	Electr. leiding kpl.
61 13 1 352 793		Protection cap	Chape de protection	Afdekkap
61 13 1 352 607		Pin bush box	Boîte de coquille	Stekkerdoos
61 13 1 351 192		Flat plug shell	Coquille fiche plate	Kontraststekker
13 65 1 353 478		Protection cap	Chape de protection	Afdekkap
13 65 1 353 481		Pin bush box 4 poles	Boîte de coquille 4 poles	Stekkerdoos 4 polig
61 13 1 354 373		Pin bush box 5 poles	Boîte de coquille 5 poles	Stekkerdoos 5 polig
61 13 8 608 021		Flat plug shell	Coquille fiche plate	Kontraststekker
13 65 1 355 044		Pin bush box 5 poles	Boîte de coquille 5 poles	Stekkerdoos 5 polig
61 13 8 061 769		Flat plug shell	Coquille fiche plate	Kontraststekker
61 13 1 354 696		Protection cap	Chape de protection	Afdekkap
13 65 1 353 482		Pin bush box 3 poles	Boîte de coquille 3 poles	Stekkerdoos 3 polig
13 65 1 353 479		Protection cap	Chape de protection	Afdekkap
61 13 1 352 810		Flat plug shell	Coquille fiche plate	Kontraststekker
61 13 1 353 828		Pin bush box	Boîte de coquille	Stekkerdoos
61 13 1 353 436		Plug housing	Boîte cheville de cont.	Stekkerhuis
61 13 1 353 463		Plug	Cheville de contact	Stekker

Reservdels-Nr N° de pezzo N° pieza	Symbol	Reservdels-benämning	Denominazione pezzo	Designación pieza
61 13 1 356 137		Låslist	Listello d'arresto	Listón fijador
61 13 1 353 435		Handtag	Fisso	Fijo
13 65 1 353 339		Pinnbultsför-längning	Prolungamiento prigioniero	Prolongación de tornillo prisionero
61 13 1 355 966		Kabelklämma	Serracavo	Sujetacables
12 12 1 350 635		Rörklämma	Collare per tubo	Abrazadera para tul
~~13 65 1 355 046~~	U	Elektr.ledning kpl.	Cavo elettrico kpl.	Cable eléctrico kp
61 12 1 356 010		Elektr.ledning kpl.	Cavo elettrico kpl.	Cable eléctrico kp
61 13 1 352 793		Skyddskåpa	Cappellotto di protez.	Caperuza de protec
61 13 1 352 607		Hållare för hylsa	Custodia per bussoline	Caja de hembrillas
61 13 1 351 192		Hylsa for kabelsko	Bussolina piatta	Hembrilla d.enchu.
13 65 1 353 478		Skyddskåpa	Cappellotto di protez.	Caperuza de protec
13 65 1 353 481		Hållare för hylsa 4 pol	Custodia per bussoline 4 poli	Caja de hembrillas 4 polos
61 13 1 354 373		Hållare för hylsa 5 pol	Custodia per bussoline 5 poli	Caja de hembrillas 5 polos
61 13 8 608 021		Hylsa för kabelsko	Bussoline piatta	Hembrilla d.enchu.
13 65 1 355 044		Hallare före hylsa 5 pol	Custodia per bussoline 5 poli	Caja de hembrillas 5 polos
61 13 8 061 769		Hylsa för kabelsko	Bussolina piatta	Hembrilla d.enchu.
61 13 1 354 696		Skykkskåpa	Cappellotto di protez.	Caperuza de protec
13 65 1 353 482		Hallare for hylsa 3 pol	Custodia per bussoline 3 poli	Caja de hembrillas 3 polos
13 65 1 353 479		Skyddskapa	Cappellotto di protez.	Caperuza de protec
61 13 1 352 810		Hylsa för kabelsko	Bussoline piatta	Hembrilla d.enchu.
61 13 1 353 828		Hållare för hylsa	Custodia per bussoline	Caja de hembrillas
61 13 1 353 436		Stickerhus	Presa scatola	Caja enchufe
61 13 1 353 463		Sticker	Presa	Enchufe

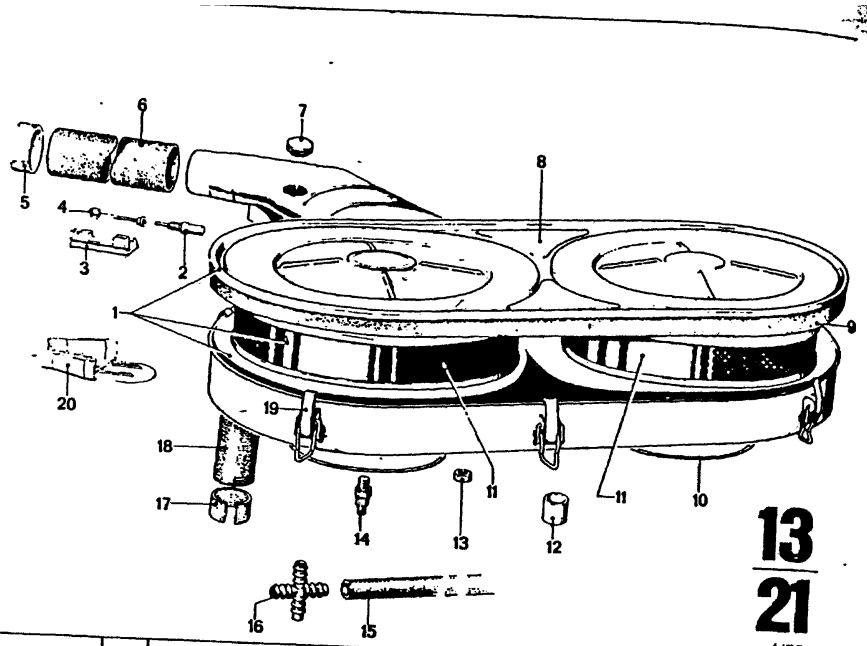

Bild-Nr.	Teil-Nr.	Symbol	Teil-Benennung	Stück/E 2.5 CS	2.5 CSA	2800 CS	2800 CSA	3.0 CS	3.0 CSA	3.0 CSI	3.0 CS-L	3.0 CSI-L	USA 2800 CS	2800 CSA	3.0 CS	3.0 CSA
1	* 13 71 1 257 721		Luftfilter kpl.	1	1	1	1	1	1		1		1	1	1	1
	* 13 71 1 259 191		Luftfilter kpl.	1	1			1	1						1	1
2	* 13 71 1 252 568		Arbeitselement					1	1		1		1	1	1	1
3	* 13 72 1 258 407		Lagerbock			1	1	1	1		1		1	1	1	1
4	* 13 72 1 252 588		Schaltfeder			1	1	1	1		1		1	1	1	1
5	13 73 1 255 523		Zwischenring			1	1	1	1		1		1	1	1	1
6	13 73 1 252 938		Schlauch 60 Ø			1	1	1	1		1		1	1	1	1
	13 73 1 254 874		Schlauch 70 Ø			1	1	1	1		1		1	1	1	1
7	* 13 71 1 252 569		Deckel für Filter	1	1	1	1	1	1		1		1	1	1	1
8	13 71 1 255 799		Deckel	1	1	1	1	1	1		1		1	1	1	1
9	13 71 1 255 160		Gummiring	1	1	1	1	1	1		1		1	1	1	1
0	13 71 1 250 748		Rundschnurring	2	2	2	2	2	2		2		2	2	2	2
1	13 72 1 256 410		Filtereinsatz	2	2	2	2	2	2		2		2	2	2	2
2	13 71 1 254 956		Verschlußkappe	1	1	1	1	1	1		1		1	1	1	1
3	07 11 9 922 430		Sechskantmutter M 10	2	2	2	2	2	2		2		2	2	2	2
4	13 71 1 250 747		Befestigungsschraube	2	2	2	2	2	2		2		2	2	2	2
5	* 51 73 1 257 971	⇨	Schlauch	X	X			X	X							
6	* 11 73 1 259 188		Verteilerstück	1	1			1	1							
7	* 11 62 1 257 994		Zwischenring					1	1		1		1	1	1	1
8	* 13 73 1 252 937		Schlauch 50 Ø			1	1	1	1		1		1	1	1	1
	* 13 73 1 257 998		Schlauch 60 Ø			1	1	1	1		1		1	1	1	1
9	13 71 1 259 495		Spannbügel	1	1	1	1	1	1		1		1	1	1	1
0	* 13 71 1 259 709		Ansaugrohr-Unterteil	7	7	7	7	7	7		7		7	7	7	7
				1	1	1	1	1	1		1		1	1	1	1

4/75 **13** / **21**

Bemerkungen
Remarks
Observations
Opmerkingen
Anmärkningar
Osservazione
Observaciones

* 11 62 1 257 994 → Fg
* 13 71 1 252 568 → Fg
* 13 71 1 252 569 → Fg
* 13 72 1 252 588 → Fg
* 13 72 1 258 407 → Fg
* 13 73 1 252 937 → Fg
* 13 71 1 257 721 Fg→
* 13 73 1 257 998 Fg→
* 13 71 1 259 709 Fg→

3.0 CS 2 212 911
3.0 CSA 2 231 100
3.0 CS/USA 2 240 377
3.0 CSA/USA 2 250 316

* 13 71 1 257 721
H
13 71 1 254 956

* 13 71 1 257 721 → Fg
* 13 71 1 259 191 Fg→

3.0 CS (USA) · Modell 74
3.0 CSA (USA) Modell 74

* 13 71 1 259 191
* 51 73 1 257 971
* 11 73 1 259 188

Sonderausstattung
Tankentlüftung

Part No. No. de pièce Onderdeel-Nr.	Symbol	Denomination of parts	Dénomination de pièces	Benaming
* 13 71 1 257 721		Air filter kpl.	Filtre d'air kpl.	Luchtfilter kpl.
* 13 71 1 259 191		Air filter kpl.	Filtre d'air kpl.	Luchtfilter kpl.
* 13 71 1 252 568		Working element	Elément	Element
* 13 72 1 258 407		Bearing bracket	Support de palier	Steunplaat
* 13 72 1 252 588		Switch spring	Ressort d'interr.	Schakelveer
13 73 1 255 523		Interm.ring	Anneau de interm.	Tussenring
13 73 1 252 938		Hose 60 Ø	Tuyau 60 Ø	Slang 60 Ø
13 73 1 254 874		Hose 70 Ø	Tuyau 70 Ø	Slang 70 Ø
* 13 71 1 252 569		Cover for filter	Couvercle pour filtre	Deksel voor filter
13 71 1 255 799		Cover	Couvercle	Deksel
13 71 1 255 160		Rubber ring	Anneau de caoutch.	Rubberring
13 71 1 250 748		String ring	Anneau a corde	O-ring
13 72 1 256 410		Filter insert	Filtre entre-deux	Filter element
13 71 1 254 956		Cover cap	Chape de serrure	Sluitkap
07 11 9 922 430		Hex nut M 10	Ecrou à six pans M 10	Zeskantmoer M 10
13 71 1 250 747		Attachment screw	Vis de fixation	Bevestigingsbout
* 51 73 1 257 971	⇨	Hose	Tuyau	Slang
* 11 73 1 259 188		Distributing piece	Pièce d.distributeur	Verdeelstuk
* 11 62 1 257 994		Interm. -ring	Anneau de interm.	Tussenring
* 13 73 1 252 937		Hose 50 Ø	Tuyau 50 Ø	Slang 50 Ø
* 13 73 1 257 998		Hose 60 Ø	Tuyau 60 Ø	Slang 60 Ø
13 71 1 259 495		Tension bracket	Etrier de serrage	Spanbeugel
* 13 71 1 259 709		Intake pipe lower part	Tuyauterie d'aspirat. pièce inferieur	Aanzuigpijp onderdeel

Reservdels-Nr N° de pezzo N° pieza	Symbol	Reservdels-benämning	Denominazione pezzo	Designación pieza
* 13 71 1 257 721		Luftfilter kpl.	Filtro aria kpl.	Filtro de aire kpl.
* 13 71 1 259 191		Luftfilter kpl.	Filtro aria kpl.	Filtro de aire kpl.
* 13 71 1 252 568		Element	Element do lavoro	Elemento de trabajo
* 13 72 1 258 407		Lagerbock	Supporto	Soporte
* 13 72 1 252 588		Inkoppelingsfjäder	Molla di presa	Muelle de conexión
13 73 1 255 523		Mellanring	Anello intermedio	Anillo intermedio
13 73 1 252 938		Slang 60 Ø	Tubo flessibile Ø 60	Tubo flexible Ø 60
13 73 1 254 874		Slang 70 Ø	Tubo flessibile Ø 70	Tubo flexible Ø 70
* 13 71 1 252 569		Lock för filter	Coperchio per filtro	Tapa para filtro
13 71 1 255 799		Lock	Coperchio	Tapa
13 71 1 255 160		Gummiring	Anello di gomma	Anillo de goma
13 71 1 250 748		O-ring	Anell.a sezione torica	Junta toroidal
13 72 1 256 410		Filterinsats	Elemento filtro	Elemento de filtro
13 71 1 254 956		Kåpa	Cuffia di chiusura	Caperuza de cierre
07 11 9 922 430		Mutter M 10	Dado esagonale M 10	Tuerca hexagonal M
13 71 1 250 747		Fästbult	Vite di fissaggio	Tornillo de sujeción
* 51 73 1 257 971	⇨	Slang	Tubo flessibile	Tubo flexible
* 11 73 1 259 188		Fördelarstycke	Distributore	Distribuidor
* 11 62 1 257 994		Mellanring	Anello intermdion	Anillo intermedio
* 13 73 1 252 937		Slang 50 Ø	Tubo flessibile 50 Ø	Tubo flexible 50 Ø
* 13 73 1 257 998		Slang 60 Ø	Tubo flessibile 50 Ø	Tubo flexible 60 Ø
13 71 1 259 495		Spannbygel	Staffa di serraggio	Estribo tensor
* 13 71 1 259 709		Insugningrör underdel	Tubazione d'aspiraz. parte inferiore	Tuberia de aspiracic parte inferior

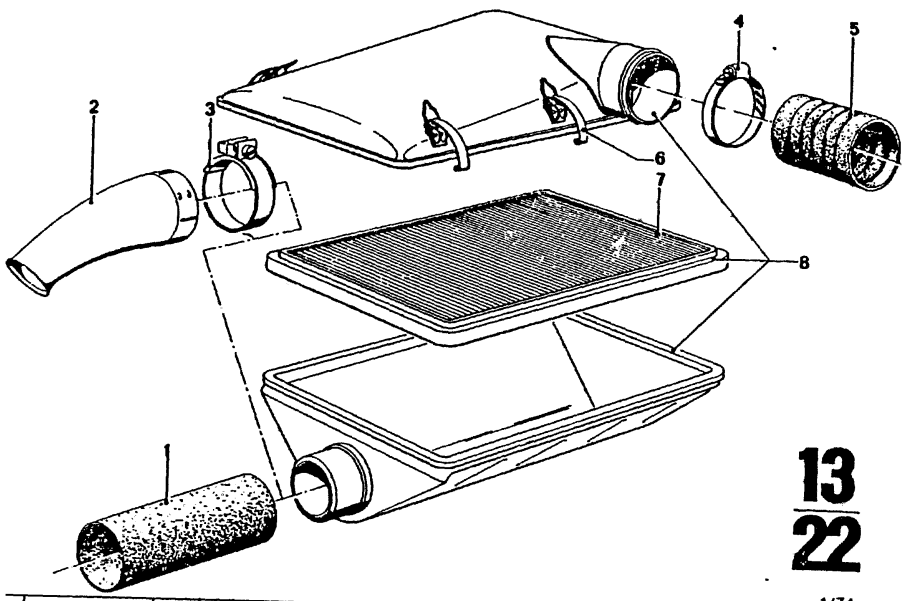

13
22

1/74

Teil-Nr.	Symbol	Teil-Benennung	Stück/E 2800 CS	2800 CSA	3.0 CS	3.0 CSA	3.0 CSi	3.0 CS-L	3.0 CSi-L	USA 2800 CS	2800 CSA	3.0 CS	3.0 CSA
13 73 1 256 404		Luftschlauch					1		1				
* 13 71 1 259 493		Ansaugstutzen					1		1				
* 07 12 9 952 074		Schlauchschelle					1		1				
07 12 9 952 088		Schlauchschelle					2		2				
13 72 1 255 108		Faltenbalg					1		1				
13 71 1 259 758		Spannbügel					7		7				
13 72 1 256 548		Filtereinsatz					1		1				
13 72 1 256 550		Luftfilter kpl.					1		1				
* 13 71 1 259 511		Luftfilter kpl.					1		1				

13
22

Bemerkungen
Remarks
Observations
Opmerkingen
Anmärkningar
Osservazione
Observaciones

*13 71 1 259 511
H
Sonderausstattung
Kraftstoffbehälter – Entlüftung

*13 73 1 256 404 → Fg
*13 71 1 259 493 Fg→
*07 12 9 952 074 Fg→
3.0 CSi
3.0 CS i-L
Modell 73

Part No. No. de pièce Onderdeel-Nr.	Symbol	Denomination of parts	Dénomination de pièces	Benaming
13 73 1 256 404		Air hose	Tuyau d'air	Luchtslang
* 13 71 1 259 493		Intake pipe	Tuyauterie d'aspirat.	Aanzuigleiding
* 07 12 9 952 074		Hose clamp	Collier tendeur	Slangklem
07 12 9 952 088		Hose clamp	Collier tendeur	Slangklem
13 72 1 255 108		Bellows	Soufflet	Beschermhoes
13 71 1 259 758		Tension bracket	Etrier de serrage	Spanbeugel
13 72 1 256 548		Filter insert	Filtre entre-deux	Filter element
13 72 1 256 550		Air filter kpl.	Filtre d'air kpl.	Luchtfilter kpl.
* 13 71 1 259 511		Air filter kpl.	Filtre d'air kpl.	Luchtfilter kpl.

Reservdels-Nr. N° de pezzo N° pieza	Symbol	Reservdels-benämning	Denominazione pezzo	Designación pieza
13 73 1 256 404		Luftslang	Flessibile aria	Tubo flexib.d.air
* 13 71 1 259 493		Insugningsror	Tubazione d'aspiraz.	Tuberia de spirac
* 07 12 9 952 074		Slangklämma	Fascetta tubo fless.	Abrazad. tubo fle
07 12 9 952 088		Slangklämma	Fascetta tubo flessib.	Abrazadera tub.fl
13 72 1 255 108		Dammskydd	Soffietto	Fuelle
13 71 1 259 758		Spännbygel	Staffa di serraggio	Estribo tensor
13 72 1 256 548		Filterinsats	Elemento filtro	Elemento de filtr
13 72 1 256 550		Luftfilter kpl.	Filtro aria kpl.	Filtro de aire kpl
* 13 71 1 259 511		Luftfilter kpl.	Filtro aria kpl.	Filtro de aire kpl

16

16	**KRAFTSTOFFANLAGE**	**FUEL SYSTEM**	**SYSTEME D'ALIMENTATION**	**BRÄNSLESYSTEM**
1 + 2	Kraftstoffbehälter	Fuel tank	Reservoir à combustible	Bränsletank
3 + 4	Einspritzer	Injection	Injection	Insprutning
5	Leitungen	Lines	Lignes	Lednings
6	Tankverschluß	Tank filler cap	Bouchon de remplissage	Bensintanklock
A				
A 15	Neue Teilenummern	New part numbers	Nouveaux numéros d. pièces	
		Nieuwe onderdelennummern	Nya reservdelsnummer	
		Nuovi numeri di ricambi	Numeros de repuesto nuevos	

16	**BRANDSTOFINSTALLATIE**	**IMPIANTO CARBURANTE**	**SISTEMA COMBUSTIBLE**	
1 + 2	Brandstoftank	Serbatoio carburante	Deposito del combustible	
3 + 4	Inspuit	Iniezione	Inyeccion	
5	Leidings	Cavi	Cables	
6	Tankluiting	Tappo del serbatoio	Tapon del deposito	
A				
A 16	Entfallene Teilenummern	Cancelled par numbers	Numéros de pièce supprimé	
		Weggevallene onderdelen-nummern	Utgangna reservdelsnummer	
		Numeri di ricambi soppressi	Numeros d.repuesto suprim	

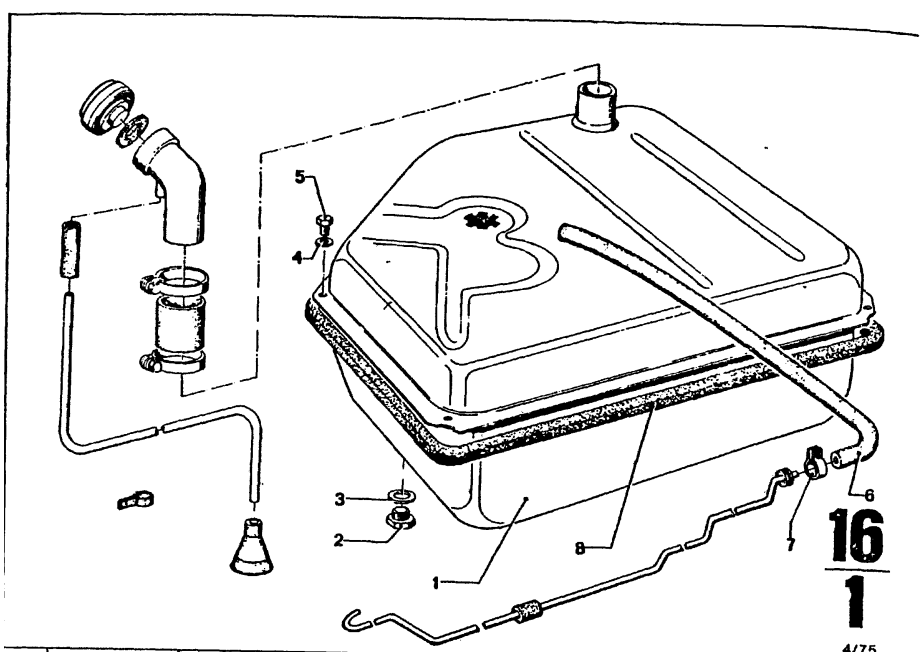

Bild-Nr.	Teil-Nr	Symbol	Teil-Benennung	Stück/E 2.5 CS	2.5 CSA	2800 CS	2800 CSA	3.0 CS	3.0 CSA	3.0 CSi	3.0 CS-L	3.0 CSi-L	USA 2800 CS	2800 CSA	3.0 CS	3.0 CSA
			Kraftstoffanlage													
1	16 11 1 107 592		Kraftstoffbehälter 55 l			1	1									
	* 16 11 1 110 672		Kraftstoffbehälter 70 l			1	1	1	1		1		1	1		
	* 16 11 1 112 233		Kraftstoffbehälter 72 l	1	1			1	1				1	1	1	1
	* 16 11 1 113 793		Kraftstoffbehälter 72 l													
2	07 11 9 919 109		Verschlußschraube M 10 x 1	1	1	1	1	1	1	1	1	1	1	1	1	1
3	07 11 9 963 072		DTRG A 10 x 13,5	1	1	1	1	1	1	1	1	1	1	1	1	1
4	* 07 11 9 936 425		Scheibe A 6,4			5	5	5	5	5	5	5	5	5	5	5
	* 07 11 9 936 432		Scheibe 8,4	5	5			5	5	5	5	5	5	5	5	5
5	* 07 11 9 913 558		Sechskantschraube M 6 x 18			5	5	5	5	5	5	5	5	5	5	5
	* 07 11 9 913 632		6 KT SHR M 8 x 18	5	5											
6	16 12 1 108 711		Schlauch	X	X	X	X	X	X	X	X					
7	* 07 12 9 952 012		Schelle	3	3	3	3	3	3	3	3					
8	16 11 4 680 020		Dichtung			1	1	1	1	1	1					
	16 11 1 103 331		Dichtung			1	1	1	1	1	1					
	* 16 11 1 112 263		Dichtung	1	1			1	1	1	1					

4/75 **16** / **1**

Bemerkungen
Remarks
Observations
Opmerkingen
Anmärkningar
Osservazione
Observaciones

* 16 11 1 110 672 → Fg
* 07 11 9 936 425 → Fg
* 07 11 9 913 558 → Fg
* 16 11 1 103 331 → Fg
* 16 11 1 112 233 Fg→
* 16 11 1 112 263 Fg →
* 07 11 9 936 432 Fg→
* 07 11 9 913 632 Fg→
* 16 11 1 113 793 Fg→

3.0 CS (o)	4 300 001
3.0 CSA (o)	4 320 001
3.0 CSA (oo)	4 330 001
3.0 CSi (o)	4 340 001
3.0 CSi (oo)	4 350 001
3.0 CS/USA	4 310 001
3.0 CSA/USA	4 335 001
3.0 CSi-L (o)	4 355 001
3.0 CSi-L (oo)	4 360 001

* 07 12 9 952 012
Sonderausstattung

Part No. No. de pièce Onderdeel-Nr.	Symbol	Denomination of parts	Dénomination de pièces	Benaming
		Fuel system	Système d'alimentat	Brandstofinstallatie
16 11 1 107 592		Fuel tank 55 l	Réserv.à combust.55 l	Brandstoftank 55 l
* 16 11 1 110 672		Fuel tank 70 l	Réserv.à combust.70 l	Brandstoftank 70 l
* 16 11 1 112 233		Fuel tank 72 l	Réservoir à comb.72 l	Brandstoftank 72 l
* 16 11 1 113 793		Fuel tank 72 l	Réservoir à comb.72 l	Brandstoftank 72 l
07 11 9 919 109		Plug screw M 10 x 1	Vis de serrure M 10 x 1	Aftapplug M 10 x 1
07 11 9 963 072		Seal ring A 10 x 13,5	Anneau de garniture A 10 x 13,5	Keerring A 10 x 13,5
* 07 11 9 936 425		Washer A 6,4	Disque A 6,4	Ring A 6,4
* 07 11 9 936 432		Washer 8,4	Disque 8,4	Ring 8,4
* 07 11 9 913 558		Hex screw M 6 x 18	Vis à six pans M 6 x 18	Zeskantbout M 6 x 18
* 07 11 9 913 632		6ST SHR M 8 x 18	6ST SHR M 8 x 18	6ST SHR M 8 x 18
16 12 1 108 711		Hose	Tuyau	Slang
* 07 12 9 952 012		Clamp	Collier	Klembeugel
16 11 4 680 020		Gasket	Garniture	Pakking
16 11 1 103 331		Gasket	Garniture	Pakking
* 16 11 1 112 263		Gasket	Garniture	Pakking

Reservdels-Nr N° de pezzo N° pieza	Symbol	Reservdelsbenämning	Denominazione pezzo	Designación pieza
		Bränslesystem	Impianto carburante	Sistema combustible
16 11 1 107 592		Bränsletank 55 l	Serbatoio carb. 55 l	Depósito del comb.55
* 16 11 1 110 672		Bränsletank 70 l	Serbatoio carb. 70 l	Depósito del comb 7
* 16 11 1 112 233		Bränsletank 72 l	Serbatoio carb. 72 l	Depósito del comb.7
* 16 11 1 113 793		Bränsletank 72 l	Serbatoio carb. 72 l	Depósito del comb.7
07 11 9 919 109		Plug M 10 x 1	Vite di chiusura M 10 x 1	Tornillo de cierre M 10 x 1
07 11 9 963 072		Packning A 10 x 13,5	Anello di tenuta A 10 x 13,5	Anillo obturador A 10 x 13,5
* 07 11 9 936 425		Bricka A 6,4	Rosetta A 6,4	Arandela A 6,4
* 07 11 9 936 432		Bricka 8,4	Rosetta 8,4	Arandela 8,4
* 07 11 9 913 558		Bult M 6 x 18	Vite esagonale M 6 x 18	Tornillo hexagonal M 6 x 18
* 07 11 9 913 632		6KT SHR M 8 x 18	6KT SHR M 8 x 18	6KT SHR M 8 x 18
16 12 1 108 711		Slang	Tubo flessibile	Tubo flexible
* 07 12 9 952 012		Klämma	Fascetta	Abrazadera
16 11 4 680 020		Packning	Guarnizione	Junta
16 11 1 103 331		Packning	Guarnizione	Junta
* 16 11 1 112 263		Packning	Guarnizione	Junta

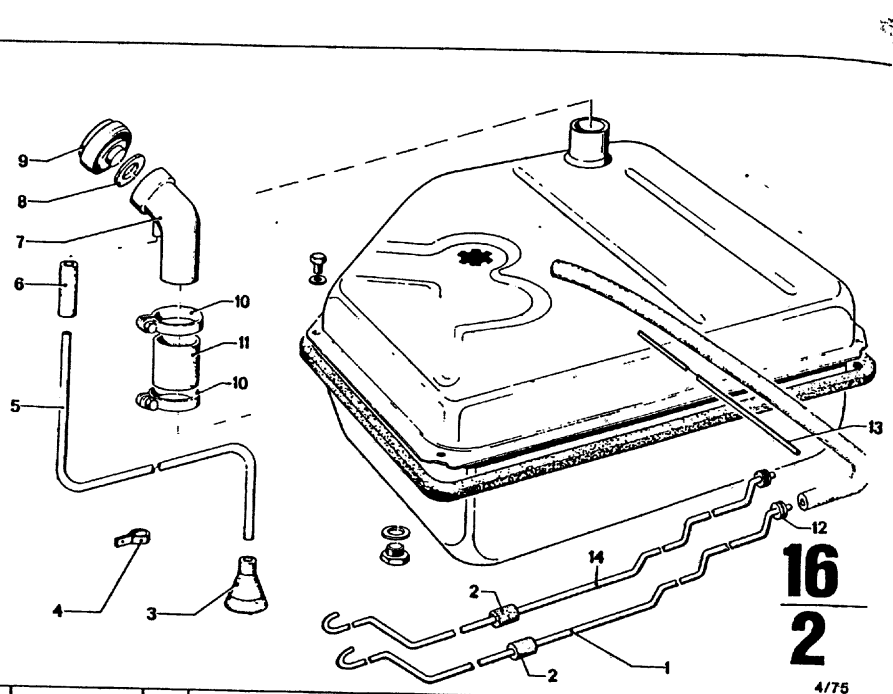

Bild-Nr.	Teil-Nr.	Symbol	Teil-Benennung	Stück/E 2.5 CS	2.5 CSA	2800 CS	2800 CSA	3.0 CS	3.0 CSA	3.0 CSi	3.0 CS-L	3.0 CSi-L	USA 2800 CS	2800 CSA	3.0 CS	3.0 CSA
			Kraftstoffanlage													
1	* 16 12 1 103 637		Kraftstoffleitung			1	1						1	1		
	* 16 12 1 107 875		Kraftstoffleitung			1	1	1	1		1		1	1	1	1
	* 16 12 1 113 488		Kraftstoffleitung	1	1			1	1						1	1
2	16 12 4 584 137		Muffe	10	10	10	10	10	10		10		10	10	10	10
3	16 12 1 101 014		Tülle für Entlüftungsleitung	1	1	1	1	1	1	1	1	1	1	1	1	1
4	61 13 1 353 663		Kabelschlaufe	1	1	1	1	1	1		1					
5	16 11 4 780 100		Entlüftungsleitung	1	1	1	1	1	1		1		1	1	1	1
6	16 12 1 107 930	ea	Schlauch für Entlüftungsleitung	X	X	X	X	X	X		X	X	X	X		
7	16 11 4 780 120		Einfüllstutzen für 55-Liter-Tank			1	1						1	1		
	16 11 1 102 551		Einfüllstutzen für 70-Liter-Tank			1	1	1	1	1	1		1	1	1	1
8	16 11 4 081 509	U	Dichtung für Tankverschluß			1	1						1	1		
	16 11 1 108 155	U	Dichtung für Tankverschluß	1	1	1	1	1	1	1	1		1	1	1	1
9	16 11 1 108 199		Tankverschluß	1	1	1	1	1	1	1	1		1	1	1	1
10	07 12 9 952 064		Spannschelle			2	2	2	2		2		2	2	2	2
11	16 11 4 680 130		Muffe für 55-Liter-Tank			1	1						1	1		
	16 11 1 102 553		Muffe für 70-Liter-Tank			1	1	1	1	1	1		1	1	1	1
12	* 16 12 4 780 109		Gummitülle	1	1	1	1	1	1		1		1	1	1	1
	* 16 12 1 107 262		Gummitülle												1	1
13	* 16 12 1 113 772		Rücklaufleitung												1	1
14	* 16 12 1 111 538		Rücklaufleitung												1	1

4/75 **16** **2**

Bemerkungen
Remarks
Observations
Opmerkingen
Anmärkningar
Osservazione
Observaciones

* 16 12 1 103 637 → Fg
* 16 12 1 107 875 Fg→

2800 CS
2800 CSA
2800 CS/USA
2800 CSA/USA

* 16 12 4 780 109 → Fg
* 16 12 1 107 875 → Fg
* 16 12 1 113 488 Fg→
* 16 12 1 107 262 Fg→
* 16 12 1 111 538 Fg→
* 16 12 1 113 772 Fg→

3.0 CS (o)	4 300 001
3.0 CSA (o)	4 320 001
3.0 CSA (oo)	4 330 001
3.0 CS/USA	4 310 001
3.0 CSA/USA	4 335 001

Part No. No. de pièce Onderdeel-Nr.	Symbol	Denomination of parts	Dénomination de pièces	Benaming
		Fuel system	Systeme d'alimentat.	Brandstofinstallatie
* 16 12 1 103 637		Fuel line	Conduite á combustib.	Brandstofleiding
* 16 12 1 107 875		Fuel line	Conduite á combustib.	Brandstofleiding
* 16 12 1 113 488		Fuel line	Conduite á combustib.	Brandstofleiding
16 12 4 584 137		Sleeve	Manchon	Mof
16 12 1 101 014		Grommet for braether pipe	Douille pour tuyauterie de reniflard	Doorvoertule voor ontluchtingsleiding
61 13 1 353 663		Cable holder	Arrêt de câble	Kabelhouder
16 11 4 780 100		Breather pipe	Tuyauterie de reniflard	Ontluchtingsleiding
16 12 1 107 930	ea	Hose for breather pipe	Tuyau pour tuyauterie de reniflard	Slang voor ontluchtingsleiding
16 11 4 780 120		Filler tube for 55 l tank	Tube d.rempliss.pour 55 l reservoir	Vulbuis voor 55 l tank
16 11 1 102 551		Filler tube for 70 l tank	Tube d.rempliss.pour 70 l reservoir	Vulbuis voor 70 l tank
16 11 4 081 509	U	Gasket for tank filler cap	Garniture pour bouchon de rempliss.	Pakking voor tankafsluitdop
16 11 1 108 155	U	Gasket for tank filler cap	Garniture pour bouchon de rempliss.	Pakking voor tankafsluitdop
16 11 1 108 199		Tank filler cap	Bouchon de rempliss.	Tankafsluitdop
07 12 9 952 064		Tension clamp	Collier de serrage	Spanklem
16 11 4 680 130		Sleeve for 55 l tank	Manchon pour 55 l reservoir	Mof voor 55 l tank
16 11 1 102 553		Sleeve for 70 l tank	Manchon pour 70 l reservoir	Mof voor 70 l tank
* 16 12 4 780 109		Rubber grommet	Douille en caoutch.	Doorvoertule
* 16 12 1 107 262		Rubber grommet	Douille en caoutch.	Rubbertule
* 16 12 1 113 772		Return line	Ligne de retour	Terugloop leiding
* 16 12 1 111 538		Return line	Ligne de retour	Terugloop leiding

Reservdels-Nr. N° de pezzo N° pieza	Symbol	Reservdels-benämning	Denominazione pezzo	Designación pieza
		Bränslesystem	Impianto carburante	Sistema combustib
* 16 12 1 103 637		Bränsleledning	Tubatura carburante	Tubería del combus
* 16 12 1 107 875		Bränsleledning	Tubatura carburante	Tubería del combus
* 16 12 1 113 488		Bränsleledning	Tubatura carburante	Tubería del combus
16 12 4 584 137		Muff	Manicotto	Manguito
16 12 1 101 014		Bussning for ventilationslang	Boccola per tubatura disaerzione	Boquilla para tubería de desairea
61 13 1 353 663		Kabelhållare	Cappio di cavo	Presilla de cable
16 11 4 780 100		Ventilationslang	Tubatura disaerzione	Tubería de desaire
16 12 1 107 930	ea	Slang for ventilationslang	Tubo flessibile per tubatura disaerzione	Tubo flexible para tubería de desairea
16 11 4 780 120		Påfyllningsrör för 55 l tank	Bochett.di riempiment. per 55 l serbatoio	Tubuladura dellena para 55 l depósito
16 11 1 102 551		Påfyllningsrör för 70 l tank	Bochett.di riempiment. per 70 l serbatoio	Tubuladura dellena para 70 l depósito
16 11 4 081 509	U	Packning för tanklock	Guarnizione per chiusura serbaroio	Junta para cierre del depósit
16 11 1 108 155	U	Packning för tankpock	Guarnizione per chiusura serbatoio	Junta para cierre del depósit
16 11 1 108 199		Tanklock	Chiusura serbatoio	Cierre del depósit
07 12 9 952 064		Expansionsklämma	Fascet.di serraggio	Abrazadera de tens
16 11 4 680 130		Muff för 55 l tank	Manicotto per 55 l serbatoio	Manguito para 55 l depósito
16 11 1 102 553		Muff för 70 l tank	Manicotto per 70 l serbatoio	Manguito para 70 l depósito
* 16 12 4 780 109		Gummibussning	Boccola di gomma	Boquilla de goma
* 16 12 1 107 262		Gummibussning	Boccola di gomma	Boquilla de goma
* 16 12 1 113 772		Retur ledning	Ritorno cavo	Retorno cable
* 16 12 1 111 538		Retur ledning	Ritorno cavo	Retorno cable

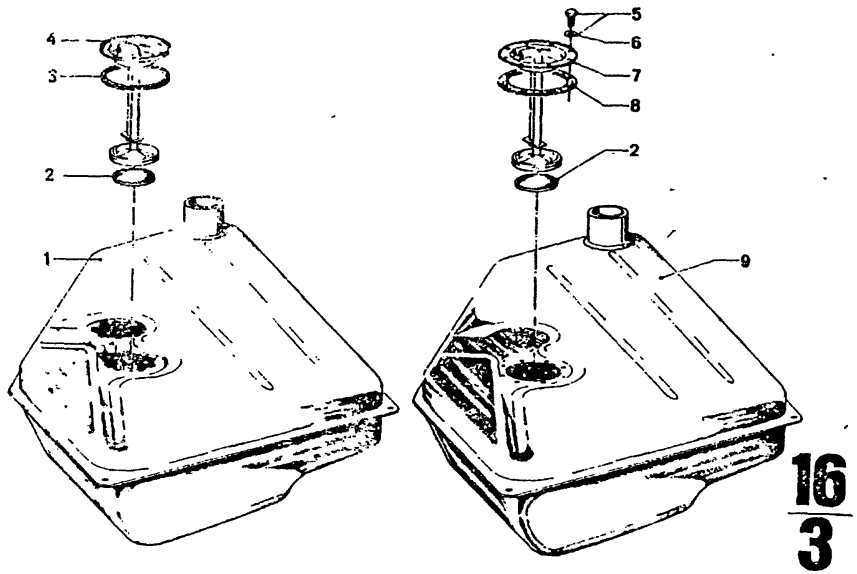

16
3

4/75

Bild-Nr.	Teil-Nr	Symbol	Teil-Benennung	Stück/E 2800 CS	2800 CSA	3.0 CS	3.0 CSA	3.0 CSi	3.0 CS-L	3.0 CSi-L	USA 2800 CS	2800 CSA	3.0 CS	3.0 CSA
			Kraftstoffanlage											
1	16 11 1 107 598		Kraftstoffbehälter					1						
2	16 12 1 106 983		Filter					1		1				
3	16 12 1 105 332		DTRG für Ansaugvorrichtung					1						
4	16 12 1 107 632		Ansaugvorrichtung					1						
5	* 07 11 9 913 231	⊃	Sechskantschraube M 5 x 12					8		8				
	* 07 11 9 915 005	⊃	6 KT SHR M 5 x 12 mit Scheibe					8		8				
	16 12 1 114 532		6 KT SHR M 5					8		8				
6	* 07 11 9 936 418		Scheibe A 5,3					8		8				
7	16 12 1 110 678		Ansaugvorrichtung					1		1				
8	16 12 1 110 598		DTRG für Ansaugvorrichtung					1		1				
9	* 16 11 1 110 673		Kraftstoffbehälter					1		1				
	* 16 11 1 112 234		Kraftstoffbehälter 72 l					1		1				

4/75 **16** / **3**

Bemerkungen
Remarks
Observations
Opmerkingen
Anmärkningar
Osservazione
Observaciones

* 16 11 1 110 673 → Fg
* 16 11 1 112 234 Fg →

3.0 CSi (o)	4 340 001
3.0 CSi (oo)	4 350 001
3.0 CSi-L (o)	4 355 001
3.0 CSi-L (oo)	4 360 001

* 07 11 9 913 231
* 07 11 9 936 418
⊃
* 07 11 9 915 005

Part No. No. de pièce Onderdeel-Nr.	Symbol	Denomination of parts	Dénomination de pièces	Benaming
		Fuel system	Systeme d'alimentat.	Brandstofinstal
16 11 1 107 598		Fuel tank	Réserv.à combustible	Brandstoftank
16 12 1 106 983		Filter	Filtre	Filter
16 12 1 105 332		Siel ring for suction device	Anneau de garniture pour install d'aspir.	Keerring voor zuiginrichting
16 12 1 107 632		Suction device	Install. d'aspiration	Zuiginrichting
* 07 11 9 913 231	⊃	Hex screw M 5 x 12	Bis à six pans M 5 x 12	Zeskantbout M 5 x 12
* 07 11 9 915 005	⊃	6KT SHR M 5 x 12 with washer	6KT SHR M 5 x 12 abec disque	6KT SHR M 5 x met ring
16 12 1 114 532		6KT SHR M 5	6KT SHR M 5	6 KT SHR M 5
* 07 11 9 936 418		Washer A 5,3	Disque A 5,3	Ring A 5,3
16 12 1 110 678		Suction device	Install.d'aspiration	Zuiginrichting
16 12 1 110 598		Seal ring for suction device	Anneau de garniture p. install.d'aspiration	Keerring voor zuiginrichting
* 16 11 1 110 673		Fuel tank	Réserv.à combust.	Brandstoftank
* 16 11 1 112 234		Fuel tank 72 l	Réservoir à comb.72 l	Brandstoftank 7

Reservdels-Nr. N° de pezzo N° pieza	Symbol	Reservdels-benämning	Denominazione pezzo	Designació pieza
		Bränslesystem	Impianto carburante	Sistema combus
16 11 1 107 598		Bränsletank	Serbatoio carburante	Depósito del con
16 12 1 106 983		Filter	Filtro	Filtro
16 12 1 105 332		Packning för insugningsmekanism	Anello di tenuta per disp.di aspirazione	Anillo obturador disp.de aspiraci
16 12 1 107 632		Insugningsmekanism	Disp.di aspirazione	Disp.de aspiraci
* 07 11 9 913 231	⊃	Bult M 5 x 12	Vite esagonale M 5 x 12	Tornillo hexago M 5 x 12
* 07 11 9 915 005	⊃	6KT SHR M 5 x 12 med bricka	6KT SHR M 5 x 12 con rosetta	6KT SHR M 5 x con arandela
16 12 1 114 532		6KT SHR M 5	6KT SHR M 5	6KT SHR M 5
* 07 11 9 936 418		Bricka A 5,3	Rosetta A 5,3	Arandela A 5,3
16 12 1 110 678		Insugningsmekanism	Disp.di aspirazione	Disp.de aspiraci
16 12 1 110 598		Packning för insugningsmekanism	Anello a tenuta per disp.di aspirazione	Anillo obturador disp.de aspiraci
* 16 11 1 110 673		Bränsletank	Serbatoio carb.	Depósito del con
* 16 11 1 112 234		Bränsletank 72 l	Serbatoio del carb. 72 l	Depósito d.comb

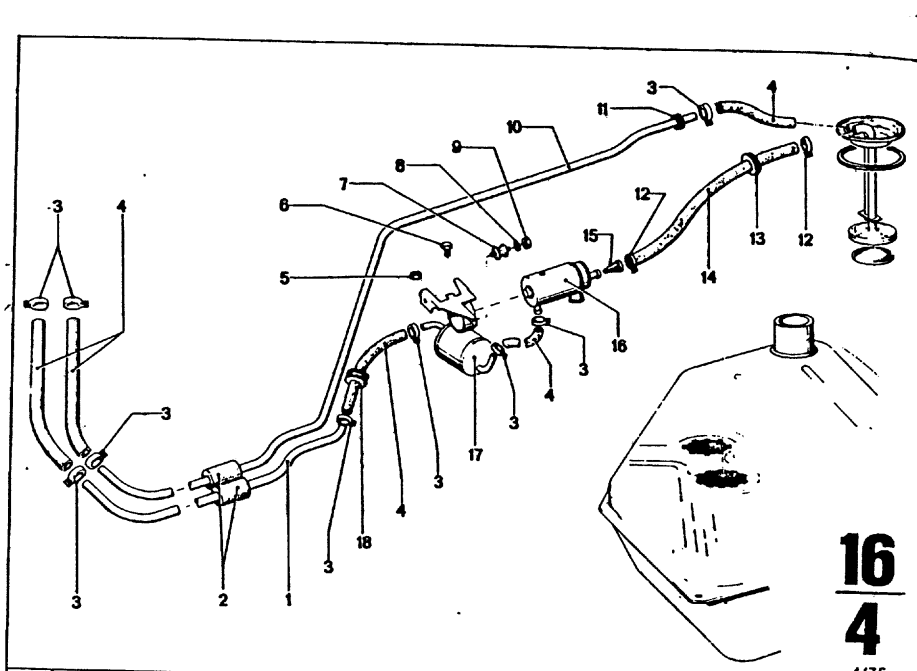

Bild-Nr.	Teil-Nr.	Symbol	Teil-Benennung	Stück/E 2.5 CS	2.5 CSA	2800 CS	2800 CSA	3.0 CS	3.0 CSA	3.0 CSi	3.0 CSi-L	3.0 CSI-L	USA 2800 CS	2800 CSA	3.0 CS	3.0 CSA
			Kraftstoffanlage													
1	~~16 12 1 107 876~~	U	Vorlauf-Leitung							1		1				
	16 12 1 111 538		Vorlauf-Leitung							1		1				
2	16 12 4 584 137		Gummimuffe							19		19				
3	07 12 9 959 012		Schlauchschelle A 12							10		10				
4	16 12 1 108 711	ea	Schlauch							X		X				
5	07 12 9 922 704		Sechskantmutter M 6							1		1				
6	07 11 9 913 477		Sechskantschraube M 6 x 20							1		1				
7	16 12 1 105 942		Gummilager							3		3				
8	07 11 9 932 072		Federscheibe B 6							6		6				
9	07 11 9 922 058		Sechskantmutter M 6							6		6				
10	* 16 12 1 107 875		Rücklauf-Leitung							1		1				
	* 16 12 1 113 488		Rücklauf-Leitung							1		1				
11	16 12 4 780 109		Gummitülle							1		1				
12	07 12 9 952 017		Schlauchschelle A 17							2		2				
13	16 12 1 107 262		Gummitülle							2		2				
14	16 12 1 108 709	ea	Schlauch für Ansaugleitung							X		X				
15	16 12 1 110 497		Filter							1		1				
16	16 12 1 107 414		Kraftstoffpumpe							1		1				
17	16 12 1 106 665	U	Expansionsgefäß mit Halteblech							1		1				
	16 12 1 111 541	U	Expansionsgefäß mit Halteblech							1		1				
18	16 12 1 105 846		Muffe							1		1				

4/75	16	Bemerkungen Remarks Observations Opmerkingen Anmärkningar Osservazione Observaciones
	4	

* 26 12 1 107 875 → Fg
* 16 12 1 113 488 Fg→

3.0 CSi (o)	4 340 001
3.0 CSi (oo)	4 350 001
3.0 CSi-L (o)	4 355 001
3.0 CSi-L (oo)	4 360 001

Part No. No. de pièce Onderdeel-Nr.	Symbol	Denomination of parts	Dénomination de pièces	Benaming
		Fuel system	Systeme d'alimentat.	Brandstofinstallati
~~16 12 1 107 876~~	U	Pre-curse line	Ligne de precurs	Voorloop leiding
16 12 1 111 538		Pre-curse line	Ligne de precurs	Voorloop leiding
16 12 4 584 137		Rubber sleeve	Manchon de caoutch.	Rubbermof
07 12 9 959 012		Hose clamp A 12	Collier tendeur A 12	Slangklem A 12
16 12 1 108 711	ea	Hose	Tuyau	Slang
07 12 9 922 704		Hex nut M 6	Ecrou à six pans M 6	Zeskantmoer M 6
07 11 9 913 477		Hex screw M 6 x 20	Vis à six pans M 6 x 20	Zeskantbout M 6 x 20
16 12 1 105 942		Rubber mounting	Sabot en caoutchouc	Rubber steun
07 11 9 932 072		Spring washer B 6	Disque elastique B 6	Veerring B 6
07 11 9 922 058		Hex nut M 6	Ecrou à six pans M 6	Zeskantmoer M 6
* 16 12 1 107 875		Return line	Ligne de retour	Terugloop leiding
* 16 12 1 113 488		Return line	Ligne de retour	Terugloop leiding
16 12 4 780 109		Rubber grommet	Douille en caoutch.	Doorvoertule
07 12 9 952 017		Hose clamp A 17	Collier tendeur A 17	Slangklem A 17
16 12 1 107 262		Rubber grommet	Douille en caoutch.	Doorvoertule
16 12 1 108 709	ea	Hose for intake pipe	Tuyau pour tuyau de aspiration	Slang voor aanzuigleiding
16 12 1 110 497		Filter	Filtre	Filter
16 12 1 107 414		Fuel pump.	Pompe de combustible	Brandstofpomp
16 12 1 106 665	U	Expansion jar with support plate	Détendeur avec bride maintien	Uitzettingsbak met bevestigingaplaat
16 12 1 111 541	U	Expansion jar with support plate	Détendeur avec bride maintien	Uitzettingsbak met bevestigingaplaat
16 12 1 105 846		Sleeve	Manchon	Mof

Reservdels-Nr. N° de pezzo N° pieza	Symbol	Reservdels-benämning	Denominazione pezzo	Designación pieza
		Bränslesystem	Impianto carburante	Sistema combustib
~~16 12 1 107 876~~	U	Förlopp ledning	Andata cavo	Avance cable
16 12 1 111 538		Förlopp ledning	Andata cavo	Avance cable
16 12 4 584 137		Gummimuff	Manicotto di gomma	Manguito de goma
07 12 9 959 012		Slangklämma A 12	Fasc.tub.fless.A 12	Abraz.d.tub.flex.A
16 12 1 108 711	ea	Slang	Tubo flessibile	Tubo flexible
07 12 9 922 704		Mutter M 6	Dado esagonale M 6	Tuerca hexagonal
07 11 9 913 477		Bult M 6 x 20	Vite esagonale M 6 x 20	Tornillo hexagona M 6 x 20
16 12 1 105 942		Gummifäste	Supporto di gomma	Soporte de goma
07 11 9 932 072		Fjäderbricka B 6	Rosetta elastica B 6	Arandela elástica
07 11 9 922 058		Mutter M 6	Dado esagonale M 6	Tuerca hexagonal
* 16 12 1 107 875		Retur ledning	Ritorno cavo	Retorno cable
* 16 12 1 113 488		Retur ledning	Ritorno cavo	Retorno cable
16 12 4 780 109		Gummibussning	Boccola di gomma	Baquilla de goma
07 12 9 952 017		Slangklämma A 17	Fasc.tub.fless.A 17	Abraz.d.tub.flex.A
16 12 1 107 262		Gummibussning	Boccola di gomma	Baquilla de goma
16 12 1 108 709	ea	Slang för insugningsrör	Tubo flessibile per tubazione d'aspiraz.	Tubo flexible para tubería de aspiraci
16 12 1 110 497		Filter	Filtro	Filtro
16 12 1 107 414		Bensinpump	Pompa di alimentaz.	Bomba del combus
16 12 1 106 665	U	Expansionstank med fästplat	Serbatoio d'espans. con lamiera di fissag.	Depósito de expan con chapa de sujec
16 12 1 111 541	U	Expansionstank med fästplat	Serbatoio d'espans. con lamiera di fissag.	Depósito de expan con chapa de sujec
16 12 1 105 846		Muff	Manicotto	Manguito

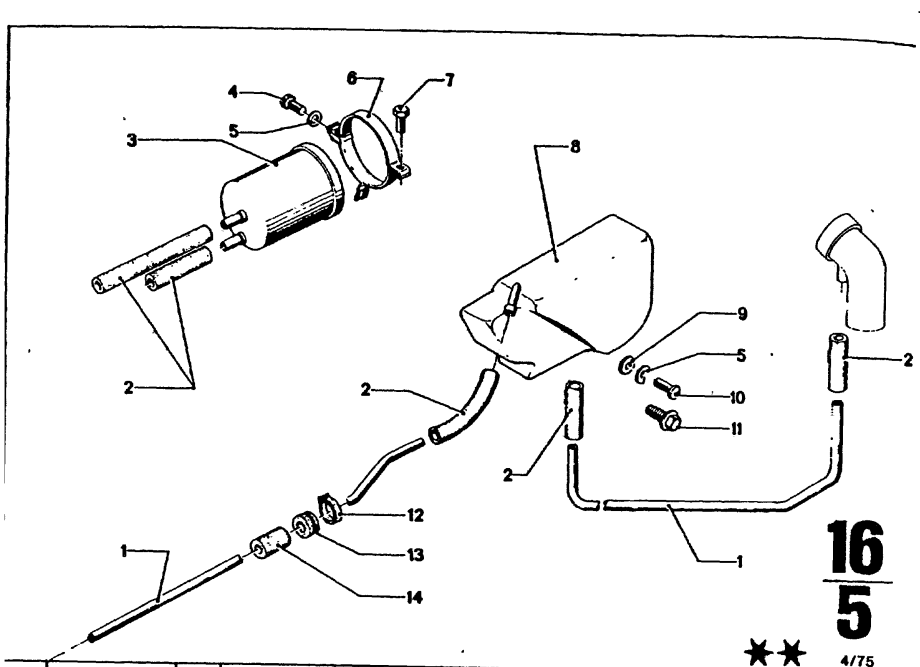

Bild-Nr.	Teil-Nr.	Symbol	Teil-Benennung	Stück/E 2.5 CS	2.5 CSA	2800 CS	2800 CSA	3.0 CS	3.0 CSA	3.0 CSi	3.0 CS-L	3.0 CSH-L	USA 2800 CS	2800 CSA	3.0 CS	3.0 CSA
			Kraftstoffanlage													
1	16 12 1 104 303		Entlüftungsrohr (Kunststoff) 3800 mm lang	X	X			X	X	X			X	X	X	X
2	16 12 1 107 930	ea.	Schlauch für Entlüftungsleitung	X	X			X	X	X			X	X	X	X
3	16 12 1 108 926		Aktivkohlefilter	1	1			1	1	1			1	1	1	1
4	07 11 9 913 442		Schraube M 6 x 12	2	2			2	2	2			2	2	2	2
5	* 07 11 9 932 072		Federscheibe B 6	3	3			3	3	3			3	3	3	3
6	* 16 12 1 108 587		Schelle	1	1			1	1	1			1	1	1	1
	* 16 12 1 113 517		Schelle												1	1
7	07 11 9 913 466		Schraube M 6 x 16	1	1			1	1	1			1	1	1	1
8	16 11 1 111 351		Ausgleichbehälter	1	1			1	1	1			1	1	1	1
9	* 07 11 9 936 425		Scheibe 6,4										1	1	1	1
10	* 07 11 9 907 654		Linsenschraube 6 x 15										1	1	1	1
11	* 07 11 9 915 021		6 KT SHR M 6 x 16	1	1			1	1	1			1	1	1	1
12	61 13 1 353 663		Kabelschlaufe	1	1			1	1	1			1	1	1	1
13	16 12 4 780 109		Gummitülle	1	1			1	1	1			1	1	1	1
14	34 32 4 050 540		Gummimuffe	9	9			9	9	9			9	9	9	9

4/75 **16** / **5**

Bemerkungen
Remarks
Observations
Opmerkingen
Anmärkningar
Osservazione
Observaciones

* 16 12 1 108 587 → Fg
* 16 12 1 113 517 Fg →

3.0 CS/USA 4 310 001
3.0 CSA/USA 4 335 001

* 07 11 9 907 654
* 07 11 9 936 425
* 07 11 9 932 072

* 07 11 9 915 021

* * Sonderausstattung

Tankentlüftung Australien
3.0 CSA (oo) .....
3.0 CSi (oo) .....

Part No. No. de pièce Onderdeel-Nr.	Symbol	Denomination of parts	Dénomination de pièces	Benaming
		Fuel system	Système d'alimentat.	Brandstofinstallati
16 12 1 104 303		Breather pipe (plastic) 3800 mm long	Tuau de reniflard (plastique) 3800 mm longure	Ontluchtingsleiding (plastic) 3800 mm lang
16 12 1 107 930	ea.	Hose for breather pipe	Tuau pour tuyauterie de reniflard	Slang voor ontluchtingsleiding
16 12 1 108 926		Activated carbon filt.	Filtre à carbon active	Actiefkolenfilter
07 11 9 913 442		Screw M 6 x 12	Vis M 6 x 12	Bout M 6 x 12
* 07 11 9 932 072		Spring washer B 6	Disque élastique B 6	Veerring B 6
* 16 12 1 108 587		Clamp	Collier	Klem
* 16 12 1 113 517		Clamp	Collier	Klem
07 11 9 913 466		Screw M 6 x 16	Vis M 6 x 16	Bout M 6 x 16
16 11 1 111 351		Brake fluid tank	Reserv.d.liquid.frein	
* 07 11 9 936 425		Washer 6,4	Disque 6,4	Ring 6,4
* 07 11 9 907 654		Lenshead screw 6 x 15	Vis lent.noyée 6 x 15	Lenskopschroef 6 x 15
* 07 11 9 915 021		Hex.head screw M 6 x 16	Vis hexagonal M 6 x 16	Zeskantbout M 6 x 16
61 13 1 353 663		Cable holder	Arrêt de câble	Kabelhouder
16 12 4 780 109		Rubber grommet	Douille d.caoutchouc	Doorvoertule
34 32 4 050 540		Rubber sleeve	Manch.d.caoutchouc	Rubbermof

Reservdels-Nr N° de pezzo N° pieza	Symbol	Reservdels-benämning	Denominazione pezzo	Designación pieza
		Bränslesystem	Impianto carburante	Sistema combustibl
16 12 1 104 303		Luftningsrör (plastic) 3800 mm lång	Tubo disaerazione (materia plastica) lunga 3800 mm	Tubo desairacion (de plastico) larga 3800 mm
16 12 1 107 930	ea.	Slang för ventilationslang	Tubo flessibile per Tubatura disaerzione	Tubo flexible para tubería de desairea
16 12 1 108 926		Aktivt kolfilter	Carbone attivato filtro	Carbónactivo p.filt
07 11 9 913 442		Bult M 6 x 12	Vite M 6 x 12	Tornillo M 6 x 12
* 07 11 9 932 072		Fjäderbricka B 6	Rosetta elastica B 6	Arandela elástica B
* 16 12 1 108 587		Klämma	Fascetta	Abrazadera
* 16 12 1 113 517		Klämma	Fascetta	Abrazadera
07 11 9 913 466		Bult M 6 x 16	Vite M 6 x 16	Tornillo M 6 x 16
16 11 1 111 351		Bromsoljebehållare	Serbatoio compens.	Recipiente de comp
* 07 11 9 936 425		Bricka 6,4	Rosetta 6,4	Arandela 6,4
* 07 11 9 907 654		Skruv 6 x 15	Vite a testa bombata 6 x 15	Tornillo alomado 6 x 15
* 07 11 9 915 021		Sexkant bult M 6 x 16	Vite esagonale M 6 x 16	Tornillo hexagonal M 6 x 16
61 13 1 353 663		Kabelhållare	Cappio di cavo	Presilla de clable
16 12 4 780 109		Gummibussning	Boccola di gomma	Baquilla de goma
34 32 4 050 540		Gummimuff	Manicotto di gomma	Manguito de goma

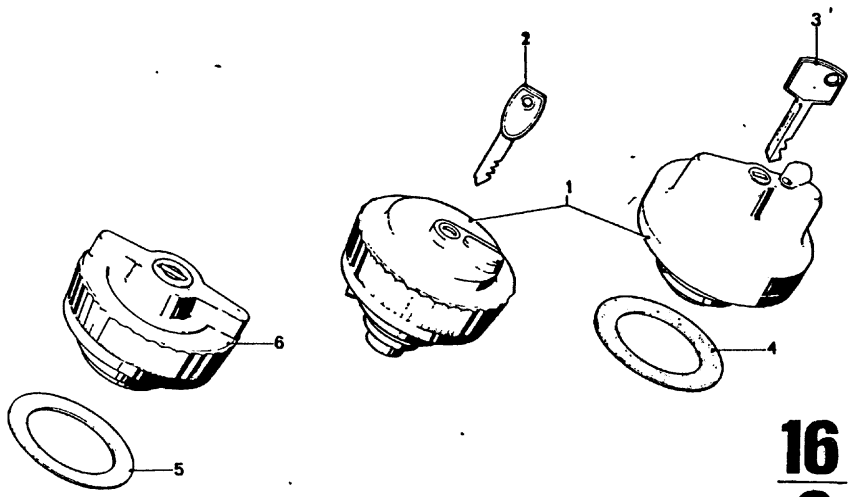

16
6
4/75

**

Bild-Nr.	Teil-Nr.	Symbol	Teil-Benennung	Stück/E 2.5 CS	2.5 CSA	2800 CS	2800 CSA	3.0 CS	3.0 CSA	3.0 CSI	3.0 CS-L	3.0 CSI-L	USA 2800 CS	2800 CSA	3.0 CS	3.0 CSA
			Tankverschluß abschließbar													
1	16 11 1 106 487		Tankverschluß	1	1	1	1	1	1	1	1	1	1	1	1	1
2	16 11 9 558 332		Schlüssel, Hauk-Verschluß			2	2	2	2	2	2	2	2	2	2	2
3	16 11 1 103 693		Schlüssel, Köhler-Verschluß			2	2	2	2	2	2	2	2	2	2	2
4	16 11 1 106 483		Dichtung, Köhler-Verschluß			1	1	1	1	1	1	1	1	1	1	1
5	16 11 1 115 397		Dichtung					1	1	1		1			1	1
6	* 16 11 1 115 396		Tankverschluß ohne Entlüftung					1	1	1		1			1	1

4/75 **16** / **6**

Bemerkungen
Remarks
Observations
Opmerkingen
Anmärkningar
Osservazione
Observaciones

* * Sonderausstattung
Tankverschluß

* 16 11 1 115 396
Bei Bestellung Code-Nr angeben

Part No. No. de pièce Onderdeel-Nr.	Symbol	Denomination of parts	Dénomination de pièces	Benaming
		Tank filler cap lockable	Bouchon de rempliss. fermeture	Tanksluiting afsluitbaar
16 11 1 106 487		Tank filler cap	Bouchon de rempliss.	Tanksluiting
16 11 9 558 332		Key, Hauk fastener	Clef, fermeture Hauk	Sleutel Hauk sluiting
16 11 1 103 693		Key, Köhler fastener	Clef, fermeture Köhler	Sleutel, Köhler sluiting
16 11 1 106 483		Gasket, Köhler fastener	Garniture, fermeture Köhler	Pakking, Köhler sluiting
16 11 1 115 397		Gasket	Garniture	Pakking
* 16 11 1 115 396		Tank filler cap without de-aerat.	Bouchon d.rempliss. sans désaération	Tanksluiting zonder ventilat.

Reservdels-Nr N° de pezzo N° pieza	Symbol	Reservdels-benämning	Denominazione pezzo	Designación pieza
		Tanklock låsbart	Chiusura serbatoio chiudibile a chiave	Cierre del depósi cerradizo
16 11 1 106 487		Tanklock	Chiusura serbatoio	Cierre del depósi
16 11 9 558 332		Nyckel Hauk lås	Chiave Hauk chiusura	Llave Hauk cierre
16 11 1 103 693		Nyckel Köhler lås	Chiave Köhler chiusura	Llave Köhler cierre
16 11 1 106 483		Packning Köhler lås	Guarnizione Köhler chiusura	Junta Köhler cierre
16 11 1 115 397		Packning	Guarnizione	Junta
* 16 11 1 115 396		Tanklock utan ventilation	Chiusura serbatoio senza deaeratione	Cierre del depo sin salida d. aire

18

18	**AUSPUFFANLAGE**	**EXHAUST SYSTEM**	**TUYAUTERIE D'ECHAPPEMENT**
1 – 4	Auspuffrohr, Schalldämpfer	Exhaust pipe, silencer	Tuyau d'échappement, silencieux
A			
A 17	Entfallene Teilenummern	Cancelled part numbers	Numéros de pièces supprimées
		Weggevallene onderdelen-nummern	Utganga reservdelsnummer
		Numeri di ricambi soppressi	Numeros d.repuesto suprimidos

18	**UITLAATINSTALLATIE**	**AVGASSYSTEM**	
1 – 4	Uitlaatpijp, knaldemper	Avgasrör, ljudämpare	
	SCAPPAMENTO	**ESCAPE**	
1 – 4	Tubo di scarico, silenziatore	Tubo de escape, silenciador	

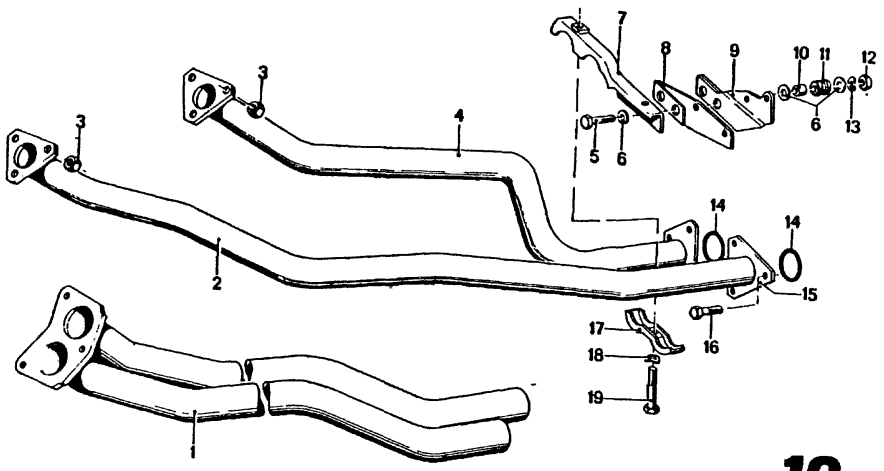

RB—21

18
1

4/75

Teil-Nr.	Symbol	Teil-Benennung	Stück/E 2.5 CS	2.5 CSA	2800 CS	2800 CSA	3.0 CS	3.0 CSA	3.0 CSI	3.0 CS-L	3.0 CSI-L	USA 2800 CS	2800 CSA	3.0 CS	3.0 CSA
18 11 1 102 469	(oo)	Auspuffleitung	1	1	1	1	1	1	1	1	1				
18 11 1 102 285	⩓(o)	Auspuffrohr	1	1	1	1	1	1	1	1	1	1	1	1	1
18 11 1 107 559	⊃	Sechskantmutter	6	6	6	6	6	6	6	6	6	6	6	6	6
11 62 1 259 559		Mutter M 10	6	6	6	6	6	6	6	6	6	6	6	6	6
* 18 11 1 245 335	⩔(o)	Auspuffrohr	1	1	1	1	1	1	1	1	1	1	1	1	1
* 18 11 1 245 713	⩔(o)	Auspuffrohr	1	1	1	1	1	1	1	1	1	1	1	1	1
07 11 9 913 575		Schraube M 6 x 30	2	2	2	2	2		2	2	2	2	2	2	
18 21 4 690 192		Scheibe	6	6	6	6	6		6	6	6	6	6	6	
18 21 1 245 177		Auspuffträger	1	1	1		1	1	1	1	1	1	1	1	1
18 21 1 102 741		Halteblech	1		1			1		1	1	1	1	1	1
18 21 1 102 740		Halteblech		1		1									
18 21 4 690 169		Abstandsrohr	2	2	2	2	2		2	2	2	2	2	2	
18 21 1 103 237		Gelenkbüchse	2	2	2	2	2		2	2	2	2	2	2	
07 11 9 922 058		Sechskantmutter M 6	2	2	2	2	2		2	2	2	2	2	2	
07 11 9 932 072		Federscheibe B 6	2	2	2	2	2		2	2	2	2	2	2	
18 11 1 102 405		DTRG	2	2	2	2	2		2	2	2	2	2	2	
18 11 1 102 366		Flansch	2	2	2	2	2	2	2	2	2	2	2	2	2
07 11 9 912 506		Schraube M 8 x 45	2	2	2	2	2	2	2	2	2	2	2	2	2
18 21 1 104 048		Rohrschelle	6	6	6	6	6	6	6	6	6	6	6	6	6
07 11 9 932 095		Federscheibe B 8	1	1	1	1	1		1	1	1	1	1	1	
07 11 9 912 535		Schraube M 8 x 65	1	1	1	1	1		1	1	1	1	1	1	
~~18 21 9 098 762~~	⊠	~~Auspuff-~~			1	1									
	⊃ ⊠	Aufhängungsteile													
18 21 1 245 389	⊠	Aufhängungsteile					1		1	1	1		1		
18 21 1 245 386	⊠	Aufhängungsteile	1	1	1	1						1			

4/75 **18** **1**

Bemerkungen
Remarks
Observations
Opmerkingen
Anmärkningar
Osservazione
Observaciones

* 18 11 1 245 335 ⊃
* 18 11 1 245 713

Part No. No. de pièce Onderdeel-Nr.	Symbol	Denomination of parts	Dénomination de pièces	Benaming
18 11 1 102 469	(oo)	Exhaust pipe	Tuyau d'échapp.	Uitlaatpijp
18 11 1 102 285	⩓(o)	Exhaust pipe	Tuyau d'échapp.	Uitlaatpijp
18 11 1 107 559	⊃	Hex nut	Ecrou à six pans	Zeskantmoer
11 62 1 259 559		MU M 10	MU M 10	MU M 10
* 18 11 1 245 335	⩔(o)	Exhaust pipe	Tuyau d'échapp.	Uitlaatpijp
* 18 11 1 245 713	⩔(o)	Exhaust pipe	Tuyau d'échapp.	Uitlaatpijp
07 11 9 913 575		Screw M 6 x 30	Vis M 6 x 30	Bout M 6 x 30
18 21 4 690 192		Gasket	Garniture	Pakking
18 21 1 245 177		Exhaust pipe supp.	Supp.pr.tube d'échapp.	Knaldempersteun
18 21 1 102 741		Support bracket	Bride de maintien	Bevestigingsplaat
18 21 1 102 740		Support bracket	Bride de maintien	Bevestigingsplaat
18 21 4 690 169		Spacer tube	Tube d'écartement	Afstandspijp
18 21 1 103 237		Rubber bushing	Bague fixat.alteruat.	Bevestigungsbus
07 11 9 922 058		Hex nut M 6	Ecrou à six pans M 6	Zeskantmoer M 6
07 11 9 932 072		Spring washer B 6	Disque élastique B 6	Veerring B 6
18 11 1 102 405		Seal ring	Anneau de garniture	Keerring
18 11 1 102 366		Flange	Bride	Flens
07 11 9 912 506		Screw M 8 x 45	Vis M 8 x 45	Bout M 8 x 45
18 21 1 104 048		Pipe clamp	Collier de tuyau	Slangenklem
07 11 9 932 095		Spring washer B 8	Disque élastique B 8	Veerring B 8
07 11 9 912 535		Screw M 8 x 65	Vis M 8 x 65	Bout M 8 x 65
~~18 21 9 098 762~~	⊠	~~Exhaust~~	~~Pièce d'échappement~~	~~Uitlaatpijp~~
	⊃ ⊠	Suspensionparts	Suspension	Ophangingsdelen
18 21 1 245 389	⊠	Suspensionparts	Suspension	Ophangingsdelen
18 21 1 245 386	⊠	Suspensionparts	Suspension	Ophangingsdelen

Reservdels-Nr. N° de pezzo N° pieza	Symbol	Reservdels-benämning	Denominazione pezzo	Designación pieza
18 11 1 102 469	(oo)	Avgasrör	Tubo di scarico	Tubería de escape
18 11 1 102 285	⩓(o)	Avgasrör	Tubo di scarico	Tubería de escape
18 11 1 107 559	⊃	Mutter	Dado esagonale	Tuerca hexagonal
11 62 1 259 559		MU M 10	MU M 10	MU M 10
* 18 11 1 245 335	⩔(o)	Avgasrör	Tubo di scarico	Tubería de escape
* 18 11 1 245 713	⩔(o)	Avgasrör	Tubo di scarico	Tubería de escape
07 11 9 913 575		Bult M 6 x 30	Vite M 6 x 30	Tornillo M 6 x 30
18 21 4 690 192		Bricka	Rosetta	Arandela
18 21 1 245 177		Fäste, avgasrör	Support.d.tub.d.scar.	Soport.d.tub.d.escape
18 21 1 102 741		Fästplåt	Lamiera di sostegno	Chapa soporte
18 21 1 102 740		Fästplåt	Lamiera di sostegno	Chapa soporte
18 21 4 690 169		Distansrör	Tubo distanziatore	Tubo distanciador
18 21 1 103 237		Bussning	Boccola articolata	Casquillo de articular
07 11 9 922 058		Mutter M 6	Dado esagonale M 6	Tuerca hexagonal M 6
07 11 9 932 072		Fjäderbricka B 6	Rosetta elastica B 6	Arandela elástica B
18 11 1 102 405		Packning	Anello di tenuta	Anillo obturador
18 11 1 102 366		Fläns	Flangia	Brida
07 11 9 912 506		Bult M 8 x 45	Vite M 8 x 45	Tornillo M 8 x 45
18 21 1 104 048		Rörklämma	Fascetta per tubo	Abrazadera para tubo
07 11 9 932 095		Fjäderbricka B 8	Rosetta elastica B 8	Arandela elástica B
07 11 9 912 535		Bult M 8 x 65	Vite M 8 x 65	Tornillo M 8 x 65
~~18 21 9 098 762~~	⊠	~~Avgas~~	~~Scarico~~	~~Escape~~
	⊃ ⊠	Upphängningdelar	Pezzi p.sosp.d.tubo	Piezas p.susp.d.tubo
18 21 1 245 389	⊠	Upphängningdelar	Pezzi p.sosp.d.tubo	Piezas p.susp.d.tubo
18 21 1 245 386	⊠	Upphängningdelar	Pezzi p.sosp.d.tubo	Piezas p.susp.d.tubo

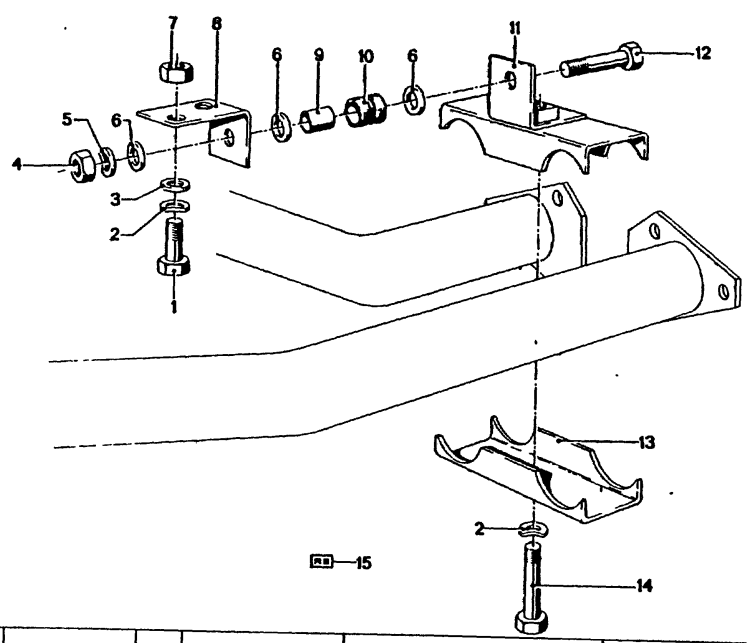

18
2
1/74

Bild-Nr.	Teil-Nr	Symbol	Teil-Benennung	Stück/E 2800 CS	2800 CSA	3.0 CS	3.0 CSA	3.0 CSi	3.0 CS-L	3.0 CSi-L	USA 2800 CS	2800 CSA	3.0 CS	3.0 CSA
1	07 11 9 913 662		Schraube M 8 x 30				1							1
2	07 11 9 932 095		Federscheibe B 8				2							2
3	07 11 9 931 067		Scheibe 8,4				2							2
4	07 11 9 922 058		Sechskantmutter M 6				1							1
5	07 11 9 932 072		Federscheibe B 6				1							1
6	18 21 4 690 192		Scheibe				3							3
7	07 11 9 922 087		Sechskantmutter M 8				1							1
8	* 18 21 1 107 515		Winkel an Getriebe				1							1
	* 18 21 1 245 361		Winkel											
9	18 21 4 690 169		Abstandsrohr				1							1
10	18 21 1 103 237		Gelenkbüchse				1							1
11	18 21 1 107 517		Winkel				1							1
12	07 11 9 913 575		Schraube M 6 x 30				1							1
13	18 21 1 108 639		Rohrschelle				1							1
14	07 11 9 912 546		Schraube M 8 x 70				1							1
15	18 21 9 898 760	US	Auspuff-aufhängungsteile				1							1
	18 21 1 245 385	CS	Auspuff-aufhängungsteile				1							1

18
2

Bemerkungen
Remarks
Observations
Opmerkingen
Anmärkningar
Osservazione
Observaciones

* 18 21 1 107 515 → Fg
* 18 21 1 245 361 Fg →

3,0 CSA/USA
Modell 74

Part No. No. de pièce Onderdeel-Nr.	Symbol	Denomination of parts	Dénomination de pièces	Benaming
07 11 9 913 662		Screw M 8 x 30	Vis M 8 x 30	Bout M 8 x 30
07 11 9 932 095		Spring washer B 8	Disque élastique B 8	Veerring B 8
07 11 9 931 067		Washer 8,4	Disque 8,4	Ring 8,4
07 11 9 922 058		Hex nut M 6	Ecrou à six pans M 6	Zeskantmoer M 6
07 11 9 932 072		Spring washer B 6	Disque élastique B 6	Veerring B 6
18 21 4 690 192		Washer	Disque	Ring
07 11 9 922 087		Hex nut M 8	Ecrou à six pans M 8	Zeskantmoer M 8
* 18 21 1 107 515		Angle for gear box	Corrière de engrenage	Hoeksteun voor versnellingsbak
* 18 21 1 245 361		Angle	Cornière	Hoeksteun
18 21 4 690 169		Spacer tube	Tube d'écartement	Afstandspijp
18 21 1 103 237		Rubber bushing	Fourrure du joint	Bevestigingsbus
18 21 1 107 517		Angle	Corrière	Hoeksteun
07 11 9 913 575		Screw M 6 x 30	Vis M 6 x 30	Bout M 6 x 30
18 21 1 108 639		Pipe clamp	Collier de tuyau	Slangenklem
07 11 9 912 546		Screw M 8 x 70	Vis M 8 x 70	Bout M 8 x 70
18 21 9 898 760	US	Exhaust suspensionparts	Pièce d'échappement suspension	Uitlaatophanging delen
18 21 1 245 385	CS	Exhaust suspensionparts	Pièce d'échappement suspension	Uitlaatophanging delen

Reservdels-Nr N° de pezzo N° pieza	Symbol	Reservdels-benämning	Denominazione pezzo	Designación pieza
07 11 9 913 662		Bult M 8 x 30	Vite M 8 x 30	Tornillo M 8 x 30
07 11 9 932 095		Fjäderbricka B 8	Rosetta elastica B 8	Arandela elástic
07 11 9 931 067		Bricka 8,4	Rosetta 8,4	Arandela 8,4
07 11 9 922 058		Mutter M 6	Dado esagonale M 6	Tuerca hexagona
07 11 9 932 072		Fjäderbricka B 6	Rosetta elastica B 6	Arandela elástic
18 21 4 690 192		Bricka	Rosetta	Arandela
07 11 9 922 087		Mutter M 8	Dado esagonale M 8	Tuerca hexagon
* 18 21 1 107 515		Vinkel på växellåda	Squadra nel cambio	Pieza angular en cambio
* 18 21 1 245 361		Vinkel	Squadra	Pieza angular
18 21 4 690 169		Distansrör	Tubo distanziatore	Tubo distanciad
18 21 1 103 237		Bussning	Boccola articulata	Casquillo de arti
18 21 1 107 517		Vinkel	Squadra	Pieza angular
07 11 9 913 575		Bult M 6 x 30	Vite M 6 x 30	Tornillo M 6 x 3
18 21 1 108 639		Rörklämma	Fascetta per tubo	Abrazadera para
07 11 9 912 546		Bult M 8 x 70	Vite M 8 x 70	Tornillo M 8 x 7
18 21 9 898 760	US	Avgasupphangnings-delar	Pezzi per sospension. del tubo di scario	Piezas para susp del tubo de esca
18 21 1 245 385	CS	Avgasupphangnings-delar	Pezzi per sospension. del tubo di scario	Piezas para susp del tubo de esca

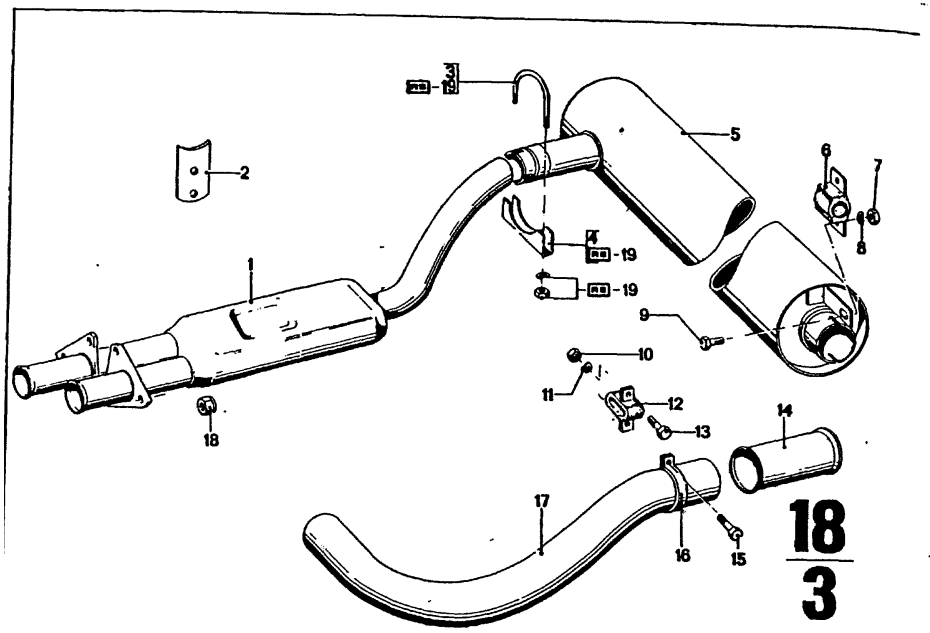

4/75

Bild-Nr.	Teil-Nr.	Symbol	Teil-Benennung	Stück/E 2.5 CS	2.5 CSA	2800 CS	2800 CSA	3.0 CS	3.0 CSA	3.0 CSi	3.0 CS-L	3.0 CSi-L	USA 2800 CS	2800 CSA	3.0 CS	3.0 CSA
1	18 12 1 102 836		Vorschalldämpfer	1	1	1	1						1	1		
2	18 21 1 104 652		Aufnahmeblech			1	1						1	1		
3	* 18 11 1 101 127		Bügel 6mm			2	2						2	2		
4	* 18 11 1 101 128		Gegenbügel			2	2						2	2		
5	* 18 12 1 104 641		Schalldämpfer	1	1	1	1						1	1		
6	18 21 4 690 157		Gummilager	2	2	2	2	2	2	2	2	2	2	2	2	2
7	07 11 9 922 087		Sechskantmutter M 8	4	4	4	4	4	4	4	4	4	4	4	4	4
8	07 11 9 932 095		Federscheibe B 8	4	4	4	4	4	4	4	4	4	4	4	4	4
9	07 11 9 913 624		Schraube M 8 x 16	4	4	4	4	4	4	4	4	4	4	4	4	4
10	07 11 9 922 058		Sechskantmutter M 6	2	2	2	2	2	2	2	2	2	2	2	2	2
11	07 11 9 932 072		Federscheibe B 6	2	2	2	2	2	2	2	2	2	2	2	2	2
12	18 21 1 103 757		Aufhänger	1	1	1	1	1	1	1	1	1	1	1	1	1
13	07 11 9 913 466		Schraube M 6 x 16	1	1	1	1	4	4	4	4	4	1	1	4	4
14	18 11 1 102 632		Rohrblende	1	1	1	1						1	1		
15	07 11 9 913 472		Schraube M 6 x 18	1	1	1	1	1	1	1	1	1	1	1	1	1
16	18 21 1 102 888		Rohrschelle	1	1	1	1						1	1		
17	* 18 11 1 104 642		Auspuffrohr	1	1	1	1						1	1		
18	11 62 0 643 110		Sechskantmutter	6	6	6	6						6	6		
19	* 18 21 9 898 778	RS	Bügel 8 mm	2	2	2	2						2	2		

4/75 | 18 | 3

Bemerkungen
Remarks
Observations
Opmerkingen
Anmärkningar
Osservazione
Observaciones

*18 11 1 104 642
⇕
18 12 1 104 641

*18 11 1 101 127
*18 11 1 101 128
⊃
*18 21 9 898 778

Part No. No. de pièce Onderdeel-Nr.	Symbol	Denomination of parts	Dénomination de pièces	Benaming
18 12 1 102 836		Pre-exhaust silencer	Silencieux prélim.	Voorknaldemper
18 21 1 104 652		Plate	Tôle	Plaat
* 18 11 1 101 127		Bracket 6 mm	Etrier 6 mm	Beugel 6 mm
* 18 11 1 101 128		Bracket	Etrier	Beugel
* 18 12 1 104 641		Silencer	Silencieux	Knaldemper
18 21 4 690 157		Rubber bearing	Palier en caoutchouc	Rubberlager
07 11 9 922 087		Hex nut M 8	Ecrou à six pans M 8	Zeskantmoer M 8
07 11 9 932 095		Spring washer B 8	Disque élastique B 8	Veerring B 8
07 11 9 913 624		Screw M 8 x 16	Vis M 8 x 16	Bout M 8 x 16
07 11 9 922 058		Hex nut M 6	Ecrou à six pans M 6	Zeskantmoer M 6
07 11 9 932 072		Spring washer B 6	Disque élastique B 6	Veerring B 6
18 21 1 103 757		Suspension	Suspension	Ophanging
07 11 9 913 466		Screw M 6 x 16	Vis M 6 x 16	Bout M 6 x 16
18 11 1 102 632		Embellisher	Decor de tuzau	Pijpsierstuk
07 11 9 913 472		Screw M 6 x 18	Vis M 6 x 18	Bout M 6 x 18
18 21 1 102 888		Pipe clamp	Collier de tuzau	Slangenklem
* 18 11 1 104 642		Exhaust pipe	Tuyau d'échapp.	Uitlaatpijp
11 62 0 643 110		Hex nut	Ecrou à six pans	Zeskantmoer
* 18 21 9 898 778	RS	Bracket 8 mm	Etrier 8 mm	Beugel 8 mm

Reservdels-Nr N° de pezzo N° pieza	Symbol	Reservdels-benämning	Denominazione pezzo	Designación pieza
18 12 1 102 836		Främre ljuddämpare	Presilenziatore	Silenciador previo
18 21 1 104 652		Platta	Lamiera di sostegno	Chapa soporto
* 18 11 1 101 127		Bygel 6 mm	Staffa 6 mm	Estribo 6 mm
* 18 11 1 101 128		Bygel	Staffa	Estribo
* 18 12 1 104 641		Ljuddämpare	Silenziatore	Silenciador
18 21 4 690 157		Gummilager	Cuscinetto di gomma	Cojinete de goma
07 11 9 922 087		Mutter M 8	Dado esagonale M 8	Tuerca hexagonal M
07 11 9 932 095		Fjäderbricka B 8	Rosetta elastica B 8	Arandela elástica B
07 11 9 913 624		Bult M 8 x 16	Vite M 8 x 16	Tornillo M 8 x 16
07 11 9 922 058		Mutter M 6	Dado esagonale M 6	Tuerca hexagonal M
07 11 9 932 072		Fjäderbricka B 6	Rosetta elastica B 6	Arandela elastica B
18 21 1 103 757		Upphängning	Sospensione	Suspension
07 11 9 913 466		Bult M 6 x 16	Vite M 6 x 16	Tornillo M 6 x 16
18 11 1 102 632		Rörförlängning	Term. per tubo	Embell. de tubo
07 11 9 913 472		Bult M 6 x 18	Vite M 6 x 18	Tornillo M 6 x 18
18 21 1 102 888		Rörklämma	Fascetta per tubo	Abrazadera para tub
* 18 11 1 104 642		Avgasrör	Tubo di scarico	Tubo de escape
11 62 0 643 110		Mutter	Dado esagonale	Tuerca hexagonal
* 18 21 9 898 778	RS	Bygel 8 mm	Staffa 8 mm	Estribo 8 mm

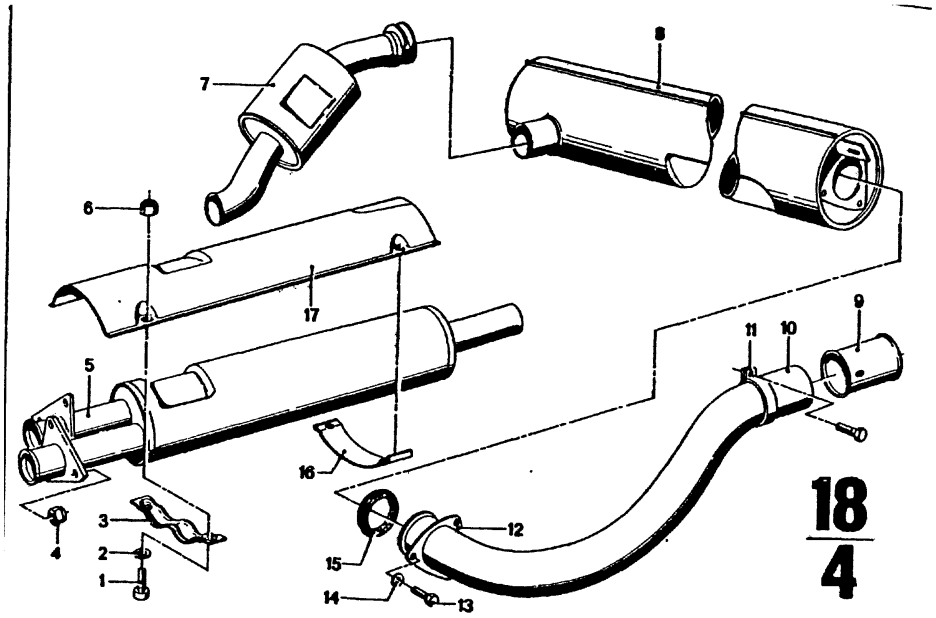

4/75

Bild-Nr.	Teil-Nr.	Symbol	Teil-Benennung	Stück/E 2.5 CS	2.5 CSA	2800 CS	2800 CSA	3.0 CS	3.0 CSA	3.0 CSi		3.0 CS-L	3.0 CSi-L				USA 2800 CS	2800 CSA	3.0 CS	3.0 CSA
1	07 11 9 919 978		Inbusschraube 8 x 25					4	4	4			4						4	4
2	07 11 9 931 656		Scheibe 8,4					4	4	4			4						4	4
3	18 12 1 245 240		Klemmbügel					2	2	2			2						2	2
4	11 62 0 643 110		Sechskantmutter					6	6	6		6	6						6	6
5	18 12 1 107 884		Vorschalldämpfer					1	1	1		1	1						1	1
6	07 12 9 922 714		Mutter M 8					4	4	4			4						4	4
7	18 12 1 107 891		Zwischenschall-dämpfer					1	1	1		1	1						1	1
8	18 12 1 107 892		Nachschalldämpfer					1	1	1		1	1						1	1
9	18 12 1 107 766		Rohrblende 60 Ø					1	1	1		1	1						1	1
	18 11 1 102 632		Rohrblende 55 Ø					1	1	1		1	1						1	1
10	* 18 11 1 245 339		Auspuffrohr 55 Ø					1	1	1		1	1						1	1
11	18 21 1 105 435		Rohrschelle 60 Ø					1	1	1		1	1						1	1
	18 21 1 102 888		Schelle 55 Ø					1	1	1		1	1						1	1
12	18 12 1 107 765		Flansch					1	1	1		1	1						1	1
13	07 11 9 913 659		Schraube M 8 x 28					3	3	3		3	3						3	3
14	07 11 9 932 095		Federscheibe B 8					3	3	3		3	3						3	3
15	18 12 1 109 190		Dichtring					1	1	1		1	1						1	1
16	18 12 1 245 566		Haltebügel					2	2	2			2						2	2
17	18 12 1 245 565		Wärmeschutzblech					1	1	1			1						1	1

4/75 | 18 / 4

Bemerkungen
Remarks
Observations
Opmerkingen
Anmärkningar
Osservazione
Observaciones

* 18 11 1 245 339
⋈
18 21 1 102 888
18 11 1 102 632

Part No. No. de pièce Onderdeel-Nr.	Symbol	Denomination of parts	Dénomination de pièces	Benaming
07 11 9 919 978		Hex.sock.h.scr.8x25	Vis a six pans int.8x25	Imbus-schroef 8x25
07 11 9 931 656		Washer 8,4	Disque 8,4	Ring 8,4
18 12 1 245 240		Supporto shackle	Etrier	Klembeugel
11 62 0 643 110		Hex nut	Ecrou à six pans	Zeskantmoer
18 12 1 107 884		Pre-exhaust silencer	Silecieux prélim.	Voorknaldemper
07 12 9 922 714		MU M 8	MU M 8	MU M 8
18 12 1 107 891		Intermediate silencer	Amortiss.acoust.inter	Tussengeluiddempe
18 12 1 107 892		Secondary silencer	Silencieux secondaire	Geluiddemper
18 12 1 107 766		Embellisher 60 Ø	Décor de tuyau 60 Ø	Pijpsierstuk 60 Ø
18 11 1 102 632		Embellisher 55 Ø	Décor de tuyau 60 Ø	Pijpsierstuk 55 Ø
* 18 11 1 245 339		Exhaust pipe 55 Ø	Tuzau d'échapp. 55 Ø	Uitlaatpijp 55 Ø
18 21 1 105 435		Pipe clamp 60 Ø	Collier de tuyau 60 Ø	Slangenklem 60 Ø
18 21 1 102 888		Clamp 55 Ø	Collier 55 Ø	Klem 55 Ø
18 12 1 107 765		Flange	Bride	Flens
07 11 9 913 659		Screw M 8 x 28	Vis M 8 x 28	Bout M 8 x 28
07 11 9 932 095		Spring washer B 8	Disque élastique B 8	Veerring B 8
18 12 1 109 190		Seal ring	Anneau de garniture	Keerring
18 12 1 245 566		Supporto shackle	Etrier	Klembeugel
18 12 1 245 565		Heat baffle	Tôle d.protect.therm.	warmte-isoler.plaat

Reservdels-Nr. N° de pezzo N° pieza	Symbol	Reservdels-benämning	Denominazione pezzo	Designación pieza
07 11 9 919 978		Inbusskruv 8x25	Vite ad esag.cavo8x25	Torn.d.hex.int.8x25
07 11 9 931 656		Bricka 8,4	Rondella 8,4	Arandela 8,4
18 12 1 245 240		Fästbygel	Staffa di sopporto	Estribo de soporte
11 62 0 643 110		Mutter	Dado esagonale	Tuerca hexagonal
18 12 1 107 884		Främre ljuddämpare	Presilenziatore	Silenciador previo
07 12 9 922 714		MU M 6	MU M 6	MU M 6
18 12 1 107 891		Ljuddämpare,mittre	Silenziatore,intermed.	Silenciador, intermec
18 12 1 107 892		Bakre kjuddämpare	Silenziatore addizion.	Silenciador adiciona
18 12 1 107 766		Rörförlängning 60 Ø	Term. per tubo 60 Ø	Embell. de tubo 60 Ø
18 11 1 102 632		Rörförlängning 55 Ø	Term. per tubo 55 Ø	Embell. de tubi 55 Ø
* 18 11 1 245 339		Avgasrör 55 Ø	Tubo di scarico 55 Ø	Tubería de escape 5
18 21 1 105 435		Rörklämma 60 Ø	Fascetta per tubo 60 Ø	Abrazadera p.tubo 60
18 21 1 102 888		Klämma 55 Ø	Fascetta 55 Ø	Abrazadera 55 Ø
18 12 1 107 765		Fläns	Flangia	Brida
07 11 9 913 659		Bult M 8 x 28	Vite M 8 x 28	Tornillo M 8 x 28
07 11 9 932 095		Fjäderbricka B 8	Rosetta elastica B 8	Arandela elástico B
18 12 1 109 190		Packning	Anello di tenuta	Anillo obturador
18 12 1 245 566		Fästbygel	Staffa di sopporto	Estribo de soporte
18 12 1 245 565		Värmeskyddsplat	Camiera schermaterm.	Chapa antithermica

21

21	KUPPLUNG	CLUTCH	EMBRAYAGE
1	Kupplungsgehäuse	Clutch housing	Carter de embrayage
2	Kupplung kpl.	Clutch kpl.	Embrayage kpl.
3	Ausrücker und Ausrückhebel	Disconnect. lever and release fork lever	Débrayeur et levier
4 + 5	Geberzylinder	Trasmitting cylinder	Cylindre donneur
6	Rohr- und Schlauchleitung	Pipe Line	Tuyauterie
7	Nehmerzylinder	Slave cylinder	Exclave cylinder

21	KOPPELING	KOPPLING
1	Koppelinghuis	Kopplinghus
2	Koppeling kpl.	Koppling kpl.
3	Ontkoppelingslager en ontkoppelingsvork	Urtrampningslager och kopplingsarm
4 + 5	Doorvoercilinder	Huvudcylinder
6	Pijpleiding en Slangleiding	Rorledning och Slangledning
7	Bedieningscilinder	Arbetscylinder
	FRIZIONE	**EMBRAGUE**
1	Scatola frizione	Carter de embrague
2	Frizione kpl.	Embrague kpl.
3	Corpo di disinnesto e leva distacco	Cuerpo de desembrague y palanca de desembrague
4 + 5	Cilindro premente	Cilindro transmisor
6	Tubazione e Tubo flessibile	Tubería y Tubería flexible
7	Cilindro ricevente	Cilindro receptor

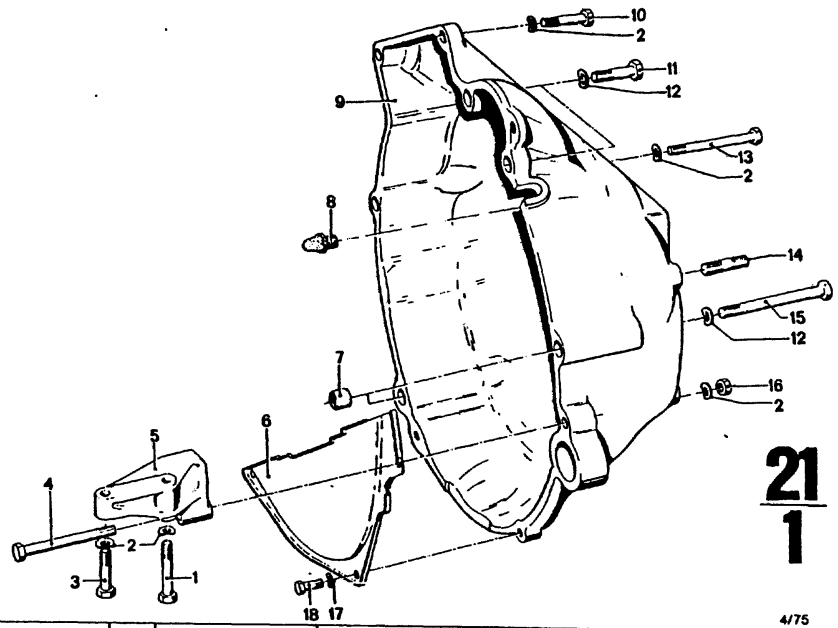

4/75

Bild-Nr.	Teil-Nr.	Symbol	Teil-Benennung	Stück/E 2.5 CS	2.5 CSA	2800 CS	2800 CSA	3.0 CS	3.0 CSA	3.0 CSi	3.0 CS-L	3.0 CSi-L	USA 2800 CS	2800 CSA	3.0 CS	3.0 CSA
1	07 11 9 912 506		Schraube M 8 x 45			1		1		1	1	1	1	1		
2	07 11 9 932 095		Federscheibe B 8	6		6		6		6	6	6	6	6		
3	07 11 9 913 662		Schraube M 8 x 30			1		1		1	1	1	1	1		
4	* 07 11 9 912 535	(ww)	Schraube M 8 x 65			1		1		1	1	1	1	1		
	07 11 9 913 679	ww	Schraube M 8 x 40	1				1		1	1	1	1	1		
5	~~21 11 1 250 803~~		Stützwinkel			1		1		1	1	1	1	1		
6	21 11 1 250 804		Abdeckblech	1		1		1		1	1	1	1	1		
7	23 11 1 606 156		Paßhülse	2		2		2		2	2	2	2	2		
8	* 21 51 1 202 659		Kugelbolzen	1				1		1		1		1		
9	* 21 11 1 200 212		Kupplungsgehäuse			1		1		1	1	1	1	1		
	* 21 11 1 203 044		Kupplungsgehäuse	1				1		1		1		1		
10	07 11 9 913 676		Schraube M 8 x 35	2		2		2		2	2	2	2	2		
11	07 11 9 913 843		Schraube M 10 x 35	2		2		2		2	2	2	2	2		
12	07 11 9 932 112		Federscheibe B 10	4		4		4		4	4	4	4	4		
13	07 11 9 912 567		Schraube M 8 x 90	1		1		1		1	1	1	1	1		
14	07 11 9 908 431		Stiftschraube M 12 x 35	4		4		4		4	4	4	4	4		
15	07 11 9 912 697		Schraube M 10 x 95	2		2		2		2	2	2	2	2		
16	07 11 9 922 087		Sechskantmutter M 8	1		1		1		1	1	1	1	1		
17	07 11 9 932 072		Federscheibe B 6	1		2		2		2	2	2	2	2		
18	07 11 9 913 466		Schraube M 6 x 16	1		2		2		2	2	2	2	2		

4/75 **21** / **1**

Bemerkungen
Remarks
Observations
Opmerkingen
Anmärkningar
Osservazione
Observaciones

* 21 11 1 200 212 → Fg
* 07 11 9 912 535 → Fg
* 21 11 1 203 044 Fg→
* 21 51 1 202 659 Fg→

3.0 CS	4 300 008
3.0 CSI (o)	4 340 003
3.0 CSI (oo)	Modell 73
3.0 CSI-L (o)	Modell 73
3.0 CSI-L (oo)	Modell 73
3.0 CS (USA)	Modell 74

Part No. / No. de pièce / Onderdeel-Nr.	Symbol	Denomination of parts	Dénomination de pièces	Benaming
07 11 9 912 506		Screw M 8 x 45	Vis M 8 x 45	Bout M 8 x 45
07 11 9 932 095		Spring washer B 8	Disque élastique B 8	Veerring B 8
07 11 9 913 662		Screw M 8 x 30	Vis M 8 x 30	Bout M 8 x 30
* 07 11 9 912 535	(ww)	Screw M 8 x 65	Vis M 8 x 65	Bout M 8 x 65
07 11 9 913 679	ww	Screw M 8 x 40	Vis M 8 x 40	Bout M 8 x 40
~~21 11 1 250 803~~		Support angle	Cornière de support	Hoeksteun
21 11 1 250 804		Covering plate	Tôle de recouvrement	Afdekplaat
23 11 1 606 156		Fitting sleeve	Douille d'ajust.	Afstandsbus
* 21 51 1 202 659		Ball pin	Boulon à rotule	Kogelpen
* 21 11 1 200 212		Clutch housing	Carter de embrayage	Koppelingshuis
* 21 11 1 203 044		Clutch housing	Carter de embrayage	Koppelingshuis
07 11 9 913 676		Screw M 8 x 35	Vis M 8 x 35	Bout M 8 x 35
07 11 9 913 843		Screw M 10 x 35	Vis M 10 x 35	Bout M 10 x 35
07 11 9 932 112		Spring washer B 10	Disque élastique B 10	Veerring B 10
07 11 9 912 567		Screw M 8 x 90	Vis M 8 x 90	Bout M 8 x 90
07 11 9 908 431		Stud M 12 x 35	Goujon M 12 x 35	Tapeind M 12 x 35
07 11 9 912 697		Screw M 10 x 95	Vis M 10 x 95	Bout M 10 x 95
07 11 9 922 087		Hex nut M 8	Ecrou à six pans M 8	Zeskantmoer M 8
07 11 9 932 072		Spring washer B 6	Disque élastique B 6	Veerring B 6
07 11 9 913 466		Screw M 6 x 16	Vis M 6 x 16	Bout M 6 x 16

Reservdels-Nr. / N° de pezzo / N° pieza	Symbol	Reservdelsbenämning	Denominazione pezzo	Designación pieza
07 11 9 912 506		Bult M 8 x 45	Vite M 8 x 45	Tornillo M 8 x 45
07 11 9 932 095		Fjäderbricka B 8	Rosetta elastica B 8	Arandela elástica B 8
07 11 9 913 662		Bult M 8 x 30	Vite M 8 x 30	Tornillo M 8 x 30
* 07 11 9 912 535	(ww)	Bult M 8 x 65	Vite M 8 x 65	Tornillo M 8 x 65
07 11 9 913 679	ww	Bult M 8 x 40	Vite M 8 x 40	Tornillo M 8 x 40
~~21 11 1 250 803~~		Stödvinkel	Squadra di appoggio	Pieza angular d. apoyo
21 11 1 250 804		Täckplatta	Lamiera di copertura	Chapa cobertera
23 11 1 606 156		Hylsa	Boccola di accattamento	Casquillo de ajuste
* 21 51 1 202 659		Kulbult	Bullone a testa sferica	Perno esférico
* 21 11 1 200 212		Kopplingshus	Scatola frizione	Cárter de embrague
* 21 11 1 203 044		Kopplingshus	Scatola frizione	Cárter de embrague
07 11 9 913 676		Bult M 8 x 35	Vite M 8 x 35	Tornillo M 8 x 35
07 11 9 913 843		Bult M 10 x 35	Vite M 10 x 35	Tornillo M 10 x 35
07 11 9 932 112		Fjäderbricka B 10	Rosetta elastica B 10	Arandela elástica B 10
07 11 9 912 567		Bult M 8 x 90	Vite M 8 x 90	Tornillo M 8 x 90
07 11 9 908 431		Pinnbult M 12 x 35	Prigioniero M 12 x 35	Tornillo prisionero M 12 x 35
07 11 9 912 697		Bult M 10 x 95	Vite M 10 x 95	Tornillo M 10 x 95
07 11 9 922 087		Mutter M 8	Dado esagonale M 8	Tuerca hexagonal M 8
07 11 9 932 072		Fjäderbricka B 6	Rosetta elastica B 6	Arandela elástica B 6
07 11 9 913 466		Bult M 6 x 16	Vite M 6 x 16	Tornillo M 6 x 16

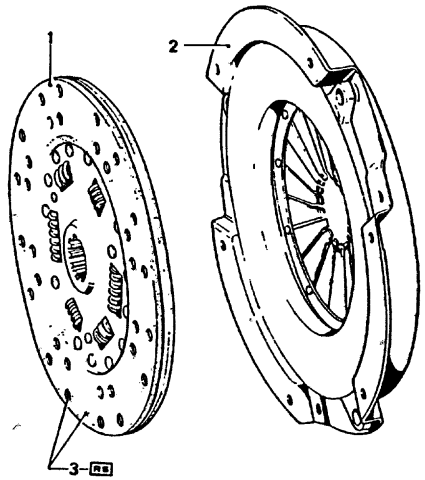

21
2

4/75

Teil-Nr.	Symbol	Teil-Benennung	Stück/E									USA								
			2.5 CS	2.5 CSA	2800 CS	2800 CSA	3.0 CS	3.0 CSA	3.0 CSi		3.0 CS-L	3.0 CSi-L	2800 CS	2800 CSA	3.0 CS	3.0 CSA				
* 21 21 1 203 621		Mitnehmerscheibe	1		1		1		1		1	1	1		1					
21 21 1 203 653	AT	Mitnehmerscheibe	1		1		1		1		1	1	1		1					
* 21 21 1 203 541	U	Mitnehmerscheibe									1									
* 21 21 1 203 951		Mitnehmerscheibe									1									
21 21 1 251 250		Kupplung	1																	
21 21 1 253 352	AT	Kupplung	1																	
~~21 21 1 251 251~~		Kupplung			1								1							
21 21 1 253 353	AT U	Kupplung			1								1							
* 21 21 1 202 051		Kupplung			1		1		1		1		1	1						
21 21 1 202 052	AT	Kupplung			1		1		1		1		1	1						
* 21 21 1 203 540		Kupplung									1									
21 21 1 204 783		Kupplung										1								
21 21 1 204 784	AT	Kupplung										1								
21 21 1 201 471	RS	Mitnehmerscheibe bestehend aus 2 Kupplungsbeläge 32 Nieten	1		1		1		1		1	1	1		1					

4/75 21 2	Bemerkungen Remarks Observations Opmerkingen Anmärkningar Osservazione Observaciones

* 21 21 1 203 540
* 21 21 1 203 541
* 21 21 1 203 951

H

3.0 CS-L
Fg.-Nr. siehe Blatt 11/2

* 21 21 1 202 051 Fg →
* 21 21 1 203 621 Fg →

3.0 CS-L 2 276 001

Part No. No. de pièce Onderdeel-Nr.	Symbol	Denomination of parts	Dénomination de pièces	Benaming
* 21 21 1 203 621		Clutch disk	Disque d'entraiage	Koppelingsplaat
21 21 1 203 653	AT	Clutch disk	Cisque d'entraiage	Koppelingsplaat
* 21 21 1 203 541	U	Clutch disk	Disque d'entraiage	Koppelingsplaat
* 21 21 1 203 951		Clutch disk	Disque d'entraiage	Koppelingsplaat
21 21 1 251 250		Clutch	Embrayage	Koppeling
21 21 1 253 352	AT	Clutch	Embrayage	Koppeling
~~21 21 1 251 251~~		Clutch	Embrayage	Koppeling
21 21 1 253 353	AT U	Clutch	Embrayage	Koppeling
* 21 21 1 202 051		Clutch	Embrayage	Koppeling
21 21 1 202 052	AT	Clutch	Embrayage	Koppeling
* 21 21 1 203 540		Clutch	Embrayage	Koppeling
21 21 1 204 783		Clutch	Embrayage	Koppeling
21 21 1 204 784	AT	Clutch	Embrayage	Koppeling
21 21 1 201 471	RS	Clutch disk consisting of: 2 linings 32 rivets	Disque d'entraiage compr.: 2 garnitures 32 rivets	Koppelingsplaat bestaande uit: 2 voerings 32 klinknagels

Reservdels-Nr N° de pezzo N° pieza	Symbol	Reservdels-benämning	Denominazione pezzo	Designación pieza
* 21 21 1 203 621		Medbringarring	Disco condotto	Disco conducido
21 21 1 203 653	AT	Medbringarring	Disco condotto	Disco conducido
* 21 21 1 203 541	U	Medbringarring	Disco condotto	Disco conducido
* 21 21 1 203 951		Medbringarring	Disco condotto	Disco conducido
21 21 1 251 250		Koppling	Frizione	Embrague
21 21 1 253 352	AT	Koppling	Frizione	Embrague
~~21 21 1 251 251~~		Koppling	Frizione	Embrague
21 21 1 253 353	AT U	Koppling	Frizione	Embrague
* 21 21 1 202 051		Koppling	Friyione	Embrague
21 21 1 202 052	AT	Koppling	Frizione	Embrague
* 21 21 1 203 540		Koppling	Frizione	Embrague
21 21 1 204 783		Koppling	Frizione	Embrague
21 21 1 204 784	AT	Koppling	Frizione	Embrague
21 21 1 201 471	RS	Medbringarring bestaende av: 2 beläga 32 nitar	Disco condotto contenente: 2 guarnizioni 32 chidoi	Disco conducido consiste de: 2 forros 32 remaches

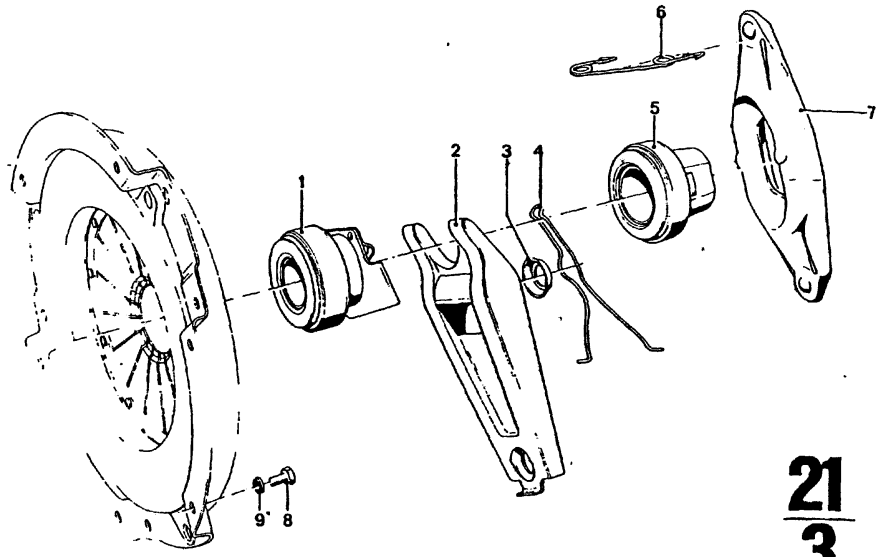

21
3

9/74

Teil-Nr.	Symbol	Teil-Benennung	Stück/E 2.5 CS	2.5 CSA	2800 CS	2800 CSA	3.0 CS	3.0 CSA	3.0 CSi	3.0 CS-L	3.0 CSi-L	USA 2800 CS	2800 CSA	3.0 CS	3.0 CSA
* 21 51 1 200 023	U	Ausrücker kpl.			1		1		1	1	1	1		1	
* 21 51 1 204 225		Ausrücker kpl.			1		1		1	1	1	1		1	
* 21 51 1 200 627		Ausrücker kpl.								1					
* 21 51 1 202 647		Ausrückhebel			1		1		1	1	1	1		1	
* 21 51 0 670 070		Winkeldichtring			1		1		1	1	1	1		1	
* 21 51 0 670 065		Feder für Hebel			1		1		1	1	1	1		1	
* 21 51 1 204 419		Ausrücker kpl.	1				1		1		1				
* 21 51 1 204 327		Federbügel	1				1		1		1				
* 21 51 1 204 229		Ausrückhebel	1				1		1		1				
* 07 11 9 913 624		Schraube M 8 x 16	6		6		6		6	6	6	6		6	
* 07 11 9 913 616		Schraube M 8 x 12								6					
* 07 11 9 933 095		Federring B 8	6		6		6		6	6	6	6		6	
* 07 11 9 932 095		Federscheibe B 8								6					

21	Bemerkungen Remarks Observations Opmerkingen Anmärkningar Osservazione Observaciones
3	

*21 51 1 200 023 Fg→
*07 11 9 913 624 Fg→
*07 11 9 933 095 Fg→

3001-CSL 2 276 001

*21 51 1 204 225 →Fg
*21 51 1 200 023 →Fg
*21 51 1 202 647 →Fg
*21 51 0 670 065 →Fg
*21 51 0 670 070 →Fg
*21 51 1 204 229 Fg→
*21 51 1 204 419 Fg→
*21 51 1 204 327 Fg→

3.0 CS 4 300 008
3.0 CSi (o) 4 340 003
3.0 CSi (oo)
3.0 CSi-L (o)
3.0 CSi-L (oo)
Modell 73
3.0 CS/USA
Modell 74

*21 51 1 200 627
*07 11 9 913 616
*07 11 9 932 095

X
3.0 CS-L
Fg.-Nr. siehe Blatt 11/2

Part No. No. de pièce Onderdeel-Nr.	Symbol	Denomination of parts	Dénomination de pièces	Benaming
* 21 51 1 200 023	U	Disconnect. lever kpl.	Debrayeur kpl.	Ontkoppelingslag
* 21 51 1 204 225		Disconnect.lever kpl.	Debrayeur kpl.	Ontkoppelingslag
* 21 51 1 200 627		Disconnect.lever kpl.	Debrayeur kpl.	Ontkoppelingslag
* 21 51 1 202 647		Clutch rel. fork lever	Lev.de desaccouplem.	Ontkoppelingsvor
* 21 51 0 670 070		Angular seal ring	Coude d'etanchéite	Schotelafdichtrin
* 21 51 0 670 065		Spring for lever	Ressort pour levier	Veer voor hefboo
* 21 51 1 204 419		Disconnect.lever kpl.	Debrayeur kpl.	Ontkoppelingslag
* 21 51 1 204 327		Spring bracket	Etrier de ressort	Veerbeugel
* 21 51 1 204 229		Clutch rel.fork lever	Levier de desaccoupl.	Ontkoppelingsvor
* 07 11 9 913 624		Screw M 8 x 16	Vis M 8 x 16	Bout M 8 x 16
* 07 11 9 913 616		Screw M 8 x 12	Vis M 8 x 12	Bout M 8 x 12
* 07 11 9 933 095		Spring ring B 8	Anneau élastique B 8	Veerring B 8
* 07 11 9 932 095		Spring washer B 8	Disque élastique B 8	Veerring B 8

Reservdels-Nr. N° de pezzo N° pieza	Symbol	Reservdels-benämning	Denominazione pezzo	Designación pieza
* 21 51 1 200 023	U	Urtramningslager kpl.	Corpo d.disinnest.kpl.	Cuerpo d.desembr
* 21 51 1 204 225		Urtrampningslager kpl	Corpo d.disinnest.kpl	Cuerpo d.desembr
* 21 51 1 200 627		Urtramningslager kpl.	Corpo d.disinnest.kpl.	Cuerpo d.desembr
* 21 51 1 202 647		Kopplingsarm	Leva di distacco	Palanca de deser
* 21 51 0 670 070		Tätning	Anell.d.tenut.squadr.	Junta angular
* 21 51 0 670 065		Fjäder för arm	Molla per leva	Muelle para palan
* 21 51 1 204 419		Urtrampningsl.kpl.	Corpo di disinnest.kpl.	Cuerpo desemb.kp
* 21 61 1 204 327		Fjäderbygel	Staffa di molla	Estribo de muelle
* 21 51 1 204 229		Kopplingsarm	Leva di distacco	Palanca de deser
* 07 11 9 913 624		Bult M 8 x 16	Vite M 8 x 16	Tornillo M 8 x 16
* 07 11 9 913 616		Bult M 8 x 12	Vite M 8 x 12	Tornillo M 8 x 12
* 07 11 9 933 095		Fjäderring B 8	Anello elastico B 8	Anillo elástico E
* 07 11 9 932 095		Fjäderbricka B 8	Rosetta elastica B 8	Arandela elástici

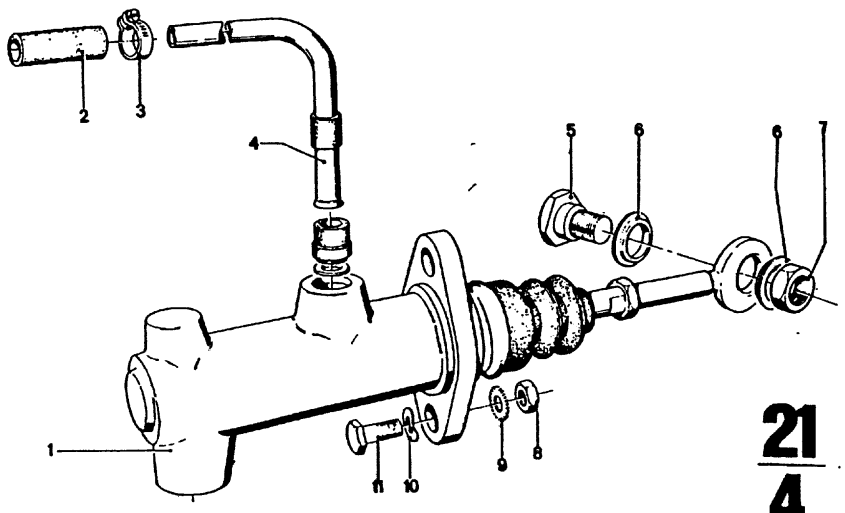

RS 12

21
4

4/75

Bild-Nr.	Teil-Nr.	Symbol	Teil-Benennung	Stück/E										USA									
				2.5 CS	2.5 CSA	2800 CS	2800 CSA	3.0 CS	3.0 CSA	3.0 CSi		3.0 CS-L	3.0 CSi-L	2800 CS	2800 CSA	3.0 CS	3.0 CSA						
1	* 21 52 1 100 784		Geberzylinder kpl.	1		1		1		1		1	1	1									
	* 21 52 1 114 539		Geberzylinder	1				1		1						1							
2	34 32 1 112 489	es	Schlauch	1		1		1		1		1	1	1		1							
3	07 12 9 952 012		Schlauchschelle	1		1		1		1		1	1	1		1							
4	* 21 52 1 103 635		Rohr	1		1		1		1		1		1		1							
	* 21 52 1 110 358		Rohr							1			1										
5	21 52 1 102 721		Paßschraube	1		1		1		1		1	1	1		1							
6	35 31 4 640 116		Büchse	2		2		2		2		2	2	2		2							
7	07 12 9 922 719		Sechskantmutter M 10	1		1		1		1		1	1	1		1							
8	07 11 9 922 087		Sechskantmutter M 8	2		2		2		2		2	2	2		2							
9	07 11 9 936 207		Zahnscheibe 8	2		2		2		2		2	2	2		2							
10	07 11 9 932 095		Federscheibe B 8	2		2		2		2		2	2	2		2							
11	07 11 9 913 627		Schraube M 8 x 18	2		2		2		2		2	2	2		2							
12	21 52 1 102 625	RS	Reparatursatz für Geberzylinder	1		1		1		1		1	1	1		1							

4/75 **21** **4**

Bemerkungen
Remarks
Observations
Opmerkingen
Anmärkningar
Osservazione
Observaciones

*21 52 1 103 635 → Fg
*21 52 1 110 358 Fg→

3.0 CSi	2 262 256
3.0 CS/USA	2 240 222

*21 52 1 100 784 →Fg
*21 52 1 114 539 Fg→

2.5 CS	4 305 368
3.0 CS	4 300 448
3.0 CSi	4 341 024
3.0 CSi-L	4 355 047

Part No. No. de pièce Onderdeel-Nr.	Symbol	Denomination of parts	Dénomination de pièces	Benaming
* 21 52 1 100 784		Transmitting cyl.kpl.	Cylinder donneur kpl.	Doorvoercilinder
* 21 52 1 114 539		Transmitting cylinder	Cylindre donneur	Doorvoercilinder
34 32 1 112 489	es	Hose	Tuyau	Slang
07 12 9 952 012		Hose clamp	Collier tendeur	Slangklem
* 21 52 1 103 635		Tube	Tuyau	Pijp
* 21 52 1 110 358		Tube	Tuyau	Pijp
21 52 1 102 721		Adjusting screw	Vis d'ajustement	Stelbout
35 31 4 640 116		Bush	Douille	Bus
07 12 9 922 719		Hex nut M 10	Ecrou à six pans M 10	Zeskantmoer M 1
07 11 9 922 087		Hex nut M 8	Ecrou à six pans M 8	Zeskantmoer M 8
07 11 9 936 207		Tooth lock washer 8	Disque dentée 8	Tandveerring 8
07 11 9 932 095		Spring washer B 8	Disque élastique B 8	Veerring B 8
07 11 9 913 627		Screw M 8 x 18	Vis M 8 x 18	Bout M 8 x 18
21 52 1 102 625	RS	Repair-set for transmitting cylinder	Jeu de réparation pour cylindre donneur	Reparatieset voo doorvoercilinder

Reservdels-Nr. N° de pezzo N° pieza	Symbol	Reservdels-benämning	Denominazione pezzo	Designació pieza
* 21 52 1 100 784		Huvudcylinder kpl.	Cilindro prement. kpl.	Cilindro transmi
* 21 52 1 114 539		Huvudcylinder	Cilindro premente	Cilindro transmi
34 32 1 112 489	es	Slang	Tubo	Tubería
07 12 9 952 012		Slangklämma	Fascetta tubo flessib.	Abrazadera tub.f
* 21 52 1 103 635		Rör	Tubo	Tubo
* 21 52 1 110 358		Rör	Tubo	Tubo
21 52 1 102 721		Ställskruv	Vite passante	Tornillo de ajus
35 31 4 640 116		Bussning	Boccola	Casquillo
07 12 9 922 719		Mutter M 10	Dado esagonale M 10	Tuerca hexagon.
07 11 9 922 087		Mutter M 8	Dado esagonale M 8	Tuerca hexagon
07 11 9 936 207		Taggbricka 8	Rosetta dentata 8	Arandela dentad
07 11 9 932 095		Fjäderbricka B 8	Rosetta elastica B 8	Arandela elásti
07 11 9 913 627		Bult M 8 x 18	Vite M 8 x 18	Tornillo M 8 x 1
21 52 1 102 625	RS	Reparationssats för huvudcylinder	Corredo riparaz. per cilindro premente	Juego de reparac cilindro transmi

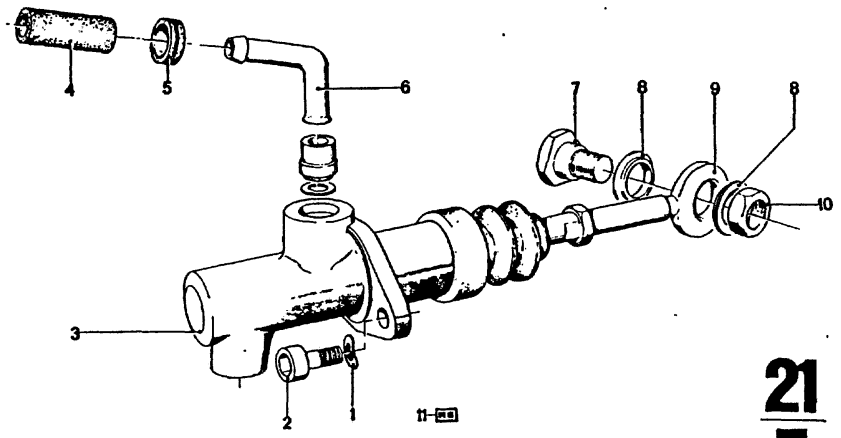

21
5

4/75

Bild-Nr.	Teil-Nr.	Symbol	Teil-Benennung	Stück/E										USA									
				2.5 CS	2.5 CSA	2800 CS	2800 CSA	3.0 CS	3.0 CSA	3.0 CSi		3.0 CS-L	3.0 CSi-L	2800 CS	2800 CSA	3.0 CS	3.0 CSA						
1	07 11 9 932 095		Federscheibe B 8	2		2		2		2		2	2										
2	07 11 9 919 969		Imbusschraube M 8 x 20	2		2		2		2		2	2										
3	* 21 52 1 103 851	U	Geberzylinder kpl.	1		1		1		1		1	1										
	* ~~21 52 1 114 538~~		Geberzylinder	1						1			1										
	* 21 52 1 116 302		Geberzylinder kpl.	1						1			1										
4	34 32 1 112 489		Schlauch	1		1		1		1		1	1										
5	34 31 1 108 495		Schlauchtülle	1						1		1	1										
6	34 32 1 102 282		Rohrwinkel			1		1															
	21 52 1 108 501		Rohrwinkel	1						1		1	1										
7	21 52 1 102 721		Paßschraube	1		1		1		1		1	1										
8	35 31 4 640 116		Büchse	2		2		2		2		2	2										
9	21 52 1 103 310		Kolbenstange	1		1		1		1		1	1										
10	07 12 9 922 720		Sechskantmutter M 10	1		1		1		1		1	1										
11	21 52 1 102 625	AS	Geberzylinder-ATE	1		1		1		1		1	1										
	21 52 1 102 935	FS	Geberzylinder-FAG	1						1			1										

4/75 **21** **5**

Bemerkungen
Remarks
Observations
Opmerkingen
Anmärkningar
Osservazione
Observaciones

* 21 52 1 103 851 →Fg
* ~~21 52 1 114 538~~ Fg→
* 21 52 1 116 302 Fg→

2.5 CS	.....
3.0 CSi	4 350 199
3.0 CSi-L	.....

Part No. No. de pièce Onderdeel-Nr.	Symbol	Denomination of parts	Dénomination de pièces	Benaming
07 11 9 932 095		Spring washer B 8	Disque élastique B 8	Veerring B 8
07 11 9 919 969		Screw M 8 x 20	Vis M 8 x 20	Bout M 8 x 20
* 21 52 1 103 851	U	Transmitting cylinder	Cilindre donneur	Doervoercilinder
* ~~21 52 1 114 538~~		Transmitting cylinder	Cylindre donneur	Doorvoercilinder
* 21 52 1 116 302		Transmitt.cyl.kpl.	Cylindre donn.kpl.	Coervdercil.kpl
34 32 1 112 489		Hose	Tuyau	Slang
34 31 1 108 495		Hose grommet	Douille de tuyau	Slanghuls
34 32 1 102 282		Pipe angular	Tuyau angle	Pijphoek
21 52 1 108 501		Pipe angular	Tuyau angle	Pijphoek
21 52 1 102 721		Adjusting screw	Vis d'ajustement	Stelbout
35 31 4 640 116		Bush	Douille	Bus
21 52 1 103 310		Piston rod	Bielle	Zuigerstang
07 12 9 922 720		Hex nut M 10	Ecrou à six pans M 10	Zeskantmoer M 1
21 52 1 102 625	AS	Transmitt.cyl.-ATE	Cylindre donn.-ATE	Coervoercil.-ATE
21 52 1 102 935	FS	Transmitt.cyl.-FAG	Cylindre donn.-FAG	Coervoercil.-FA(

Reservdels-Nr. N° de pezzo N° pieza	Symbol	Reservdels-benämning	Denominazione pezzo	Designación pieza
07 11 9 932 095		Fjäderbricka B 8	Rosetta elastica B 8	Arandela elástica
07 11 9 919 969		Bult M 8 x 20	Bullone ad esagono interno M 8 x 20	Tornillo cilíndro hexágon. M 8 x 20
* 21 52 1 103 851	U	Huvudcylinder kpl.	Cilindro premente kpl.	Cilindro transmis
* ~~21 52 1 114 538~~		Huvudcylinder	Cilindro premente	Cilindro transmisi
* 21 52 1 116 302		Huvudcylinder kpl.	Cilind.prement.kpl.	Cilindro transm.kp
34 32 1 112 489		Slang	Tubo flessibile	Tubo flexible
34 31 1 108 495		Slang bussning	Raccordo flessibile	Manguito
34 32 1 102 282		Rörvinkel	Tubo di raccordo	Tubo acodado
21 52 1 108 501		Rörvinkel	Tubo di raccordo	Tubo acodado
21 52 1 102 721		Ställskruv	Vite passante	Tornillo de ajust
35 31 4 640 116		Bussning	Boccola	Casquillo
21 52 1 103 310		Kolvstång	Stelo dello stantuffo	Vástago de émbo
07 12 9 922 720		Mutter M 10	Dado esagonale M 10	Tuerca hexagon.
21 52 1 102 625	AS	Huvudcylinder-ATE	Cilind.prement.-ATE	Cilindro transm.-A
21 52 1 102 935	FS	Huvudcylinder-FAG	Cilind.prement.-FAG	Cilindro transm.-F

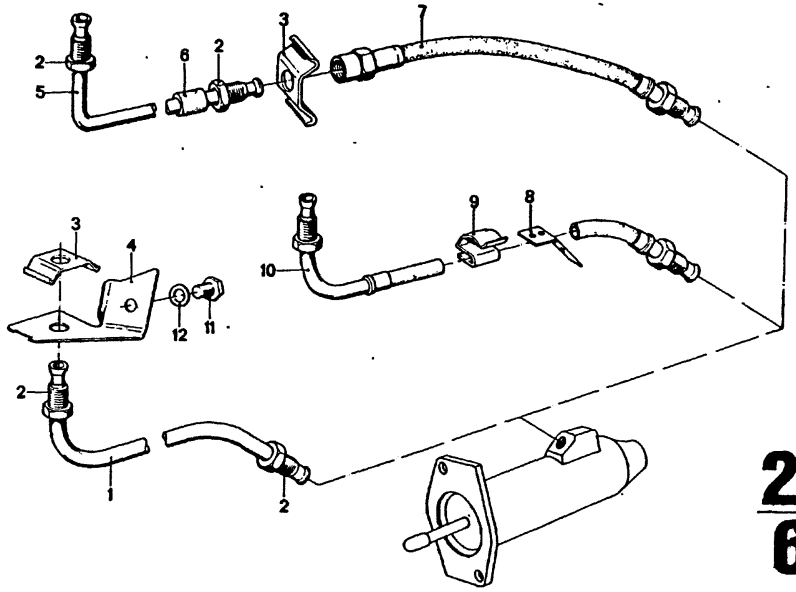

21
6

4/75

Bild-Nr	Teil-Nr.	Symbol	Teil-Benennung	Stück/E 2.5 CS	2.5 CSA	2800 CS	2800 CSA	3.0 CS	3.0 CSA	3.0 CSi	3.0 CS-L	3.0 CSi-L	USA 2800 CS	2800 CSA	3.0 CS	3.0 CSA
1	* 21 52 1 114 547		Rohrleitung	1				1		1		1			1	
2	34 32 4 650 380		Überwurfschraube	2		2		2		2	2	2			2	
3	34 34 9 023 119		Haltefeder	1		1		1		1	1	1			1	
4	* 21 52 1 114 540		Halteblech	1				1		1		1			1	
5	21 52 1 104 002	(oo)	Rohrleitung			1		1								
	* 21 52 1 110 236	(oo)	Rohrleitung	1						1	1	1				
	* 21 52 1 114 549	(oo)	Rohrleitung	1						1		1				
6	34 32 4 050 540	(oo)	Muffe	2		2		2		2	2	2				
7	* 34 32 1 108 134	(oo)	Schlauchleitung			1		1		1	1	1				
	* 21 52 1 113 181	(oo)	Schlauchleitung	1						1		1				
	* 21 52 1 114 545	(oo)	Schlauchleitung	1						1		1				
8	* 21 52 1 113 007	(o)	Halteblech	1				1		1		1				
9	* 61 13 1 350 864	(o)	Leitungsklemme	1				1		1		1				
0	* 21 52 1 103 964	(o)	Schlauchleitung		1			1		1	1	1	1		1	
	~~* 21 52 1 113 180~~	(o)	Schlauchleitung	1				1		1		1			1	
	* 21 52 1 116 422	(o)	Schlauchleitung	1				1		1		1			1	
	* 21 52 1 114 542	(o)	Schlauchleitung	1				1		1		1			1	
1	07 11 9 913 880		Schraube M10x20	1				1		1		1			1	
2	07 11 9 932 104		Federscheibe A 10	1				1		1		1			1	

4/75 **21 6**

Bemerkungen
Remarks
Observations
Opmerkingen
Anmärkningar
Osservazione
Observaciones

* 21 52 1 103 964 →Fg
* 21 52 1 113 007 Fg→
~~* 21 52 1 113 180~~ Fg→
* 21 52 1 116 422 Fg→
* 61 13 1 350 864 Fg→

3.0 CS (o) 4 300 008
3.0 CSi (o) 4 340 003
3.0 CSi-L(o) Modell 73
3.0 CS (USA) Modell 74

* 34 32 1 108 134 →Fg
* 21 52 1 113 181 Fg→

3.0 CSi-L(oo) Modell 73
3.0 CSi (oo) Modell 73

* 21 52 1 110 236 →Fg
* 21 52 1 113 007 →Fg
~~* 21 52 1 113 180~~ →Fg
* 21 52 1 116 422 →Fg
* 21 52 1 113 181 →Fg
* 21 52 1 114 540 Fg→
* 21 52 1 114 542 Fg→
* 21 52 1 114 545 Fg→
* 21 52 1 114 547 Fg→
* 21 52 1 114 549 Fg→

2.5 CS 4 305 368
3.0 CS (o) 4 300 448
3.0 CSi (o) 4 341 024
3.0 CSi (oo) 4 350 199
3.0 CSi-L(o) 4 355 047
3.0 CSi-L(oo) .....

~~* 21 52 1 113 180~~ →
* 21 52 1 116 422

→
21 52 1 114 540
21 52 1 116 423
34 34 9 023 119
07 11 9 913 880
07 11 9 932 104

Part No. No. de pièce Onderdeel-Nr.	Symbol	Denomination of parts	Dénomination de pièces	Benaming
* 21 52 1 114 547		Pipe line	Tuyauterie	Pijpleiding
34 32 4 650 380		Cap screw	Vis à chapeau	Wartelbout uitwendig
34 34 9 023 119		Retainer spring	Ressort-arretoir	Bevestigingsveer
* 21 52 1 114 540		Bracket	Support	Steunplaat
21 52 1 104 002	(oo)	Pipe line	Tuyauterie	Pijpleiding
* 21 52 1 110 236	(oo)	Pipe line	Tuyauterie	Pijpleiding
* 21 52 1 114 549	(oo)	Pipe line	Tuyauterie	Pijpleiding
34 32 4 050 540	(oo)	Sleeve	Manchon	Mof
* 34 32 1 108 134	(oo)	Pipe line	Tuyauterie	Slangleiding
* 21 52 1 113 181	(oo)	Pipe line	Tuyauterie	Slangleiding
* 21 52 1 114 545	(oo)	Pipe line	Tuyauterie	Slangleiding
* 21 52 1 113 007	(o)	Bracket	Support	Steunplaat
* 61 13 1 350 864	(o)	Line clamp	Collier de ligne	Leidingklem
* 21 52 1 103 964	(o)	Pipe line	Tuyauterie	Slangleiding
~~* 21 52 1 113 180~~	(o)	Pipe line	Tuyauterie	Slangleiding
* 21 52 1 116 422	(o)	Pipe line	Tuyauterie	Slangleiding
* 21 52 1 114 542	(o)	Pipe line	Tuyauterie	Slangleiding
07 11 9 913 880		Screw M10x20	Vis M10x20	Bout M10x20
07 11 9 932 104		Springwasher A10	Disque élastique A10	Veerring A10

Reservdels-Nr N° de pezzo N° pieza	Symbol	Reservdels-benämning	Denominazione pezzo	Designación pieza
* 21 52 1 114 547		Rörledning	Tubazione	Tubería
34 32 4 650 380		Anslutningsnippel	Vite a capello	Tapon roscado
34 34 9 023 119		Fästfjäder	Molla di ritegno	Muelle de retencion
* 21 52 1 114 540		Hållare	Lamiera di supporto	Chapa soporte
21 52 1 104 002	(oo)	Rörledning	Tubazione	Tubería
* 21 52 1 110 236	(oo)	Rörledning	Tubazione	Tubería
* 21 52 1 114 549	(oo)	Rörledning	Tubazione	Tubería
34 32 4 050 540	(oo)	Muff	Manicotto	Manguito
* 34 32 1 108 134	(oo)	Slangledning	Tubo flessibile	Tubería flexible
* 21 52 1 113 181	(oo)	Slangledning	Tubo flessibile	Tubería flexible
* 21 52 1 114 545	(oo)	Slangledning	Tubo flessibile	Tubería flexible
* 21 52 1 113 007	(o)	Hållare	Lamiera di supporto	Chapa soporte
* 61 13 1 350 864	(o)	Ledningsklämma	Fascet. di conjutt.	Abraz. de conductor
* 21 52 1 103 964	(o)	Slangledning	Tubo flessibile	Tubería flexible
~~* 21 52 1 113 180~~	(o)	Slangledning	Tubo flessibile	Tubería flexible
* 21 52 1 116 422	(o)	Slangledning	Tubo flessibile	Tubería flexible
* 21 52 1 114 542	(o)	Slangledning	Tubo flessibile	Tubería flexible
07 11 9 913 880		Bult M10x20	Vite M10x20	Tornillo M10x20
07 11 9 932 104		Fjäderbricka A10	Rosetta elastica A10	Arandela elástico A10

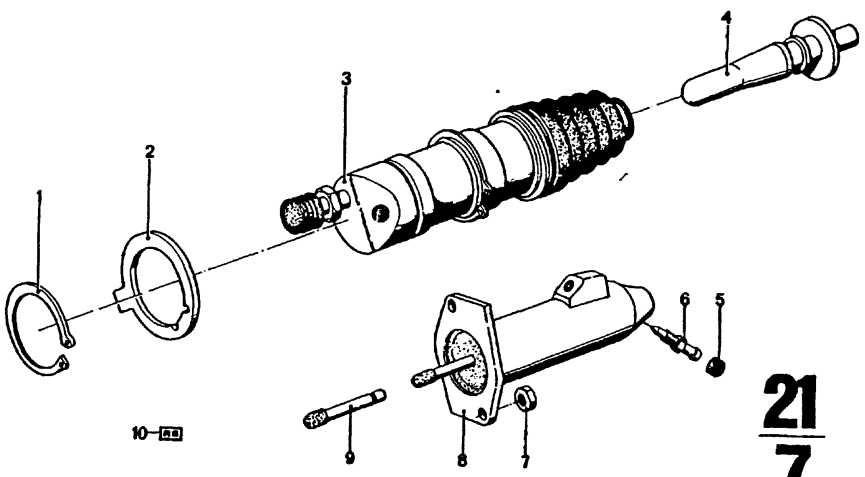

21/7

4/75

Teil-Nr.	Symbol	Teil-Benennung	Stück/E 2.5 CS	2.5 CSA	2800 CS	2800 CSA	3.0 CS	3.0 CSA	3.0 CSi	3.0 CS-L	3.0 CSi-L	USA 2800 CS	2800 CSA	3.0 CS	3.0 CSA
* 07 11 9 934 202		Sicherungsring 30 x 1,5			2		2		2	2	2	2		2	
* 21 52 1 102 748		Halteblech			1		1		1	1	1	1		1	
* 21 52 1 102 060		Nehmerzylinder kpl.			1		1		1	1	1	1		1	
* 21 52 1 102 079		Druckstange			1		1		1	1	1	1		1	
34 11 1 107 721		Staubkappe	1		1		1		1	1	1	1		1	
71 60 9 023 168		Entlüftungsventil	1		1		1		1	1	1				
* 07 12 9 922 714		Mutter M 8	2				2		2		2	1		1	
* ~~21 52 1 106 516~~	⊃	Nehmerzylinder kpl.	1				1		1		1			2	
* 21 52 1 114 536		Nehmerzylinder	1				1		1		1			1	
21 52 1 113 878		Druckstange	1				1		1		1			1	
* 21 52 1 103 191	CS	Nehmerzylinder			1		1		1	1	1	1		1	
* 21 52 1 113 880	CS	Nehmerzylinder	1				1		1		1			1	

4/75 **21/7**

Bemerkungen
Remarks
Observations
Opmerkingen
Anmärkningar
Osservazione
Observaciones

* 21 52 1 102 060 → Fg
* 21 52 1 102 079 → Fg
* 21 52 1 102 748 → Fg
* 21 52 1 103 191 → Fg
* 07 11 9 934 202 → Fg
* ~~21 52 1 106 516~~ Fg→
* 21 52 1 114 536 Fg→
* 07 12 9 922 714 Fg→
* 21 52 1 113 880 Fg→

3.0 CS	4 300 008
3.0 CSi (o)	4 340 003
3.0 CSi (oo)	Modell 73
3.0 CSi-L (o)	Modell 73
3.0 CSi-L (oo)	Modell 73
3.0 CS(USA)	Modell 74

Part No. No. de pièce Onderdeel-Nr.	Symbol	Denomination of parts	Dénomination de pièces	Benaming
* 07 11 9 934 202		Lock ring 30 x 1,5	Anneau de securite 30 x 1,5	Borgring 30 x 1,5
* 21 52 1 102 748		Support plate	Bride de maintien	Bevestigingsplaat
* 21 52 1 102 060		Slave cylinder kpl.	Esclave cylinder kpl.	Bedieningscilinde
* 21 52 1 102 079		Thrust rod	Tige de compression	Drukstang
34 11 1 107 721		Dust cap	Chapeau à pouss.	Stofkap
71 60 9 023 168		Ventilating valve	Soupape d.désaérat.	Ventilatieklep
* 07 12 9 922 714		Nut M 8	Ecrou M 8	Moer M 8
* ~~21 52 1 106 516~~	⊃	Slave cylinder kpl.	Esclave cylinder kpl.	Doorvoercilinder k
* 21 52 1 114 536		Slave cylinder	Esclave cylinder	Bedieningscilinde
21 52 1 113 878		Thrust rod	Tige de compression	Drukstang
* 21 52 1 103 191	CS	Slave cylinder	Esclave cylinder	Bedieningscilinde
* 21 52 1 113 880	CS	Slave cylinder	Esclave cylinder	Bedieningscilinde

Reservdels-Nr. N° de pezzo N° pieza	Symbol	Reservdels-benämning	Denominazione pezzo	Designación pieza
* 07 11 9 934 202		Låsring 30 x 1,5	Anello di sicurezza 30 x 1,5	Anillo de segurida 30 x 1,5
* 21 52 1 102 748		Fästplåt	Lamiera di sostegno	Chapa soporte
* 21 52 1 102 060		Arbetscylinder kpl.	Cilindro ricevente kpl.	Cilindro receptor k
* 21 52 1 102 079		Tryckstång	Bilanciere	Vástago
34 11 1 107 721		Dammkapa	Cappucc. para pólvere	Capuch. contra el polvo
71 60 9 023 168		Luftningsventil	Valvola di sfiato	Válvulas d.ventila
* 07 12 9 922 714		Mutter M 8	Dado M 8	Tuerca M 8
* ~~21 52 1 106 516~~	⊃	Arbetscylinder kpl.	Cilindro ricevente kpl	Cilíndro receptor k
* 21 52 1 114 536		Arbetscylinder	Cilindro ricevente	Cilindro receptor
21 52 1 113 878		Tryckstång	Bilanciere	Vástago
* 21 52 1 103 191	CS	Arbetscylinder	Cilindro ricevente	Cilindro receptor
* 21 52 1 113 880	CS	Arbetscylinder	Cilindro ricevente	Cilindro receptor

23

23 SCHALTGETRIEBE

1	Schaltgetriebe kpl.	
2 – 5	Gehäuseteile und Aufhängung	

MANUAL TRANSMISSION

Manual transmission cpl.	
Housing parts and suspension	

BOITE DE VITESSES

Boîte de vitesses cpl.	
Pièces du carter et suspension	

23 VERSNELLINGSBAK

1	Versnellingsbak kpl.
2 – 5	Huis en ophanging

CAMBIO MECCANICO

1	Cambio meccanico cpl.
2 – 5	Parti della scatola e sospensione

MANUELL-VÄXELLADA

Manuell-växellada kpl.
Reservdelar för växellada och upphängning

CAMBIO MECANICO

Cambio mecanico cpl.
Piezas del carter y suspension

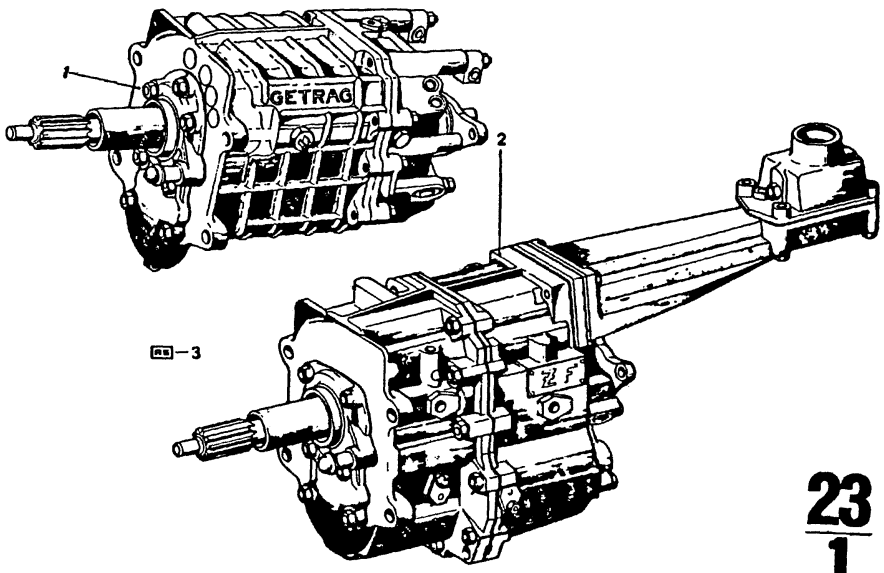

23
1

4/75

Bild-Nr.	Teil-Nr.	Symbol	Teil-Benennung	Stück/E 2.5 CS	2.5 CSA	2800 CS	2800 CSA	3.0 CS	3.0 CSA	3.0 CSi	3.0 CS-L	3.0 CSi-L	USA 2800 CS	2800 CSA	3.0 CS	3.0 CSA
			4-Gang-Getriebe													
1	* ~~23 00 1 202 190~~		Getrag-Getriebe					1		1	1	1			1	
	23 00 1 700 815	VL	Getrag-Getriebe					1		1	1	1			1	
	* 23 00 1 202 288	AT	Getrag-Getriebe					1		1	1	1			1	
	* 23 00 1 203 894		Getriebe	1				1		1	1	1			1	
	23 00 1 700 816	VL	Getriebe	1				1		1	1	1			1	
	* 23 00 1 203 896	AT	Getriebe	1				1		1	1	1			1	
2	* 23 00 1 200 858	AT	Z. F.-Getriebe			1		1					1			
3	23 00 1 201 750		Dichtungssatz für Z. F.-Getriebe			1		1					1			
	23 00 1 202 771		Dichtungssatz für Getrag-Getriebe	1				1		1	1	1			1	

4/75 **23** **1**

Bemerkungen
Remarks
Observations
Opmerkingen
Anmärkningar
Osservazione
Observaciones

* 23 00 1 200 858 →Fg
* ~~23 00 1 202 190~~ Fg→
* 23 00 1 202 288 Fg→

3.0 CS 2 210 175

* ~~23 00 1 202 190~~ →Fg
* 23 00 1 202 288 →Fg
* 23 00 1 203 894 Fg→
* 23 00 1 203 896 Fg→

3.0 CS 4 300 008
3.0 CSi (o) 4 340 003
3.0 CSi (oo) Modell 73
3.0 CSi-L (o) Modell 73
3.0 CSi-L(oo) Modell 73
3.0 CS (USA) Modell 74

* ~~23 00 1 202 190~~
* 23 00 1 203 894
H
* 21 51 1 200 182

Part No. No. de pièce Onderdeel-Nr.	Symbol	Denomination of parts	Dénomination de pièces	Benaming
		4-speed transmission	Vitesses 4 vitesses	4-versnellingen
* ~~23 00 1 202 190~~		Getrag-Gear box	Boîte à vitess.Getrag	Getrag-Versnellingsb
23 00 1 700 815	VL	Getrag-Gear box	Boîte à vitess.Getrag	Getrag-Versnellingsb
* 23 00 1 202 288	AT	Getrag-Gear box	Boîte à vitess.Getrag	Getrag-Versnellingsb
* 23 00 1 203 894		Gear box	Boîte de vitesses	Versnellingsbak
23 00 1 700 816	VL	Gear box	Boîte de vitesses	Versnellingsbak
* 23 00 1 203 896	AT	Gear box	Boîte de vitesses	Versnellingsbak
* 23 00 1 200 858	AT	Z. F.-Gear box	Boîte à vitesses Z. F.	Z. F.-Versnellingsbak
23 00 1 201 750		Gasket set for Z. F.-gear box	Jeu de garniture pour boîte à vitesses Z. F.	Pakkingset voor Z. F.-versnellingsbak
23 00 1 202 771		Gasket set for Getrag-gear box	Jeu de garniture pour boîte à vitesses Getrag	Pakkingset voor Getrag-versnellingsb.

Reservdels-Nr N° de pezzo N° pieza	Symbol	Reservdels-benämning	Denominazione pezzo	Designación pieza
		4 Växellådas	Meccanico d. 4 marce	Mecanico d. 4 marchas
* ~~23 00 1 202 190~~		Getrag-Växellåda	Cambio Getrag	Cambio Getrag
23 00 1 700 815	VL	Getrag-Växellåda	Cambio Getrag	Cambio Getrag
* 23 00 1 202 288	AT	Getrag-Växellåda	Cambio Getrag	Cambio Getrag
* 23 00 1 203 894		Växellada	Cambio	Cambio
23 00 1 700 816	VL	Växellada	Cambio	Cambio
* 23 00 1 203 896	AT	Växellada	Cambio	Cambio
* 23 00 1 200 858	AT	Z. F.-Växellåda	Cambio Z. F.	Cambio Z. F.
23 00 1 201 750		Packningssats för Z. F.-växellåda	Corredo guarniz. per cambio Z. F.	Juego de juntas para cambio Z. F.
23 00 1 202 771		Packningssats för Getrag-växellåda	Corredo guarniz. per cambio Getrag	Juego de juntas para cambio Getrag

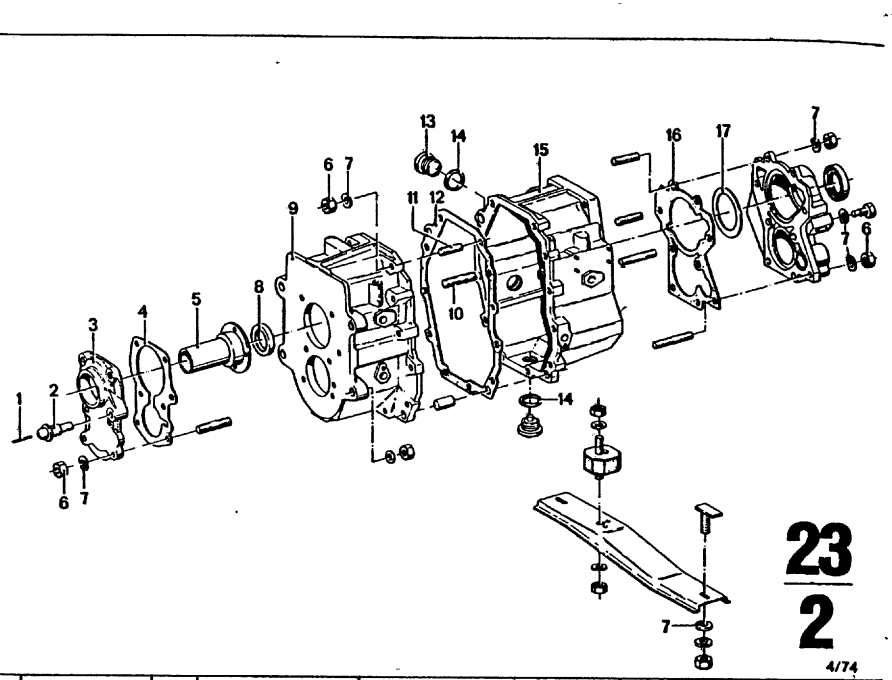

Bild-Nr.	Teil-Nr.	Symbol	Teil-Benennung	Stück/E 2800 CS	2800 CSA	3.0 CS	3.0 CSA	3.0 CSi	3.0 CSi-L	3.0 CSi-L	USA 2800 CS	2800 CSA	3.0 CS	3.0 CSA
			4-Gang Z.F.-Getriebe											
1	21 51 1 200 214		Filzschnur	1		1					1			
2	21 51 1 200 182		Kugelbolzen	1		1					1			
3	23 11 1 201 280		Zentrierflansch	1		1					1			
4	23 11 1 201 289		Dichtung	1		1					1			
5	23 21 1 201 277		Führungshülse	1		1					1			
6	07 11 9 922 087		Sechskantmutter M 8	26		26					26			
7	07 11 9 932 095		Federscheibe B 8	29		29					29			
8	23 12 1 201 279		DTRG	1		1					1			
9	23 11 1 201 258	⚠	Gehäuseteil	1		1					1			
10	07 11 9 903 349		Stiftschraube M 8 x 35	2		2					2			
11	07 11 9 908 312		Stiftschraube M 8 x 22	9		9					9			
12	23 11 1 201 259		Dichtung	1		1					1			
13	07 11 9 919 131		Verschlußschraube	1		1					1			
14	07 11 9 963 358		DTRG 22 x 27	2		2					2			
15	23 11 1 201 260	⚠	Gehäuseteil	1		1					1			
16	23 11 1 201 391		Dichtung	1		1					1			
17	23 12 1 201 281	(ww)	Scheibe S = 1,0	1		1					1			
	23 12 1 201 282	(ww)	Scheibe S = 0,9	1		1					1			
	23 12 1 201 283	(ww)	Scheibe S = 0,8	1		1					1			
	23 12 1 201 284	(ww)	Scheibe S = 0,7	1		1					1			
	23 12 1 201 285	(ww)	Scheibe S = 0,6	1		1					1			
	23 12 1 201 286	(ww)	Scheibe S = 0,5	1		1					1			
	23 12 1 201 287	(ww)	Scheibe S = 0,4	1		1					1			

4/74 | 23 | 2

Bemerkungen Remarks Observations Opmerkingen Anmärkningar Osservazione Observaciones	Part No. No. de pièce Onderdeel-Nr.	Symbol	Denomination of parts	Dénomination de pièces	Benaming
			4-speed ZF-Gear box	4-vit.boîte à ZF	4-versn.ZF-Versn.ba
	21 51 1 200 214		Felt string	Cordon de feutre	Viltsnoer
	21 51 1 200 182		Ball pin	Boulon à rotule	Kogelpen
	23 11 1 201 280		Centrering flange	Bride de centrage	Centreer flens
	23 11 1 201 289		Gasket	Garniture	Pakking
	23 21 1 201 277		Guide sleeve	Douille de guidage	Bevestigingsmof
	07 11 9 922 087		Hex.nut M 8	Ecrou à six pans M 8	Zeskantmoer M 8
	07 11 9 932 095		Spring washer B 8	Disque élastique B 8	Veerring B 8
	23 12 1 201 279		Seal ring	Anneau de garniture	Keerring
	23 11 1 201 258	⚠	Housing part	Pièce du carter	Huisdeel
	07 11 9 903 349		Stud M 8 x 35	Goujon M 8 x 35	Tapeind M 8 x 35
	07 11 9 908 312		Stud M 8 x 22	Goujon M 8 x 22	Tapeind M 8 x 22
	23 11 1 201 259		Gasket	Garniture	Pakking
	07 11 9 919 131		Screw plug	Bouchon	Plug
	07 11 9 963 358		Seal ring 22 x 27	Ann.d.garnit. 22 x 27	Keerring 22 x 27
	23 11 1 201 260	⚠	Housing part	Pièces du carter	Huiskeel
	23 11 1 201 391		Gasket	Garniture	Pakking
	23 12 1 201 281	(ww)	Washer S = 1,0	Disque S = 1,0	Ring S = 1,0
	23 12 1 201 282	(ww)	Washer S = 0,9	Disque S = 0,9	Ring S = 0,9
	23 12 1 201 283	(ww)	Washer S = 0,8	Disque S = 0,8	Ring S = 0,8
	23 12 1 201 284	(ww)	Washer S = 0,7	Disque S = 0,7	Ring S = 0,7
	23 12 1 201 285	(ww)	Washer S = 0,6	Disque S = 0,6	Ring S = 0,6
	23 12 1 201 286	(ww)	Washer S = 0,5	Disque S = 0,5	Ring S = 0,5
	23 12 1 201 287	(ww)	Washer S = 0,4	Disque S = 0,4	Ring S = 0,4

Reservdels-Nr. N° de pezzo N° pieza	Symbol	Reservdels-benämning	Denominazione pezzo	Designación pieza
		4-Växellada ZF	4-Cambio ZF	4-Cambio ZF
21 51 1 200 214		Filtsträng	Cordicell.d.feltro	Cordon de fieltro
21 51 1 200 182		Kulbult	Bullone a testa sferic.	Perno esférico
23 11 1 201 280		Centrerfläns	Flangia di centragg.	Brida de centraje
23 11 1 201 289		Packning	Guarnizione	Junta
23 21 1 201 277		Styrhylsa	Boccola di guida	Casquillo guia
07 11 9 922 087		Mutter M 8	Dado esagonale M 8	Tuerca hexagonal M
07 11 9 932 095		Fjäderbricka B 8	Rosetta elastica B 8	Arandela elástica B
23 12 1 201 279		Packning	Anello di tenuta	Anillo obturador
23 11 1 201 258	⚠	Husdel	Parte scatola	Pieza del cárter
07 11 9 903 349		Pinnbult M 8 x 35	Prigioniero M 8 x 35	Tornillo pris.M 8 x 3
07 11 9 908 312		Pinnbult M 8 x 22	Prigioniero M 8 x 22	Tornillo pris.M 8 x 2
23 11 1 201 259		Packning	Guarnizione	Junta
07 11 9 919 131		Plugg	Vite di chiusura	Tornillo de cierre
07 11 9 963 358		Packning 22 x 27	Anell.di tenut. 22 x 27	Anill.obturad. 22 x 2
23 11 1 201 260	⚠	Husdel	Parte scatola	Pieza del cárter
23 11 1 201 391		Packning	Guarnizione	Junta
23 12 1 201 281	(ww)	Bricka S = 1,0	Rondella S = 1,0	Arandela Esp. = 1,0
23 12 1 201 282	(ww)	Bricka S = 0,9	Rondella S = 0,9	Arandela Esp. = 0,9
23 12 1 201 283	(ww)	Bricka S = 0,8	Rondella S = 0,8	Arandela Esp. = 0,8
23 12 1 201 284	(ww)	Bricka S = 0,7	Rondella S = 0,7	Arandela Esp. = 0,7
23 12 1 201 285	(ww)	Bricka S = 0,6	Rondella S = 0,6	Arandela Esp. = 0,6
23 12 1 201 286	(ww)	Bricka S = 0,5	Rondella S = 0,5	Arandela Esp. = 0,5
23 12 1 201 287	(ww)	Bricka S = 0,4	Rondella S = 0,4	Arandela Esp. = 0,4

Bemerkungen
Remarks
Observations
Opmerkingen
Anmärkningar
Osservazione
Observaciones

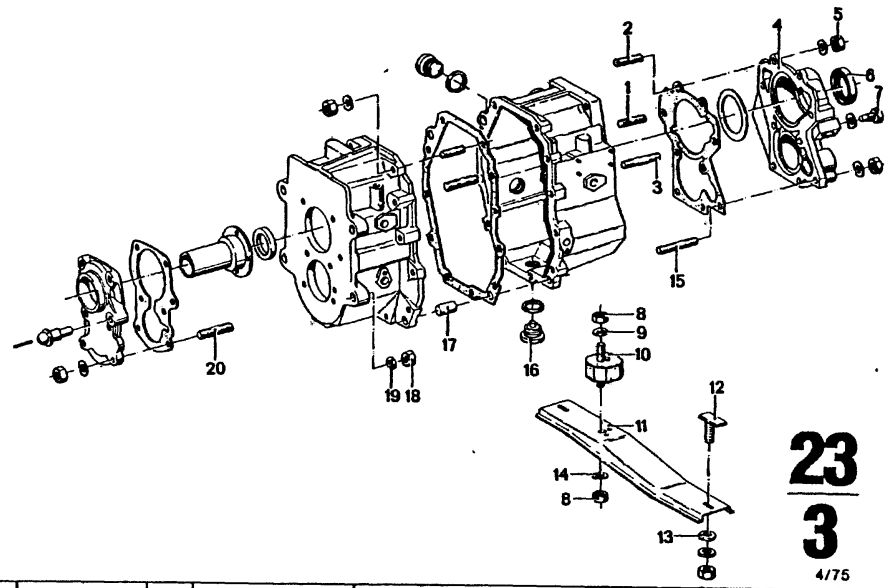

23
3
4/75

Bild-Nr.	Teil-Nr.	Symbol	Teil-Benennung	Stück/E 2.5 CS	2.5 CSA	2800 CS	2800 CSA	3.0 CS	3.0 CSA	3.0 CSi	3.0 CS-L	3.0 CSi-L	USA 2800 CS	2800 CSA	3.0 CS	3.0 CSA
			4-Gang Z.F.-Getriebe													
1	23 22 1 201 399		Stiftschraube	2		2							2			
2	23 22 1 201 401		Stiftschraube	2		2							2			
3	23 22 1 201 400		Stiftschraube	1		1							1			
4	23 11 1 201 389		Getriebedeckel	1		1							1			
5	07 11 9 921 076		Sechskantmutter M 8	2		2							2			
6	23 12 1 201 390		DTRG	1		1							1			
7	24 11 1 630 283		Schraube mit Zapfen	1		1							1			
8	07 11 9 922 113		Sechskantmutter M 10	2		2							2			
9	64 52 1 350 824		Scheibe	1		1							1			
10	23 71 1 102 692		Gummilager	1		1							1			
11	23 71 1 101 810		Querträger	1		1							1			
12	23 71 1 100 351		Vierkantschraube	2		2							2			
13	23 71 6 051 710		Scheibe	2		2							2			
14	07 11 9 932 112		Federscheibe B 10	1		1							1			
15	23 22 1 201 402		Stiftschraube	4		4							4			
16	23 11 1 201 261		Verschlußschraube mit Magnet	1		1							1			
17	07 11 9 942 156		Zylinderstift	2		2							2			
18	07 11 9 922 139		Sechskantmutter M 12	4		4							4			
19	07 11 9 931 084		Scheibe A 13	4		4							4			
20	23 22 1 201 288		Stiftschraube	6		6							6			

Part No. No. de pièce Onderdeel-Nr.	Symbol	Denomination of parts	Dénomination de pièces	Benaming
		4-speed ZF-Gear box	4-vit.boîte à ZF	4-versn.ZF-Versn.
23 22 1 201 399		Stud	Goujon	Tapeind
23 22 1 201 401		Stud	Goujon	Tapeind
23 22 1 201 400		Stud	Goujon	Tapeind
23 11 1 201 389		Gear box cover	Couverc.d.boîte à vit.	Versnellingsbakdel
07 11 9 921 076		Hex nut M 8	Ecrou à six pans M 8	Zeskantmoer M 8
23 12 1 201 390		Seal ring	Anneau de garniture	Keerring
24 11 1 630 283		Screw with pivot	Vis avec tenon	Bout met tap
07 11 9 922 113		Hex nut M 10	Ecrou à six pans M 10	Zeskantmoer M 10
64 52 1 350 824		Washer	Disque	Ring
23 71 1 102 692		Rubber monting	Sabot en caoutchouc	Rubber steun
23 71 1 101 810		Cross member	Traverse	Dwarsligger
23 71 1 100 351		Square screw	Vis à quatre pans	Vierkantschroef
23 71 6 051 710		Washer	Disque	Ring
07 11 9 932 112		Spring washer B 10	Disque élastique B 10	Veerring B 10
23 22 1 201 402		Stud	Goujon	Tapeind
23 11 1 201 261		Screw plug with magnet	Bouchon avec aimant	Plug met magneet
07 11 9 942 156		Cylindrical pin	Goupille cylindrique	Cilinderpen
07 11 9 922 139		Hex nut M 12	Ecrou à six pans M 12	Zeskantmoer M 12
07 11 9 931 084		Washer A 13	Disque A 13	Ring A 13
23 22 1 201 288		Stud	Goujon	Tapeind

Reservdels-Nr N° de pezzo N° pieza	Symbol	Reservdels-benämning	Denominazione pezzo	Designacion pieza
		4-Växellada ZF	4-Cambio ZF	4-Cambio ZF
23 22 1 201 399		Pinnbult	Prigioniero	Tornillo prisionero
23 22 1 201 401		Pinnbult	Prigioniero	Tornillo prisionero
23 22 1 201 400		Pinnbult	Prigioniero	Tornillo prisionero
23 11 1 201 389		Växellådslock	Coperchio del cambio	Tapa del cambio
07 11 9 921 076		Mutter M 8	Dado esagonale M 8	Tuerca hexahonal
23 12 1 201 390		Packning	Anello di tenuta	Anillo obturador
24 11 1 630 283		Bult med tapp	Vite con perno	Tornillo con pivot
07 11 9 922 113		Mutter M 10	Dado esagonale M 10	Tuerca hexagon. M
64 52 1 350 824		Bricka	Rondella	Arandela
23 71 1 102 692		Gummifäste	Supporto di gomma	Cojinete de goma
23 71 1 101 810		Tvärbalk	Traversa	Travesaño
23 71 1 100 351		Bult	Vite a testa quadra	Tornillo cuadrado
23 71 6 051 710		Bricka	Rondella	Arandela
07 11 9 932 112		Fjäderbricka B 10	Rondelle elastica B 10	Arandela elástica
23 22 1 201 402		Pinnbult	Prigioniero	Tornillo prisionero
23 11 1 201 261		Plugg med magnet	Vite di chiusura con magnete	Tornillo de cierre con imán
07 11 9 942 156		Cylinderstift	Spina cilindrica	Pasador cilíndrico
07 11 9 922 139		Mutter M 12	Dado esagonale M 12	Tuerca hexagon. M
07 11 9 931 084		Bricka A 13	Rondella A 13	Arandela A 13
23 22 1 201 288		Pinnbult	Prigioniero	Tornillo prisionero

Bemerkungen
Remarks
Observations
Opmerkingen
Anmärkningar
Osservazione
Observaciones

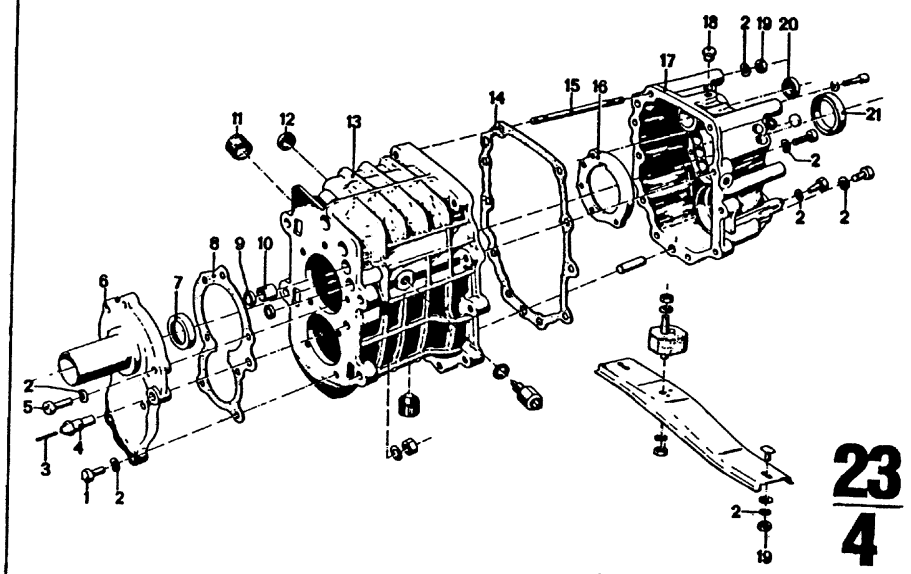

23
4
4/75

Bild-Nr.	Teil-Nr.	Symbol	Teil-Benennung	Stück/E 2.5 CS	2.5 CSA	2800 CS	2800 CSA	3.0 CS	3.0 CSA	3.0 CSi	3.0 CS-L	3.0 CSi-L	USA 2800 CS	2800 CSA	3.0 CS	3.0 CSA
			4-Gg Getrag-Getriebe													
1	07 11 9 913 652		Schraube M 8 x 22	4				4		4	4	4			4	
2	07 11 9 932 095		Federscheibe B 8	22				22		22	22	22			22	
3	21 51 1 200 214		Filzschnur	1				1		1	1	1			1	
4	21 51 1 200 182		Kugelbolzen	1				1		1	1	1			1	
5	07 11 9 913 662		Schraube M 8 x 30	3				3		3	3	3			3	
6	23 11 1 202 714		Deckel mit Führungsrohr	1				1		1	1	1			1	
7	23 12 1 202 715		Radial-DTRG 30 x 42 x 7	1				1		1	1	1			1	
8	23 12 1 202 716		Dichtung	1				1		1	1	1			1	
9	07 11 9 937 248		Verschlußdeckel 17 Ø	3				3		3	3	3			3	
10	23 11 1 200 606		Lagerbüchse	3				3		3	3	3			3	
11	23 11 1 202 717		VSL SHR 24 x 1,5	1				1		1	1	1			1	
12	23 11 1 606 109		Dichtdeckel	1				1		1	1	1			1	
13	23 11 1 202 713	U	Getriebegehäuse	1				1		1	1	1			1	
	23 11 1 205 323	U	Getriebegehäuse	1				1		1	1	1			1	
14	23 12 1 202 725		Dichtung	1				1		1	1	1			1	
15	07 11 9 908 367		Stiftschraube M 8 x 130	2				2		2	2	2			2	
16	~~23 11 1 202 726~~	U	Stützring	1				1		1	1	1			1	
	23 11 1 205 523	U	Stützring	1				1		1	1	1			1	
17	23 11 1 202 719		Getriebedeckel	1				1		1	1	1			1	
18	23 11 1 490 184		Entlüftungsventil	1				1		1	1	1			1	
19	07 11 9 922 087		Sechskantmutter M 8	4				4		4	4	4			4	
20	~~23 12 1 490 191~~	U	Radial-DTRG					1		1	1	1			1	
	23 11 1 204 223	U	Radial-DTRG 15 x 21 x 5/7	1				1		1	1	1			1	
21	~~23 12 1 202 727~~	U	Radial-DTRG	1				1		1	1	1			1	
	23 12 1 205 340	U	Radial DTRG 40 x 55 x 8	1				1		1	1	1			1	

Part No. No. de pièce Onderdeel-Nr.	Symbol	Denomination of parts	Dénomination de pièces	Benaming
		4-speed Getr.gear-box	4 Vitess.Getr.-boite	4-Getr.-Versnell
07 11 9 913 652		Screw M 8 x 22	Vis M 8 x 22	Bout M 8 x 22
07 11 9 932 095		Spring washer B 8	Disque élastique B 8	Veerring B 8
21 51 1 200 214		Felt string	Cordon de fentre	Viltsnoer
21 51 1 200 182		Ball pin	Boulon à rotule	Kogelpen
07 11 9 913 662		Screw M 8 x 30	Vis M 8 x 30	Bout M 8 x 30
23 11 1 202 714		Cover with dip-stick tube	Couvercle avec tuyau de guide	Deksel met peilstokhouder
23 12 1 202 715		Radial oilsealring 30 x 42 x 7	Anneau de garn. radial 30 x 42 x 7	Keerring 30 x 42 x 7
23 12 1 202 716		Gasket	Garniture	Pakking
07 11 9 937 248		Locking cover 17 Ø	Couv.d.serrure 17 Ø	Sluitdeksel 17 Ø
23 11 1 200 606		Bearing shell	Coussinet	Lagerbus
23 11 1 202 717		VSL SHR 24 x 1,5	VSL SHR 24 x 1,5	VSL SHR 24 x 1,5
23 11 1 606 109		Sealing cover	Couvercle de garnit.	Sluitplaat
23 11 1 202 713	U	Gearbox housing	Carter de boite à vit.	Versnellingsbak
23 11 1 205 323	U	Gearbox housing	Carter de boite à vit.	Versnellingsbak
23 12 1 202 725		Gasket	Garniture	Pakking
07 11 9 908 367		Stud M 8 x 130	Goujon M 8 x 130	Tapeind M 8 x 130
~~23 11 1 202 726~~	U	Support ring	Anneau de support	Vulring
23 11 1 205 523	U	Support ring	Anneau de support	Vulring
23 11 1 202 719		Gear box cover	Couvercle de boite à vit.	Versnellingsbak
23 11 1 490 184		Breather valve	Soupape de purge d'air	Ontfluchtingsver
07 11 9 922 087		Hex nut M 8	Ecrou à six pans M 8	Zeskantmoer M 8
~~23 12 1 490 191~~	U	Radial-DTRG	Radial-DTRG	DTRG
23 11 1 204 223	U	Radial oilsealring 15 x 21 x 5/7	Anneau de garn.radial 15 x 21 x 5/7	Keerring 15 x 21 x 5/7
~~23 12 1 202 727~~	U	Radial oilsealring	Anneau de garn.radial	Keerring
23 12 1 205 340	U	Radial oilsealring 40 x 55 x 8	Anneau de garn.radial 40 x 55 x 8	Keerring 40 x 55 x 8

Reservdels-Nr N° de pezzo N° pieza	Symbol	Reservdels-benämning	Denominazione pezzo	Designación pieza
		4 Getr.-Växellada	Cambio Getr.d.4 marc.	Camb.Getr.d.4 m
07 11 9 913 652		Bult M 8 x 22	Vite M 8 x 22	Tornillo M 8 x 22
07 11 9 932 095		Fjäderbricka B 8	Rondella elastica B 8	Arandela elástic
21 51 1 200 214		Filtstrang	Cordicella di feltro	Cordon de fieltro
21 51 1 200 182		Kulbult	Bullone a testa esteric.	Perno esférico
07 11 9 913 662		Bult M 8 x 30	Vite M 8 x 30	Tornillo M 8 x 30
23 11 1 202 714		Lock med styrror	Coperchio con tubo di guida	Tapa con tubo guia
23 12 1 202 715		Packning 30 x 42 x 7	Anello di tenuta 30 x 42 x 7	Anillo obturador 30 x 42 x 7
23 12 1 202 716		Packning	Guarnizione	Junta
07 11 9 937 248		Frostplugg 17 Ø	Coperch.d.chíus.Ø 17	Tapa de cierre Ø
23 11 1 200 606		Lagerbussning	Boccola di supporto	Casquillo de co
23 11 1 202 717		VSL SHR 24 x 1,5	VSL SHR 24 x 1,5	VSL SHR 24 x 1,5
23 11 1 606 109		Tätningslock	Coperch.d.chius.erm.	Tapa estanca
23 11 1 202 713	U	Växellådashus	Scatola cambio	Cárter del cambi
23 11 1 205 323	U	Växelladashus	Scatola cambio	Cárter del cambi
23 12 1 202 725		Packning	Guarnizione	Junta
07 11 9 908 367		Pinnbult M 8 x 130	Prigioniero M 8 x 130	Tornillo prisión M 8 x 130
~~23 11 1 202 726~~	U	Stödbricka	Anello di appoggio	Anillo de apoyo
23 11 1 205 523	U	Stödbricka	Anellodi appoggio	Anillode apoyo
23 11 1 202 719		Växellådslock	Coperchio scatola	Tapa del cárter
23 11 1 490 184		Luftningsventil	Valvola di disaeraz.	Válvula de airea
07 11 9 922 087		Mutter M 8	Dado esagonale M 8	Tuerca hexagon
~~23 12 1 490 191~~	U	DTRG	Radiale-DTRG	Radial-DTRG
23 11 1 204 223	U	Packning 15 x 21 x 5/7	Anello di tenuta radiale 15 x 21 x 5/7	Anillo obturador radial 15 x 21 x 5
~~23 12 1 202 727~~	U	Packning	Anello di tenuta	Anillo obturador
23 12 1 205 340	U	Packning 40 x 55 x 8	Anello di tenuta radiale 40 x 55 x 8	Anillo obturador radial 40 x 55 x 8

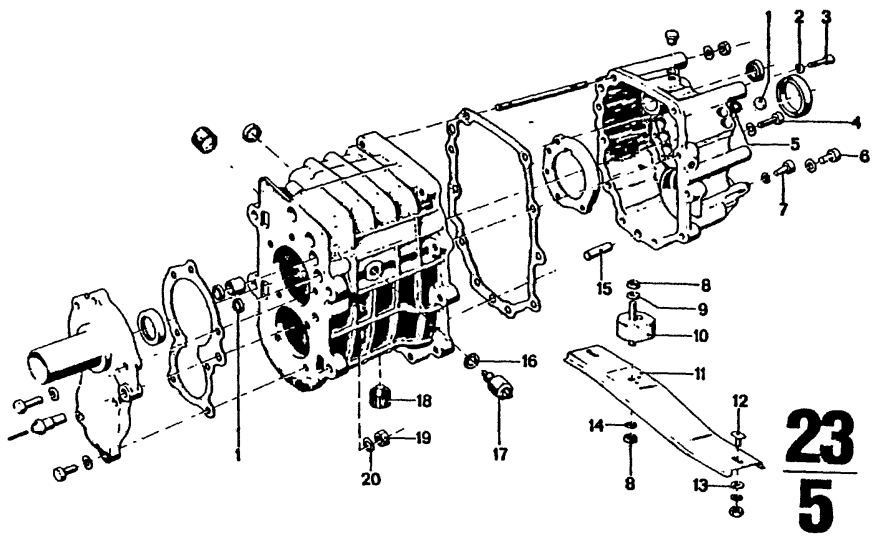

23
5

4/75

Bild-Nr.	Teil-Nr.	Symbol	Teil-Benennung	Stück/E										USA			
				2.5 CS	2.5 CSA	2800 CS	2800 CSA	3.0 CS	3.0 CSA	3.0 CSi		3.0 CS-L	3.0 CSi-L	2800 CS	2800 CSA	3.0 CS	3.0 CSA
			4-Gg Getrag-Getriebe														
1	07 11 9 937 228		Verschlußdeckel 15 Ø	4				4		4		4	4			4	
2	07 11 9 932 072		Federscheibe B 6	5				5		5		5	5			5	
3	07 11 9 919 931		Innensechskant-schraube	5				5		5		5	5			5	
4	07 11 9 913 676		Schraube M 8 x 35	7				7		7		7	7			7	
	07 11 9 913 679		Schraube M 8 x 40	1				1		1		1	1			1	
5	07 11 9 937 220		Verschlußdeckel 12 Ø	3				3		3		3	3			3	
6	07 11 9 913 652		Schraube M 8 x 22	2				2		2		2	2			2	
7	23 21 1 202 753		Zapfenschraube	1				1		1		1	1			1	
8	07 11 9 922 113		Sechskantmutter M 10	2				2		2		2	2			2	
9	64 52 1 350 824		Scheibe	1				1		1		1	1			1	
10	23 71 1 102 692		Gummilager	1				1		1		1	1			1	
11	23 71 1 101 810		Querträger	1				1		1		1	1			1	
12	23 71 1 100 351		4 KT SHR M 8 x 15, 5	1				1		1		1	1			1	
	26 11 1 205 004		4 KT SHR M 8 x 21	1				1		1		1	1			1	
13	23 71 6 051 710		Scheibe	2				2		2		2	2			2	
14	07 11 9 932 112		Federscheibe B 10	1				1		1		1	1			1	
15	07 11 9 942 304		Zylinderstift	2				2		2		2	2			2	
16	61 31 1 355 262		DTRG	1				1		1		1	1			1	
17	61 31 1 354 071		Rückfahrlichtschalter	1				1		1		1	1			1	
18	23 11 1 202 718		Verschlußschraube mit Magnet	1				1		1		1	1			1	
19	07 11 9 922 139		Sechskantmutter M 12	4				4		4		4	4			4	
20	07 11 9 931 084		Scheibe A 13	4				4		4		4	4			4	

4/75 **23** **5**

Bemerkungen
Remarks
Observations
Opmerkingen
Anmärkningar
Osservazione
Observaciones

Part No. No. de pièce Onderdeel-Nr.	Symbol	Denomination of parts	Dénomination de pièces	Benaming
		4-speed Getr.gear-box	4 Vitess.Getr.-boîte	4-Getr.-Versnell
07 11 9 937 228		Locking cover 15 Ø	Couv.de serrure 15 Ø	Sluitdeksel 15 Ø
07 11 9 932 072		Spring washer B 6	Disque élastique B 6	Veerring B 6
07 11 9 919 931		Internal hex.socket screw	Vis à six pans internes	Binnenste zeskantschroef
07 11 9 913 676		Screw M 8 x 35	Vis M 8 x 35	Bout M 8 x 35
07 11 9 913 679		Screw M 8 x 40	Vis M 8 x 40	Bout M 8 x 40
07 11 9 937 220		Locking cover 12 Ø	Couv.de serrure 12 Ø	Sluitdeksel 12 Ø
07 11 9 913 652		Screw M 8 x 22	Vis M 8 x 22	Bout M 8 x 22
23 21 1 202 753		Pivot screw	Boulon-tampon	Aftakschroef
07 11 9 922 113		Hex nut M 10	Ecrou à six pans M 10	Zeskantmoer M
64 52 1 350 824		Washer	Disque	Ring
23 71 1 102 692		Rubber mounting	Sabot en caoutchouc	Rubber steun
23 71 1 101 810		Cross member	Traverse	Dwarsligger
23 71 1 100 351		4 KT SHR M 8 x 15, 5	4 KT SHR M 8 x 15, 5	4 KT SHR M 8 x
26 11 1 205 004		4 KT SHR M 8 x 21	4 KT SHR M 8 x 21	4 KT SHR M 8 x
23 71 6 051 710		Washer	Disque	Ring
07 11 9 932 112		Spring washer B 10	Disque élastique B 10	Veerring B 10
07 11 9 942 304		Cylindrucal pin	Goupille cylindrique	Cilinderpen
61 31 1 355 262		Seal ring	Anneau de garniture	Keerring
61 31 1 354 071		Back-up switch	Interrupt.de phare arr.	Achteruitschake
23 11 1 202 718		Screw plug with magnet	Vis de serrure avec aimant	Plug met magneet
07 11 9 922 139		Hex nut M 12	Ecrou à six pans M 12	Zeskantmoer M
07 11 9 931 084		Washer A 13	Disque A 13	Ring A 13

Reservdels-Nr. N° de pezzo N° pieza	Symbol	Reservdels-benämning	Denominazione pezzo	Designación pieza
		4 Getr.-Växellada	Cambio Getr.d.4 marc.	Camb.Getr.d. 4 m
07 11 9 937 228		Frostplugg 15 Ø	Coperch.d.chius.Ø 15	Tapa de cierre Ø
07 11 9 932 072		Fjäderbricka B 6	Rondella elastica B 6	Ar andela elástic
07 11 9 919 931		Skruv med inv. sexkant	Vite ad esagono interno	Tornillo con hexa interior
07 11 9 913 676		Bult M 8 x 35	Vite M 8 x 35	Tornillo M 8 x 35
07 11 9 913 679		Bult M 8 x 40	Vite M 8 x 40	Tornillo M 8 x 40
07 11 9 937 220		Frostplugg 12 Ø	Coperch.d.chius. Ø 12	Tapa de cierre Ø
07 11 9 913 652		Bult M 8 x 22	Vite M 8 x 22	Tornillo M 8 x 22
23 21 1 202 753		Skruv med tapp	Vite con perno	Tornillo con pivc
07 11 9 922 113		Mutter M 10	Dado esagonale M 10	Tuerca hexagon.A
64 52 1 350 824		Bricka	Rondella	Arandela
23 71 1 102 692		Gummifäste	Supporto di gomma	Cojinete de goma
23 71 1 101 810		Tvärbalk	Traversa	Travesaño
23 71 1 100 351		4 KT SHR M 8 x 15, 5	4 KT SHR M 8 x 15, 5	4 KT SHR M 8 x 1
26 11 1 205 004		4 KT SHR M 8 x 21	4 KT SHR M 8 x 21	4 KT SHR M 8 x 2
23 71 6 051 710		Bricka	Rondella	Arandela
07 11 9 932 112		Fjäderbricka B 10	Rondella elastica B 10	Arandela elástic
07 11 9 942 304		Cylinderstift	Spina cilindrica	Pasador cilíndric
61 31 1 355 262		Packning	Anello di tenuta	Anillo obturador
61 31 1 354 071		Backljuskontakt	Interrutt.luce retrom.	Interrupt.luz mar.
23 11 1 202 718		Plugg med magnet	Vite di chiusura con magnete	Tornillo de cierr con imán
07 11 9 922 139		Mutter M 12	Dado esagonale M 12	Tuerca hexagon.M
07 11 9 931 084		Bricka A 13	Rondella A 13	Arandela A 13

23

23 SCHALTGETRIEBE
6 – 13 Wellen und Zahnräder
14 – 20 Schaltungsteile

MANUAL TRANSMISSION
Shafts and gear wheels
Gear parts

BOITE DE VITESSES
Arbres et roues d'engrenage
Pièces de changement de vitesses

23 VERSNELLINGSBAK
6 – 13 Assen en tandwielen
14 – 20 Schakelingsdelen

CAMBIO MECCANICO
6 – 13 Alberi e ruote dentate
14 – 20 Pezzi di comando

MANUELL-VÄXELLADA
Axlar och drev
Växlingsdetaljer

CAMBIO MECANICO
Arboles y ruedas dentadas
Piezas de mando

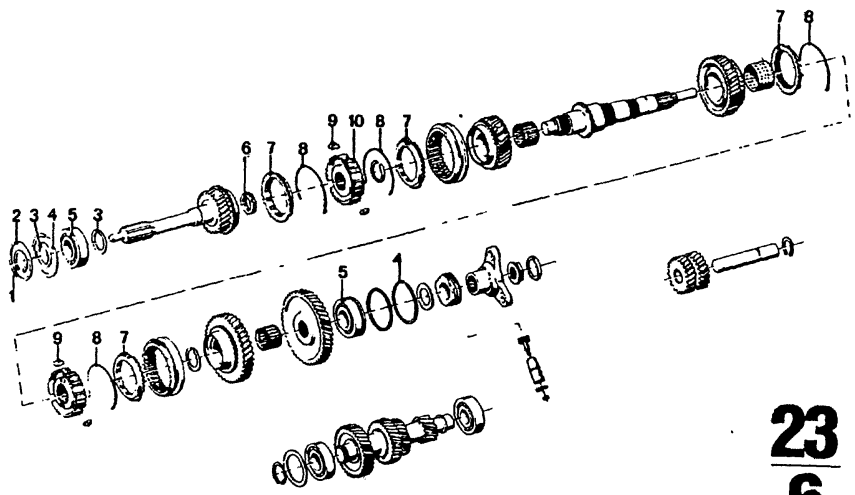

23
6
4/75

Teil-Nr.	Symbol	Teil-Benennung	Stück/E 2.5 CS	2.5 CSA	2800 CS	2800 CSA	3.0 CS	3.0 CSA	3.0 CSL	3.0 CSL-L	3.0 CSL-L	USA 2800 CS	2800 CSA	3.0 CS	3.0 CSA
		4-Gang Z.F.-Getriebe													
07 11 9 934 201		Sicherungsring 30 x 2	1		1							1			
23 12 1 201 281	(ww)	Scheibe S = 1,0	1		1							1			
23 12 1 201 282	(ww)	Scheibe S = 0,9	1		1							1			
23 12 1 201 283	(ww)	Scheibe S = 0,8	1		1							1			
23 12 1 201 284	(ww)	Scheibe S = 0,7	1		1							1			
23 12 1 201 285	(ww)	Scheibe S = 0,6	1		1							1			
23 12 1 201 286	(ww)	Scheibe S = 0,5	1		1							1			
23 12 1 201 287	(ww)	Scheibe S = 0,4	1		1							1			
23 12 1 201 265	(ww)	Scheibe S = 1,5	2		2							2			
23 12 1 201 266	(ww)	Scheibe S = 1,4	2		2							2			
23 12 1 201 267	(ww)	Scheibe S = 1,3	2		2							2			
23 12 1 201 268	(ww)	Scheibe S = 1,2	2		2							2			
23 12 1 201 269	(ww)	Scheibe S = 1,1	2		2							2			
23 12 1 201 270	(ww)	Scheibe S = 1,0	2		2							2			
23 12 1 201 271	(ww)	Scheibe S = 0,9	2		2							2			
23 12 1 201 272	(ww)	Scheibe S = 0,8	2		2							2			
23 12 1 201 273	(ww)	Scheibe S = 0,7	2		2							2			
23 12 1 201 274	(ww)	Scheibe S = 0,6	2		2							2			
23 12 1 201 275	(ww)	Scheibe S = 0,5	2		2							2			
07 11 9 933 305		Sprengring	2		2							2			
~~07 11 9 981 442~~	U	Kugellager 6306 N	2		2							2			
23 12 1 205 521		Kugellager 6306 N	2		2							2			
23 22 1 201 276		Rollenkranz	1		1							1			
23 23 1 201 306		Synchronring	4		4							4			
23 23 1 202 841		Synchronfeder	4		4							4			
23 23 1 201 303		Druckstück	6		6							6			
23 23 1 201 302		Synchronkörper für 3. und 4. Gang	1		1							1			

4/75 **23** **6**

Bemerkungen
Remarks
Observations
Opmerkingen
Anmärkningar
Osservazione
Observaciones

Part No. No. de pièce Onderdeel-Nr.	Symbol	Denomination of parts	Dénomination de pièces	Benaming
		4-speed ZF-Gear box	4-vit.à ZF	4-versn.ZF-Versn
07 11 9 934 201		Lock ring 30 x 2	Anneau de sécurité 30 x 2	Borgring 30 x 2
23 12 1 201 281	(ww)	Washer S = 1,0	Disque S = 1,0	Ring S = 1,0
23 12 1 201 282	(ww)	Washer S = 0,9	Disque S = 0,9	Ring S = 0,9
23 12 1 201 283	(ww)	Washer S = 0,8	Disque S = 0,8	Ring S = 0,8
23 12 1 201 284	(ww)	Washer S = 0,7	Disque S = 0,7	Ring S = 0,7
23 12 1 201 285	(ww)	Washer S = 0,6	Disque S = 0,6	Ring S = 0,6
23 12 1 201 286	(ww)	Washer S = 0,5	Disque S = 0,5	Ring S = 0,5
23 12 1 201 287	(ww)	Washer S = 0,4	Disque S = 0,4	Ring S = 0,4
23 12 1 201 265	(ww)	Washer S = 1,5	Disque S = 1,5	Ring S = 1,5
23 12 1 201 266	(ww)	Washer S = 1,4	Disque S = 1,4	Ring S = 1,4
23 12 1 201 267	(ww)	Washer S = 1,3	Disque S = 1,3	Ring S = 1,3
23 12 1 201 268	(ww)	Washer S = 1,2	Disque S = 1,2	Ring S = 1,2
23 12 1 201 269	(ww)	Washer S = 1,1	Disque S = 1,1	Ring S = 1,1
23 12 1 201 270	(ww)	Washer S = 1,0	Disque S = 1,0	Ring S = 1,0
23 12 1 201 271	(ww)	Washer S = 0,9	Disque S = 0,9	Ring S = 0,9
23 12 1 201 272	(ww)	Washer S = 0,8	Disque S = 0,8	Ring S = 0,8
23 12 1 201 273	(ww)	Washer S = 0,7	Disque S = 0,7	Ring S = 0,7
23 12 1 201 274	(ww)	Washer S = 0,6	Disque S = 0,6	Ring S = 0,6
23 12 1 201 275	(ww)	Washer S = 0,5	Disque S = 0,5	Ring S = 0,5
07 11 9 933 305		Snap ring	Anneau de retenue	Verende sluitring
~~07 11 0 981 442~~	U	Ball bearing 6306 N	Roulem.à bill.6306 N	Kogellager 6306 N
23 12 1 205 521		Ball bearing 6306 N	Roulem.à bill.6306 N	Kogellager 6306 N
23 22 1 201 276		Roller ring	Couronne d'entraînem.	Rolkrans
23 23 1 201 306		Synchroniser ring	Anneau d.synchronis.	Sinchromesring
23 23 1 202 841		Synchroniser spring	Ressort de synchron.	Sinchromesveer
23 23 1 201 303		Thrust piece	Pièces de pression	Drukstuk
23 23 1 201 302		Synchronizer body for 3rd and 4th gear	Corps d.synchronisat. pour 3 et 4 vitesses	Synchroonlichaam 3e en 4e versnelli

Reservdels-Nr N° de pezzo N° pieza	Symbol	Reservdels-benämning	Denominazione pezzo	Designación pieza
		4-Växellada ZF	4-Cambio ZF	4-Cambio ZF
07 11 9 934 201		Låsring 30 x 2	Anello di sicurezza 30 x 2	Anillo de seguridad 30 x 2
23 12 1 201 281	(ww)	Bricka S = 1,0	Rondella S = 1,0	Arandela S = 1,0
23 12 1 201 282	(ww)	Bricka S = 0,9	Rondella S = 0,9	Arandela S = 0,9
23 12 1 201 283	(ww)	Bricka S = 0,8	Rondella S = 0,8	Arandela S = 0,8
23 12 1 201 284	(ww)	Bricka S = 0,7	Rondella S = 0,7	Arandela S = 0,7
23 12 1 201 285	(ww)	Bricka S = 0,6	Rondella S = 0,6	Arandela S = 0,6
23 12 1 201 286	(ww)	Bricka S = 0,5	Rondella S = 0,5	Arandela S = 0,5
23 12 1 201 287	(ww)	Bricka S = 0,4	Rondella S = 0,4	Arandela S = 0,4
23 12 1 201 265	(ww)	Bricka S = 1,5	Rondella S = 1,5	Arandela S = 1,5
23 12 1 201 266	(ww)	Bricka S = 1,4	Rondella S = 1,4	Arandela S = 1,4
23 12 1 201 267	(ww)	Bricka S = 1,3	Rondella S = 1,3	Arandela S = 1,3
23 12 1 201 268	(ww)	Bricka S = 1,2	Rondella S = 1,2	Arandela S = 1,2
23 12 1 201 269	(ww)	Bricka S = 1,1	Rondella S = 1,1	Arandela S = 1,1
23 12 1 201 270	(ww)	Bricka S = 1,0	Rondella S = 1,0	Arandela S = 1,0
23 12 1 201 271	(ww)	Bricka S = 0,9	Rondella S = 0,9	Arandela S = 0,9
23 12 1 201 272	(ww)	Bricka S = 0,8	Rondella S = 0,8	Arandela S = 0,8
23 12 1 201 273	(ww)	Bricka S = 0,7	Rondella S = 0,7	Arandela S = 0,7
23 12 1 201 274	(ww)	Bricka S = 0,6	Rondella S = 0,6	Arandela S = 0,6
23 12 1 201 275	(ww)	Bricka S = 0,5	Rondella S = 0,5	Arandela S = 0,5
07 11 9 933 305		Låsring	Anello elastico	Anillo de muelle
~~07 11 0 981 442~~	U	Kullager 6306 N	Cusc.a sfer,6306 N	Cojinet.d.bol.6306
23 12 1 205 521		Kullager 6306 N	Cusc.a sfer6306 N	Cojinet.d.bol.6306
23 22 1 201 276		Rullkrans	Corona di rullini	Corona de rodillos
23 23 1 201 306		Synkroniseringsring	Anello sincronizzator.	Anillo d.sincroniz
23 23 1 202 841		Synkroniseringsfjäder	Molla d.sincinizzaz.	Muelle d.sincroniz
23 23 1 201 303		Tryckstycke	Pezzo di compression.	Pieza de presión
23 23 1 201 302		Synkroniseringskropp för 3 och 4 växel	Corpo sinconiz.per 3 e 4 marcia	Cuerpo sincroniz. 3a y 4a marcha

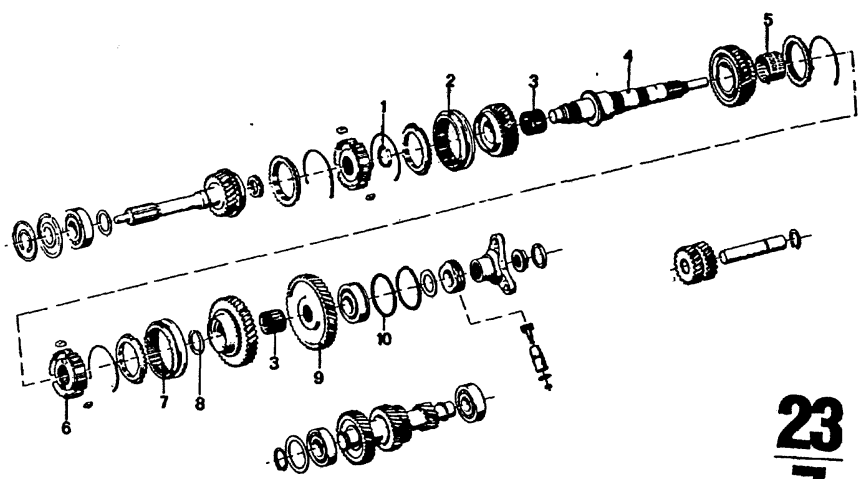

23
7

4/74

Teil-Nr.	Symbol	Teil-Benennung	Stück/E 2800 CS	2800 CSA	3.0 CS	3.0 CSA	3.0 CSI	3.0 CS-L	3.0 CSI-L	USA 2800 CS	2800 CSA	3.0 CS	3.0 CSA
		4-Gang Z.F.-Getriebe											
23 21 1 201 307	(ww)	Sicherungsring 30 x 2,0	1		1					1			
23 21 1 201 308	(ww)	Sicherungsring 30 x 1,9	1		1					1			
23 21 1 201 309	(ww)	Sicherungsring 30 x 1,8	1		1					1			
23 23 1 201 305		Schiebemuffe für 3. und 4. Gang	1		1					1			
23 22 1 201 301		Nadelkäfig 36 x 40 x 29	2		2					2			
23 21 1 201 298		Abtriebswelle	1		1					1			
23 22 1 201 313		Nadelkäfig 45 x 49 x 31	1		1					1			
23 23 1 201 314		Synchronkörper für 1. und 2. Gang	1		1					1			
23 23 1 201 315		Schiebemuffe für 1. und 2. Gang	1		1					1			
23 21 1 201 316	(ww)	Sicherungsring S = 2,0	1		1					1			
23 21 1 201 317	(ww)	Sicherungsring S = 1,9	1		1					1			
23 21 1 201 318	(ww)	Sicherungsring S = 1,8	1		1					1			
23 22 1 201 321		Zahnrad für Rw.-Gang = 43 Z	1		1					1			
23 12 1 201 322	(ww)	Ausgleichscheibe S = 1,4	1		1					1			
23 12 1 201 323	(ww)	Ausgleichscheibe S = 1,2	1		1					1			

4/74 **23** **7**

Bemerkungen
Remarks
Observations
Opmerkingen
Anmärkningar
Osservazione
Observaciones

Part No. No. de pièce Onderdeel-Nr.	Symbol	Denomination of parts	Dénomination de pièces	Benaming
		4-speed ZF-Gear box	4-vit.boîte à ZF	4-versn.ZF-Versn.l
23 21 1 201 307	(ww)	Lock ring 30 x 2,0	Anneau de sécurité 30 x 2,0	Borgring 30 x 2,0
23 21 1 201 308	(ww)	Lock ring 30 x 1,9	Anneau de sécurité 30 x 1,9	Borgring 30 x 1,9
23 21 1 201 309	(ww)	Lock ring 30 x 1,8	Anneau de sécurité 30 x 1,8	Borgring 30 x 1,8
23 23 1 201 305		Sliding sleeve for 3rd and 4th gear	Manchon coulissant p. 3 et 4 vitesses	Geleidenaaf voor 3e en 4e versnellin
23 22 1 201 301		Needle cage 36 x 40 x 29	Cage d'aiguil. 36 x 40 x 29	Naaldenkooi 36 x 40 x 29
23 21 1 201 298		Driven shaft	Arbre sécon.	Secondaire as
23 22 1 201 313		Needle cage 45 x 49 x 31	Cage d'aiguil. 45 x 49 x 31	Naaldenkooi 45 x 49 x 31
23 23 1 201 314		Synchroniser body for 1st and 2nd gear	Corps de synchronisat. pour 1 et 2 vitesses	Sinctromelichaam v 1e en 2e versnellin
23 23 1 201 315		Sliding sleeve for 1st and 2nd gear	Manchon coulissant p. 1 et 2 vitesses	Geleidenaaf voor 1e en 2e versnellin
23 21 1 201 316	(ww)	Lock ring S = 2,0	Anneau de sécurité S = 2,0	Borgring S = 2,0
23 21 1 201 317	(ww)	Lock ring S = 1,9	Anneau de sécurité S = 1,9	Borgring S = 1,9
23 21 1 201 318	(ww)	Lock ring S = 1,8	Anneau de sécurité S = 1,8	Borgring S = 1,8
23 22 1 201 321		Gearwheel for reverse gear = 43 Z	Engrenage de marche arrière = 43 Z	Tandwiel voor achte uitversnelling = 43
23 12 1 201 322	(ww)	Compensat.shim S = 1,4	Disque de comp. S = 1,4	Opvulring S = 1,4
23 12 1 201 323	(ww)	Compensat.shim S = 1,2	Disque de comp. S = 1,2	Opvulring S = 1,2

Reservdels-Nr. N° de pezzo N° pieza	Symbol	Reservdels-benämning	Denominazione pezzo	Designación pieza
		4-Växellada ZF	4-Cambio ZF	4-Cambio ZF
23 21 1 201 307	(ww)	Låsring 30 x 2,0	Anello di sicurezza 30 x 2,0	Anillo de segurida 30 x 2,0
23 21 1 201 308	(ww)	Låsring 30 x 1,9	Anello di sicurezza 30 x 1,9	Anillo de segurida 30 x 1,9
23 21 1 201 309	(ww)	Låsring 30 x 1,8	Anello di sicurezza 30 x 1,8	Anillo de segurida 30 x 1,8
23 23 1 201 305		Styrhylsa för 3 och 4 växel	Manicott.scorrev.per 3 e 4 marcia	Manguit.corred.par 3ra y 4a marcha
23 22 1 201 301		Nållager 30 x 40 x 29	Gabbia di rullini 30 x 40 x 29	Jaula de agujas 30 x 40 x 29
23 21 1 201 298		Drevaxel	Albero primario	Arbol primario
23 22 1 201 313		Nållager 45 x 49 x 31	Gabbia di rullini 45 x 49 x 31	Jaula de agujas 45 x 49 x 31
23 23 1 201 314		Synkroniseringskropp för 1 och 2 växel	Corpo sincronizzatore per 1 e 2 marcia	Cuerpo sincronizad para 1ra y 2a marc
23 23 1 201 315		Styrhylsa för 1 och 2 växel	Manicott.scorrev.per 1 e 2 marcia	Manguit.corred.par 1ra y 2a marcha
23 21 1 201 316	(ww)	Låsring S = 2,0	Anello di sicurezza S = 2,0	Anillo de segurida S = 2,0
23 21 1 201 317	(ww)	Låsring S = 1,9	Anello di sicurezza S = 1,9	Anillo de segurida S = 1,9
23 21 1 201 318	(ww)	Låsring S = 1,8	Anello di sicurezza S = 1,8	Anillo de segurida S = 1,8
23 22 1 201 321		Drev för backväxel = 43 Z	Ruota dentata per retromarcia = 43 denti	Rueda dentada par march.atrá. = 43 di
23 12 1 201 322	(ww)	Mellanlägg S = 1,4	Rondella d.compens. S = 1,4	Arandel.d.compens S = 1,4
23 12 1 201 323	(ww)	Mellanlägg S = 1,2	Rondella d.compens. S = 1,2	Arandel.d.compens S = 1,2

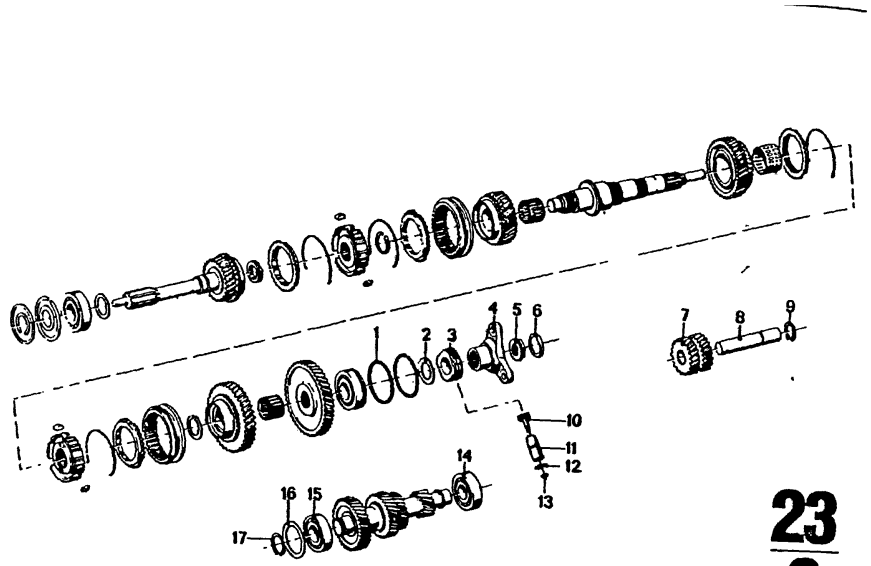

23
8
4/74

Bild-Nr.	Teil-Nr.	Symbol	Teil-Benennung	Stück/E 2800 CS	2800 CSA	3.0 CS	3.0 CSA	3.0 CSI	3.0 CSI-L	3.0 CSI-L	USA 2800 CS	2800 CSA	3.0 CS	3.0 CSA
			4-Gang Z.F.-Getriebe											
1	23 12 1 201 324	(ww)	Ausgleichscheibe S = 1,0	1		1					1			
	23 12 1 201 325	(ww)	Ausgleichscheibe S = 0,8	1		1					1			
	23 12 1 201 326	(ww)	Ausgleichscheibe S = 0,6	1		1					1			
2	23 12 1 201 328		Scheibe	1		1					1			
3	23 22 1 201 327		Tachoschnecke = 4 Z	1		1					1			
4	23 21 1 201 329		Abtriebsflansch	1		1					1			
5	23 22 1 201 331		Bundmutter M 20 x 1,5	1		1					1			
6	23 22 1 201 330		Sicherungsblech	1		1					1			
7	23 22 1 201 332		Schieberad für Rw.-Gang = 19 Z	1		1					1			
8	23 21 1 201 335		Rücklaufbolzen	1		1					1			
9	23 21 1 201 336		V-Ring A 22 x 1,2	1		1					1			
10	23 21 1 201 405		Tachoritzel = 10 Z	1		1					1			
11	23 21 1 201 403		Tachobüchse	1		1					1			
12	24 12 1 630 285		O-Ring 18 x 2,2	1		1					1			
13	24 21 1 200 139		Wellendichtring	1		1					1			
14	07 11 9 981 432		Kugellager 6305 C 3	1		1					1			
15	23 12 1 202 181		Kugellager 6206 C 3	1		1					1			
16	23 12 1 201 294	(ww)	Passcheibe 50 x 62 x 1	1		1					1			
	23 12 1 201 295	(ww)	Scheibe S = 0,5	1		1					1			
	23 12 1 201 296	(ww)	Scheibe S = 0,3	1		1					1			
	23 12 1 201 297	(ww)	Scheibe S = 0,1	1		1					1			
17	07 11 9 934 200		Sicherungsring	1		1					1			

4/74 **23** **8**

Bemerkungen
Remarks
Observations
Opmerkingen
Ánmärkningar
Osservazione
Observaciones

Part No. No. de pièce Onderdeel-Nr.	Symbol	Denomination of parts	Dénomination de pièces	Benaming
		4-speed ZF-Gear box	4-vit.boîte à ZF	4-versn.ZF-Versn.bal
23 12 1 201 324	(ww)	Compensat.shim S = 1,0	Disque de comp. S = 1,0	Opvulring S = 1,0
23 12 1 201 325	(ww)	Compensat.shim S = 0,8	Disque de comp. S = 0,8	Opvulring S = 0,8
23 12 1 201 326	(ww)	Compensat.shim S = 0,6	Disque de comp. S = 0,6	Opvulring S = 0,6
23 12 1 201 328		Washer	Disque	Ring
23 22 1 201 327		Speedometer worm = 4 Z	Vis sans fin de tachymètre = 4 Z	Snelheidsmeterworm = 4 Z
23 21 1 201 329		Drive flange	Brida de transmission	Aandrijfflens
23 22 1 201 331		Flanged nut M 20 = 1,5	Ecrou à collet M 20 = 1,5	Moer M 20 = 1,5
23 22 1 201 330		Lock plate	Plaque de sécurité	Borgplaat
23 22 1 201 332		Sld.gear for reverse gear = 19 Z	Roue coulissante pour marche arrière = 19 Z	Schuifwiel v.achteruit versnelling = 19 Z
23 21 1 201 335		Reverse bolt	Boulon de marche arr.	Achteruitpen
23 21 1 201 336		V-ring A 22 x 1,2	Ann.e.for.„V" 22 x 1,2	V-ring A 22 x 1,2
23 21 1 201 405		Speedometer pinion = 10 Z	Pignon de tachymètre = 10 Z	Km.teller-rondsel = 10 Z
23 21 1 201 403		Speedometer bush	Douille de tachymètre	Snelheidsmeterbus
24 12 1 630 285		O-ring 18 x 2,2	Ann.en for.„O" 18 x 2,2	O-ring 18 x 2,2
24 21 1 200 139		Shaft seal	Garniture d'arbre	Asafdichting
07 11 9 981 432		Ball bearing 6305 C 3	Roulem.à bill.6305 C 3	Kogellager 6305 C 3
23 12 1 202 181		Ball bearing 6206 C 3	Roulem.à bill.6206 C 3	Kogellager 6206 C 3
23 12 1 201 294	(ww)	Shim 50 x 62 x 1	Disque d'ajustement 50 x 62 x 1	Vulring 50 x 62 x 1
23 12 1 201 295	(ww)	Washer S = 0,5	Disque S = 0,5	Ring S = 0,5
23 12 1 201 296	(ww)	Washer S = 0,3	Disque S = 0,3	Ring S = 0,3
23 12 1 201 297	(ww)	Washer S = 0,1	Disque S = 0,1	Ring S = 0,1
07 11 9 934 200		Lock ring	Anneau de sécurité	Borgring

Reservdels-Nr. N° de pezzo N° pieza	Symbol	Reservdels-benämning	Denominazione pezzo	Designación pieza
		4-Växellada ZF	4-Cambio ZF	4-Cambio ZF
23 12 1 201 324	(ww)	Mellanlägg S = 1,0	Rondella d. compens. S = 1,0	Arandel.d.compensac S = 1,0
23 12 1 201 325	(ww)	Mellanlägg S = 0,8	Rondella d.compens. S = 0,8	Arandel.d.compensac S = 0,8
23 12 1 201 326	(ww)	Mellanlägg S = 0,6	Rondella d.compens. S = 0,6	Arandel.d.compensac S = 0,6
23 12 1 201 328		Bricka	Rondella	Arandela
23 22 1 201 327		Hastighetsmätarsnäck = 4 Z	Coclea tachimetro = 4 denti	Tornillo sinfín tacóm = 4 dientes
23 21 1 201 329		Drevfläns	Flangia d'uscita	Brida de salida
23 22 1 201 331		Mutter M 20 x 1,5	Dado con spallament. M 20 x 1,5	Tuerca con collar M 20 x 1,5
23 22 1 201 330		Låsbleck	Lamiera di sicurezza	Chapa de seguridad
23 22 1 201 332		Skjutbart drev.för backväxel = 19 Z	Ruota dent.scorre.per retromarcia = 19 dent.	Rueda dent.corr.para march.atrá.=19 dient.
23 21 1 201 335		Bult för backdrev	Perno indietreggio	Perno de retroceso
23 21 1 201 336		V-ring A 22 x 1,2	Anello a V A 22 x 1,2	Anillo V A 22 x 1,2
23 21 1 201 405		Hastighetsmätardrev = 10 Z	Pignone tachim. = 10 denti	Piñón del tacóm. = 10 dientes
23 21 1 201 403		Hastighetsmätarbuss.	Boccola de tachimetr.	Casquillo del tacóm.
24 12 1 630 285		O-ring 18 x 2.2	Anello torico 18 x 2,2	Junta torroid. 18 x 2,2
24 21 1 200 139		Axeltätning	Guarniz.ad anel.alberi	Reten en arbol
07 11 9 981 432		Kullager 6305 C 3	Cusc.a sfer.6305 C 3	Cojinet.d.bol.6305 C
23 12 1 202 181		Kullager 6206 C 3	Cusc.a sfer. 6203 C 3	Cojinet.d.bol.6206 C
23 12 1 201 294	(ww)	Mellanlägg 50 x 62 x 1	Rasamento 50 x 62 x 1	Arandela de ajuste 50 x 62 x 1
23 12 1 201 295	(ww)	Bricka S = 0,5	Rondella S = 0,5	Arandela S = 0,5
23 12 1 201 296	(ww)	Bricka S = 0,3	Rondella S = 0,3	Arandela S = 0,3
23 12 1 201 297	(ww)	Bricka S = 0,1	Rondella S = 0,1	Arandela S = 0,1
07 11 9 934 200		Låsring	Anello di sicurezza	Anillo de seguridad

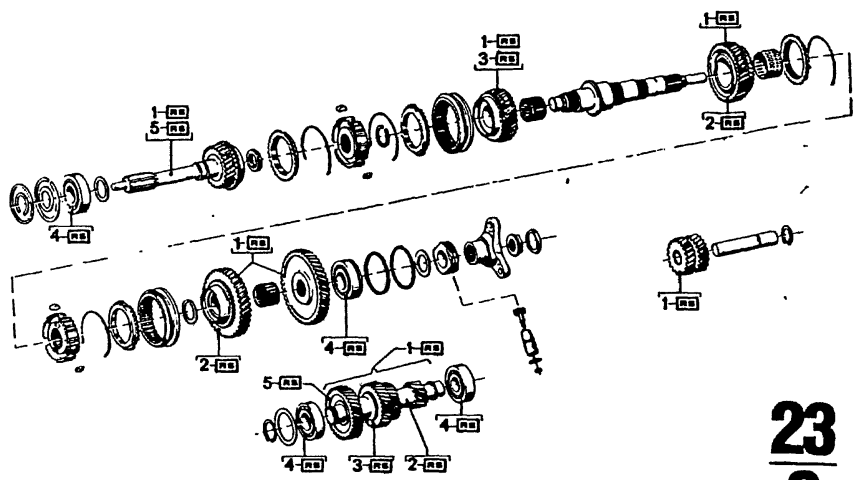

23
9
4/74

Teil-Nr.	Symbol	Teil-Benennung	Stück/E 2800 CS	2800 CSA	3.0 CS	3.0 CSA	3.0 CSI	3.0 CS-L	3.0 CSI-L	USA 2800 CS	2800 CSA	3.0 CS	3.0 CSA
		4-Gang Z.F.-Getriebe											
23 22 1 201 793		Radsatz kpl. bestehend aus: 1 Antriebswelle, 1 Zahnrad für 1. Gang, 1 Zahnrad für 2. Gang, 1 Zahnrad für 3. Gang, 1 Vorgelegewelle kpl. 1 Zahnrad für Rw.-Gang = 43 Z, 1 Schieberad für Rw.-Gang = 19 Z	1		1					1			
23 22 1 201 795		Radsatz für 1. und 2. Gang bestehend aus: 1 Zahnrad = 40 Z, 1 Zahnrad = 38 Z, 1 Vorgelegewelle	1		1					1			
23 22 1 201 796		Radsatz für 3. Gang bestehend aus: 1 Zahnrad für 3. Gang, 1 Zahnrad = 29 Z	1		1					1			
23 12 1 202 895		Kugellagersatz	1		1					1			
23 22 1 201 794		Radsatz für 4. Gang bestehend aus: 1 Antriebswelle, 1 Zahnrad = 34 Z	1		1					1			

Bemerkungen
Remarks
Observations
Opmerkingen
Anmärkningar
Osservazione
Observaciones

Part No. No. de pièce Onderdeel-Nr.	Symbol	Denomination of parts	Dénomination de pièces	Benaming
		4-speed ZF-Gear box	4-vit.boîte à ZF	4-versn.ZF-Versn.l
23 22 1 201 793		Gear set kpl. consisting of: 1 driving shaft, 1 gearwheel for 1 st gear, 1 gearwheel for 2nd gear, 1 gearwheel for 3rd gear, 1 countershaft kpl. 1 gearwheel for reverse gear = 43 Z 1 sliding gear for reverse gear = 19 Z	Jeu de roue kpl. comprendre: 1 arbre primaire, 1 roue de engren.pour 1 vit. 1 roue de engren.pour 2 vit. 1 roue de engrem.pour 3 vit. 1 arbre interm.kpl. 1 roue de engren.pour marche arr. = 43 Z 1 roue coulss.pour marche arr. = 19 Z	Tandwiel set kpl. bestaande uit: 1 aandrijfas, 1 tandwiel voor 1 e versnelling 1 tandwiel voor 2 e versnelling 1 tandwiel voor 3 e versnelling 1 huipas kpl. 1 tandwiel voor achterultversn.=43 1 schuifwiel voor achterultversn.= 1
23 22 1 201 795		Gear set for 1st and 2nd gear consisting of: 1 gearwheel = 40 Z 1 gearwheel = 38 Z, 1 countershaft	Jeu de roues pour 1 et 2 vitesses comprendre: 1 roue de engren.= 40 Z 1 roue d.engren.= 38 Z 1 arbre intermediaire	Tandwiel set voor 1e en 2e versnellir bestaande uit: 1 tandwiel = 40 Z 1 tandwiel = 38 Z, 1 huipas
23 22 1 201 796		Gear set for 3rd gear consisting of: 1 gearwheel for 3rd gear, 1 gearwheel = 29 Z	Jeu de roues pour 3 vitesses comprendre: 1 roue de engren.pour 3 vitesses, 1 roue de engren.= 29 Z	Tandwiel set voor 3e versnelling bestaande uit: 1 tandwiel voor 3e versnelling, 1 tandwiel = 29 Z
23 12 1 202 895		Ball bearing set	Jeu roulem. à bille	Kogellagerset
23 22 1 201 794		Gear set for 4th gear consisting of: 1 driving shaft, 1 gearwheel = 34 Z	Jeu de roues pour 4 vit. comprendre: 1 arbre primaire, 1 roue de engren.= 34 Z	Tandwiel set voor 4e versnelling bestaande uit: 1 aandrijfas. 1 tandwiel = 34 Z

Reservdels-Nr. N° de pezzo N° pieza	Symbol	Reservdels-benämning	Denominazione pezzo	Designación pieza
		4-Växellada ZF	4-Cambio ZF	4-Cambio ZF
23 22 1 201 793		Drevsats kpl. bestående av: 1 drivaxel, 1 kugghjul för 1 växel, 1 kugghjul för 2 växel, 1 kugghjul för 3 växel, 1 mellanaxel kpl. 1 kugghjul för backväxel = 43 Z, 1 skjutbart drev för backväxel = 19 Z	Corredo ruote dent.kpl. comprendente: 1 albero primario 1 ruota dentata per 1 marcia, 1 ruota dentata per 2 marcia, 1 ruota dentata per 3 marcia, 1 contralbero kpl. 1 ruota dentat a per retrom.= 43 denti, 1 ruota dent.scorr.per retrom.= 19 denti	Juego d.rued.dent.l consiste de: 1 árbol primario 1 rueda dentada par 1ra marcha, 1 rueda dentada pa 2a marcha 1 rueda dentada pa 3ra marcha, 1 árbol intermed.kp 1 rueda dentada pa marcha at.= 43 dier 1 rueda dent.corr.p marcha at.= 19 die
23 22 1 201 795		Drevsats för 1 och 2 växel bestående av: 1 kugghjul = 40 Z, 1 kugghjul = 38 Z, 1 mellanaxel	Corredo ruote dent.per 1 e 2 marcia comprendente: 1 ruota dent.= 40 dent. 1 ruota dent.= 38 dent. 1 contralbero	Juego d.rued.dent. 1ra y 2a marcha consiste de: 1 rueda dent.= 40 d 1 rueda dent.= 38 d 1 árbol intermedio
23 22 1 201 796		Drevsats för 3 växel bestående av: 1 kugghjul för 3 växel 1 kugghjul = 29 Z	Corredo ruote dent.per 3 marcia comprendente: 1 ruota dent.per 3 marcia 1 ruota dent.= 29 dent.	Juego d.rued.dent. 3ra marcha consiste de: 1 rueda dent.para 3ra marcha 1 rueda dent.= 29 d
23 12 1 202 895		Kullagersats	Corredo cusc.a sfere	Juego d.cojine.d.b
23 22 1 201 794		Drevsats för 4 växel bestående av: 1 drivaxel 1 kugghjul = 34 Z	Corredo ruote dent.per 4 marcia comprendente: 1 albero primario 1 ruota dent.= 34 dent.	Juego rued.dent.pa 4a marcha consiste de: 1 árbol primario 1 rueda dent.= 34 d

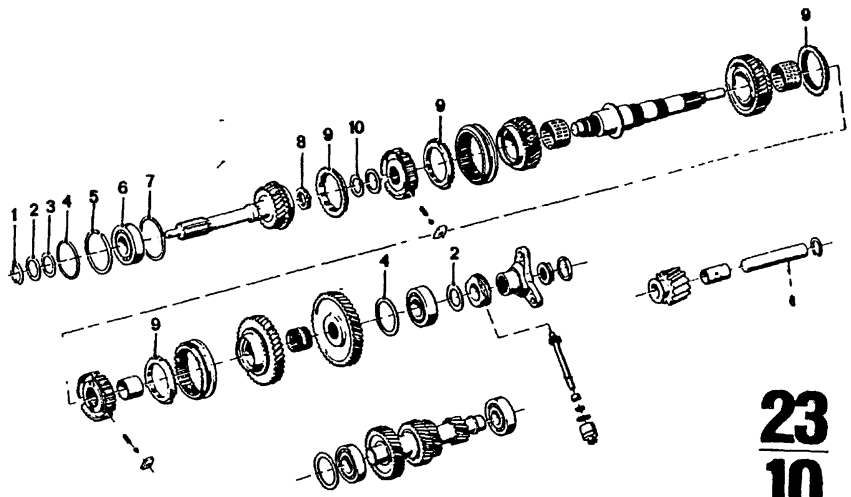

23
10

4/75

Teil-Nr.	Symbol	Teil-Benennung	Stück/E											USA										
			2.5 CS	2.5 CSA	2800 CS	2800 CSA	3.0 CS	3.0 CSA	3.0 CSi		3.0 CS-L	3.0 CSi-L		2800 CS	2800 CSA	3.0 CS	3.0 CSA							
		4-Gg Getrag-Getriebe																						
23 12 1 630 170		Sicherungsring	1				1		1		1	1				1								
23 12 1 630 150		Stützscheibe	2				2		2		2	2				2								
		30 x 42 x 2,5																						
		Paßscheibe																						
23 12 1 630 160		30 x 42 x 0,1	X				X		X		X	X				X								
23 12 1 490 183		56 x 72 x 0,1	X				X		X		X	X				X								
23 12 1 200 438		56 x 72 x 0,3	X				X		X		X	X				X								
07 11 9 933 305	U	Sprengring	1				1		1		1	1				1								
07 11 9 981 442		Kugellager 6306 N	1				1		1		1	1				1								
23 12 1 205 521		Kugellager 6306 N	1				1		1		1	1				1								
23 21 1 202 729		Abstandsring	1				1		1		1	1				1								
23 22 1 202 730		Nadelkäfig	1				1		1		1	1				1								
		22 x 30 x 15																						
		für 4. Gang																						
23 23 1 202 739		Synchronring	4				4		4		4	4				4								
23 22 1 630 172		Sprengring	1				1		1		1	1				1								

4/75 **23** **10**

Bemerkungen
Remarks
Observations
Opmerkingen
Anmärkningar
Osservazione
Observaciones

Part No. No. de pièce Onderdeel-Nr.	Symbol	Denomination of parts	Dénomination de pièces	Benaming
		4-speed. Getr. Gear bx	4Vitess. Getr-bôite	4Getr-Versnelling
23 12 1 630 170		Lock ring	Anneau de sécurité	Borgring
23 12 1 630 150		Support washer	Disque de support	Steunring
		30 x 42 x 2, 5	30 x 42 x 2,5	30 x 42 x 2,5
		Shim	Disque d'ajustement	Vulring
23 12 1 630 160		30 x 42 x 0,1	30 x 42 x 0,1	30 x 42 x 0,1
23 12 1 490 183		56 x 72 x 0,1	56 x 72 x 0,1	56 x 72 x 0,1
23 12 1 200 438		56 x 72 x 0,3	56 x 72 x 0,3	56 x 72 x 0,3
07 11 9 933 305	U	Snap ring	Anneau de retenue	Verende sluitring
07 11 9 981 442		Ball bearing 6306 N	Roulem.à bille 6306 N	Kogellager 6306 N
23 12 1 205 521		Ball bearing 6306 N	Roulem.à bille 6306 N	Kogellager 6306 N
23 21 1 202 729		Spacer ring	Anneau d'écartement	Afstandsring
23 22 1 202 730		Needle cage	Cage d'aiguil.	Naaldenkooi
		22 x 30 x 15	22 x 30 x 15	22 x 30 x 15
		for 4st gear	pour 4 vitesses	voor 4e versnellir
23 23 1 202 739		Synchroniser ring	Anneau d.synchronisat	Sinchromesring
23 22 1 630 172		Expansion ring	Anneau d'expansion	Borgring

Reservdels-Nr. N° de pezzo N° pieza	Symbol	Reservdels-benämning	Denominazione pezzo	Designación pieza
		4 Getr.-Växellada	Cambio Getr.d.4 marc.	Camb.Getr.d.4 ma
23 12 1 630 170		Låsring	Anello di sicurezza	Anillo de seguridz
23 12 1 630 150		Stödbricka	Rondella di sostegno	Arandela de apoy
		30 x 42 x 2,5	30 x 42 x 2,5	30 x 42 x 2,5
		Mellanlägg	Rosetta di adattem.	Arandela de ajust
23 12 1 630 160		30 x 42 x 0,1	30 x 42 x 0,1	30 x 42 x 0,1
23 12 1 490 183		56 x 72 x 0,1	56 x 72 x 0,1	56 x 72 x 0,1
23 12 1 200 438		56 x 72 x 0,3	56 x 72 x 0,3	56 x 72 x 0,3
07 11 9 933 305	U	Låsring	Anello elastico	Anillo de muelle
07 11 9 981 442		Kullager 6306 N	Cusc.a sfere 6306 N	Cojine.d.bolas 63
23 12 1 205 521		Kullager 6306 N	Cusc.a sfere 6306 N	Cojine.d.bolas 63
23 21 1 202 729		Distansring	Anello distanziatore	Anello distanciac
23 22 1 202 730		Nållager	Gabbia di rullini	Jaula de agujas
		22 x 30 x 15	22 x 30 x 15	22 x 30 x 15
		för 4 växel	per 4 marcia	para 4a marcha
23 23 1 202 739		Synkroniseringsring	Anello sincronizzatore	Anillo de sincroni
23 22 1 630 172		Låsring	Anello elastico	Anillo de muelle

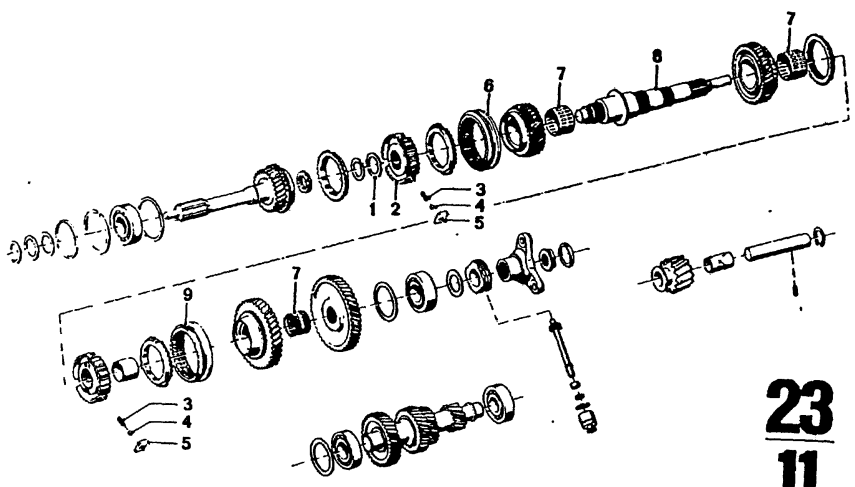

23
11
4/75

Teil-Nr.	Symbol	Teil-Benennung	Stück/E										USA									
			2.5 CS	2.5 CSA	2800 CS	2800 CSA	3.0 CS	3.0 CSA	3.0 CSi		3.0 CSi-L	3.0 CSi-L	2800 CS	2800 CSA	3.0 CS	3.0 CSA						
		4-Gg Getrag-Getriebe																				
		Stützscheibe																				
23 22 1 202 740		28 x 37 x 4,0	X				X		X		X	X			X							
23 22 1 202 741		28 x 37 x 3,9	X				X		X		X	X			X							
23 22 1 202 742		28 x 37 x 3,8	X				X		X		X	X			X							
23 22 1 203 690		28 x 37 x 3,7	X				X		X		X	X			X							
23 23 1 202 734		Führungsmuffe für 3. und 4. Gang	1				1		1		1	1			1							
23 23 1 202 738		Druckfeder	6				6		6		6	6			6							
07 11 9 986 272		Kugel	6				6		6		6	6			6							
23 23 1 202 736		Mitnehmerstein	6				6		6		6	6			6							
23 23 1 204 522		Schaltmuffe für 3. - 4. Gang	1				1		1		1	1			1							
23 22 1 202 748		Nadelkäfig 40 x 45 x 30	3				3		3		3	3			3							
23 21 1 202 543		für 1., 2. und 3. Gang Abtriebswelle	1				1		1		1	1			1							
23 23 1 204 521		Schaltmuffe für 1. - 2. Gang	1				1		1		1	1			1							

4/75 **23** **11**

Bemerkungen
Remarks
Observations
Opmerkingen
Anmärkningar
Osservazione
Observaciones

Part No. No. de pièce Onderdeel-Nr.	Symbol	Denomination of parts	Dénomination de pièces	Benaming
		4-speed Getr.gear-box	4 Vitess.getr.-boîte	4-Getr.-Versnellings-
		Support washer	Disque de support	Vulring
23 22 1 202 740		28 x 37 x 4,0	28 x 37 x 4,0	28 x 37 x 4,0
23 22 1 202 741		28 x 37 x 3,9	28 x 37 x 3,9	28 x 37 x 3,9
23 22 1 202 742		28 x 37 x 3,8	28 x 37 x 3,8	28 x 37 x 3,8
23 22 1 203 690		28 x 37 x 3,7	28 x 37 x 3,7	28 x 37 x 3,7
23 23 1 202 734		Guide sleeve for 3rd and 4th gear	Douille d.guidage pour 3 et 4 vitesses	Geleiden afl voor 3e en 4e versnelling
23 23 1 202 738		Compression spring	Ressort de pression	Drukveer
07 11 9 986 272		Ball	Bille	Kogel
23 23 1 202 736		Member	Pièce	Aanslag
23 23 1 204 522		Shift sleeve 3rd and 4th gear	Douille chang.de vit. 3 et 4 vitesses	Schakelmof 3e en 4e versnelling
23 22 1 202 748		Needle cage 40 x 45 x 30	Cage d'aiguil. 40 x 45 x 30	Naaldenkooi 40 x 45 x 30
		for 1st,2nd and 3rd gear	pour 1,2et 3 vitesses	voor 1e,2e en 3e versn.
23 21 1 202 543		Driven shaft	Arbre secondiaire	Secondaire as
23 23 1 204 521		Shift sleeve 1st and 2nd gear	Douille chang.de vit. 1 et 2 vitesses	Schakelmof 1e en 2e versn.

Reservdels-Nr. N° de pezzo N° pieza	Symbol	Reservdels-benämning	Denominazione pezzo	Designación pieza
		4 Getr.-Växellada	Cambio Getr.d.4 marc.	Cambio Getr.d.4march.
		Stödbricka	Rosetta di appoggio	Disco de apovo
23 22 1 202 740		28 x 37 x 4,0	28 x 37 x 4,0	28 x 37 x 4,0
23 22 1 202 741		28 x 37 x 3,9	28 x 37 x 3,9	28 x 37 x 3,9
23 22 1 202 742		28 x 37 x 3,8	28 x 37 x 3,8	28 x 37 x 3,8
23 22 1 203 690		28 x 37 x 3,7	28 x 37 x 3,7	28 x 37 x 3,7
23 23 1 202 734		Styrhylsa för 3 och 4 växel	Manicotto guida per 3 e 4 marcia	Manguito de guía para 3ra y 4a marcha
23 23 1 202 738		Tryckfjäder	Molla di compressione	Muelle de presión
07 11 9 986 272		Kula	Sfera	Bola
23 23 1 202 736		Anslag	Trascinatore	Arrastre
23 23 1 204 522		Växelhylsa 3 och 4 växel	Manicotto d'innesto 3 e 4 marcia	Manguito de embrague 3ra y 4a marcha
23 22 1 202 748		Nållager 40 x 45 x 30	Gabbia di rullini 40 x 45 x 30	Jaula de rodillos 40 x 45 x 30
		för 1,2 och 3 växel	per 1,2 e 3 marcia	para 1ra,2a y 3a marcha
23 21 1 202 543		Dreväxel	Albero secondario	Arbol inducido
23 23 1 204 521		Växelhylsa 1 och 2 växel	Manicotto d'innesto 1 e 2 marcia	Manguito de embrague 1ra y 2a marcha

Bemerkungen
Remarks
Observations
Opmerkingen
Anmärkningar
Osservazione
Observaciones

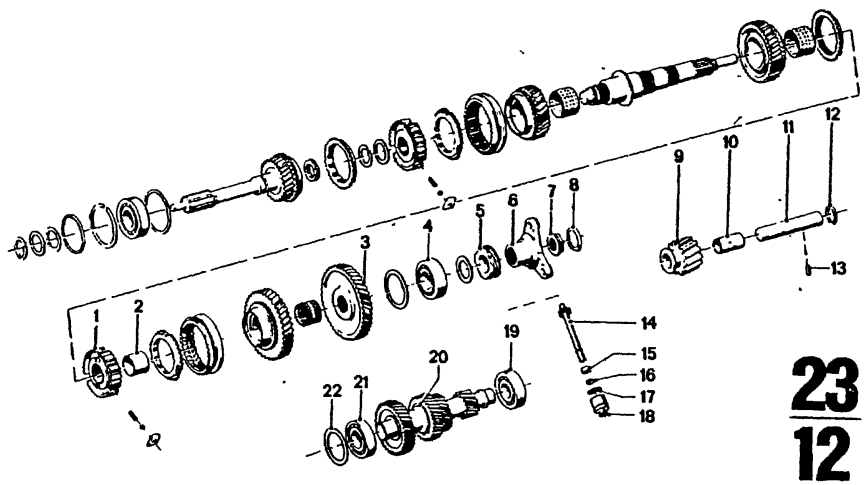

23
12
4/75

Bild-Nr.	Teil-Nr.	Symbol	Teil-Benennung	Stück/E 2.5CS	2.5CSA	2800CS	2800CSA	3.0CS	3.0CSA	3.0CSi	3.0CSi-L	3.0CSi-L	USA 2800CS	2800CSA	3.0CS	3.0CSA
			4-Gg Getrag-Getriebe													
1	23 23 1 202 737		Führungsmuffe für 1. und 2. Gang	1				1		1	1	1			1	
2	23 22 1 202 743		Distanzbüchse	1				1		1	1	1			1	
3	23 22 1 202 744		Zahnrad für Rw.-Gang = 39 Z	1				1		1	1	1			1	
4	~~07 11 9 981 441~~	U	Kugellager 6306 C 3	1				1		1	1	1			1	
	23 12 1 204 200		Kugellager 6306	1				1		1	1	1			1	
5	23 22 1 490 119		Tachorad	1				1		1	1	1			1	
6	23 21 1 203 061		Abtriebsflansch 12 Ø	1				1		1	1	1			1	
7	33 12 1 200 258		Bundmutter	1				1		1	1	1			1	
8	23 21 1 490 120		Sicherungsblech	1				1		1	1	1			1	
9	23 22 1 202 733		Rücklaufrad	1				1		1	1	1			1	
10	23 22 1 202 731		Büchse	1				1		1	1	1			1	
11	23 21 1 202 745		Achse für Rw.-Gang	1				1		1	1	1			1	
12	07 11 9 934 156		Sicherungsring	1				1		1	1	1			1	
13	07 11 9 941 123		Spiralspannstift	1				1		1	1	1			1	
14	23 22 1 200 416		Tachoritzel	1				1		1	1	1			1	
15	23 12 1 630 176		Büchse	1				1		1	1	1			1	
16	23 12 1 490 192		Radial-DTRG 8 x 14 x 6	1				1		1	1	1			1	
17	23 21 1 202 752		O-Ring	1				1		1	1	1			1	
18	23 21 1 202 751		Büchse für Tachoritzel	1				1		1	1	1			1	
19	23 12 1 202 732		Kugellager 28 x 66 x 18	1				1		1	1	1			1	
20	07 11 9 934 230		Sicherungsring	1				1		1	1	1			1	
21	07 11 9 981 432		Kugellager 6305 C 3	1				1		1	1	1			1	
			Paßscheibe													
22	23 12 1 606 116	(ww)	50 x 62 x 0, 1	X				X		X	X	X			X	
	23 12 1 200 409	(ww)	50 x 62 x 03	X				X		X	X	X			X	

Part No. No. de pièce Onderdeel-Nr.	Symbol	Denomination of parts	Dénomination de pièces	Benaming
		4-speed Getr.gear-box	4 Vitess.Getr.-boîte	4-Getr.-Versnell
23 23 1 202 737		Guide sleeve for 1st and 2nd gear	Douille d.guidage pour 1 et 2 vitesses	Geleidenaal voo 1e en 2e versne
23 22 1 202 743		Spacer bush	Douille d'écartement	Afstandsbus
23 22 1 202 744		Gearwheel for reverse gear = 39 Z	Engren.de marche arriere = 39 Z	Achteruittandwi = 39 Z
~~07 11 9 981 441~~	U	Ball bearing 6306C3	Roulem.à bille 6306C3	Kogellager 6306
23 12 1 204 200		Ball bearing 6306	Roulem.à bille 6306	Kogellager 6306
23 22 1 490 119		Speedometer pinion	Pignon de tachymetre	Km.teller-worm
23 21 1 203 061		Drive flange 12 Ø	Bride d.transmiss.12 Ø	Aandrijflens 12
33 12 1 200 258		Flanged nut	Ecrou a collet	Moer
23 21 1 490 120		Locking plate	Plaque de serrure	Borgplaat
23 22 1 202 733		Reverse gear	Pignon de marche arr.	Achterruittandw
23 22 1 202 731		Bush	Douille	Bus
23 21 1 202 745		Axle for reverse gear	Essieu pour marche arriere	As voor achteruitversnel
07 11 9 934 156		Lock ring	Anneau de sécurité	Borgring
07 11 9 941 123		Spiral tension pin	Cheville ouvriere	Spanstift,spiraa
23 22 1 200 416		Speedometer pinon	Pignon de tachymètre	Km.teller-rondse
23 12 1 630 176		Bush	Douille	Bus
23 12 1 490 192		Radila oilsealring 8 x 14 x 6	Anneau de garn.radial 8 x 14 x 6	Keerring 8 x 14 x 6
23 21 1 202 752		O-ring	Anneau en forme „O"	O-ring
23 21 1 202 751		Bush for Speedometer pinon	Douille pour pignon de tachymètre	Bus voor km.teller-rondse
23 12 1 202 732		Ball bearing 28 x 66 x 18	Roulem. à bille 28 x 66 x 18	Kogellager 28 x 66 x 18
07 11 9 934 230		Lock ring	Anneau de sécurité	Borgring
07 11 9 981 432		Ball bearing 6305 C 3	Roulem.à bille 6305C3	Kogel lager 6305
		Shim	Disque d'ajustement	Vulring
23 12 1 606 116	(ww)	50 x 62 x 0,1	50 x 62 x 0,1	50 x 62 x 0,1
23 12 1 200 409	(ww)	50 x 62 x 0,3	50 x 62 x 0,3	50 x 62 x 0,3

Reservdels-Nr. N° de pezzo N° pieza	Symbol	Reservdels-benämning	Denominazione pezzo	Designació pieza
		4 Getr.-Växellada	Cambio Getr.d. 4 marc.	Cambio Getr.d.4
23 23 1 202 737		Styrhylsa för 1 och 2 växel	Manicotto guida per 1 e 2 marcia	Manguito de gui 1ra y 2a marcha
23 22 1 202 743		Distansbussning	Boccola distanziatric.	Casquillo distan
23 22 1 202 744		Drev för fackväxel = 39 Z	Ruota dent.per retrom. = 39 denti	Rued.dent.para r atrás = 39 diente
~~07 11 9 981 441~~	U	Kullager 6306 C 3	Cusc.a sfere 6306 C 3	Cojine.d.bola.6
23 12 1 204 200		Kullager 6306	Cusc.a sfere 6306	Cojine.d.bola.6
23 22 1 490 119		Hastighetsmätardrev	Ruota dent.tachimetro	Rueda dent.tacó
23 21 1 203 061		Drivflâns 12 Ø	Flangia d'uscita 12 Ø	Brida de salida
33 12 1 200 258		Mutter	Dado con spallamento	Tuerca con coll.
23 21 1 490 120		Låsbleck	Lamiera di sicurezza	Chapa de seguri
23 22 1 202 733		Backdrev	Ruota per retromarcia	Rueda p.marcha
23 22 1 202 731		Bussning	Boccola	Casquillo
23 21 1 202 745		Axel för backväxel	Asse per retromarcia	Eje para marcha atrás
07 11 9 934 156		Låsring	Anello di sicurezza	Anillo de seguri
07 11 9 941 123		Stift	Spina elactica elicoid.	Pasador elást.h
23 22 1 200 416		Hastighetsmätardrev	Pignone tachimetro	Piñón del tacóme
23 12 1 630 176		Bussning	Boccola	Casquillo
23 12 1 490 192		Packning 8 x 14 x 6	Anello d.tenuta radiale 8 x 14 x 6	Anillo obturad.r 8 x 14 x 6
23 21 1 202 752		O-ring	Anello torico	Junta toroidal
23 21 1 202 751		Bussning för hastighetsmätardrev	Boccola per pignone tachimetro	Casquillo para piñón del tacóm
23 12 1 202 732		Kullager 28 x 66 x 18	Cuscinetto a sfere 28 x 66 x 18	Cojinete de bol 28 x 66 x 18
07 11 9 934 230		Låsring	Anello di sicurezza	Anillo de seguri
07 11 9 981 432		Kullager 6305 C 3	Cusc.a sfere 6305 C 3	Cojine.d.bola.6
		Mellanlägg	Rasamento	Arandela de aju
23 12 1 606 116	(ww)	50 x 62 x 0,1	50 x 62 x 0,1	50 x 62 x 0,1
23 12 1 200 409	(ww)	50 x 62 x 0,3	50 x 62 x 0,3	50 x 62 x 0,3

Bemerkungen
Remarks
Observations
Opmerkingen
Anmärkningar
Osservazione
Observaciones

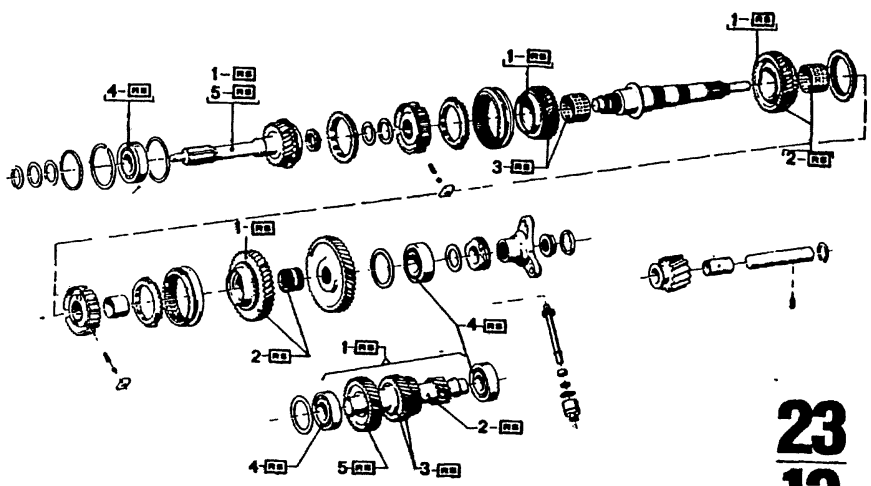

23
13

9/74

Teil-Nr.	Symbol	Teil-Benennung	Stück/E 2.5 CS	2.5 CSA	2800 CS	2800 CSA	3.0 CS	3.0 CSA	3.0 CSi	3.0 CS-L	3.0 CSi-L	USA 2800 CS	2800 CSA	3.0 CS	3.0 CSA
		4-Gg Getrag-Getriebe													
23 22 1 202 772	RS	Radsatz kpl. bestehend aus: 1 Antriebswelle, 1 Vorgelegewelle kpl. 1 Zahnrad für 1. Gang, 1 Zahnrad für 2. Gang, 1 Zahnrad für 3. Gang	1				1		1		1 1			1	
23 22 1 202 773	RS	Radpaar für 1. und 2. Gang bestehend aus: 1 Zahnrad für 1. Gang, 1 Zahnrad für 2. Gang, 1 Vorgelegewelle 2 Nadelkäfige	1				1		1		1 1			1	
23 22 1 202 775	RS	Radpaar für 3. Gang bestehend aus: 1 Zahnrad für 3. Gang, 1 Zahnrad = 33 Z 1 Nadelkäfig, 1 Sicherungsring	1				1		1		1 1			1	
23 12 1 202 894	RS	Kugellagersatz	1				1		1		1 1			1	
23 22 1 202 774	RS	Radpaar für 4. Gang bestehend aus: 1 Antriebswelle, 1 Zahnrad = 38 Z	1				1		1		1 1			1	

Part No. No. de pièce Onderdeel-Nr.	Symbol	Denomination of parts	Dénomination de pièces	Benaming
		4-speed Getr.gear-box	4 Vitess.Getr.-boîte	4-Getr.-Versnellin
23 22 1 202 772	RS	Gear set kpl. consisting of: 1 driving shaft, 1 countershaft kpl. 1 gearwheel kpl. 1st gear, 1 gearwheel for 2nd gear, 1 gearwheel for 3rd gear	Jeu de roue kpl. comprendre: 1 arbre primaire, 1 arbre interm. kpl. 1 roue de engren.pour 1 vitesses, 1 roue de engren.pour 2 vitesses, 1 roue de engren.pour 3 vitesses	Tandwiel set kpl. bestaande uit: 1 aandrijfas, 1 hulpas kpl. 1 tandwiel voor 1e versnelling, 1 tandwiel voor 2e versnelling, 1 tandwiel voor 3e versnelling
23 22 1 202 773	RS	Gear set for 1st and 2nd gear consisting of: 1 gearwheel for 1st gear, 1 gearwheel for 2nd gear, 1 countershaft, 2 needle cages	Jeu de roues pour 1 et 2 vitesses comprendre: 1 roue de engren.pour 1 vitesses 1 roue de engren.pour 2 vitesses, 1 arbre intermediaire, 2 cages d'aiguilles	Tandwiel set voor 1e en 2e versnelli bestaande uit: 1 tandwiel voor 1e versnelling 1 tandwiel voor 2e versnelling, 1 hulpas, 2 naaldenkooi
23 22 1 202 775	RS	Gear set for 3rd gear consisting of: 1 gearwheel for 3rd gear, 1 gearwheel = 33 Z 1 needle cages, 1 lock ring	Jeu de roues pour 3 vitesses comprendre: 1 roue de engren.ppur 3 vitesses, 1 roue d'engren.= 33 Z 1 cages d'aiguilles, 1 anneau de sécurité	Tandwiel set voor 3e versnelling bestaande uit: 1 tandwiel voor 3e versnelling, 1 tandwiel = 33 Z 1 naaldenkooi, 1 borgring
23 12 1 202 894	RS	Ball bearing set	Jeu roulem. à bille	Kogellagerset
23 22 1 202 774	RS	Gear set for 4th gear consisting of: 1 driving shaft, 1 gearwheel = 38 Z	Jeu de roues pour 4 vitesses comprendre: 1 arbre primaire, 1 roue d'engren.= 38 Z	Tandwiel set voor 4e versnelling bestaande uit: 1 aandrijfas, 1 tandwiel = 38 Z

Reservdels-Nr N° de pezzo N° pieza	Symbol	Reservdels-benämning	Denominazione pezzo	Designación pieza
		4 Getr.-Växellada	Cambio Getr.d.4 marc.	Camb.Getr.d.4 ma
23 22 1 202 772	RS	Drevsats kpl. bestående av: 1 drivaxel, 1 mellanaxel kpl. 1 kugghjul för 1 växel 1 kugghjul för 2 växel, 1 kugghjul för 3 växel	Corredo ruote dent.kpl. comprendente: 1 albero primario, 1 contralbero kpl. 1 ruota dent. per 1 marcia, 1 ruota dent. per 2 marcia, 1 ruota dent. per 3 marcia	Juego d.rued.dent consiste de: 1 árbol primario, 1 árbol intermedio 1 rueda dent. para 1ra marcha, 1 rueda dent. para 2a marcha, 1 rueda dent. para 3ra marcha
23 22 1 202 773	RS	Drevsats för 1 och 2 växel bestående av: 1 kugghjul för 1 växel 1 kugghjul för 2 växel 1 mellanaxel, 2 nållager	Coppia ruote dent.per 1 e 2 marcia comprendente: 1 ruota dent. per 1 marcia, 1 ruota dent. per 2 marcia 1 contralbero, 2 gabbie di rullini	Par d.rued.dent.p 1ra y 2a marcha consiste de: 1 rueda dent. para 1ra marcha, 1 rueda dent. para 2a marcha 1 árbol intermedi 2 jaulas de aguja
23 22 1 202 775	RS	Drevsats för 3 växel bestående av: 1 kugghjul för 3 växel 1 kugghjul = 33 Z 1 nållager 1 låsring	Coppia ruote dent.per 3 marcia comprendente: 1 ruota dent. per 3 marcia, 1 ruota dent.= 33 dent. 1 gabbia di rullini 1 anello di sicurezza	Par.d.rued.dent.p 3a marcha consiste de: 1 rueda dent. par 3a marcha, 1 rueda dent.= 33 1 jaula de agujas 1 anillo de segur
23 12 1 202 894	RS	Kullagersats	Corredo cusc.a sfere	Juego cojine.d.b
23 22 1 202 774	RS	Drevsats för 4 växel bestående av: 1 drivaxel, 1 kugghjul = 38 Z	Coppia ruote dent.per 4 marcia comprendente: 1 albero primario, 1 ruota dent.= 38 dent.	Par d.rued.dent.p 4a marcha consiste de: 1 árbol primario, 1 rueda dent.= 38

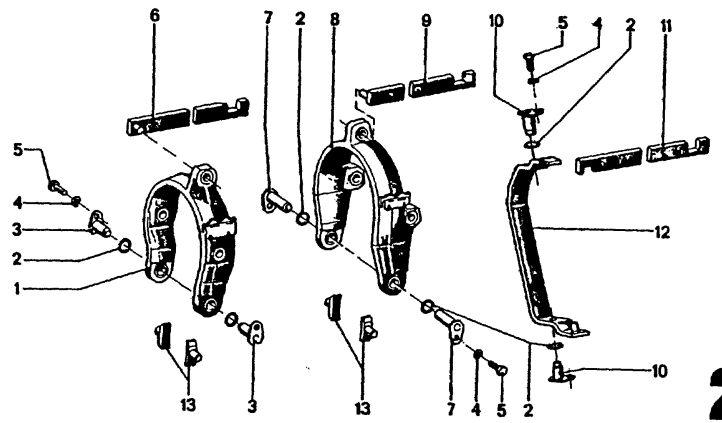

23
14

4/74

Bild-Nr.	Teil-Nr.	Symbol	Teil-Benennung	Stück/E 2800 CS	2800 CSA	3.0 CS	3.0 CSA	3.0 CSi		3.0 CSi-L	3.0 CSi-L		USA 2800 CS	2800 CSA	3.0 CS	3.0 CSA						
			4-Gang Z.F.-Getriebe																			
1	23 31 1 201 347		Schaltgabel für 3. und 4. Gang	1		1							1									
2	23 31 1 201 346		O-Ring 9,5 x 1,6	6		6							6									
3	23 31 1 201 349		Führungsbolzen für 3. und 4. Gang	2		2							2									
4	07 11 9 932 072		Federscheibe B 6	6		6							6									
5	07 11 9 913 442		Schraube M 6 x 12	6		6							6									
6	23 31 1 201 363		Schaltschiene für 3. und 4. Gang	1		1							1									
7	23 31 1 201 343		Führungsbolzen für 1. und 2. Gang	2		2							2									
8	23 31 1 201 337		Schaltgabel für 1. und 2. Gang	1		1							1									
9	23 31 1 201 360		Schaltschiene für 1. und 2. Gang	1		1							1									
10	23 31 1 201 354		Führungsbolzen für Rw.-Gang	2		2							2									
11	23 31 1 201 365		Schaltschiene für Rw.-Gang	1		1							1									
12	23 31 1 201 351		Schaltgabel für Rw.-Gang	1		1							1									
13	* 23 31 1 201 342		Gleitstein 9,5 breit	4		4							4									
	* 23 31 1 202 888		Gleitstein 10 breit	4		4							4									

4/74 **23** **14**

Bemerkungen
Remarks
Observations
Opmerkingen
Anmärkningar
Osservazione
Observaciones

* 23 31 1 201 342
1. und 2. Gang
→ Getr.-Nr. 23 275
3. und 4. Gang
→ Getr.-Nr. 32 926

* 23 31 1 202 888
1. und 2. Gang
Getr.-Nr. 23 276 →
3. und 4. Gang
Getr.-Nr. 32 927 →

Part No. No. de pièce Onderdeel-Nr.	Symbol	Denomination of parts	Dénomination de pièces	Benaming
		4-speed ZF-Gear box	4-vit.boîte à ZF	4-versn.ZF-Versn.
23 31 1 201 347		Shift fork for 3rd and 4th gear	Fourchette de tirette pour 3 et 4 vitesses	Schakel vork voor 3e en 4r versnellir
23 31 1 201 346		O-ring 9,5 x 1,6	Ann. en forme „O" 9,5 x 1,6	O-ring 9,5 x 1,6
23 31 1 201 349		Guide bolt for 3rd and 4th gear	Boulon de güidage pour 3 et 4 vitesse	Geleidebout voor 3e en 4e versnelli
07 11 9 932 072		Spring washer	Disque élastique	Veerring
07 11 9 913 442		Screw M 6 x 12	Vis M 6 x 12	Bout M 6 x 12
23 31 1 201 363		Shift rail for 3rd and 4th gear	Rail de vitesses pour 3 et 4 vitesses	Schakelrail voor 3e en 4e versnelli
23 31 1 201 343		Guide bolt for 1st and 2nd gear	Boulon de guidage pour 1 et 2 vitesses	Geleidebolt voor 1e en 2e versnelli
23 31 1 201 337		Shift fork for 1st and 2nd gear	Fourchette de tirette pour 1 et 2 vitesses	Schakelvork voor 1e en 2e versnelli
23 31 1 201 360		Shift rail for 1st and 2nd gear	Rail de vitesses pour 1 en 2 vitesses	Schakelrail voor 1e en 2e versnelli
23 31 1 201 354		Guide bolt for reverse gear	Boulon de guidage pour marche arrière	Geleidebout voor achterultversnelli
23 31 1 201 365		Shift rail for reverse gear	Rail de vitesses pour marche arrière	Schakelrail voor achterultversnelli
23 31 1 201 351		Shifter fork for reverse gear	Fourchette pour marche arrière	Schakelvork voor achterultversnelli
* 23 31 1 201 342		Sliding key, 9,5 wide	Coulisseau, 9,5 large	Aanslag, 9,5 breed
* 23 31 1 202 888		Sliding key, 10 wide	Coulisseau, 10 large	Aanslag, 10 breed

Reservdels-Nr. N° de pezzo N° pieza	Symbol	Reservdels-benämning	Denominazione pezzo	Designación pieza
		4-Växellada ZF	4-Cambio ZF	4-Cambio ZF
23 31 1 201 347		Växelförare för 3 och 4 växel	Forcella d'innesto 3 e 4 marcia	Horquilla de camb 3ra y 4a marcha
23 31 1 201 346		O-ring 9,5 x 1,6	Anello torico 9,5 x 1,6	Junta toroidal 9,5 x 1,6
23 31 1 201 349		Styrbult för 3 och 4 växel	Perno guida per 3 e 4 marcia	Perno de guía par 3ra y 4a marcha
07 11 9 932 072		Fjäderbricka B 6	Rondella elastica B 6	Arandela elástica
07 11 9 913 442		Bult M 6 x 12	Vite M 6 x 12	Tornillo M 6 x 12
23 31 1 201 363		Växelskena för 3 och 4 växel	Barra d'innesto 3 e 4 marcia	Riel de mando pa 3ra y 4a marcha
23 31 1 201 343		Styrbult för 1 och 2 växel	Perno guida per 1 e 2 marcia	Perno de guía par 1ra y 2a marcha
23 31 1 201 337		Växelförare för 1 och 2 växel	Forcella d'innesto 1 e 2 marcia	Horquilla de camt 1ra y 2a marcha
23 31 1 201 360		Växelskena för 1 och 2 växel	Barra d'innesto 1 e 2 marcia	Riel de mando pa 1ra y 2a marcha
23 31 1 201 354		Styrbult för backväxel	Perno guida marcia indietro	Perno de guía par marcha atrás
23 31 1 201 365		Växelskena för backväxel	Barra d'innesto marcia indietro	Riel de mando pa marcha atrás
23 31 1 201 351		Växelförare för backväxel	Forcella d'innesto marcia indietro	Horquilla de camt marcha atrás
* 23 31 1 201 342		Klack, 9,5 bred	Pezzo scorrevole, largo 9,5 mm	Pieza deslizante 9,5 mm de ancho
* 23 31 1 202 888		Klack, 10 bred	Pezzo scorrevole, largo 10 mm	Pieza deslizante, 10 mm de ancho

Bemerkungen
Remarks
Observations
Opmerkingen
Anmärkningar
Osservazione
Observaciones

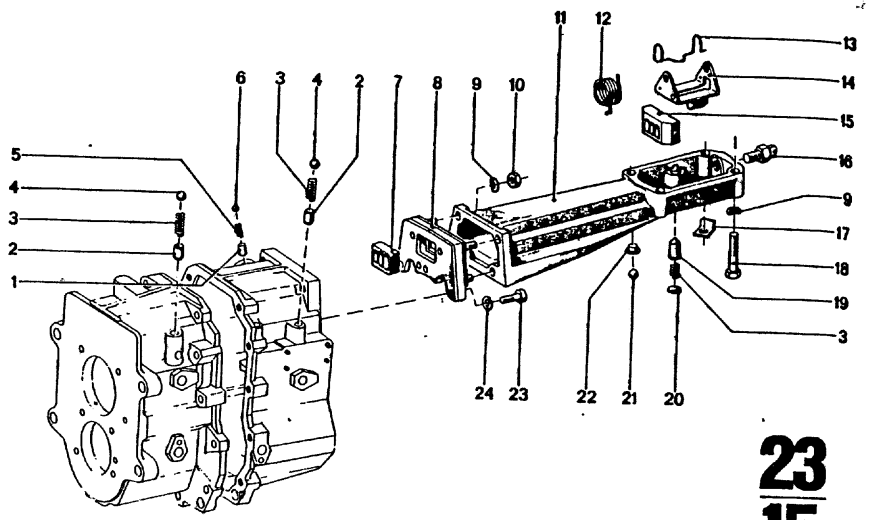

23
15

4/75

Bild-Nr.	Teil-Nr.	Symbol	Teil-Benennung	Stück/E 2.5 CS	2.5 CSA	2800 CS	2800 CSA	3.0 CS	3.0 CSA	3.0 CSI	3.0 CSI-L	3.0 CSI-L	USA 2800 CS	2800 CSA	3.0 CS	3.0 CSA
			4-Gang Z.F.-Getriebe													
1	23 31 1 201 358		Gleitstein			1		1					1			
2	23 31 1 201 356		Rastenbolzen			2		2					2			
3	23 31 1 201 357		Druckfeder			3		3					3			
4	07 11 9 986 299		Kugel 3/8"			2		2					2			
5	23 31 1 201 359		Druckfeder			1		1					1			
6	07 11 9 986 293		Kugel 9/32"			1		1					1			
7	23 31 1 201 370	⇩	Führungsstück			1		1					1			
8	~~23 31 1 201 366~~	⇩	Schwingungsdämpfer			1		1					1			
	23 31 1 205 082	⇩	Schwingungsdämpfer			1		1					1			
9	07 11 9 932 095		Federscheibe B 8			8		8					8			
10	07 11 9 922 087		Sechskantmutter M 8			4		4					4			
11	23 11 1 201 367		Schaltarm kpl.			1		1					1			
12	23 31 1 201 383		Drehfeder			1		1					1			
13	23 31 1 201 384		Feder			1		1					1			
14	23 31 1 201 380		Verriegelungsbügel			1		1					1			
15	23 31 1 201 371	⇩	Führungsstück			1		1					1			
16	61 31 1 352 153		Rückfahrlichtschalter			1		1					1			
17	61 13 1 200 462		Haltewinkel			2		2					2			
18	07 11 9 912 506		Schraube M 8 x 45			8		8					8			
19	23 31 1 201 369		Anschlagbolzen			1		1					1			
20	07 11 9 932 412		Scheibe			1		1					1			
21	07 11 9 986 405		Kugel 13/32"			1		1					1			
22	23 11 1 201 372		Verschlußstopfen			1		1					1			
23	07 11 9 919 969		ZYL SHR M 8 x 20			5		5					5			
24	07 11 9 933 096		Federring B 8			5		5					5			

Part No. No. de pièce Onderdeel-Nr.	Symbol	Denomination of parts	Dénomination de pièces	Benaming
		4-speed ZF-Gear box	4-vit.boîte à ZF	4-versn.ZF-Versn.b
23 31 1 201 358		Sliding key	Coulisseau	Aanslag
23 31 1 201 356		Locking pin	Boulon	Bout
23 31 1 201 357		Compression spring	Ressort de pression	Drukveer
07 11 9 986 299		Ball 3/8"	Bille 3/8"	Kogel 3/8"
23 31 1 201 359		Torsion spring	Ressort de torsion	Torsieveer
07 11 9 986 293		Ball 9/32"	Bille 9/32"	Kogel 9/32"
23 31 1 201 370	⇩	Guide piece	Pièces de guidage	Geleidstuk
~~23 31 1 201 366~~	⇩	Vibration damper	Amortisseur de vibrat.	Trillingsdemper
23 31 1 205 082	⇩	Vibration damper	Amortisseur d. vibrat.	Trillingsdemper
07 11 9 932 095		Spring washer B 8	Disque élastique B 8	Veerring B 8
07 11 9 922 087		Hex nut M 8	Ecrou à six pans M 8	Zeskantmoer M 8
23 11 1 201 367		Shift rod kpl.	Tirette de vit. kpl.	Schakelstang kpl.
23 31 1 201 383		Torsion spring	Ressort de torsion	Torsieveer
23 31 1 201 384		Spring	Ressort	Veer
23 31 1 201 380		Locking bow	Ertier de verrouillage	Beugel
23 31 1 201 371	⇩	Guide piece	Pièces de guidage	Geleidstuk
61 31 1 352 153		Back-up switch	Interrupt.de phare arr.	Achteruitschakelaa
61 13 1 200 462		Support angle	Cornière de support	Hoeksteun
07 11 9 912 506		Screw M 8 x 45	Vis M 8 x 45	Bout M 8 x 45
23 31 1 201 369		Stop bolt	Boulon de butée	Aanslagbout
07 11 9 932 412		Washer	Disque	Ring
07 11 9 986 405		Ball 13/32"	Bille 13/32"	Kogel 13/32"
23 11 1 201 372		Plug	Bouchon de serrure	Plug
07 11 9 919 969		ZYL SHR M 8 x 20	ZYL SHR M 8 x 20	ZYL SHR M 8 x 20
07 11 9 933 096		Spring ring B 8	Anneau élastique B 8	Veerring B 8

Reservdels-Nr N° de pezzo N° pieza	Symbol	Reservdels-benämning	Denominazione pezzo	Designación pieza
		4-Växellada ZF	4-Cambio ZF	4-Cambio ZF
23 31 1 201 358		Klack	Pezzo scorrevole	Pieza deslizante
23 31 1 201 356		Bult	Bullone a tacche d'arr	Perno dentado
23 31 1 201 357		Tryckfjäder	Molla di compressione	Muelle de presión
07 11 9 986 299		Kula 3/8"	Sfera 3/8"	Bola 3/8"
23 31 1 201 359		Tryckfjäder	Molla di compressione	Muelle de presión
07 11 9 986 293		Kula 9/32"	Sfera 9/32"	Bola 9/32"
23 31 1 201 370	⇩	Styrstycke	Pezzo guida	Pieza de guía
~~23 31 1 201 366~~	⇩	Svängningsdämpare	Antivibratore	Amortiguad.d.vibr
23 31 1 205 082	⇩	Svängningsdämpare	Antivibratore	Amortiguad.d.vibr
07 11 9 932 095		Fjäderbricka B 8	Rondella elastica B 8	Arandela elástica
07 11 9 922 087		Mutter M 8	Dado esagonale M 8	Tuerca hexagon.M
23 11 1 201 367		Växelföraxel kpl.	Braccio d'innesto kpl.	Brazo de mando kp
23 31 1 201 383		Vridfjäder	Molla di torsione	Muelle de torsión
23 31 1 201 384		Fjäder	Molla	Muelle
23 31 1 201 380		Bygel	Staffa di bloccaggio	Estribo de bloque
23 31 1 201 371	⇩	Styrstycke	Guida	Pieza de guía
61 31 1 352 153		Bakljuskontakt	Interrut.luce mar.ind.	Interrup.luz mar.at
61 13 1 200 462		Fästvinkel	Squadra di fissaggio	Escuadra de sujec
07 11 9 912 506		Bult M 8 x 45	Vite M 8 x 45	Tornillo M 8 x 45
23 31 1 201 369		Anslagbult	Perno d'arresto	Perno de tope
07 11 9 932 412		Bricka	Rondella	Arandela
07 11 9 986 405		Kula 13/32"	Sfera 13/32"	Bola 13/32"
23 11 1 201 372		Plugg	Tappo	Tapón
07 11 9 919 969		ZYL SHR M 8 x 20	ZYL SHR M 8 x 20	ZYL SHR M 8 x 20
07 11 9 933 096		Fjäderring B 8	Anello elastico B 8	Anillo elástico B

Bemerkungen
Remarks
Observations
Opmerkingen
Anmärkningar
Osservazione
Observaciones

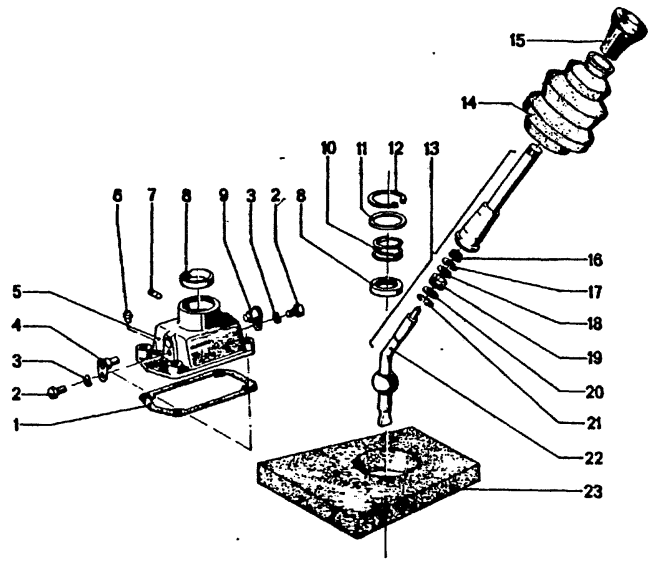

23
16
4/75

Bild-Nr.	Teil-Nr.	Symbol	Teil-Benennung	Stück/E 2.5 CS	2.5 CSA	2800 CS	2800 CSA	3.0 CS	3.0 CSA	3.0 CSi	3.0 CSi-L	3.0 CSi-L	USA 2800 CS	2800 CSA	3.0 CS	3.0 CSA
			4-Gang Z.F.-Getriebe													
1	23 11 1 201 378		Dichtung	1		1							1			
2	07 11 9 913 442		Schraube M 6 x 12	2		2							2			
3	07 11 9 932 072		Federscheibe B 6	2		2							2			
4	23 31 1 201 385		Führungsbolzen	1		1							1			
5	23 11 1 201 373		Schaltbock	1		1							1			
6	23 11 1 201 379		Entlüftungsventil	1		1							1			
7	23 31 1 201 376		Kerbstift	1		1							1			
8	23 41 1 200 846		Kugelschale	2		2							2			
9	23 31 1 201 387		Führungsbolzen	1		1							1			
10	23 41 1 200 845		Druckfeder	1		1							1			
11	23 41 1 200 844		Distanzhülse	1		1							1			
12	07 11 9 934 671	U	Sicherungsring	1		1							1			
	23 41 1 466 112		Seeger-V-Ring 35 x 1,5	1		1							1			
13	23 41 1 200 391	(oo)	Schalthebel kpl.	1		1							1			
	23 41 1 200 392	(o)	Schalthebel kpl.	1		1							1			
14	25 11 1 202 213		Faltenbalg	1		1							1			
15	23 41 1 766 104		Schaltknopf	1		1							1			
16	23 41 1 666 132		Gummiring, oben	1		1							1			
17	07 11 9 932 890		Sicherungsscheibe 12	1		1							1			
18	23 41 1 666 166		Scheibe	1		1							1			
19	23 41 1 666 133		Gummiring, unten	1		1							1			
20	23 41 1 666 124		Scheibe	1		1							1			
21	23 41 1 666 122		Drahtsprengring	1		1							1			
22	23 41 1 200 843	(oo)	Schalthebel, Unterteil	1		1							1			
	23 41 1 200 842	(o)	Schalthebel, Unterteil	1		1							1			
23	23 41 1 200 936		Dämpfungsplatte	1		1							1			

Part No. No. de pièce Onderdeel-Nr.	Symbol	Denomination of parts	Dénomination de pièces	Benaming
		4-speed ZF-Gear box	4-vit.boîte à ZF	4-versn.ZF-Versn.bak
23 11 1 201 378		Gasket	Garniture	Pakking
07 11 9 913 442		Screw M 6 x 12	Vis M 6 x 12	Bout M 6 x 12
07 11 9 932 072		Spring washer B 6	Disque élastique B 6	Veerring B 6
23 31 1 201 385		Guide bolt	Boulon de guidage	Geleidebolt
23 11 1 201 373		Shift block	Bloc de commande	Schakelbok
23 11 1 201 379		Breather valve	Soupape de purge d'air	Ontluchtingsventiel
23 31 1 201 376		Grooved pin	Cheville à entaille	Kelpen
23 41 1 200 846		Ball bowl	Bol à bille	Kogelschotel
23 31 1 201 387		Guide bolt	Boulon de guidage	Geleidebout
23 41 1 200 845		Compression spring	Ressort de pression	Drukveer
23 41 1 200 844		Spacer sleeve	Douille d'ecartement	Afstandhuls
07 11 9 934 671	U	Lock ring	Anneau de sécurité	Borgring
23 41 1 466 112		Seeger-V-ring 35 x 1,5	Anneau Seeger-V 35 x 1,5	Seeger-V-ring 35 x 1,5
23 41 1 200 391	(oo)	Shift lever kpl.	Levier de vitesse kpl.	Versnellingshand.kpl.
23 41 1 200 392	(o)	Shift lever kpl.	Levier de vitesse kpl.	Versnellingshand.kpl.
25 11 1 202 213		Bellows	Soufflet	Beschermhoes
23 41 1 766 104		Shifting head	Poignée de lev.de vit.	Schakelknop
23 41 1 666 132		Rubber ring, upper	Anneau d.caoutch.sup.	Rubberring, onder
07 11 9 932 890		Lock washer 12	Disque de sécurité 12	Borgring 12
23 41 1 666 166		Washer	Disque	Ring
23 41 1 666 133		Rubber ring, lower	Anneau d.caoutch.inf.	Rubberring, onder
23 41 1 666 124		Washer	Disque	Ring
23 41 1 666 122		Expansionring	Anneau d'expansion	Borgring
23 41 1 200 843	(oo)	Shift lever, lower part	Lev.de vit.pièces inf.	Versn.-handel, onderd
23 41 1 200 842	(o)	Shift lever, lower part	Lev.de vit.pièces inf.	Versn.-handel ,onderd.
23 41 1 200 936		Damping plate	Plaque de amortisseur	Demperplaat

Reservdels-Nr. N° de pezzo N° pieza	Symbol	Reservdels-benämning	Denominazione pezzo	Designación pieza
		4-Växellada ZF	4-Cambio ZF	4-Cambio ZF
23 11 1 201 378		Packning	Guarnizione	Junta
07 11 9 913 442		Bult M 6 x 12	Vite M 6 x 12	Tornillo M 6 x 12
07 11 9 932 072		Fjäderbricka B 6	Rondella elastica B 6	Arandela elástica B 6
23 31 1 201 385		Styrbult	Perno guida	Perno de guía
23 11 1 201 373		Växelblock	Supporto cambio	Soporte del cambio
23 11 1 201 379		Ventilationsventil	Valvola d.disaerazion.	Válvula d.desaireac.
23 31 1 201 376		Stift	Spina con intagli	Pasador estriado
23 41 1 200 846		Kulskål	Guscio sferico	Casquete esférico
23 31 1 201 387		Styrbult	Perno guida	Perno de guía
23 41 1 200 845		Tryckfjäder	Molla di compressione	Muelle de presión
23 41 1 200 844		Distanshylsa	Boccola distanziatr.	Casquillo distanciad.
07 11 9 934 671	U	Lasring	Anello di sicurezza	Anillo de seguridad
23 41 1 466 112		Seeger-V-bricka 35 x 1,5	Anello Seeger V 35 x 1,5	Anillo Seeger V 35 x 1,5
23 41 1 200 391	(oo)	Växelspak kpl.	Leva del cambio kpl.	Palanca de camb.kpl.
23 41 1 200 392	(o)	Växelspak kpl.	Leva del cambio kpl.	Palanca de camb. kpl.
25 11 1 202 213		Dammskydd	Soffietto	Fuelle
23 41 1 766 104		Växelhuvud	Manopola del cambio	Botón del mando
23 41 1 666 132		Gummiring, övre	Anello d.gomma sup.	Anillo de goma sup.
07 11 9 932 890		Lasbricka 12	Rondel.d.sicurezz.12	Arandela d.segurid.12
23 41 1 666 166		Bricka	Rondella	Arandela
23 41 1 666 133		Undre gummiring	Anello d.gomma inf.	Anillo de goma inf.
23 41 1 666 124		Bricka	Rondella	Arandela
23 41 1 666 122		Låsring	Anello di arresto	Anillo de seg.d.alamb
23 41 1 200 843	(oo)	Växelspak, undre del	Levad.camb.part.inf.	Palan.d. camb.part.in
23 41 1 200 842	(o)	Växelspak, undre del	Levad.camb. part.inf.	Palan.d.camb.part.in
23 41 1 200 936		Dämmplatta	Piastra ammortizzatr.	Placa amortiguadora

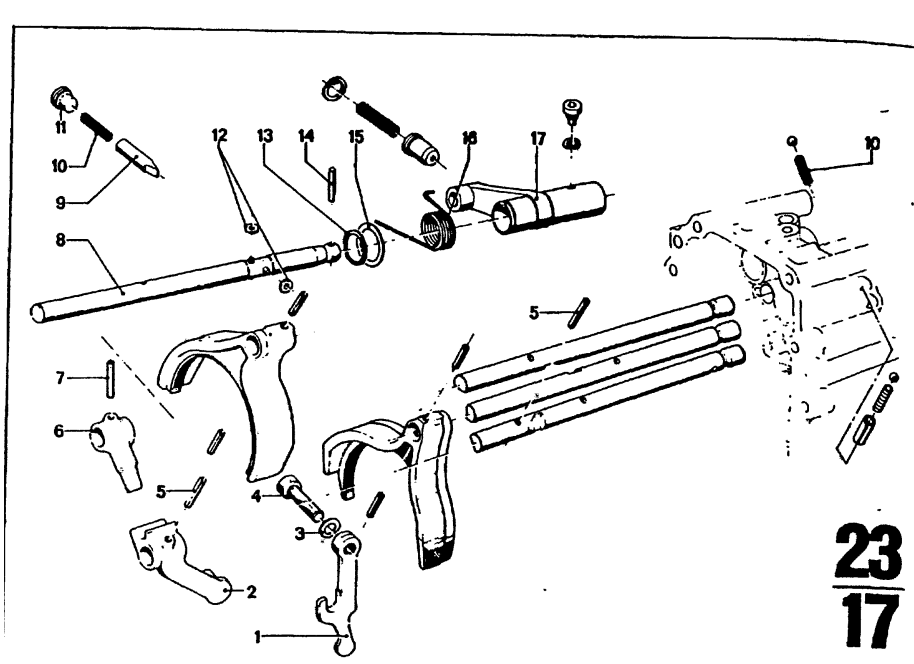

23
17

4/75

Bild-Nr.	Teil-Nr.	Symbol	Teil-Benennung	Stück/E 2.5 CS	2.5 CSA	2800 CS	2800 CSA	3.0 CS	3.0 CSA	3.0 CSi	3.0 CSi-L	3.0 CSi-L	USA 2800 CS	2800 CSA	3.0 CS	3.0 CSA
			4-Gg Getrag-Getriebe													
1	23 31 1 202 755		Schalthebel für Rw.-Gang	1				1		1	1	1			1	
2	23 31 1 202 754		Mitnehmer für Rw.-Gang	1				1		1	1	1			1	
3	07 11 9 932 114		Federscheibe B 10	1				1		1	1	1			1	
4	07 11 9 911 636		Schraube M 10 x 1 x 35	1				1		1	1	1			1	
5	07 11 9 941 138		Spiralspannstift 6 x 25 für Schaltstange und Mitnehmer für Rw.-Gang	2				2		2	2	2			2	
6	23 31 1 202 761		Schaltfinger	1				1		1	1	1			1	
7	07 11 9 941 270		Spiralspannstift 6 x 28 für Schaltfinger	1				1		1	1	1			1	
8	* ~~23 31 1 202 759~~		Schaltwelle kpl.	1				1		1	1	1			1	
	* 23 31 1 205 109		Schaltwelle kpl.	1				1		1	1	1			1	
9	* 23 31 1 202 763		Arretierbolzen kpl.	1				1		1	1	1			1	
	* 23 31 1 205 113		Arretierbolzen kpl.	1				1		1	1	1			1	
10	* 23 11 1 666 227		Druckfeder 1,3 Ø für Rw.-Gang und Arretierbolzen	2				2		2	2	2			2	
	* 23 31 1 205 112		Druckfeder 1,3 Ø	1				1		1	1	1			1	
11	23 31 1 202 762		Haltestopfen	1				1		1	1	1			1	
12	23 31 1 202 760		Rolle	4				4		4	4	4			4	
13	23 31 1 202 768		Sprengring	1				1		1	1	1			1	
14	23 41 1 466 134		Zylinderstift	1				1		1	1	1			1	
15	23 31 1 202 769		Paßscheibe 26 x 32 x 1,0	1				1		1	1	1			1	
16	23 31 1 202 767		Schenkelfeder	1				1		1	1	1			1	
17	23 31 1 202 766		Wählschwinge	1				1		1	1	1			1	

4/75 **23** **17**

Bemerkungen
Remarks
Observations
Opmerkingen
Anmärkningar
Osservazione
Observaciones

* 23 31 1 202 763 →Getr.-Nr.
* 23 11 1 666 227 →Getr.-Nr.
* 23 31 1 205 112 Getr.-Nr.→
* 23 31 1 205 113 Getr.-Nr.→

89 893

* ~~23 31 1 202 759~~ ⊃
* 23 31 1 205 109

H
23 31 1 205 113
23 31 1 205 112

Part No. No. de pièce Onderdeel-Nr.	Symbol	Denomination of parts	Dénomination de pièces	Benaming
		4-speed Getr. gear-box	4 Vitess. Getr.-boîte	4-Getr.-Versnellinge.
23 31 1 202 755		Shift lever for reverse gear	Levier de vitesse p. marche arrière	Versnellingshandel voor achteruit
23 31 1 202 754		Tappet for reverse gear	Taquet pour marche arrière	Meenemer voor achteruit
07 11 9 932 114		Spring washer B 10	Disque élastique B 10	Veerring B 10
07 11 9 911 636		Screw M 10 x 1 x 35	Vis M 10 x 1 x 35	Bout M 10 x 1 x 35
07 11 9 941 138		Spiral tension pin 6 x 26 for shift fork and tappet for reverse gear	Cheville ouverlère 6x26 pour fourch.de tir. et taquet pour marche arrière	Spanstift, spiraalvorm. 6x26 voor schakelvork en meenemer voor achteruit
23 31 1 202 761		Shift finger	Doigt de chang.de vit.	Schakelarm
07 11 9 941 270		Spiral tension pin 6 x 28 for shift finger	Cheville ouverière 6x28 pour doigt de vit.	Spansjift, spiraalvorm. 6x28 voor schakelarm
* ~~23 31 1 202 759~~		Shifting axle kpl.	Arbre d.lev.d.vit.kpl.	Schakelas kpl.
* 23 31 1 205 109		Shifting axle kpl.	Arbre d.lev.d.vit.kpl.	Schakelas kpl.
* 23 31 1 202 763		Locking bolt kpl.	Boulon d'arrêt kpl.	Grendelbout kpl.
* 23 31 1 205 113		Locking bolt kpl.	Boulon d'arrêt kpl.	Grendelbout kpl.
* 23 11 1 666 227		Thrust spring 1,3 Ø for reverse gear and locking bolt	Ressort 1,3 Ø pour marche arrière et boulon d'arrêt	Drukveer 1,3 Ø voor achteruit en grendelbout
* 23 31 1 205 112		Thrust spring 1,3 Ø	Ressort 1,3 Ø	Drukveer 1,3 Ø
23 31 1 202 762		Holding plug	Bouchon d'arrêt	Plug
23 31 1 202 760		Roll	Rouleau	Rol
23 31 1 202 768		Snap ring	Anneau de retenue	Verende sluitring
23 41 1 466 134		Cylindrical pin	Goupille cylindrique	Cilinderpen
23 31 1 202 769		Shim 26 x 32 x 1,0	Disque d'ajustement 26 x 32 x 1,0	Vulring 26 x 32 x 1,0
23 31 1 202 767		Kick-back spring	Ressort d'appui	Terugslagveer
23 31 1 202 766		Selector control arm	Oscillateur-sélecteur	Kiesscharnierhefboom

Reservdels-Nr. N° de pezzo N° pieza	Symbol	Reservdels-benämning	Denominazione pezzo	Designación pieza
		4 Getr.-Växellada	Cambio Getr.d.4 marc.	Camb.Getr.d.4 march.
23 31 1 202 755		Växelspak för backväxel	Leva del cambio marcia indietro	Palanca del mando marcha atrás
23 31 1 202 754		Medbringare för backväxel	Trascinatore per retromarcia	Arrastre para marcha atrás
07 11 9 932 114		Fjäderbricka B 10	Rondella elastica B 10	Arandela elástica B 10
07 11 9 911 636		Bult M 10 x 1 x 35	Vite M 10 x 1 x 35	Tornillo M 10 x 1 x 35
07 11 9 941 138		Stift 6 x 26 för växelförare och medbringare för backväxel	Spina elast. elicoidale 6 x 26 per barra d.camb. e trascinatore per retromarcia	Pasador elást.helic. 6 x 26 p.varil.d.camb. y arrastre para marcha atrás
23 31 1 202 761		Väljarfinger	Dito di comando	Dedo de mando
07 11 9 941 270		Stift 6x28 för väljarfinger	Spina elast.elicoidale 6x28 per dito d.coman.	Pasador elást.helic. 6x28 para dedo d.man.
* ~~23 31 1 202 759~~		Växelaxel kpl.	Alberod'innesto kpl.	Arbol d.embrague kpl.
* 23 31 1 205 109		Växelaxel kpl.	Alberod'innesto kpl.	Arbol d.embrague kpl.
* 23 31 1 202 763		Låsbult kpl.	Perno d'arresto kpl.	Perno fijador kpl.
* 23 31 1 205 113		Låsbult kpl.	Perno d'arresto kpl.	Perno fijador kpl.
* 23 11 1 666 227		Tryckfjäder 1,3 Ø för backväxel ocn låsbult	Mollad.compress.Ø 13 per retromarcia e perno d'arresto	Muelle d.presión Ø 13 para marcha atrás y perno fijador
* 23 31 1 205 112		Tryckfjäder 1,3 Ø	Mollad.compress.Ø13	Muelle d.presión Ø13
23 31 1 202 762		Plugg	Tappo di ritenzione	Tapón de retención
23 31 1 202 760		Rulle	Rullo	Rodillo
23 31 1 202 768		Låsring	Anello elastico	Anillo de muelle
23 41 1 466 134		Cylinderstift	Spina cilindrica	Pasador cilíndrico
23 31 1 202 769		Mellanlägg 26 x 32 x 1,0	Spessore di rasamento 26 x 32 x 1,0	Arandela de ajuste 26 x 32 x 1,0
23 31 1 202 767		Bygelfjäder	Molla a gomito	Muelle con patas
23 31 1 202 766		Väljarvinge	Brac.selett.oscill.	Palan.selec.oscil.

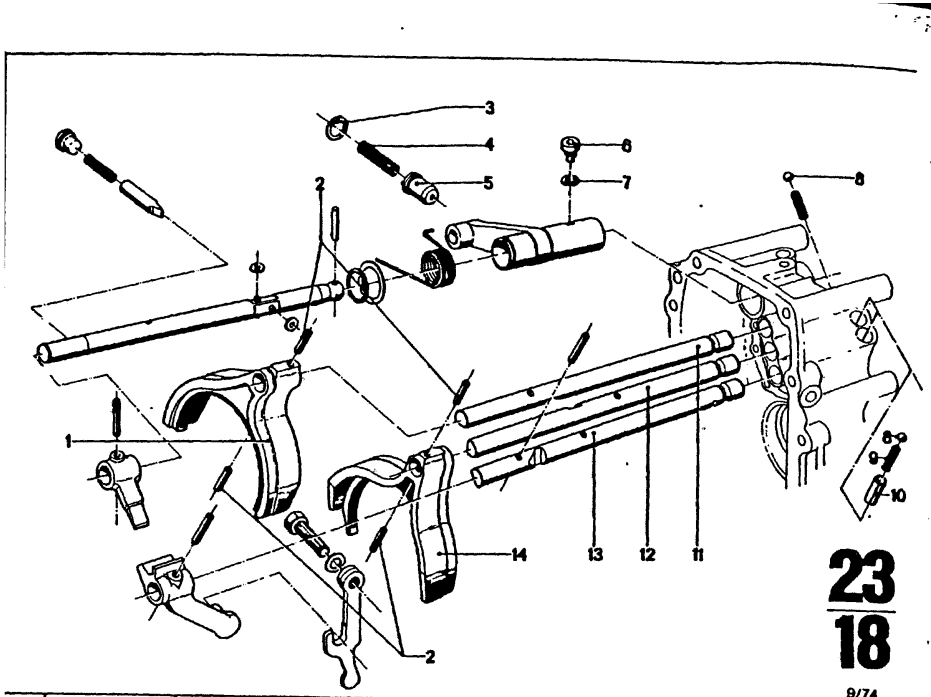

23
18

9/74

Bild-Nr.	Teil-Nr.	Symbol	Teil-Benennung	Stück/E 2.5 CS	2.5 CSA	2800 CS	2800 CSA	3.0 CS	3.0 CSA	3.0 CSI	3.0 CS-L	3.0 CSI-L	USA 2800 CS	2800 CSA	3.0 CS	3.0 CSA
			4-Gg Getrag-Getriebe													
1	23 31 1 202 674	(ww)	Schaltgabel für 3. und 4. Gang	1				1		1	1	1			1	
	23 31 1 205 076	(ww)	Schaltgabel	1				1		1	1	1			1	
2	07 11 9 941 130		Spiralspannstift 6 x 14 für Schaltgabel 1., 2., 3. und 4. Gang	4				4		4	4	4			4	
3	07 11 9 934 624		Sicherungsring 20 x 1	1				1		1	1	1			1	
4	23 31 1 202 765	U	Druckfeder 1,6 Ø					1		1	1	1			1	
	23 31 1 204 513		Druckfeder 1,7 Ø	1				1		1	1	1			1	
5	23 31 1 202 764		Sperrbolzen	1				1		1	1	1			1	
6	23 31 1 202 770		Zapfenschraube M 8 x 12	1				1		1	1	1			1	
7	07 11 9 932 081		Federscheibe A 8	1				1		1	1	1			1	
8	07 11 9 986 280		Kugel 8 Ø	5				5		5	5	5			5	
9	23 31 1 205 046		Druckfeder 0, 9 Ø für 1., 2., 3. u. 4. Gang	2				2		2	2	2			2	
10	23 31 1 490 180		Büchse	2				2		2	2	2			2	
			Schaltstange für:													
11	23 31 1 202 756		3. und 4. Gang	1				1		1	1	1			1	
12	23 31 1 202 757		1. und 2. Gang	1				1		1	1	1			1	
13	23 31 1 202 758		Rw.-Gang	1				1		1	1	1			1	
14	23 31 1 202 672	(ww)	Schaltgabel für 1. und 2. Gang	1				1		1	1	1			1	
	23 31 1 205 075	(ww)	Schaltgabel	1				1		1	1	1			1	

9/74 **23** **18**

Bemerkungen
Remarks
Observations
Opmerkingen
Anmärkningar
Osservazione
Observaciones

Part No. No. de pièce Onderdeel-Nr.	Symbol	Denomination of parts	Dénomination de pièces	Benaming
		4-speed Getr.gear-box	4 Vitess.Getr.-boîte	4-Getr.-Versnellings
23 31 1 202 674	(ww)	Shift fork for 3rd and 4th gear	Fourchette de tir.p. 3 et 4 vitesses	Schakelvork voor 3e en 4e versnellin
23 31 1 205 076	(ww)	Shift fork	Fourchette de tir.	Schakelvork
07 11 9 941 130		Spiral tension pin 6 x 14 for shift fork 1st2nd3rd and 4th gear	Cheville ouvrière 6x14 pour fourch.de tir. 1,2,3 et 4 vitesses	Spanstift spiraalvor 6x14 voor schakelvo 1e.2e.3e en 4e versn.
07 11 9 934 624		Lock ring 20 x 1	Anneau d.sec.20 x 1	Borgring 20 x 1
23 31 1 202 765	U	Thrust spring 1,6 Ø	Ressort 1,6 Ø	Drukveer 1,6 Ø
23 31 1 204 513		Thrust spring 1,7 Ø	Ressort 1,7 Ø	Drukveer 1,7 Ø
23 31 1 202 764		Locking pin	Boulon d'arrêt	Borgpen
23 31 1 202 770		Pivot screw M 8 x 12	Boulon-tampon M 8 x 12	Aftakschroef M 8 x 12
07 11 9 932 081		Spring washer A 8	Disque élastique A 8	Veerring A 8
07 11 9 986 280		Ball 8 Ø	Bille 8 Ø	Kogel 8 Ø
23 31 1 205 046		Thrust spring 0,9 Ø f. 1st2nd3rd and 4th gear	Ressort 0,9 Ø pour 1,2,3 et 4 vitesses	Drukveer 0,9 Ø voor 1e.2e.3e en 4e versn
23 31 1 490 180		Bush	Douille	Bus
		Shift rod for:	Tirette pour:	Schakelstang voor:
23 31 1 202 756		3rd and 4th gear	3 et 4 vitesses	3e en 4e versnellin
23 31 1 202 757		1 st and 2 nd gear	1 et 2 vitesses	1e en 2e versnellin
23 31 1 202 758		reverse gear	marche arrière	achteruit
23 31 1 202 672	(ww)	Shift fork for 1st and 2nd gear	Fourchtte de tir. p. 1 et 2 vitesses	Schakelvork voor 1e en 2e versnellin
23 31 1 205 075	(ww)	Shift fork	Fourchette de tir.	Schakelvork

Reservdels-Nr N° de pezzo N° pieza	Symbol	Reservdels-benämning	Denominazione pezzo	Designación pieza
		4 Getr.-Växellada	Cambio Getr.d.4 marc.	Camb.Getr.d.4 marc
23 31 1 202 674	(ww)	Växelförare för 3 och 4 växel	Forcella d'innesto 3 e 4 marcia	Horquilla de cambi 3ra y 4a marcha
23 31 1 205 076	(ww)	Växelförare	Forcella d'innesto	Horquilla d.embrag
07 11 9 941 130		Stift 6 x 14 för växelförare 1.,2.,3. och 4. växel	Spina elast.elicoidale 6 x 14 p.forc.d'innesto 1.2.3 e 4 marcia	Pasador elást.helic 6 x 14 p.horquil.d.c 1ra.2a.3ra y 4a marc
07 11 9 934 624		Låsring 20 x 1	Anello d.sicurez.20 x 1	Anillo d.segurid.20
23 31 1 202 765	U	Tryckfjäder 1,6 Ø	Molla d.compres.Ø 1,6	Muelle d.presión Ø 1
23 31 1 204 513		Tryckfjäder 1,7 Ø	Molla d.compr.Ø 1,7	Muelle d.pres.Ø 1,7
23 31 1 202 764		Spärrbult	Perno di bloccaggio	Perno de bloqueo
23 31 1 202 770		Skruv med tapp M 8 x 12	Vite senza testa a dop. diametro M 8 x 12	Tornillo con pivote M 8 x 12
07 11 9 932 081		Fjäderbricka A 8	Rondella elastica A 8	Arandela elástica A
07 11 9 986 280		Kula 8 Ø	Sfera Ø 8	Bola Ø 8
23 31 1 205 046		Tryckfjäder 0, 9 Ø för 1, 2, 3, och 4. växel	Molla d.compr.Ø 0, 9 p. 1, 2, 3 e 4 marcia	Muelle d.pres.Ø 0, 9 1ra, 2a, 3ra y 4a ma
23 31 1 490 180		Bussning	Boccola	Casquillo
		Växelföraraxel för:	Barra d'innesto per:	Varilla de ambragu
23 31 1 202 756		3.och 4.växel	3 e 4 marcia	3ra y 4a marvha
23 31 1 202 757		1. och 2. växel	1 e 2 marcia	1ra y 2a marcha
23 31 1 202 758		backväxel	retromarcia	para marcha atrás
23 31 1 202 672	(ww)	Växelförare för 1. och 2. växel	Forcella d'innesto per 1 e 2 marcia	Horquilla de embra para 1ra y 2a marci
23 31 1 205 075	(ww)	Växelförare	Forcella d'innesto	Horquilla d.embrag

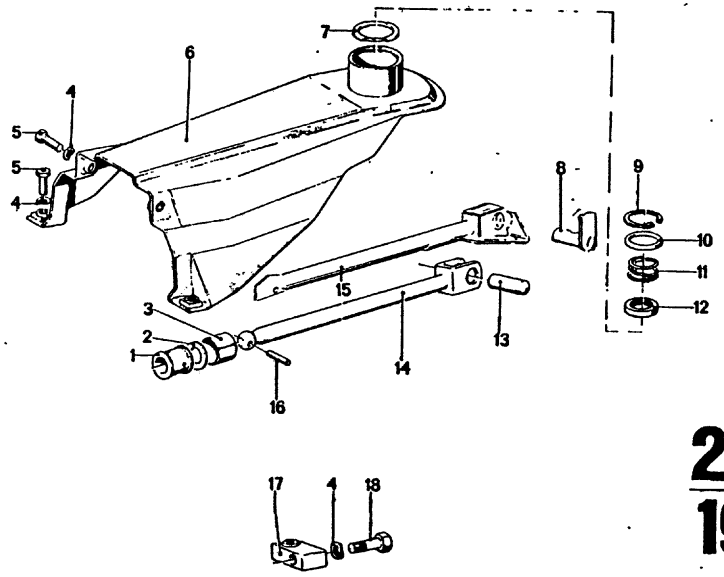

23
19

4/75

Bild-Nr.	Teil-Nr.	Symbol	Teil-Benennung	Stück/E 2.5 CS	2.5 CSA	2800 CS	2800 CSA	3.0 CS	3.0 CSA	3.0 CSI	3.0 CS-L	3.0 CSI-L	USA 2800 CS	2800 CSA	3.0 CS	3.0 CSA
1	* 23 41 1 466 130		4-Gg Getrag-Getriebe													
	* 25 11 1 205 070		Schaltstangengelenk	1				1		1	1	1			1	
	23 41 1 466 118		Schaltstangengelenk	1				1		1						
2	23 41 1 466 132		Scheibe	1				1		1	1	1			1	
3	07 11 9 932 095		Federhülse	1				1		1	1	1			1	
4	07 11 9 913 662		Federscheibe B 8	6				6		6	6	6			6	
5	* ~~25 11 1 202 266~~		Schraube M 8 x 30	4				4		4	4	4			4	
6	* 25 11 1 205 384		Schaltarm	1				1		1	1	1			1	
	23 41 1 466 119		Schaltarm	1				1		1	1	1			1	
7	25 11 1 203 139		Scheibe	1				1		1	1	1			1	
8	07 11 9 934 671	U	Zylinderstift													
9	23 41 1 466 112		Sicherungsring	1				1		1						
	23 41 1 200 844		Seegerring 35 x 1,5	1				1		1						
10	23 41 1 200 845		Distanzhülse	1				1		1	1	1			1	
11	23 41 1 466 110		Druckfeder	1				1		1	1	1			1	
12	* 23 41 1 466 122		Kugelschale	2				2		2	2	2			2	
13	* 25 11 1 202 277		Zylinderstift	1				1		1	1	1			1	
14	* 25 11 1 204 364		Schaltstange	1				1		1	1	1			1	
15	* 25 11 1 203 569		Schaltstange	1				1		1						
16	23 41 1 466 134		Zylinderstift												1	
17	25 11 1 202 842		Lagerbock	1				1		1	1	1			1	
18	07 11 9 913 679		Schraube M 8 x 40	4				4		4	4	4			4	

4/75 **23 19**

Bemerkungen
Remarks
Observations
Opmerkingen
Anmärkningar
Osservazione
Observaciones

* 23 41 1 466 122 → Fg
* 25 11 1 202 277 → Fg
* 25 11 1 203 139 Fg→
* 25 11 1 203 569 Fg→

3.0 CS/USA 2 240 143

* 23 41 1 466 130 →Fg
* 25 11 1 202 277 →Fg
* 25 11 1 205 070 Fg→
* 25 11 1 204 384 Fg→

2.5 CS .....
3.0 CS .....
3.0 CSI .....

* ~~25 11 1 202 266~~ ⊃
* 25 11 1 205 384

25 11 1 204 559
25 11 1 205 441
25 11 1 203 681
25 11 1 204 364
25 11 1 205 070

Part No. No. de pièce Onderdeel-Nr.	Symbol	Denomination of parts	Dénomination de pièces	Benaming
		4-speed Getr.,gear-box	4 Vitess.Getr.,-boîte	4-Getr.,-Versnellin
* 23 41 1 466 130		Shift rod joint	Joint de tirette	Schakelstang
* 25 11 1 205 070		Shift rod joint	Joint de tirette	Schakelstang
23 41 1 466 118		Washer	Disque	Ring
23 41 1 466 132		Rubber ring, upper	Anneau de caout., sup.	Rubber ring, boven
07 11 9 932 095		Spring washer B 8	Disque élastique B 8	Veerring B 8
07 11 9 913 662		Screw M 8 x 30	Vis M 8 x 30	Bout M 8 x 30
* ~~25 11 1 202 266~~		Shift rod	Tirette de vit.	Schakelstang
* 25 11 1 205 384		Shift rod	Tirette de vit.	Schakelstang
23 41 1 466 119		Washer	Disque	Ring
* 25 11 1 203 139		Cylindrical pin	Goupille cylindrique	Cilinderpen
07 11 9 934 671	U	Lock ring	Anneau de sécurité	Borgring
23 41 1 466 112		Seegerring 35 x 1,5	Anneau Seeger 35 x 1,5	Seegerring 35 x 1,5
23 41 1 200 844		Spacer sleeve	Douille d'écartement	Afstandshuls
23 41 1 200 845		Thrust spring	Ressort de pression	Drukveer
23 41 1 466 110		Ball bowl	Bol à bille	Kogelschotel
* 23 41 1 466 122		Cylindrical pin	Goupille cylindrique	Cilinderpen
* 25 11 1 202 277		Shift rod	Tirette de vit.	Schakelstang
* 25 11 1 204 364		Shift rod	Tirette de vit.	Schakelstang
* 25 11 1 203 569		Shift rod	Tirette de vit.	Schakelstang
23 41 1 466 134		Cylindrical pin	Coupille cylindrique	Cilinderpen
25 11 1 202 842		Support	Support	Lagerbok
07 11 9 913 679		Screw M 8 x 40	Vis M 8 x 40	Bout M 8 x 40

Reservdels-Nr N° de pezzo N° pieza	Symbol	Reservdels-benämning	Denominazione pezzo	Designación pieza
		4 Getr.-Växellada	Cambio Getr.d.4 marc.	Camb.Getr.d.4 marc
* 23 41 1 466 130		Växelförareled	Articol.bar.d'innesto	Articul.varil.d.emb
* 25 11 1 205 070		Växelförareled	Articol.bar.d'innesto	Articul.varil.d.emb
23 41 1 466 118		Bricka	Rondella	Arandela
23 41 1 466 132		Fjäderhylsa	Boccola elastica	Casquillo elástico
07 11 9 932 095		Fjäderbricka B 8	Rondella elastica B 8	Arandela elástica
07 11 9 913 662		Bult M 8 x 30	Vite M 8 x 30	Tornillo M 8 x 30
* ~~25 11 1 202 266~~		Växelföraraxel	Braccio d'innesto	Brazo de embrague
* 25 11 1 205 384		Växelföraraxel	Braccio d'innesto	Brazo de embrague
23 41 1 466 119		Bricka	Rondella	Arandela
* 25 11 1 203 139		Cylinderstift	Spina cilindrica	Pasador cilíndrico
07 11 9 934 671	U	Låsring	Anello di sicurezza	Anillo de seguridad
23 41 1 466 112		Seegerbricka 35 x 1,5	Anello Seeger 35 x 1,5	Anillo Seeger 35 x 1
23 41 1 200 844		Distanshzlsa	Boccola distanziat.	Casquillo distanci
23 41 1 200 845		Tryckfjäder	Molla di compressione	Muelle de presión
23 41 1 466 110		Kulskål	Guscio sferico	Casquete esférico
* 23 41 1 466 122		Cylinderstift	Spina cilindrica	Pasador cilíndrico
* 25 11 1 202 277		Växelföraraxel	Barra d'innesto	Varilla de embrag
* 25 11 1 204 364		Växelföraraxel	Barra d'innesto	Varilla de embrag
* 25 11 1 203 569		Växelföraraxel	Barra d'innesto	Varilla de embrag
23 41 1 466 134		Cylinderstift	Spina cilindrica	Pasador cilíndrico
25 11 1 202 842		Lagerbock	Cavalletto di sostegno	Soporte
07 11 9 913 679		Bult M 8 x 40	Vite M 8 x 40	Tornillo M 8 x 40

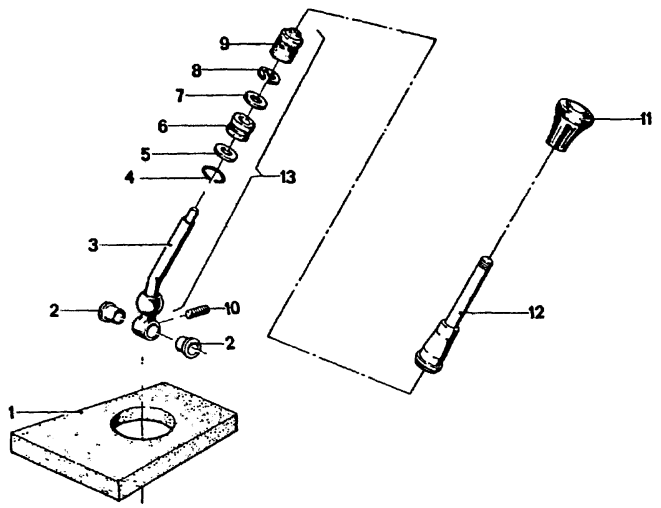

23
20

4/75

Bild-Nr.	Teil-Nr.	Symbol	Teil-Benennung	Stück/E 2.5 CS	2.5 CSA	2800 CS	2800 CSA	3.0 CS	3.0 CSA	3.0 CSi		3.0 CS-L	3.0 CSi-L			USA 2800 CS	2800 CSA	3.0 CS	3.0 CSA						
			4-Gg Getrag-Getriebe																					
1	23 41 1 200 936		Dämpfungsplatte	1				1		1		1	1					1							
2	23 41 1 466 120		Gleitbüchse	2				2		2		2	2					2							
3	* 25 11 1 202 283		Schalthebel-Unterteil	1				1		1		1	1					1							
	* 25 11 1 204 559		Schalthebel-Unterteil	1				1		1			1					1							
4	23 41 1 666 122		Drahtsprengring	1				1		1		1	1					1							
5	23 41 1 666 124		Scheibe	1				1		1		1	1					1							
6	23 41 1 666 133		Gummiring, unten	1				1		1		1	1					1							
7	23 41 1 666 166		Scheibe	1				1		1		1	1					1							
8	* 07 11 9 932 892		Sicherungsscheibe 12	1				1		1		1	1					1							
	* 07 11 9 932 881		Sicherungsring 10	1				1		1			1					1							
9	* 23 41 1 666 132		Gummiring, oben	1				1		1		1	1					1							
	* 25 11 1 205 441		Kappe, oben	1				1		1			1												
10	23 41 1 201 536		Gewindestift	1				1		1		1	1					1							
11	23 41 1 766 104		Schaltknopf	1				1		1		1	1					1							
12	* 25 11 1 202 285		Schalthebel kpl.	1				1		1		1	1					1							
	* 25 11 1 204 560		Schalthebel kpl.	1				1		1			1												

4/75 **23** / **20**

Bemerkungen
Remarks
Observations
Opmerkingen
Anmärkningar
Osservazione
Observaciones

* 25 11 1 202 283 →Fg
* 07 11 9 932 892 →Fg
* 23 41 1 666 132 →Fg
* 25 11 1 202 285 →Fg
* 25 11 1 204 559 Fg→
* 07 11 9 932 881 Fg→
* 25 11 1 205 441 Fg→
* 25 11 1 204 560 Fg→

2,5 CS	4 305 448
3.0 CSi(o)	4 341 122
3.0 CSi(oo)	4 350 200
3.0 CSi-L	4 353 048

* 25 11 1 204 559
* 07 11 9 932 881
* 25 11 1 205 441
* 25 11 1 204 560

H
25 11 1 205 384

Part No. No. de pièce Onderdeel-Nr.	Symbol	Denomination of parts	Dénomination de pièces	Benaming
		4-speed Getr.gear-box	4 Vitess.Getr.-boîte	4-Getr.-Versnellings
23 41 1 200 936		Damping plate	Plaque de amortisseur	Demperplaat
23 41 1 466 120		Sliding bushing	Douille coulissant	Schuifbus
* 25 11 1 202 283		Shift lever-lower part	Lev. de vit.-pièces int.	Versn.-handel-onder
* 25 11 1 204 559		Shift lever-lower part	Lev.de vit.-pièces int.	Versn.-handel-onderd
23 41 1 666 122		Circlip	Anneau d'expansion	Borgring
23 41 1 666 124		Washer	Disque	Ring
23 41 1 666 133		Rubber ring, lower	Anneau de caout., inf.	Rubber ring, onder
23 41 1 666 166		Washer	Disque	Ring
* 07 11 9 932 892		Lock washer 12	Disque de sécurité 12	Borgring 12
* 07 11 9 932 881		Lock ring 10	Anneau d.sécurité 10	Borgring 10
* 23 41 1 666 132		Tension bush	Manchon élastique	Veerhuis
* 25 11 1 205 441		Kap, upper	Chape, sup.	Kap, boven
23 41 1 201 536		Grub screw	Cheville taraudée	Tapeind
23 41 1 766 104		Shifting head	Poignée de lev.de vit.	Schakelknop
* 25 11 1 202 285		Shift lever kpl.	Levier de vitesse kpl.	Versnellingshandl kp
* 25 11 1 204 560		Shift lever kpl.	Levier de vitesse kpl.	Versnellingshandl kp

Reservdels-Nr N° de pezzo N° pieza	Symbol	Reservdels-benämning	Denominazione pezzo	Designación pieza
		4-Getr.-Växellada	Cambio Getr.d.4 marc.	Camb.Getr.d.4 march
23 41 1 200 936		Dämmplatta	Piastra ammortizzatr.	Placa amortiguadora
23 41 1 466 120		Glidbussning	Boccola scorrevole	Casquillo deslizante
* 25 11 1 202 283		Växelspak,undre del	Leva d.camb., part.int.	Palan.d.camb.part.in
* 25 11 1 204 559		Växelspak, undre del	Leva d.camb., part.inf.	Palan.d.camb.part.in
23 41 1 666 122		Låsring	Anello d'arresto	Anillo de seguridad
23 41 1 666 124		Bricka	Rondella	Arandela
23 41 1 666 133		Gummiring, undre	Anello di gomma inf.	Anillo de goma inf.
23 41 1 666 166		Bricka	Rondella	Arandela
* 07 11 9 932 892		Låsbricka 12	Rondella d.sicurez.12	Arandela d.segurid.1
* 07 11 9 932 881		Lasring 10	Anello di sicurezza 10	Anillo d.seguridad 1
* 23 41 1 666 132		Gummiring, övre	Anello di gomma sup.	Anillo de goma sup.
* 25 11 1 205 441		Kapa, övre	Capuccio sup.	Caperuza sup.
23 41 1 201 536		Stoppskruv	Caviglia filettata	Prisionero
23 41 1 766 104		Växelhuvud	Manopola del cambio	Botón del cambio
* 25 11 1 202 285		Växelspak kpl.	Leva del cambio kpl.	Palanca del camb.kpl
* 25 11 1 204 560		Växelspak kpl.	Leva del cambio kpl.	Palanca del camb.kpl

24

24	AUTOMATIK-GETRIEBE	AUTOMATIC TRANSMISSION	BOITE DE VITESSES AUTOMATIQUE
1 + 2	Automatik-Getriebe kpl.	Automatic transmission cpl.	Boîte de vitesses automatique cpl.
3 — 10	Gehäuse- und Aufhängungsteile	Housing and suspension parts	Carter et pièces de suspension
11 + 12	Antriebsteile	Drive parts	Pièces de traction
13 + 14	Planetengetriebe, Fliehkraftregler, Tacho-Antrieb	Panetary gear, centrifugal governor, speedometer drive	Train planetaire, reg. centrifuge, transm' de tachymètre

24	AUTOMATIC-VERSNELLINGSBAK	AUTOMAT-VÄXELLADA
1 + 2	Automatic-versnellingsbak	Automat-växellada kpl.
3 — 10	Huis en ophangingsdelen	Hus och upphängningsdelar
11 + 12	Aandrijf onderdelen	Reservdelar drivning
13 + 14	Planetair stelsel, centrifug. reg., snelheidsmeter-aandrijf	Planetväxel, centrifugal reg. hastighetmätare-drivning
	CAMBIO AUTOM.	**CAMBIO AUTOM.**
1 + 2	Cambio autom. cpl.	Cambio autom. cpl.
3 — 10	Parti della scatola e della sospensione	Piezas del carter y de la suspension
11 + 12	Parti di comando	Piezas de accionamiento
13 + 14	Cambio ad ingranaggi epicidoidali, regolat. forza centrif., com. tachimetro	Cambio planet., regulad. centrif., accionamento del tacometro

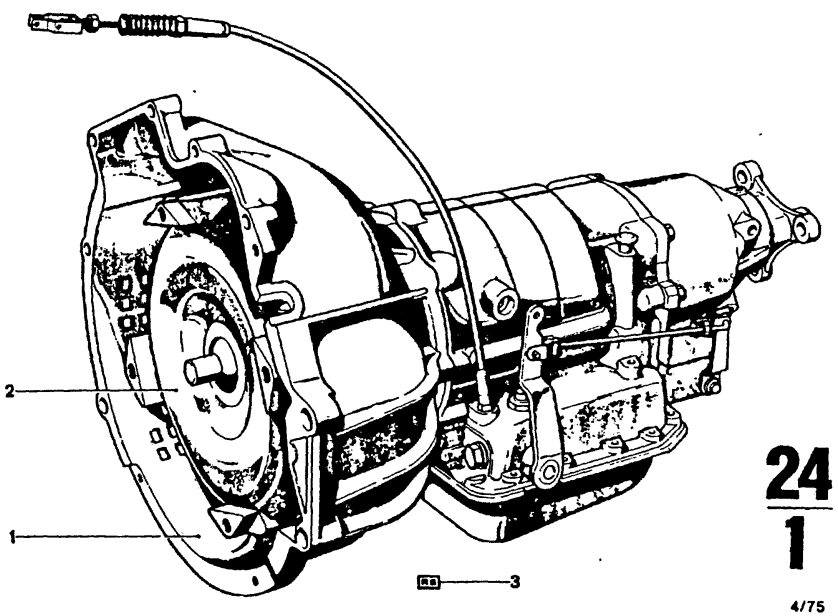

24
1

4/75

Teil-Nr.	Symbol	Teil-Benennung	Stück/E										USA			
			2.5 CS	2.5 CSA	2800 CS	2800 CSA	3.0 CS	3.0 CSA	3.0 CSi		3.0 CSi-L	3.0 CSi-L	2800 CS	2800 CSA	3.0 CS	3.0 CSA
24 00 1 204 610		Autom. Getriebe	1													
24 00 1 700 809	VL	Autom. Getriebe	1													
24 00 1 204 611	AT	Autom. Getriebe	1													
24 00 1 200 617		Autom. Getriebe			1								1			
24 00 1 700 830	VL	Autom. Getriebe			1								1			
24 00 1 201 051	AT	Autom. Getriebe			1								1			
24 40 1 200 625		Drehmomentwandler 260 Ø	1													
24 40 0 770 812	VL	Drehmomentwandler 260 Ø	1													
24 40 1 202 073	AT	Drehmomentwandler 260 Ø	1													
24 40 1 200 626		Drehmomentwandler 280 Ø			1								1			
24 40 0 770 862	VL	Drehmomentwandler 280 Ø			1								1			
24 40 1 202 074	AT	Drehmomentwandler 280 Ø			1								1			
24 00 1 201 751	■	Dichtungssatz für Getriebe	1		1								1			

4/75 **24** / **1**

Bemerkungen
Remarks
Observations
Opmerkingen
Anmärkningar
Osservazione
Observaciones

Part No. No. de pièce Onderdeel-Nr	Symbol	Denomination of parts	Dénomination de pièces	Benaming
24 00 1 204 610		Autom. gear box	Autom. boîte de vit.	Autom. versnelling
24 00 1 700 809	VL	Autom. gear box	Autom. boîte de vit.	Autom. versnelling
24 00 1 204 611	AT	Autom. gear box	Autom. boîte de vit.	Autom. versnelling
24 00 1 200 617		Autom. gear box	Autom. boîte de vit.	Autom. versnelling
24 00 1 700 830	VL	Autom. gear box	Autom. boîte de vit.	Autom. versnelling
24 00 1 201 051	AT	Autom. gear box	Autom. boîte de vit.	Autom. versnelling
24 40 1 200 625		Torque converter 260 Ø	Convertisseur de 260 Ø	Koppelomvormer 260 Ø
24 40 0 770 812	VL	Torque converter 260 Ø	Convertisseur de 260 Ø	Koppelomvormer 260 Ø
24 40 1 202 073	AT	Torque converter 260 Ø	Convertisseur de 260 Ø	Koppelomvormer 260 Ø
24 40 1 200 626		Torque converter 280 Ø	Convertisseur de couple 280 Ø	Koppelomvormer 280 Ø
24 40 0 770 862	VL	Torque converter 280 Ø	Convertisseur de couple 280 Ø	Koppelomvormer 280 Ø
24 40 1 202 074	AT	Torque converter 280 Ø	Convertisseur de couple 280 Ø	Koppelomvormer 280 Ø
24 00 1 201 751	■	Gasket set for gear box	Jeu de garniture pour boîte de vitesses	Pakkingset voor versnellingsbak

Reservdels-Nr N° de pezzo N° pieza	Symbol	Reservdels-benämning	Denominazione pezzo	Designación pieza
24 00 1 204 610		Autom. växellåda	Cambio autom.	Cambio autom.
24 00 1 700 809	VL	Autom. växellåda	Cambio autom.	Cambio autom.
24 00 1 204 611	AT	Autom. växellåda	Cambio autom.	Cambio autom.
24 00 1 200 617		Autom. växellåda	Cambio autom.	Cambio autom.
24 00 1 700 830	VL	Autom. växellåda	Cambio autom.	Cambio autom.
24 00 1 201 051	AT	Autom. växellåda	Cambio autom.	Cambio autom.
24 40 1 200 625		Momentomvandlare 260 Ø	Convertitore di coppia 260 Ø	Convertidor de par 260 Ø
24 40 0 770 812	VL	Momentomvandlare 260 Ø	Convertitore di coppia 260 Ø	Convertidor de par 260 Ø
24 40 1 202 073	AT	Momentomvandlare 260 Ø	Convertitore di coppia 260 Ø	Convertidor de par 260 Ø
24 40 1 200 626		Momentomvandlare 280 Ø	Convertitore di coppia Ø 280	Convertidor de par Ø 280
24 40 0 770 862	VL	Momentomvandlare 280 Ø	Convertitore di coppia Ø 280	Convertidor de par Ø 280
24 40 1 202 074	AT	Momentomvandlare 280 Ø	Convertitore di coppia Ø 280	Convertidor de par Ø 280
24 00 1 201 751	■	Packningssats för växellåda	Corredo guarnizione per cambio	Juego de juntas para cambio

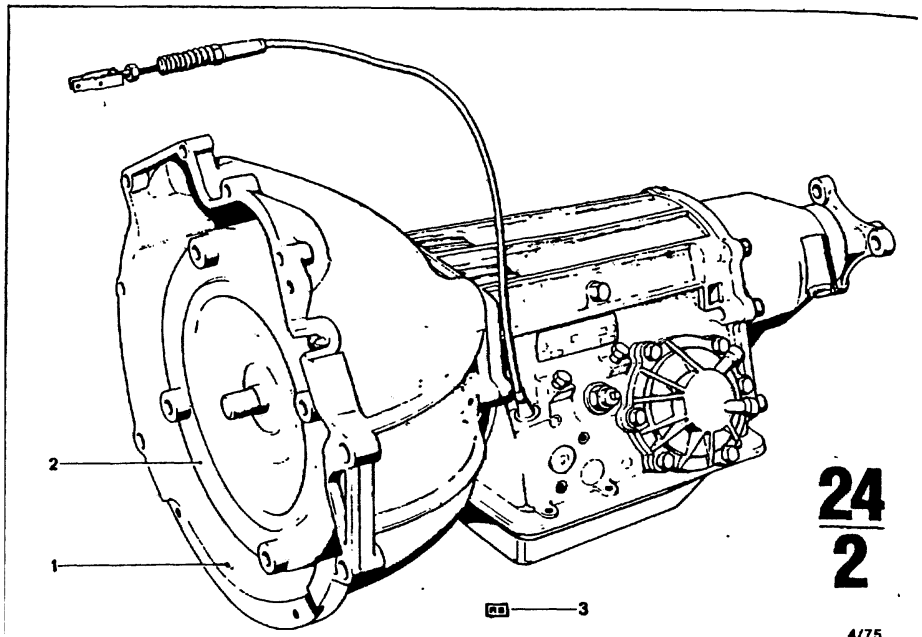

24
2

4/75

Bild-Nr.	Teil-Nr.	Symbol	Teil-Benennung	Stück/E 2.5 CS	2.5 CSA	2800 CS	2800 CSA	3.0 CS	3.0 CSA	3.0 CSi	3.0 CS-L	3.0 CSi-L	USA 2800 CS	2800 CSA	3.0 CS	3.0 CSA
1	~~24 00 1 202 805~~		Autom. Getriebe					1							1	
	~~24 00 1 700 807~~	VL	Autom. Getriebe					1							1	
	24 00 1 202 998	AT	Autom. Getriebe					1							1	
*	24 00 1 205 080		Autom. Getriebe					1							1	
*	24 00 1 700 811	VL	Autom. Getriebe					1							1	
*	24 00 1 205 097	AT	Autom. Getriebe					1							1	
2	24 40 1 204 035		Drehmomentwandler					1							1	
	24 40 0 770 820	VL	Drehmomentwandler					1							1	
	24 40 1 202 999	AT	Drehmomentwandler					1							1	
3	24 10 1 203 715	■	Dichtungssatz					1							1	
	24 11 1 203 714	■	Dichtringsatz					1							1	
	24 22 1 203 717	■	Anlaufscheiben					1							1	

4/75 **24** / **2**

Bemerkungen
Remarks
Observations
Opmerkingen
Anmärkningar
Osservazione
Observaciones

* 24 00 1 205 080
* 24 00 1 700 811
* 24 00 1 205 097
H
24 11 1 205 103
24 11 1 205 301

Part No. No. de pièce Onderdeel-Nr	Symbol	Denomination of parts	Dénomination de pièces	Benaming
~~24 00 1 202 805~~		Autom. gear box	Autom. boîte de vit.	autom.versnellings
~~24 00 1 700 807~~	VL	Autom. gear box	Autom. boîte de vit.	Autom. versnelling
24 00 1 202 998	AT	Autom. gear box	Autom. boîte de vit.	Autom. versnelling
* 24 00 1 205 080		Autom. gear box	Autom. boîte de vit.	autom. versnellings
* 24 00 1 700 811	VL	Autom. gear box	Autom. boîte de vit.	Autom. versnelling
* 24 00 1 205 097	AT	Autom. gear box	Autom. boîte de vit.	Autom. versnelling
24 40 1 204 035		Torque converter	Convertiss.d.couple	Koppelomvormer
24 40 0 770 820	VL	Torque converter	Convertiss.d.couple	Koppelomvormer
24 40 1 202 999	AT	Torque converter	Convertiss.d.couple	Koppelomvormer
24 10 1 203 715	■	Gasket set	Jeu de garniture	Pakkingset
24 11 1 203 714	■	Seal ring set	Jeu de anneau de garn.	Keerringset
24 22 1 203 717	■	Thrust washer	Rondelle d'appui	Aanloopring

Reservdels-Nr. N° de pezzo N° pieza	Symbol	Reservdels-benämning	Denominazione pezzo	Designación pieza
~~24 00 1 202 805~~		Autom. växellåda	Cambio autom.	Cambio autom.
~~24 00 1 700 807~~	VL	Autom. växellåda	Cambio autom.	Cambio autom.
24 00 1 202 998	AT	Autom. växellåda	Cambio autom.	Cambio autom.
* 24 00 1 205 080		Autom. växellada	Cambio autom.	Cambio autom.
* 24 00 1 700 811	VL	Autom. växellada	Cambio autom.	Cambio autom.
* 24 00 1 205 097	AT	Autom. växellada	Cambio autom.	Cambio autom.
24 40 1 204 035		Momentomvandlare	Convertitore d.coppia	Convertidor de par
24 40 0 770 820	VL	Momentomvandlare	Convertitore d.coppia	Convertidor de par
24 40 1 202 999	AT	Momentomvandlare	Convertitore d.coppia	Convertidor de par
24 10 1 203 715	■	Packningssats	Corredo guarnizione	Juego de juntas
24 11 1 203 714	■	Packningssats	Corredo anell.d.tenuta	Juego anillo obtura
24 22 1 203 717	■	Tryckbricka	Spallamento	Arandela de tope

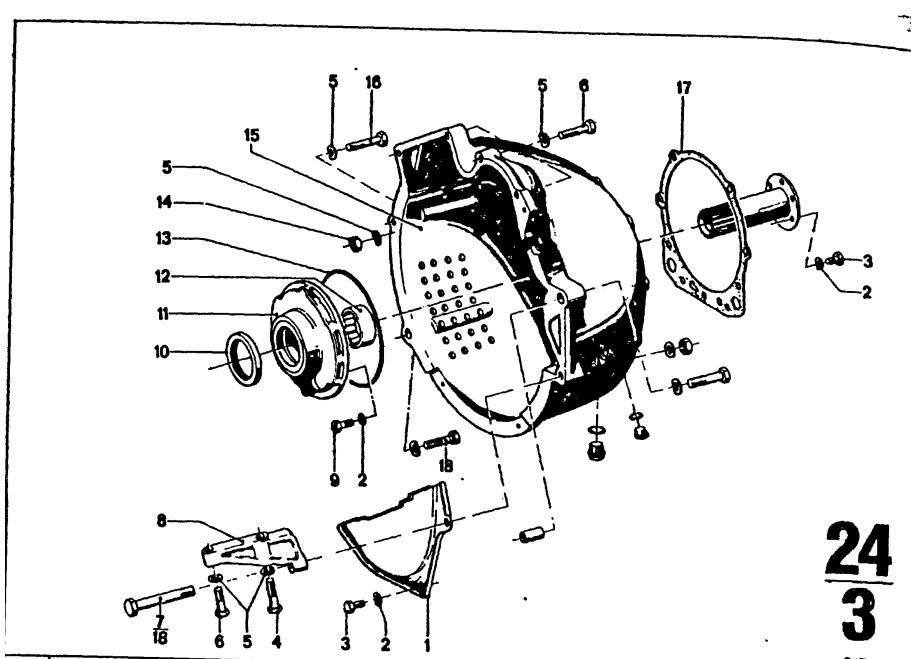

24
3

9/74

Bild-Nr.	Teil-Nr.	Symbol	Teil-Benennung	Stück/E 2.5 CS	2.5 CSA	2800 CS	2800 CSA	3.0 CS	3.0 CSA	3.0 CSi	3.0 CS-L	3.0 CSi-L	USA 2800 CS	2800 CSA	3.0 CS	3.0 CSA
1	21 11 1 250 805	U	Abdeckblech				1									
	21 11 1 255 083		Abdeckblech		1		1						1	1		
2	07 11 9 932 072		Federscheibe B 6		15		15						15	15		
3	07 11 9 913 466		Schraube M 6 x 16		7		7						7	7		
4	07 11 9 912 529		Schraube M 8 x 60		1		1						1	1		
5	07 11 9 932 095		Federscheibe B 8		18		18						18	18		
6	07 11 9 913 676		Schraube M 8 x 35		5		5						5	5		
7	07 11 9 912 677	(ww)	Schraube M 10 x 75		1		1						1	1		
8	~~21 11 1 250 972~~		Stützwinkel				1							1		
9	07 11 9 913 483		Schraube M 6 x 25		8		8						8	8		
10	24 31 1 201 104		DTRG		1		1						1	1		
11	24 31 1 201 103	U	Primärpumpe kpl.				1							1		
	24 31 1 202 684		Primärpumpe kpl.		1		1						1	1		
12	24 31 1 202 685		Nadellager		1		1						1	1		
13	24 31 1 201 105		O-Ring 135 x 3		1		1						1	1		
14	07 11 9 922 087		Sechskantmutter M 8		10		10						10	10		
15	* 24 41 1 202 687		Wandlerglocke		1		1						1	1		
16	07 11 9 912 506		Schraube M 8 x 45		1		1						1	1		
17	24 11 1 202 619		Dichtung		1		1						1	1		
18	07 11 9 912 654	(ww)	Schraube M 10 x 55		3		3						3	3		

4/74

24
3

Bemerkungen
Remarks
Observations
Opmerkingen
Anmärkningar
Osservazione
Observaciones

*24 41 1 202 687

H
17 22 1 107 591
Getr.-Nr.→16 676

Part No. No. de pièce Onderdeel-Nr.	Symbol	Denomination of parts	Dénomination de pièces	Benaming
21 11 1 250 805	U	Cover plate	Tôle de couverture	Sluitplaat
21 11 1 255 083		Cover plate	Tôle de couverture	Sluitplaat
07 11 9 932 072		Spring washer B 6	Disque élastique B 6	Veerring B 6
07 11 9 913 466		Screw M 6 x 16	Vis M 6 x 16	Bout M 6 x 16
07 11 9 912 529		Screw M 8 x 60	Vis M 8 x 60	Bout M 8 x 60
07 11 9 932 095		Spring washer B 8	Disque élastique B 8	Veerring B 8
07 11 9 913 676		Screw M 8 x 35	Vis M 8 x 35	Bout M 8 x 35
07 11 9 912 677	(ww)	Screw M 10 x 75	Vis M 10 x 75	Bout M 10 x 75
~~21 11 1 250 972~~		Support angle	Cornière d'appui	Steunplaat
07 11 9 913 483		Screw M 6 x 25	Vis M 6 x 25	Bout M 6 x 25
24 31 1 201 104		Seal ring	Anneau de garniture	Keerring
24 31 1 201 103	U	Primary pump kpl.	Pompe primaire kpl.	Primaire pomp kpl.
24 31 1 202 684		Primary pump kpl.	Pompe primaire kpl.	Primaire pomp kpl.
24 31 1 202 685		Needle bearing	Palier de cage	Naaldenlager
24 31 1 201 105		O-ring 130 x 3	Ann.e.forme,O*135x3	O-ring 135 x 3
07 11 9 922 087		Hex nut M 8	Ecrou à six pans M 8	Zeskantmoer M 8
* 24 41 1 202 687		Torque conv.hous.	Carter d.conv.d.coup.	Koppelomvormerhuis
07 11 9 912 506		Screw M 8 x 45	Vis M 8 x 45	Bout M 8 x 45
24 11 1 202 619		Gasket	Garniture	Pakking
07 11 9 912 654	(ww)	Screw M 10 x 55	Vis M 10 x 55	Bout M 10 x 55

Reservdels-Nr N° de pezzo N° pieza	Symbol	Reservdels-benämning	Denominazione pezzo	Designación pieza
21 11 1 250 805	U	Täckplatta	Coperchio	Chapa cobertera
21 11 1 255 083		Täckplatta	Coperchio	Chapa cobertera
07 11 9 932 072		Fjäderbricka B 6	Rosetta elastica B 6	Arandela elástica B 6
07 11 9 913 466		Bult M 6 x 16	Vite M 6 x 16	Tornillo M 6 x 16
07 11 9 912 529		Bult M 8 x 60	Vite M 8 x 60	Tornillo M 8 x 60
07 11 9 932 095		Fjäderbricka B 8	Rosetta elastica B 8	Arandela elástica B 8
07 11 9 913 676		Bult M 8 x 35	Vite M 8 35	Tornillo M 8 x 35
07 11 9 912 677	(ww)	Bult M 10 x 75	Vite M 10 x 75	Tornillo M 10 x 75
~~21 11 1 250 972~~		Stödvinkel	Squadra di sostegno	Escuadra de apoyo
07 11 9 913 483		Bult M 6 x 25	Vite M 6 x 25	Tornillo M 6 x 25
24 31 1 201 104		Packning	Anello di tenuta	Anillo obturador
24 31 1 201 103	U	Primärpump kpl.	Pompa primaria kpl.	Bomba primaria kpl.
24 31 1 202 684		Primärpump kpl.	Pompa primaria kpl.	Bomba primaria kpl.
24 31 1 202 685		Nållager	Cuscinetto ad aghi	Cojinete de agujas
24 31 1 201 105		O-ring 135 x 3	Anello torico 135 x 3	Junta toroidal 135 x 3
07 11 9 922 087		Mutter M 8	Dado esagonale M 8	Tuerca hexagonal M 8
* 24 41 1 202 687		Kammare,vridm.-omv.	Camp.d.convertitore	Camp.del convertidor
07 11 9 912 506		Bult M 8 x 45	Vite M 8 x 45	Tornillo M 8 x 45
24 11 1 202 619		Packning	Guarnizione	Junta
07 11 9 912 654	(ww)	Bult M 10 x 55	Vite M 10 x 55	Tornillo M 10 x 55

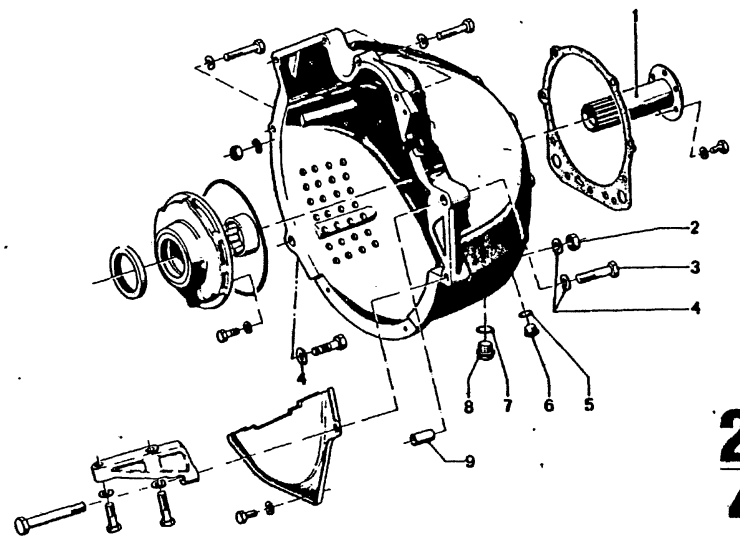

24
4

9/74

Teil-Nr.	Symbol	Teil-Benennung	Stück/E										USA									
			2.5 CS	2.5 CSA	2800 CS	2800 CSA	3.0 CS	3.0 CSA	3.0 CSi		3.0 CS-L	3.0 CSi-L			2800 CS	2800 CSA	3.0 CS	3.0 CSA				
24 24 1 201 107		Abstützwelle		1		1										1						
07 11 9 922 113		Sechskantmutter M 10		2		2										2						
07 11 9 913 855		Schraube M 10 x 45		1		1										1						
07 11 9 932 112		Federscheibe B 10		3		3										3						
07 11 9 963 072		DTRG 10 x 13, 5		1		1										1						
07 11 9 919 111		Verschlußschraube M 10 x 1		1		1										1						
07 11 9 963 407		DTRG 24 x 30		2		2										2						
24 41 1 201 426		Verschlußschraube 22 Ø		2		2										2						
24 41 1 202 157	U	Verschlußschraube				2										2						
24 41 1 202 688		Verschlußschraube M 24 x 1,5		2		2										2						
24 41 1 200 459		Paßhülse		2		2										2						

24
4

Bemerkungen
Remarks
Observatiôns
Opmerkingen
Anmärkningar
Osservazione
Observaciones

Part No. No. de pièce Onderdeel-Nr.	Symbol	Denomination of parts	Dénomination de pièces	Benaming
24 24 1 201 107		Support shaft	Arbre de support	Steunas
07 11 9 922 113		Hex nut M 10	Ecrou à six pans M 10	Zeskantmoer M 10
07 11 9 913 855		Screw M 10 x 45	Vis M 10 x 45	Schroef M 10 x 45
07 11 9 932 112		Spring washer B 10	Disque élastique B 10	Veerring B 10
07 11 9 963 072		DTRG 10 x 13,5	DTRG 10 x 13,5	DTRG 10 x 13,5
07 11 9 919 111		Plug M 10 x 1	Bouchon de serrure M 10 x 1	Plug M 10 x 1
07 11 9 963 407		DTRG 24 x 30	DTRG 24 x 30	DTRG 24 x 30
24 41 1 201 426		Plug 22 Ø	Bouchon de serrure 22 Ø	Plug 22 Ø
24 41 1 202 157	U	Plug	Bouchon de serrure	Plug
24 41 1 202 688		Plug M 24 x 1,5	Bouchon de serrure M 24 x 1,5	Plug M 24 x 1,5
24 41 1 200 459		Compensat. sleeve	Douille d'ajustage	Afstandsbus

Reservdels-Nr N° de pezzo N° pieza	Symbol	Reservdels-benämning	Denominazione pezzo	Designación pieza
24 24 1 201 107		Stödaxel	Albero di sostegno	Arbol de apoyo
07 11 9 922 113		Mutter M 10	Dado esagonale M 10	Tuerca hexagonal
07 11 9 913 855		Scruv M 10 x 45	Vite M 10 x 45	Tornillo M 10 x 4
07 11 9 932 112		Fjäderbricka B 10	Rosetta elastica B 10	Arandela elástica
07 11 9 963 072		DTRG 10 x 13,5	DTRG 10 x 13,5	DTRG 10 x 13,5
07 11 9 919 111		Plug M 10 x 1	Vite di chiusura M 10 x 1	Tornillo de cierr M 10 x 1
07 11 9 963 407		DTRG 24 x 30	DTRG 24 x 30	DTRG 24 x 30
24 41 1 201 426		Plug 22 Ø	Vite di chiusura Ø 22	Tornillo de cierr Ø 22
24 41 1 202 157	U	Plugg	Vite di chiusura	Tornillo de cierr
24 41 1 202 688		Plugg M 24 x 1,5	Vite di chiusura M 24 x 1,5	Tornillo de cierr M 24 x 1,5
24 41 1 200 459		Hylsa	Boccola di adattamant	Casquillo de aju

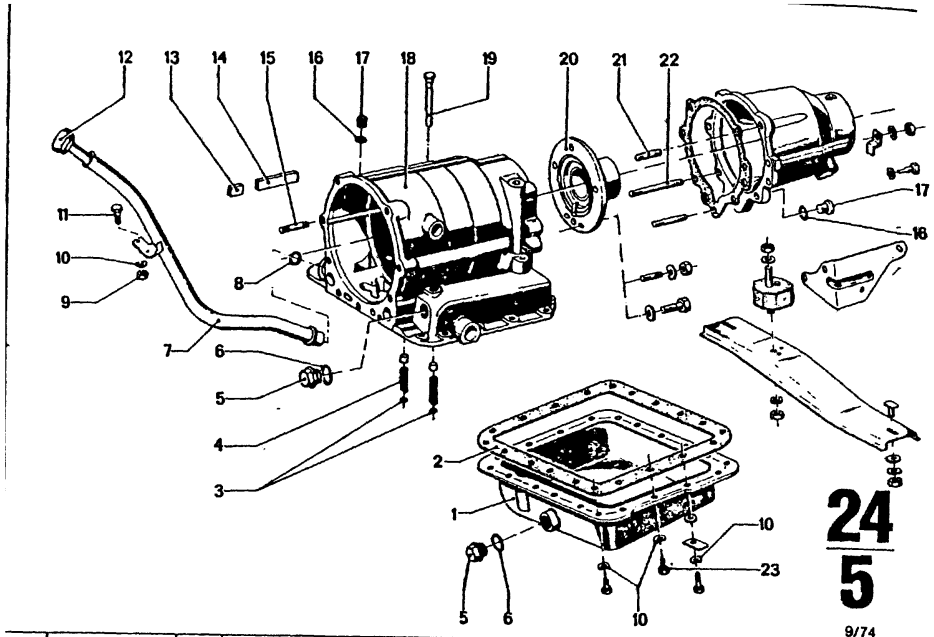

Bild-Nr.	Teil-Nr.	Symbol	Teil-Benennung	Stück/E 2.5 CS	2.5 CSA	2800 CS	2800 CSA	3.0 CS	3.0 CSA	3.0 CSi	3.0 CS-L	3.0 CSi-L	USA 2800 CS	2800 CSA	3.0 CS	3.0 CSA
1	24 11 1 606 172		Ölwanne	1	1								1			
2	24 11 1 606 171		Dichtung	1	1								1			
3	07 11 9 934 609		Sicherungsring 10 x 1	4	4								4			
4	24 11 1 201 428		Druckfeder	2	2								2			
5	07 11 9 919 245		VSL SHR M 18 x 1,5	2	2								2			
6	07 11 9 963 309		DTRG 18 x 22	2	2								2			
7	24 11 1 203 989		Öleinfüllrohr	1	1								1			
8	24 11 1 602 108		O-Ring 17 x 2,5	1	1								1			
9	07 11 9 922 053		Sechskantmutter M 6	2	2								2			
10	07 11 9 932 072		Federscheibe B 6	22	22								22			
11	07 11 9 913 466		Schraube M 6 x 16	2	2								2			
12	24 11 1 200 942	U	Ölmeßstab		1											
	24 11 1 204 245		Ölmeßstab	1	1								1			
13	24 11 1 606 174		Paßfeder	2	2								2			
14	24 11 1 606 175		Paßfeder	2	2								2			
15	07 11 9 908 334		Stiftschraube M 8 x 45	10	10								10			
16	07 11 9 963 072		DTRG 10 x 13,5	2	2								2			
17	07 11 9 919 111		VSL SHR M 10 x 1	2	2								2			
18	24 11 1 201 052		Getriebegehäuse	1	1								1			
19	24 11 1 201 565		Entlüfter	1	1								1			
20	24 21 1 202 617		Lagerflansch	1	1								1			
21	07 11 9 903 325		Stiftschraube M 8 x 25	4	4								4			
22	07 11 9 908 357		Stiftschraube M 8 x 80	1	1								1			
23	07 11 9 913 442		Schraube M 6 x 12	17	17								17			

9/74 | 24 | 5

Bemerkungen
Remarks
Observations
Opmerkingen
Anmärkningar
Osservazione
Observaciones

Part No. No. de pièce Onderdeel-Nr	Symbol	Denomination of parts	Dénomination de pièces	Benaming
24 11 1 606 172		Oil pan	Fond de carter à huile	Oliecarter
24 11 1 606 171		Gasket	Garniture	Pakking
07 11 9 934 609		Lock ring 10 x 1	Anneau sec. 10 x 1	Borgring 10 x 1
24 11 1 201 428		Compression spring	Ressort de pression	Drukveer
07 11 9 919 245		VSL SHR M 18 x 1,5	VSL SHR M 18 x 1,5	VSL SHR M 18 x 1
07 11 9 963 309		DTRG 18 x 22	DTRG 18 x 22	DTRG 18 x 22
24 11 1 203 989		Oil-dip-stick tube	Tuyau de guide d'huile	Oliepeilstokpijp
24 11 1 602 108		Ring 17 x 2,5	Anneau 17 x 2,5	Ring 17 x 2,5
07 11 9 922 053		Hex nut M 6	Ecrou à six pans M 6	Zeskantmoer M 6
07 11 9 932 072		Spring washer B 6	Disque élastique B 6	Veerring B 6
07 11 9 913 466		Screw M 6 x 12	Vis M 6 x 12	Bout M 6 x 12
24 11 1 200 942	U	Oil dip-stick	Jauge d'huile	Oliepeilstok
24 11 1 204 245		Oil dip-stick	Jauge d'huile	Oliepeilstok
24 11 1 606 174		Key	Clavette	Spie
24 11 1 606 175		Key	Clavette	Spie
07 11 9 908 334		Stud M 8 x 45	Goujon M 8 x 45	Tapeind M 8 x 45
07 11 9 963 072		DTRG 10 x 13,5	DTRG 10 x 13,5	DTRG 10 x 13,5
07 11 9 919 111		VSL SHR M 10 x 1	VSL SHR M 10 x 1	VSL SHR M 10 x 1
24 11 1 201 052		Gear box housing	Carter d. boîte à vitess	Versnellingsbakh
24 11 1 201 565		Bleeder	Event	Ontluchtingsventi
24 21 1 202 617		Bearing flange	Bride de roulement	Lagerflens
07 11 9 903 325		Stud M 8 x 25	Goujon M 8 x 25	Tapeind M 8 x 25
07 11 9 908 357		Stud M 8 x 80	Goujon M 8 x 80	Tapeind M 8 x 80
07 11 9 913 442		Screw M 6 x 12	Vis M 6 x 12	Bout M 6 x 12

Reservdels-Nr N° de pezzo N° pieza	Symbol	Reservdels-benämning	Denominazione pezzo	Designación pieza
24 11 1 606 172		Oljetråg	Coppa olio	Bandeja de aceit
24 11 1 606 171		Packning	Guarnizione	Junte
07 11 9 934 609		Lasring 10 x 1	Anello di sic. 10 x 1	Anillo de seg. 10
24 11 1 201 428		Tryckfjäder	Molla di compressione	Muelle de presión
07 11 9 919 245		VSL SHR M 18 x 1,5	VSL SHR M 18 x 1,5	VSL SHR M 18 x 1
07 11 9 963 309		DTRG 18 x 22	DTRG 18 x 22	DTRG 18 x 22
24 11 1 203 989		Oljestyrrör	Tubo riempimento olio	Tubo d. llenad. d. a
24 11 1 602 108		O-ring 17 x 2,5	Anello torico 17 x 2,5	Junta toroidal 17 x
07 11 9 922 053		Mutter M 6	Dado esagonale M 6	Tuerca hexagonal
07 11 9 932 072		Fjäderbricka B 6	Rondella elastica B 6	Arandela elástica
07 11 9 913 466		Bult M 6 x 12	Vite M 6 x 12	Tornillo M 6 x 12
24 11 1 200 942	U	Oljesticka	Astina d. liv. dell'olio	Varil. med. niv. ace
24 11 1 204 245		Oljesticka	Astina d. liv. dell'olio	Varil. med. niv. ace
24 11 1 606 174		Kil	Linguetta	Chaveta de ajust
24 11 1 606 175		Kil	Linguetta	Chaveta de ajust
07 11 9 908 334		Pinnbult M 8 x 45	Prigioniero M 8 x 45	Tornillo pris. M 8
07 11 9 963 072		DTRG 10 x 13,5	DTRG 10 x 13,5	DTRG 10 x 13,5
07 11 9 919 111		Växelladshus	Scatola del cambio	VSL SHR M 10 x 1
24 11 1 201 052		Ventilator	Disaeratore	Carter del cambio
24 11 1 201 565		Lagerfläns	Flangia supporto	Ventilador
24 21 1 202 617		Pinnbult M 8 x 25	Prigioniero M 8 x 25	Brida soporte
07 11 9 903 325		Pinnbult M 8 x 80	Prigioniero M 8 x 80	Tornillo pris. M 8
07 11 9 908 357		Bult M 6 x 12	Vite M 6 x 12	Tornillo pris. M 8
07 11 9 913 442				Tornillo M 6 x 12

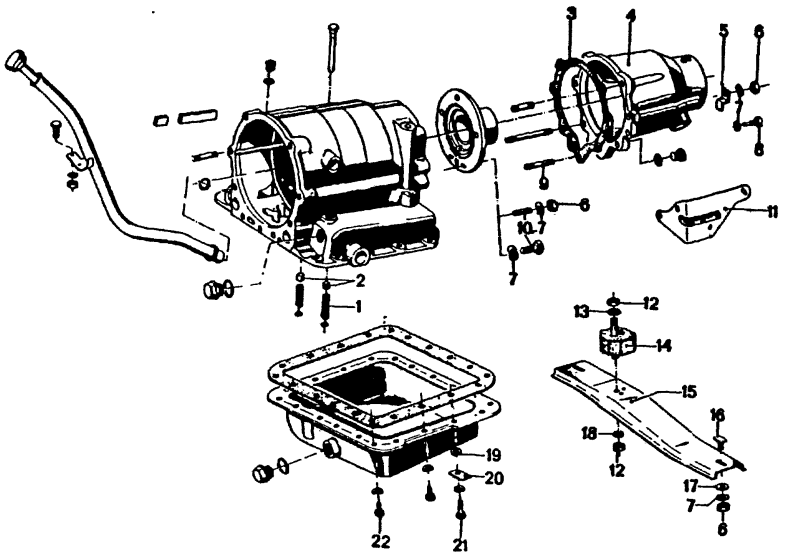

24
6

4/75

Bild-Nr.	Teil-Nr.	Symbol	Teil-Benennung	Stück/E 2.5 CS	2.5 CSA	2800 CS	2800 CSA	3.0 CS	3.0 CSA	3.0 CSi	3.0 CSi-L	3.0 CSi-L	USA 2800 CS	2800 CSA	3.0 CS	3.0 CSA
1	24 34 1 606 170		Druckfeder		2		2						2			
2	24 34 1 606 168		Dichthülse		4		4						4			
3	24 11 1 630 280		Dichtung		1		1						1			
4	24 11 1 201 088		Getriebedeckel		1		1						1			
5	24 11 1 200 423		Abdeckblech		1		1						1			
6	07 11 9 922 087		Sechskantmutter M 8		12		12						12			
7	07 11 9 932 095		Federscheibe B 8		12		12						12			
8	24 11 1 630 283		Ansatzschraube		1		1						1			
9	07 11 9 903 339		Stiftschraube M 8 x 30		2		2						2			
0	07 11 9 903 900	(ww)	Stiftschraube M 8 x 18		3		3						3			
	07 11 9 913 627	(ww)	Schraube M 8 x 18		3		3						3			
1	24 11 1 354 528		Schalteraufnahme		1								1			
	24 35 1 350 470		Schalteraufnahme				1									
2	07 11 9 922 113		Sechskantmutter M 10		2		2						2			
3	64 52 1 350 824		Scheibe		1		1						1			
4	23 71 1 102 692		Gummilager		1		1						1			
5	23 71 1 101 810		Querträger		1		1						1			
6	23 71 1 100 351		Vierkantschraube		2		2						2			
7	23 71 6 051 710		Scheibe		2		2						2			
8	07 11 9 932 112		Federscheibe B 10		1		1						2			
9	24 35 1 350 795		Scheibe		2		2						1			
0	24 35 1 350 794		Lasche		2		2						2			
1	07 11 9 913 472		Schraube M 6 x 18		2		2						2			
2	07 11 9 913 426		Schraube M 6 x 10		1		1						1			

4/75 **24** / **6**

Bemerkungen
Remarks
Observations
Opmerkingen
Anmärkningar
Osservazione
Observaciones

Part No. No. de pièce Onderdeel-Nr.	Symbol	Denomination of parts	Dénomination de pièces	Benaming
24 34 1 606 170		Compression spring	Ressort de pression	Drukveer
24 34 1 606 168		Seal sleeve	Douille de garniture	Dichtingshuis
24 11 1 630 280		Gasket	Garniture	Pakking
24 11 1 201 088		Gear box cover	Couvercle de la boîte	Versnellingsbakdek.
24 11 1 200 423		Cover plate	Tôle de couverture	Sluitplaat
07 11 9 922 087		Hex nut M 8	Ecrou à six pans M 8	Zeskantmoer M 8
07 11 9 932 095		Spring washer B 8	Disque élastique B 8	Veerring B 8
24 11 1 630 283		Union screw	Vis supplément	Verlengschroef
07 11 9 903 339		Stud M 8 x 30	Goujon M 8 x 30	Tapeind M 8 x 30
07 11 9 903 900	(ww)	Stud M 8 x 18	Goujon M 8 x 18	Tapeind M 8 x 18
07 11 9 913 627	(ww)	Screw M 8 x 18	Vis M 8 x 18	Bout M 8 x 18
24 11 1 354 528		Switch location	Commutat. d'admiss.	Schakelaaropneming
24 35 1 350 470		Switch location	Commutat. d'admiss.	Schakelaaropneming
07 11 9 922 113		Hex nut M 10	Ecrou à six pans M 10	Zeskantmoer M 10
64 52 1 350 824		Washer	Disque	Ring
23 71 1 102 692		Rubber mounting	Sabot de caoutchouc	Rubber steun
23 71 1 101 810		Cross member	Traverse	Dwarsligger
23 71 1 100 351		Square screw	Vis à tête carrée	Vierkantschroef
23 71 6 051 710		Washer	Disque	Ring
07 11 9 932 112		Spring washer B 10	Disque élastique B 10	Veerring B 10
24 35 1 350 795		Washer	Disque	Ring
24 35 1 350 794		Shackle	Jumelle	Steun
07 11 9 913 472		Screw M 6 x 18	Vis M 6 x 18	Bout M 6 x 18
07 11 9 913 426		Screw M 6 x 10	Vis M 6 x 10	Bout M 6 x 10

Reservdels-Nr. N° de pezzo N° pieza	Symbol	Reservdels-benämning	Denominazione pezzo	Designación pieza
24 34 1 606 170		Tryckfjäder	Molla di compressione	Muelle de presión
24 34 1 606 168		Packning hylsa	Boccola di tenuta	Casquillo obturador
24 11 1 630 280		Packning	Guarnizione	Junta
24 11 1 201 088		Växelladslock	Coperchio del cambio	Cubierta del cambio
24 11 1 200 423		Täckplatta	Lamiera di copertura	Chapa cobertera
07 11 9 922 087		Mutter M 8	Dado esagonale M 8	Tuerca hexagonal M
07 11 9 932 095		Fjäderbricka B 8	Rondella elastica B 8	Arandela elástica B
24 11 1 630 283		Ansatskruv	Vite con risalto	Tornillo con pie
07 11 9 903 339		Pinnbult M 8 x 30	Prigioniero M 8 x 30	Tornillo prisionero M 8 x 30
07 11 9 903 900	(ww)	Pinnbult M 8 x 18	Prigioniero M 8 x 18	Tornillo prisionero M 8 x 18
07 11 9 913 627	(ww)	Bult M 8 x 18	Vite M 8 x 18	Tornillo M 8 x 18
24 11 1 354 528		Kontaktuppnamning	Alloggiamen. interrut.	Alojamien. interrupt
24 35 1 350 470		Kontaktuppnamning	Alloggiamen. interrut.	Alojamien. interrupt
07 11 9 922 113		Mutter M 10	Dado esagonale M 10	Tuerca hexagonal M
64 52 1 350 824		Bricka	Rondella	Arandela
23 71 1 102 692		Gummifäste	Supporto di gomma	Soporte de goma
23 71 1 101 810		Tvärbalk	Traversa	Travesaño
23 71 1 100 351		Fyrkantskruv	Vite a testa quadra	Tornillo d. cab. cuad
23 71 6 051 710		Bricka	Rondella	Arandela
07 11 9 932 112		Fjäderbricka B 10	Rondella elastica B 10	Arandela elástica B
24 35 1 350 795		Bricka	Rondella	Arandela
24 35 1 350 794		Länk	Biscottino	Brida
07 11 9 913 472		Bult M 6 x 18	Vite M 6 x 18	Tornillo M 6 x 18
07 11 9 913 426		Bult M 6 x 10	Vite M 6 x 10	Tornillo M 6 x 10

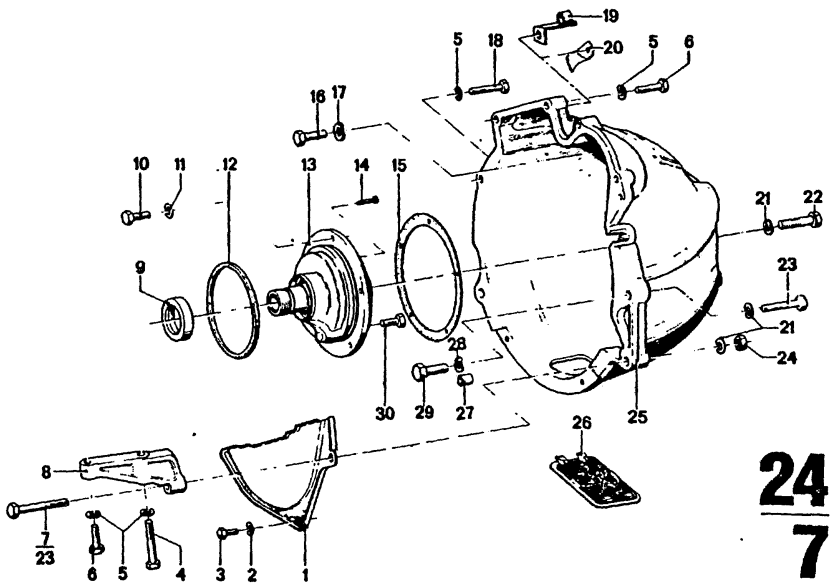

24
7

4/75

Bild-Nr.	Teil-Nr.	Symbol	Teil-Benennung	Stück/E 2.5 CS	2.5 CSA	2800 CS	2800 CSA	3.0 CS	3.0 CSA	3.0 CSi	3.0 CSi-L	3.0 CSi-L	USA 2800 CS	2800 CSA	3.0 CS	3.0 CSA
1	21 11 1 255 083		Abdeckblech						1							1
2	07 11 9 932 072		Federscheibe B 6						2							2
3	07 11 9 913 466		Schraube M 6 x 16						2							2
4	07 11 9 912 529		Schraube M 8 x 60						1							1
5	07 11 9 932 095		Federscheibe B 8						7							7
6	07 11 9 913 676		Schraube M 8 x 35						5							5
7	07 11 9 912 677	(ww)	Schraube M 10 x 75						1							1
8	~~21 11 1 250 072~~		Stützwinkel						1							1
9	24 31 1 203 255		DTRG						1							1
10	24 34 1 203 227		Schraube M 8 x 25						5							5
11	24 42 1 203 270	U	Federscheibe B 8						5							5
	24 42 1 205 696		Scheibe						5							5
12	24 31 1 203 265		O-Ring						1							1
13	~~24 31 1 203 251~~	U	Pumpe kpl.						1							1
	24 31 1 205 379		Pumpe kpl.						1							1
14	24 42 1 203 267		Schraube						1							1
15	24 42 1 203 269	U	Dichtung						1							1
	24 42 1 205 061		Dichtring						1							1
16	24 10 1 203 201		Schraube M 10 x 30						2							2
17	24 10 1 205 058		Federscheibe 10 Ø						2							2
18	07 11 9 912 506		Schraube M 8 x 45						1							1
19	24 11 1 204 114		Schelle						1							1
20	24 11 1 203 008		Führungslasche						1							1
21	07 11 9 932 112		Federscheibe B 10						2							2
22	07 11 9 913 855		Schraube M 10 x 55						1							1
23	07 11 9 912 654	(ww)	Schraube M 10 x 55						3							3
24	07 11 9 922 113		Sechskantmutter M 10						1							1
25	24 41 1 203 200		Wandlerglocke						1							1
26	24 41 1 203 203		Schutzsieb						1							1
27	24 41 1 200 459		Paßhülse						2							2
28	24 10 1 205 059		Federscheibe 12 Ø						2							2
29	24 10 1 203 202		Schraube M 12 x 30						2							2
30	24 42 1 203 266		Schraube						5							5

4/75 **24** **7**

Bemerkungen
Remarks
Observations
Opmerkingen
Anmärkningar
Osservazione
Observaciones

Part No. No. de pièce Onderdeel-Nr	Symbol	Denomination of parts	Dénomination de pièces	Benaming
21 11 1 255 083		Cover plate	Tôle de couverture	Sluitplaat
07 11 9 932 072		Spring washer B 6	Disque élastique B6	Veerring B 6
07 11 9 913 466		Screw M 6 x 16	Vis M 6 x 16	Bout M 6 x 16
07 11 9 912 529		Screw M 8 x 60	Vis M 8 x 60	Bout M 8 x 60
07 11 9 932 095		Spring washer B 8	Disque élastique B 8	Veerring B 8
07 11 9 913 676		Screw M 8 x 35	Vis M 8 x 35	Bout M 8 x 35
07 11 9 912 677	(ww)	Screw M 10 x 75	Vis M 10 x 75	Bout M 10 x 75
~~21 11 1 250 072~~		Support angle	Corniere d'appui	Steunplaat
24 31 1 203 255		Seal ring	Anneau de garniture	Keerring
24 34 1 203 227		Screw M 8 x 25	Vis M 8 x 25	Bout M 8 x 25
24 42 1 203 270	U	Spring washerB8	Disque élastiqueB8	VeerringB8
24 42 1 205 696		Washer	Disque	Ring
24 31 1 203 265		O-ring	Ann.en forme „O"	O-ring
~~24 31 1 203 251~~	U	Pump kpl.	Pompe kpl.	Pomp kpl.
24 31 1 205 379	U	Pump kpl.	Pompe kpl.	Pomp kpl.
24 42 1 203 267		Screw	Vis	Bout
24 42 1 203 269	U	Gasket	Garniture	Pakking
24 42 1 205 061		DTRG	DTRG	DTRG
24 10 1 203 201		Screw M 10 x 30	Vis M 10 x 30	Bout M 10 x 30
24 10 1 205 058		Spring washer 10 Ø	Disque élastique 10Ø	Veerring 10Ø
07 11 9 912 506		Screw M 8 x 45	Vis M 8 x 45	Bout M 8 x 45
24 11 1 204 114		Clamp	Collier	Klem
24 11 1 203 008		Guide shackle	Bride de guidage	Geleidplaatje
07 11 9 932 112		Spring washer B 10	Disque élastique B 10	Veerring B 10
07 11 9 913 855		Screw M 10 x 55	Vis M 10 x 55	Bout M 10 x 55
07 11 9 912 654	(ww)	Screw M 10 x 55	Vite M 10 x 55	Bout M 10 x 55
07 11 9 922 113		Hex nut M 10	Ecroué six pans M 10	Zeskantmoer M 10
24 41 1 203 200		Torque converter	Carter de converter	Koppelomvormerh
24 41 1 203 203		Protective screen	Tamis de protection	Beschermzeef
24 41 1 200 459		Compensat.sleeve	Douille d'ajustage	Afstandsbus
24 10 1 205 059		Spring washer 12Ø	Disque élastique 12Ø	Veerring 12Ø
24 10 1 203 202		Screw M 12 x 30	Vis M 12 x 30	Bout M 12 x 30
24 42 1 203 266		Screw	Vis	Bout

Reservdels-Nr N° de pezzo N° pieza	Symbol	Reservdels-benämning	Denominazione pezzo	Designación pieza
21 11 1 255 083		Täckplatta	Lamiera di copertura	Chapa cobertera
07 11 9 932 072		Fjäderbricka B 6	Rosetta elastica B 6	Arandela elástica
07 11 9 913 466		Bult M 6 x 16	Vite M 6 x 16	Tornillo M 6 x 16
07 11 9 912 529		Bult M 8 x 60	Vite M 8 x 60	Tornillo M 8 x 60
07 11 9 932 095		Fjäderbricka B 8	Rosetta elastica B 8	Arandela elática
07 11 9 913 676		Bult M 8 x 35	Vite M 8 x 35	Tornillo M 8 x 35
07 11 9 912 677	(ww)	Bult M 10 x 75	Vite M 10 x 75	Tornillo M 10 x 75
~~21 11 1 250 072~~		Stödvinkel	Squadra di sostegno	Escuadra de apoy
24 31 1 203 255		Packning	Anello di tenuta	Anillo obturador
24 34 1 203 227		Bult M 8 x 25	Vite M 8 x 25	Tornillo M 8 x 25
24 42 1 203 270	U	FjäderbrickaB8	Rosetta elasticaB8	Arandela elástica
24 42 1 205 696		Bricka	Rondella	Arandela
24 31 1 203 265		O-ring	Anello-O	Anillo O
~~24 31 1 203 251~~	U	Pump kpl.	Pompa kpl.	Bomba kpl.
24 31 1 205 379	U	Pump kpl.	Pompa kpl.	Bomba kpl.
24 42 1 203 267		Bult	Vite	Tornillo
24 42 1 203 269	U	Packning	Guarnizione	Junta
24 42 1 205 061		DTRG	DTRG	DTRG
24 10 1 203 201		Bult M 10 x 30	Vite M 10 x 30	Tornillo M 10 x 3(
24 10 1 205 058		Fjäderbricka 10Ø	Rosetta elastica 10Ø	Arandela elást. 1(
07 11 9 912 506		Bult M 8 x 45	Vite M 8 x 45	Tornillo M 8 x 45
24 11 1 204 114		Klämma	Fascetta	Abrazadera
24 11 1 203 008		Styrlänk	Stecca di guida	Brida guía
07 11 9 932 112		Fjäderbricka B10	Rosetta elastica B10	Arandela elástica
07 11 9 913 855		Bult M 10 x 55	Vite M 10 x 55	Tornillo M 10 x 5
07 11 9 912 654	(ww)	Bult M 10 x 55	Vite M 10 x 55	Tornillo M 10 x 5
07 11 9 922 113		Mutter M 10	Dado esagonale M 10	Tuerca hexagonal
24 41 1 203 200		Kammare,vridm.omv.	Campana convertitore	Campana del conv
24 41 1 203 203		Skyddssil	Reticella d.protezione	Tamiz de protecci
24 41 1 200 459		Hylsa	Boccola di adattament	Casquillo de ajus
24 10 1 205 059		Fjäderbricka 12Ø	Rosetta elastica 12Ø	Arandela elást. 1
24 10 1 203 202		Bult M 12 x 30	Vite M 12 x 30	Tornillo M 12 x 3
24 42 1 203 266		Bult	Vite	Tornillo

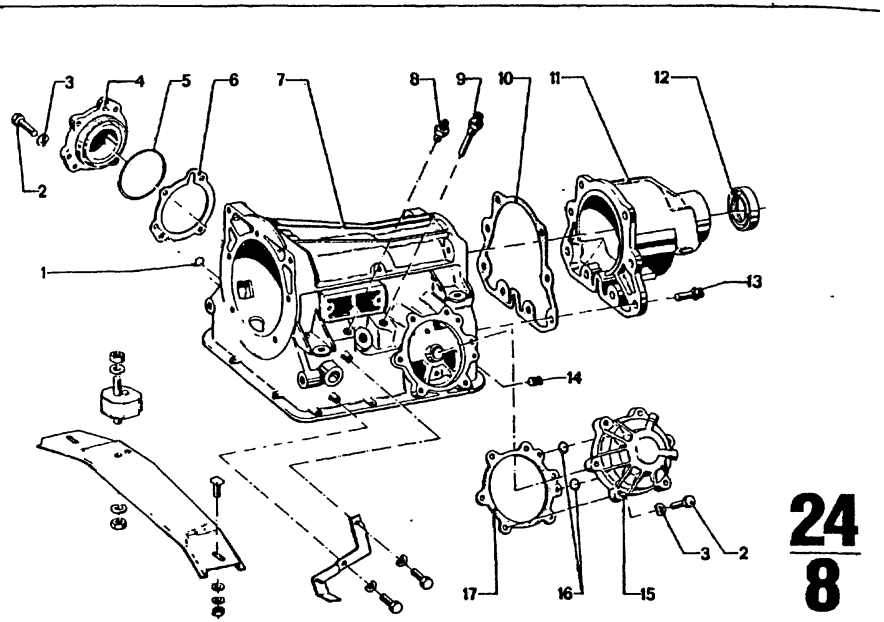

24
8
4/75

Bild-Nr.	Teil-Nr.	Symbol	Teil-Benennung	Stück/E 2.5 CS	2.5 CSA	2800 CS	2800 CSA	3.0 CS	3.0 CSA	3.0 CSi		3.0 CS-L	3.0 CSi-L			USA 2800 CS	2800 CSA	3.0 CS	3.0 CSA					
1	24 34 1 203 224		O-Ring						1										1					
2	24 34 1 203 227		Schraube M 8 x 25						10										10					
3	24 42 1 203 270		Federscheibe						10										10					
4	24 34 1 203 225	F	Deckel						1										1					
5	24 34 1 203 221		O-Ring						1										1					
6	24 34 1 203 226		Dichtung						1										1					
7	* 24 10 1 204 476		Getriebegehäuse						1										1					
8	24 30 1 203 212		Anschlußstück						1										1					
9	24 30 1 203 213		Druckhalteventil						1										1					
10	24 10 1 203 520		Dichtung						1										1					
11	24 10 1 203 516		Getriebedeckel						1										1					
12	24 10 1 203 519		DTRG						1										1					
13	24 10 1 203 522		Zwölfkantschraube mit Federring						8										8					
14	* 24 34 1 203 238		Verschlußstopfen						1										1					
	* 24 34 1 204 473		Verschlußschraube						1										1					
15	24 34 1 203 228	F	Deckel						1										1					
16	24 34 1 203 235		O-Ring						2										2					
17	24 34 1 203 236		Dichtung						1										1					

4/75 **24** **8**

Bemerkungen
Remarks
Observations
Opmerkingen
Anmärkningar
Osservazione
Observaciones

* 24 34 1 203 238 → Getr.-Nr.
* 24 34 1 204 473 Getr.-Nr. →

18 045

* 24 10 1 204 476
=
24 34 1 204 473

Part No. No. de pièce Onderdeel-Nr.	Symbol	Denomination of parts	Dénomination de pièces	Benaming
24 34 1 203 224		O-ring	Ann.en forme „O"	O-ring
24 34 1 203 227		Screw M 8 x 25	Vis M 8 x 25	Bout M 8 x 25
24 42 1 203 270		Spring washer	Disque élastique	Veerring
24 34 1 203 225	F	Cover	Couvercle	Deksel
24 34 1 203 221		O-ring	Ann.en forme „O"	O-ring
24 34 1 203 226		Gasket	Garniture	Pakking
* 24 10 1 204 476		Gear box housing	Carter de boîte à vit.	Versnellingsbakhuis
24 30 1 203 212		Connection piece	Pièce de raccord	Aansluitstuk
24 30 1 203 213		Pressure contr.valve	Valve d.maint.press	Drukhouderklep
24 10 1 203 520		Gasket	Garniture	Pakking
24 10 1 203 516		Gear box cover	Couvercle de la boîte	Versnellingsbakdek
24 10 1 203 519		Seal ring	Anneau de garniture	Keerring
24 10 1 203 522		Dodecagonal head screw with spring ring	Vis à douze pans avec rondelle grower	Twaalkantschroef m veerring
* 24 34 1 203 238		Plug	Bouchon	Plug
* 24 34 1 204 473		Screw plug	Bouchon filete	Plug
24 34 1 203 228	F	Cover	Couvercle	Deksel
24 34 1 203 235		O-ring	Ann.en forme „O"	O-ring
24 34 1 203 236		Gasket	Garniture	Pakking

Reservdels-Nr. N° de pezzo N° pieza	Symbol	Reservdels-benämning	Denominazione pezzo	Designación pieza
24 34 1 203 224		O-ring	Anello-O	Anillo O
24 34 1 203 227		Bult M 8 x 25	Vite M 8 x 25	Tornillo M 8 x 25
24 42 1 203 270		Fjäderbricka	Rondella elastica	Arandela elástica
24 34 1 203 225	F	Lock	Coperchio	Tapa
24 34 1 203 221		O-ring	Anello-O	Anillo O
24 34 1 203 226		Packning	Guarnizione	Junta
* 24 10 1 204 476		Växellådshus	Scatola cambio	Carter del cambio
24 30 1 203 212		Anslutning	Raccordo	Racor
24 30 1 203 213		Tryckventil	Valv.di ten.pressione	Valv.d.mant.d.la.pre
24 10 1 203 520		Packning	Guarnizione	Junta
24 10 1 203 516		Växellådslock	Coperchio del cambio	Cubierta del cambio
24 10 1 203 519		Packning	Anello di tenuta	Anillo obturador
24 10 1 203 522		Tolvkantsbult med fjäderring	Vite do decagonale con rosetta elastica	Tornillo do decagona anillo elástico
* 24 34 1 203 238		Plugg	Tappo	Tapon
* 24 34 1 204 473		Plugg	Vite di chiusura	Tornillo de cierre
24 34 1 203 228	F	Lock	Coperchio	Tapa
24 34 1 203 235		O-ring	Anello-O	Anillo O
24 34 1 203 236		Packning	Guarnizione	Junta

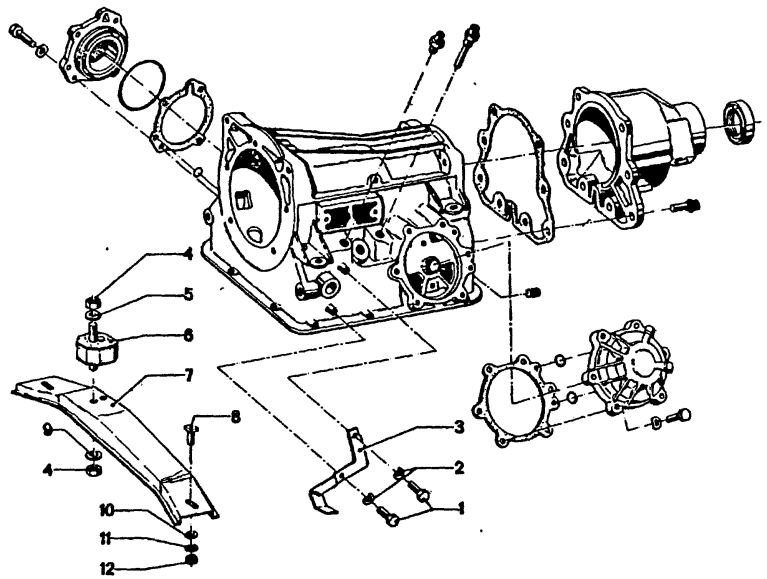

24
9

1/74

Bild-Nr.	Teil-Nr.	Symbol	Teil-Benennung	Stück/E								USA							
				2800 CS	2800 CSA	3.0 CS	3.0 CSA	3.0 CSi		3.0 CS-L	3.0 CSi-L	2800 CS	2800 CSA	3.0 CS	3.0 CSA				
1	07 11 9 913 218		Schraube M 5 x 10				2								2				
2	07 11 9 932 047		Federscheibe B 5				2								2				
3	24 51 1 202 906		Winkel				1								1				
4	07 11 9 922 113		Sechskantmutter M 10				2								2				
5	23 71 1 690 119		Scheibe				1												
6	23 71 1 102 692		Gummilager				1								1				
7	24 71 1 108 004		Querträger				1								1				
8	23 71 1 100 351		Vierkantschraube				2								2				
9	07 11 9 932 112		Federscheibe B 10				1								1				
10	23 71 6 051 710		Scheibe				2								2				
11	07 11 9 932 095		Federscheibe B 8				2								2				
12	07 11 9 922 087		Sechskantmutter M 8				2								2				

24 / 9	Bemerkungen Remarks Observations Opmerkingen Anmärkningar Osservazione Observaciones	Part No. No. de pièce Onderdeel-Nr	Symbol	Denomination of parts	Dénomination de pièces	Benaming
		07 11 9 913 218		Screw M 5 x 10	Vis M 5 x 10	Bout M 5 x 10
		07 11 9 932 047		Spring washer B 5	Disque élastique B 5	Veering B 5
		24 51 1 202 906		Angle	Corniere	Hoeksteun
		07 11 9 922 113		Hex nut M 10	Ecrou à six pans M 10	Zeskantmoer M
		23 71 1 690 119		Washer	Disque	Ring
		23 71 1 102 692		Rubber mounting	Sabot de coutchouc	Rubbersteun
		24 71 1 108 004		Cross member	Traverse	Dwarsligger
		23 71 1 100 351		Square screw	Vis à tête carée	Vierkantschroef
		07 11 9 932 112		Spring washer B 10	Disque élastique B 10	Veerring B 10
		23 71 6 051 710		Washer	Disque	Ring
		07 11 9 932 095		Spring washer B 8	Disque élastique B 8	Veerring B 8
		07 11 9 922 087		Hex nut M 8	Ecrou à six pans M 8	Zeskantmoer M

Reservdels-Nr N° de pezzo N° pieza	Symbol	Reservdels-benämning	Denominazione pezzo	Designación pieza
07 11 9 913 218		Bult M 5 x 10	Vite M 5 x 10	Tornillo M 5 x 10
07 11 9 932 047		Fjäderbricka B 5	Rondella elastica B 5	Arandela elastica
24 51 1 202 906		Stödvinkel	Squadra	Escuadra
07 11 9 922 113		Mutter M 10	Dado esagonale M 10	Tuerca hexagona
23 71 1 690 119		Bricka	Rondella	Arandela
23 71 1 102 692		Gummilager	Supporto di gomma	Soporte de goma
24 71 1 108 004		Tvärbalk	Traversa	Travesaño
23 71 1 100 351		Fyrkantskruv	Vite a testa quadra	Tornillo d.cab.cu
07 11 9 932 112		Fjäderbricka B 10	Rondella elastica B 10	Arandela elástica
23 71 6 051 710		Bricka	Rondella	Arandela
07 11 9 932 095		Fjäderbricka B 8	Rondella elastica B 8	Arandela elástica
07 11 9 922 087		Mutter M 8	Dado esagonale M 8	Tuerca hexagona

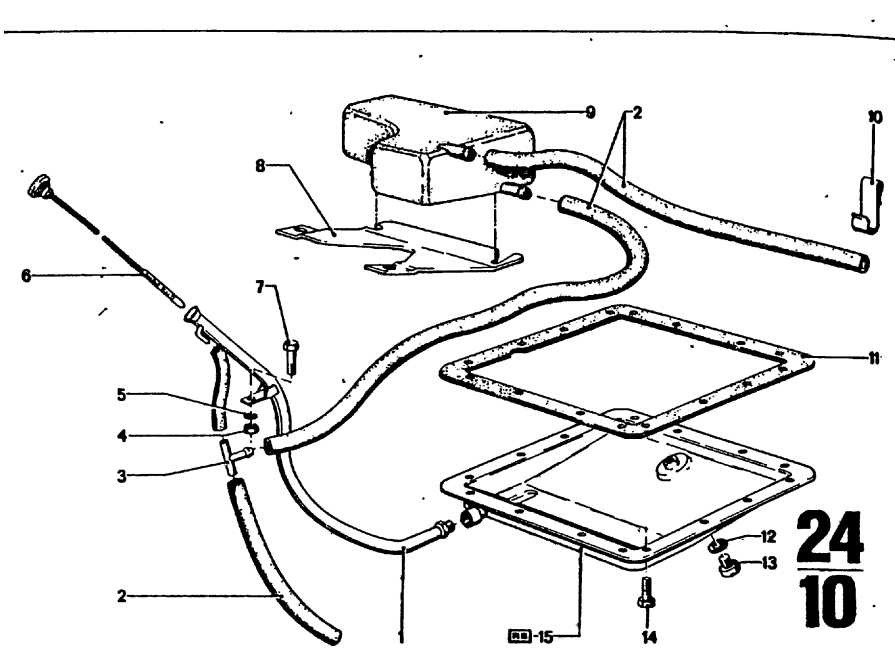

Bild-Nr.	Teil-Nr	Symbol	Teil-Benennung	Stück/E 2.5 CS	2.5 CSA	2800 CS	2800 CSA	3.0 CS	3.0 CSA	3.0 CSi	3.0 CS-L	3.0 CSi-L	USA 2800 CS	2800 CSA	3.0 CS	3.0 CSA
1	* 24 11 1 202 696		Oleinfüllrohr						1							1
	* 24 11 1 205 103		Oleinfüllrohr						1							1
2	16 12 1 108 711	⇔	Schlauch						X							X
3	24 11 1 203 862		Verteilerstück						1							1
4	07 11 9 922 058		6 KT MU M 6						2							2
5	07 11 9 932 072		Federscheibe B 6						2							2
6	* 24 11 1 202 984		Ölmeßstab						1							1
	~~* 24 11 1 204 244~~	⇓⇓	~~Ölmeßstab~~						1							1
	~~24 11 1 204 437~~		~~Ölmeßstab~~						1							1
	24 11 1 205 301		Ölmeßstab						1							1
7	07 11 9 913 472		6 KT SHR M 6 x 18						2							2
8	~~* 24 11 1 204 230~~		~~Bügel~~						1							
	* 24 11 1 204 187		Bügel													
9	* 24 11 1 204 227		Ausgleichsbehälter						1							1
10	* 24 11 1 203 865		Haltebügel						2							2
11	24 11 1 203 500		Dichtung						1							1
12	24 11 1 203 499		DTRG						1							1
13	24 11 1 203 498		Ölablaßschraube						1							1
14	24 11 1 203 501		Schraube						12							12
15	* 24 11 1 203 720	RS	Ölwanne mit Dichtung und Ablaßschraube						1							1
	* 24 11 1 205 355	RS	Ölwanne						1							1

4/75 | 24 / 10

Bemerkungen
Remarks
Observations
Opmerkingen
Anmärkningar
Osservazione
Observaciones

* 24 11 1 202 984 → Fg
* 24 11 1 203 865 Fg→
* 24 11 1 204 187 Fg→
* 24 11 1 204 227 Fg→
~~* 24 11 1 204 230~~ Fg→
~~* 24 11 1 204 244~~ Fg→

3.0 CSA
Modell 73
3.0 CSA/USA
Modell 74

* 24 11 1 203 865 → Fg
* 24 11 1 204 187 → Fg
* 24 11 1 202 696 → Fg
* 24 11 1 205 103 Fg→

3.0 CSA Modell 73
3.0 CSA (USA) Modell 74

* 24 11 1 203 720 → Getr.-Nr.
* 24 11 1 205 355 Getr.-Nr.→

3.0 CSA .....
3.0 CSA (USA) .....

Part No. No. de pièce Onderdeel-Nr.	Symbol	Denomination of parts	Dénomination de pièces	Benaming
* 24 11 1 202 696		Oil-dip-stick tube	Tuyau de guide d'huile	Oliepeilstokpijp
* 24 11 1 205 103		Oil-dip-stick tube	Tuyaud. guide d'huile	Oliepeilstokpijp
16 12 1 108 711	⇔	Hose	Tuyau	Slang
24 11 1 203 862		Distributor piece	Pièce de distributeur	Verdeelstuk
07 11 9 922 058		6KT MU M 6	6KT MU M 6	6KT MU M 6
07 11 9 932 072		Spring washer B 6	Disque élastique B 6	Veerring B 6
* 24 11 1 202 984		Oil-dip-stick	Jauge d'huile	Oliepeilstok
~~* 24 11 1 204 244~~	⇓⇓	Oil-dip-stick	Jauge d'huile	Oliepeilstok
~~24 11 1 204 437~~		Oil-dip-stick	Jauge d'huile	Oliepeilstok
24 11 1 205 301		Oil-dip-stick tube	Tuyaud. guide d'huile	Oliepeilstokpijp
07 11 9 913 472		6KT SHR M 6 x 18	6KT SHR M 6 x 18	6KT SHR M 6 x 18
~~* 24 11 1 204 230~~		Bow	Etrier	Beugel
* 24 11 1 204 187		Bow	Etrier	Beugel
* 24 11 1 204 227		Compensat.container	Recipient de comp.	Remoliereservoir
* 24 11 1 203 865		Supporto shackle	Etrier	Klembeugel
24 11 1 203 500		Gasket	Garniture	Pakking
24 11 1 203 499		Seal ring	Anneau de garniture	Keerring
24 11 1 203 498		Oil drain screw	Bouch.fil.d.vid.d'huil	Olieaftapschroef
24 11 1 203 501		Screw	Vis	Bout
* 24 11 1 203 720	RS	Oil pan with gasket and plug screw	Carter d'huile av.garn. et vis de bouchon	Oliecarter met pak en plug
* 24 11 1 205 355	RS	Lil pan	Carter d'huile	Cliecarter

Reservdels-Nr. N° de pezzo N° pieza	Symbol	Reservdels-benämning	Denominazione pezzo	Designación pieza
* 24 11 1 202 696		Oljestyrrör	Tubo riepimento olio	Tubo d.lenad.d.ace
* 24 11 1 205 103		Oljestyrrör	Tubo riepimento olio	Tubo d.lenad.d.ace
16 12 1 108 711	⇔	Slang	Tubo flessibile	Tubo flexibile
24 11 1 203 862		Fördelarestycke	Pezzo distributore	Pieza de distribuci
07 11 9 922 058		6KT MU M 6	6KT MU M 6	6KT MU M 6
07 11 9 932 072		Fjäderbricka B 6	Rondella elastica B6	Arandela elástica I
* 24 11 1 202 984		Oljesticka	Asta misurat.liv.olio	Varil.med.niv.acel
~~* 24 11 1 204 244~~	⇓⇓	Oljesticka	Astina d. liv. dell'olio	Varil. med. niv. ac
~~24 11 1 204 437~~		Oljesticka	Asta misurat.liv.olio	Varil.med.niv.acel
24 11 1 205 301		Oljestyrrör	Tubo riepiment olio	Tubo d.lenad.d.ace
07 11 9 913 472		6KT SHR M 6 x 18	6KT SHR M6 x 18	6KT SHR M 6 x 18
~~* 24 11 1 204 230~~		Bygel	Sopporto	Ballesta
* 24 11 1 204 187		Bygel	Sopporto	Soporte
* 24 11 1 204 227		Bromsoljebehallare	Sarbat.di compens.	Recip.de compens
* 24 11 1 203 865		Fästbygel	Staffa di sopporto	Estribo de soporte
24 11 1 203 500		Packning	Guarnizione	Junta
24 11 1 203 499		Packning	Anello di tenuta	Anillo obturador
24 11 1 203 498		Oljeavloppsskruv	Vite scarico olio	Tornillo vaciado a
24 11 1 203 501		Bult	Vite	Tornillo
* 24 11 1 203 720	RS	Oljetrag med packning och avtappningsplugg	Cappa olio con guarn. e tappo filettato	Cárter inferior c.ju tapón roscado
* 24 11 1 205 355	RS	Oljetrag	Cappa olio	Cárter inferior

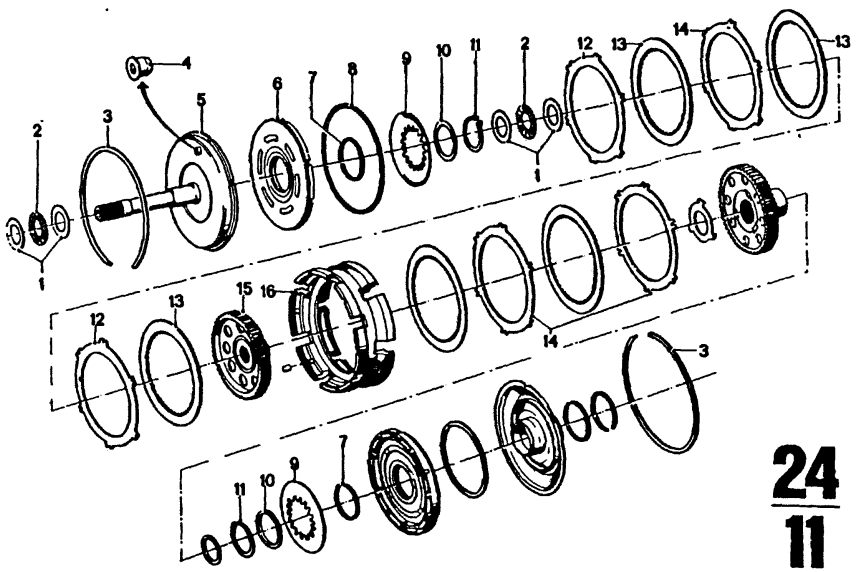

Bild-Nr.	Teil-Nr.	Symbol	Teil-Benennung	Stück/E 2.5CS	2.5CSA	2800CS	2800CSA	3.0CS	3.0CSA	3.0CSi	3.0CS-L	3.0CSi-L	USA 2800CS	2800CSA	3.0CS	3.0CSA
1	24 11 1 620 105		Axialscheibe		4		4							4		
2	24 11 1 620 106		Axial-Nadelkäfig		2		2							2		
3	24 23 1 200 140	(ww)	Sprengring 2,5 mm		2		2							2		
	24 23 1 200 386	(ww)	Sprengring 2,7 mm		2		2							2		
4	24 21 1 204 838		Entlüftungsventil		1		1							1		
5	24 21 1 201 056		Antriebswelle		1		1							1		
6	24 34 1 201 057		Kolben		1		1							1		
			Rechteckring													
7	24 23 1 620 122		45 x 52 x 2		2		2							2		
8	24 23 1 620 120		130 x 137 x 2		1		1							1		
9	24 23 1 620 124		Tellerfeder		2		2							2		
10	24 23 1 620 125		Zwischenscheibe		2		2							2		
11	07 11 9 934 230		Sicherungsring 42 x 1,75		2		2							2		
12	24 23 1 201 061		Außenlamelle		2		2							2		
13	24 23 1 201 062		Belaglamelle		4		4							4		
14	24 23 1 201 058		Außenlamelle		6		6							6		
15	24 23 1 201 060		Lamellenträger		1		1							1		
16	24 23 1 201 059		Kupplungskörper		1		1							1		

4/74 **24** **11**

Bemerkungen
Remarks
Observations
Opmerkingen
Anmärkningar
Osservazione
Observaciones

Part No. No. de pièce Onderdeel-Nr.	Symbol	Denomination of parts	Dénomination de pièces	Benaming
24 11 1 620 105		Axial washer	Bague butée	Drukring
24 11 1 620 106		Needle axial bearing	Roulem.butée à aiguil	Axiaal naaldlager
24 23 1 200 140	(ww)	Snap ring 2,5 mm	Anneau d.reten.2,5 mm	Verende sluitr.2,5 mm
24 23 1 200 386	(ww)	Snap ring 2,7 mm	Anneau d.reten.2,7 mm	Verende sluitr.2,7 mm
24 21 1 204 838		Bleed screw	Valve d'aération	Ontluchtingsschroef
24 21 1 201 056		Driven shaft	Arbre sécondaire	Aandrijfas
24 34 1 201 057		Piston	Piston	Zuiger
		Rectangular ring	Anneau rectangulaire	Zuigerveer
24 23 1 620 122		45 x 52 x 2	45 x 52 x 2	45 x 52 x 2
24 23 1 620 120		130 x 137 x 2	130 x 137 x 2	130 x 137 x 2
24 23 1 620 124		Cup spring	Ressort belleville	Schotelveer
24 23 1 620 125		Intermediate washer	Disque intermediaire	Opvulring
07 11 9 934 230		Lock ring 42 x 1,75	Anneau de sécurité 42 x 1,75	Borgring 42 x 1,75
24 23 1 201 061		Outer disc	Disque extérieur	Buiten lamel
24 23 1 201 062		Spacer ring	Anneau entretoise	Lamellsolatie
24 23 1 201 058		Outer disc	Disque extérieur	Buiten lamel
24 23 1 201 060		Disc carrier	Porte-disque	Lamellendrager
24 23 1 201 059		Clutch disc	Disque d'embrayage	Koppelingschijf

Reservdels-Nr N° de pezzo N° pieza	Symbol	Reservdels-benämning	Denominazione pezzo	Designación pieza
24 11 1 620 105		Axialbricka	Disco assiale	Disco axial
24 11 1 620 106		Axial nålhållare	Gabbia assiale rull.	Jaula axial para aguj.
24 23 1 200 140	(ww)	Låsring 2,5mm	Anello elastico2,5mm	Anill.d.muell.2,5mm
24 23 1 200 386	(ww)	Låsring 2,7 mm	Anello elastico 2,7 mm	Anill.d.muell.2,7 mm
24 21 1 204 838		Ventil	Válvola di spurgo	Válvula de purga
24 21 1 201 056		Drivaxel	Albero primario	Arbol de impulsión
24 34 1 201 057		Kolv	Stantuffo	Embolo
		Toppring	Anello quadro	Anillo cuadrado
24 23 1 620 122		45 x 52 x 2	45 x 52 x 2	45 x 52 x 2
24 23 1 620 120		130 x 137 x 2	130 x 137 x 2	130 x 137 x 2
24 23 1 620 124		Brickafjäder	Molla a tazza	Resorte de disco
24 23 1 620 125		Mellanbricka	Rondella intermedia	Arandela intermedia
07 11 9 934 230		Låsring 42 x 1,75	Anello di sicurezza 42 x 1,75	Anillo de seguridad 42 x 1,75
24 23 1 201 061		Lamell, yttre	Disco esterno	Disco exterior
24 23 1 201 062		Lamellbelägg	Disco con guarnizione	Disco con forro
24 23 1 201 058		Lamell, yttre	Disco esterno	Disco exterior
24 23 1 201 060		Lamellhållare	Portadisco	Portadiscos
24 23 1 201 059		Kopplingselement	Corpo della frizione	Cuerpo del embrague

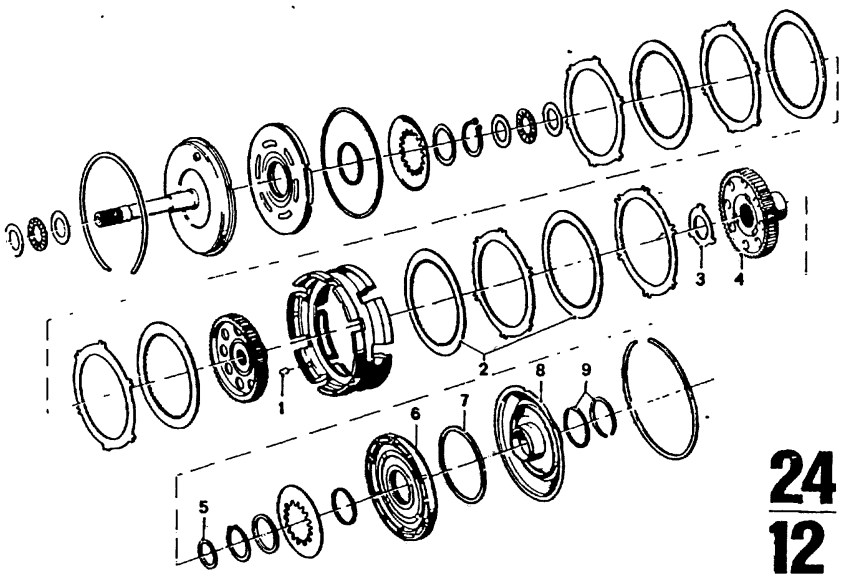

24
12

4/75

Teil-Nr	Symbol	Teil-Benennung	Stück/E 2.5 CS	2.5 CSA	2800 CS	2800 CSA	3.0 CS	3.0 CSA	3.0 CSi	3.0 CS-L	3.0 CSi-L	USA 2800 CS	2800 CSA	3.0 CS	3.0 CSA
07 11 9 986 730		Zylinderrolle 5 x 5		7		7							7		
24 23 1 620 127	⊃	Belaglamelle		4		4							4		
24 23 1 205 594		Belaglamelle		4		4							4		
* 24 23 1 201 063		Anlaufscheibe				1							1		
* 24 23 1 202 611		Anlaufscheibe		1		1							1		
24 23 1 201 064		Lamellenträger		1		1							1		
24 23 1 620 134	(ww)	Distanzring 4,5 mm		1		1							1		
24 23 1 620 135	(ww)	Distanzring 4,4 mm		1		1							1		
24 23 1 620 136	(ww)	Distanzring 4,3 mm		1		1							1		
24 23 1 620 137	(ww)	Distanzring 4,2 mm		1		1							1		
24 23 1 620 138	(ww)	Distanzring 4,1 mm		1		1							1		
24 23 1 620 139	(ww)	Distanzring 4,0 mm		1		1							1		
24 23 1 620 140	(ww)	Distanzring 3,9 mm		1		1							1		
24 23 1 620 141	(ww)	Distanzring 3,8 mm		1		1							1		
24 23 1 620 142	(ww)	Distanzring 3,7 mm		1		1							1		
24 23 1 620 143	(ww)	Distanzring 3,6 mm		1		1							1		
24 23 1 620 144	(ww)	Distanzring 3,5 mm		1		1							1		
24 23 1 620 145		Kolben		1		1							1		
24 23 1 620 146		Rechteckring 25 x 102 x 2		1		1							1		
24 23 1 202 610		Kupplungsnabe		1		1							1		
24 23 1 620 148		DTRG		1		1							1		

4/75 **24 12** Bemerkungen Remarks Observations Opmerkingen Anmärkningar Osservazione Observaciones

* 24 23 1 201 063 → Getr.-Nr.
* 24 23 1 202 611 Getr.-Nr. →

11 580

Part No. No. de pièce Onderdeel-Nr.	Symbol	Denomination of parts	Dénomination de pièces	Benaming
07 11 9 986 730		Roll 5 x 5	Rouleau 5 x 5	Rol 5 x 5
24 23 1 620 127	⊃	Spacer ring	Anneau entretoise	Lamellisolatie
24 23 1 205 594		Spacer ring	Anneau entretoise	Lamellisolatie
* 24 23 1 201 063		Thrust washer	Rondelle d'appui	Aanloopring
* 24 23 1 202 611		Thrust washer	Rondelle d'appui	Aanloopring
24 23 1 201 064		Disc carrier	Porte-disque	Lamellendrager
24 23 1 620 134	(ww)	Distance ring 4,5 mm	Bague d'écart. 4,5 mm	Afstandsring 4,5
24 23 1 620 135	(ww)	Distance ring 4,4 mm	Bague d'écart. 4,4 mm	Afstandsring 4,4
24 23 1 620 136	(ww)	Distance ring 4,3 mm	Bague d'écart. 4,3 mm	Afstandsring 4,3
24 23 1 620 137	(ww)	Distance ring 4,2 mm	Bague d'écart. 4,2 mm	Afstandsring 4,2
24 23 1 620 138	(ww)	Distance ring 4,1 mm	Bague d'écart. 4,1 mm	Afstandsring 4,1
24 23 1 620 139	(ww)	Distance ring 4,0 mm	Bague d'écart. 4,0 mm	Afstandsring 4,0
24 23 1 620 140	(ww)	Distance ring 3,9 mm	Bague d'écart. 3,9 mm	Afstandsring 3,9
24 23 1 620 141	(ww)	Distance ring 3,8 mm	Bague d'écart. 3,8 mm	Afstandsring 3,8
24 23 1 620 142	(ww)	Distance ring 3,7 mm	Bague d'écart. 3,7 mm	Afstandsring 3,7
24 23 1 620 143	(ww)	Distance ring 3,6 mm	Bague d'écart. 3,6 mm	Afstandsring 3,6
24 23 1 620 144	(ww)	Distance ring 3,5 mm	Bague d'écart. 3,5 mm	Afstandsring 3,5
24 23 1 620 145		Piston	Piston	Zuiger
24 23 1 620 146		Rectangular ring 25 x 102 x 2	Anneau rectangulaire 25 x 102 x 2	Zuigerveer 25 x 102 x 2
24 23 1 202 610		Clutch hub	Moyeu d'embrayage	Koppelingsnaaf
24 23 1 620 148		Seal ring	Anneau de garniture	Keerring

Reservdels-Nr. N° de pezzo N° pieza	Symbol	Reservdels-benämning	Denominazione pezzo	Designación pieza
07 11 9 986 730		Rulle 5 x 5	Rullo cilindrico 5 x 5	Rodillo cilíndric
24 23 1 620 127	⊃	Lamellbelagg	Disco con guarnizione	Disco con forro
24 23 1 205 594		Lamellbelägg	Disco con guarnizione	Disco con forro
* 24 23 1 201 063		Tryckbricka	Spallamento	Arandela de topi
* 24 23 1 202 611		Tryckbricka	Spallamento	Arandela de topi
24 23 1 201 064		Lamellhållare	Portadisco	Portadiscos
24 23 1 620 134	(ww)	Distansbricka 4,5 mm	Anello distanz. 4,5 mm	Anillo distanc. 4
24 23 1 620 135	(ww)	Distansbricka 4,4 mm	Anello distanz. 4,4 mm	Anillo distanc. 4
24 23 1 620 136	(ww)	Distansbricka 4,3 mm	Anello distanz. 4,3 mm	Anillo distanc. 4
24 23 1 620 137	(ww)	Distansbricka 4,2 mm	Anello distanz. 4,2 mm	Anillo distanc. 4
24 23 1 620 138	(ww)	Distansbricka 4,1 mm	Anello distanz. 4,1 mm	Anillo distanc. 4
24 23 1 620 139	(ww)	Distansbricka 4,0 mm	Anello distanz. 4,0 mm	Anillo distanc. 4
24 23 1 620 140	(ww)	Distansbricka 3,9 mm	Anello distanz. 3,9 mm	Anillo distanc. 3
24 23 1 620 141	(ww)	Distansbricka 3,8 mm	Anello distanz. 3,8 mm	Anillo distanc. 3
24 23 1 620 142	(ww)	Distansbricka 3,7 mm	Anello distanz. 3,7 mm	Anillo distanc. 3
24 23 1 620 143	(ww)	Distansbricka 3,6 mm	Anello distanz. 3,6 mm	Anillo distanc. 3
24 23 1 620 144	(ww)	Distansbricka 3,5 mm	Anello distanz. 3,5 mm	Anillo distanc. 3
24 23 1 620 145		Kolv	Stantuffo	Embolo
24 23 1 620 146		Toppring 25 x 102 x 2	Anello quadro 25 x 102 x 2	Anillo cuadrado 25 x 102 x 2
24 23 1 202 610		Kopplingsnav	Mozzo della frizione	Cubo del embrag
24 23 1 620 148		Packning	Anello di tenuta	Anillo obturador

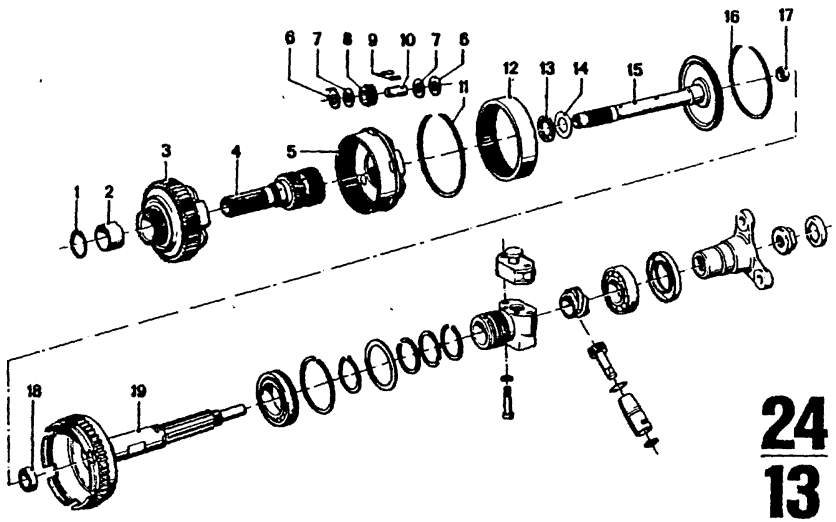

24
13

4/75

Bild-Nr.	Teil-Nr.	Symbol	Teil-Benennung	Stück/E 2.5 CS	2.5 CSA	2800 CS	2800 CSA	3.0 CS	3.0 CSA	3.0 CSI	3.0 CS-L	3.0 CSI-L	USA 2800 CS	2800 CSA	3.0 CS	3.0 CSA
1	24 22 1 201 071		Seegerring 30 x 1,5	1	1								1			
2	24 22 1 201 072		Distanzbüchse	1	1								1			
3	24 22 1 202 682		Planetenträger kpl.	1	1								1			
4	24 22 1 201 074		Sonnenrad 29 Z	1	1								1			
5	24 22 1 201 075		Hohlrad mit Planetenräder	1	1								1			
6	24 22 1 201 077		Distanzscheibe 0,3mm	6	6								6			
7	24 22 1 201 078		Anlaufscheibe 0,7 mm	6	6								6			
8	24 22 1 201 080		Planetenradsatz 15 Z	1	1								1			
9	07 11 9 986 704		Lagernadel 2 x 15,8	60	60								60			
10	24 22 1 201 079		Lagerbolzen	3	3								3			
11	24 22 1 201 081		Sprengring	1	1								1			
12	24 22 1 201 082		Hohlrad	1	1								1			
13	24 22 1 200 436		Axial-Nadelkäfig	1	1								1			
14	24 21 1 202 609		Axialscheibe	1	1								1			
15	* 24 21 1 203 626		Zwischenwelle mit Axialscheibe	1	1								1			
16	24 21 1 201 084		Sprengring	1	1								1			
17	24 21 1 202 683		Deckel	1	1								1			
18	* 07 11 9 981 701		Kugellager		1								1			
	* 07 11 9 981 034		Kugellager	1	1								1			
19	* ~~24 21 1 201 085~~	U	Abtriebswelle		1								1			
	* 24 21 1 204 494		Abtriebswelle	1	1								1			

4/75 **24 13**

Bemerkungen
Remarks
Observations
Opmerkingen
Anmärkningar
Osservazione
Observaciones

* 24 21 1 203 626 Getr.-Nr. → 2 755

* ~~24 21 1 201 085~~ → Getr.-Nr.
* 07 11 9 981 701 → Getr.-Nr.
* 24 21 1 204 494 Getr.-Nr. →
* 07 11 9 981 034 Getr.-Nr. → 27 538

* ~~24 21 1 201 085~~ U
* 24 21 1 204 494
H
07 11 9 981 034

* 07 11 9 981 701
H
~~24 21 1 201 085~~

Part No. No. de pièce Onderdeel-Nr.	Symbol	Denomination of parts	Dénomination de pièces	Benaming
24 22 1 201 071		Seeger-ring 30 x 1,5	Anillo Seeger 30 x 1,5	Anillo Seeger 30 x
24 22 1 201 072		Distansbussning	Boccola distanziatr.	Casquillo distanci
24 22 1 202 682		Planetväxelhall. kpl.	Portasatelliti kpl.	Portaplanetarios k
24 22 1 201 074		Solhjul 29 Z	Ruota planetaria 29 Z	Rueda principal 29
24 22 1 201 075		Kronhjul med planethjul	Ruota dentata interna con portasatelliti	Rueda dentada inte con portaplanetari
24 22 1 201 077		Distansbricka 0,3 mm	Rondel. dist. 0,3 mm	Arandel. dist. 0,3 m
24 22 1 201 078		Tryckbricka 0,7 mm	Spallamento 0,7 mm	Arandela d.top.0,7
24 22 1 201 080		Planethjulsats 15 Z	Corredo satelliti 15 Z	Juego d.planet.15 Z
07 11 9 986 704		Lagemål 2 x 15,8	Rull.d.cusc. 2 x 15,8	Aguja p.coj.2 x 15,8
24 22 1 201 079		Lagerbult	Perno supporto	Perno soporte
24 22 1 201 081		Låsring	Anello elastico	Anillo de muelle
24 22 1 201 082		Kronhjul	Ruota dentata interna	Rueda dentada inte
24 22 1 200 436		Axial nalhallare	Gabbia assiale a rull.	Jaula axial p. aguja
24 21 1 202 609		Axialbricka	Disco-assiale	Cisco axial
* 24 21 1 203 626		Mellanaxel med axialbricka	Albero intermedio con disoc-assiale	Arbol intermedio con disco axial
24 21 1 201 084		Låsring	Anello elastico	Anillo de muelle
24 21 1 202 683		Kåpa	Coperchio	Tapa
* 07 11 9 981 701		Kugellager	Cuscinetto a sfere	Cojinete de bolas
* 07 11 9 981 034		Kugellager	Cuscinetto a sfere	Cojinete de bolas
* ~~24 21 1 201 085~~	U	Drivaxel	Albero secondario	Arbol inducido
* 24 21 1 204 494		Drivaxel	Albero primario	Arbol promario

Reservdels-Nr. N° de pezzo N° pieza	Symbol	Reservdels-benämning	Denominazione pezzo	Designación pieza
24 22 1 201 071		Seeger-ring 30x1,5	Anneau Seeger 30x1,5	Seeger-ring 30x1,5
24 22 1 201 072		Spacer sleeve	Douille d'ecartement	Afstandsbus
24 22 1 202 682		Planet-gear carr.kpl.	Porte-train planét.kpl.	Planeetwieldrager k
24 22 1 201 074		Sun gear 29 Z	Roue planetaire 29 Z	Zonwiel 29 Z
24 22 1 201 075		Hollow gear with planetary gears	Roue à denture int.av. roues de planétaires	Holwiel met planeetwielen
24 22 1 201 077		Distance wash. 0,3mm	Anneau d'écart.0,3mm	Afstandsring 9,3mm
24 22 1 201 078		Thrust washer 9,7 mm	Rondella appui 9,7 mm	Aanloopring 9,7 mm
24 22 1 201 080		Planetary gear set 15 Z	Jeu d.roue planet.15 Z	Planeetairwielset 1
07 11 9 986 704		Bearing needle 2x15,8	Aiguil.d.palier 2x15,8	Lagernaald 2 x 15,8
24 22 1 201 079		Bearing bolt	Boulon de palier	Lagerpen
24 22 1 201 081		Snap ring	Anneau de retenue	Verende sluitring
24 22 1 201 082		Hollow gear	Roue à denture int.	Holle wiel
24 22 1 200 436		Needle axiel bearing	Roulem.butée á aig.	Axiaal naaldlager
24 21 1 202 609		Axial washer	Bague butée	Drukring
* 24 21 1 203 626		Intermediate shaft with axial washer	Arbre intermédiare avec bague butée	Tussenas met drukring
24 21 1 201 084		Snap ring	Anneau de retenue	Verende sluitring
24 21 1 202 683		Cover	Couvercle	Deksel
* 07 11 9 981 701		Ball bearing	Roulement á billes	Kogellager
* 07 11 9 981 034		Ball bearing	Roulement á billes	Kogellager
* ~~24 21 1 201 085~~	U	Driven shaft	Arbre sécondaire	Secondaire as
* 24 21 1 204 494		Driven shaft	Arbre secondaire	Aandrijfas

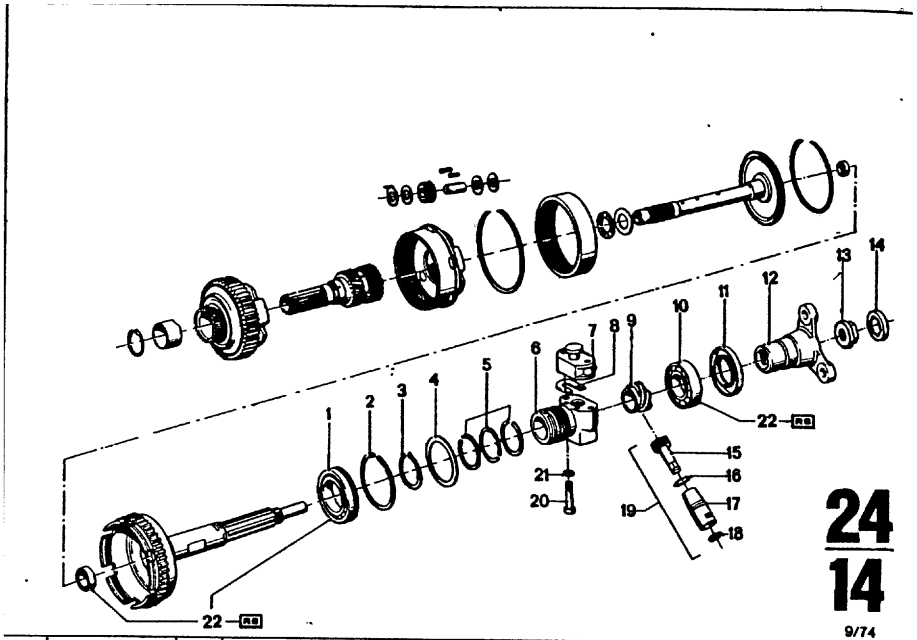

Bild-Nr.	Teil-Nr	Symbol	Teil-Benennung	Stück/E 2.5 CS	2.5 CSA	2800 CS	2800 CSA	3.0 CS	3.0 CSA	3.0 CSi	3.0 CS-L	3.0 CSi-L	USA 2800 CS	2800 CSA	3.0 CS	3.0 CSA
1	24 12 1 201 086		Kugellager		1		1						1			
2	07 11 9 933 305		Sprengring		1		1						1			
3	07 11 9 934 241		Sicherungsring 45 x 2,5		1		1						1			
			Paßscheibe:													
4	24 12 1 630 259	(ww)	56 x 72 x 0,1		1		1						1			
	24 12 1 630 260	(ww)	56 x 72 x 0,3		1		1						1			
5	07 11 9 933 705		Rechteckring		3		3						3			
6	24 32 1 200 443		Reglernabe mit Rechteckring kpl.		1		1						1			
7	24 32 1 204 375		Fliehkraftregler kpl.		1		1						1			
8	24 32 1 204 856		Schlitzplatte		1		1						1			
9	24 21 1 200 394		Tachoschnecke		1		1						1			
10	07 11 9 981 053		Kugellager		1		1						1			
11	24 12 1 630 281		Wellendichtring		1		1						1			
12	24 21 1 201 089		Abtriebsflansch 10 Ø		1		1						1			
13	23 22 1 201 331		Bundmutter		1		1						1			
14	23 22 1 201 330		Sicherungsblech		1		1						1			
15	* 24 21 1 200 137		Tachoritzel				1						1			
16	* 24 12 1 630 285		O-Ring 18 x 2,2				1						1			
	* 24 21 1 204 857		O-Ring 19 x 1,8		1		1						1			
17	* 24 21 1 200 138		Tachobüchse				1						1			
18	* 24 21 1 200 139		Wellendichtring				1						1			
19	* 24 21 1 204 137		Tachoantrieb		1		1						1			
20	07 11 9 919 497		ZYL SHR 6 x 40		2		2						2			
21	07 11 9 932 072		Federscheibe B 6		2		2						2			
22	* 24 12 1 202 896	SK	Kugellagersatz				1						1			
	* 24 12 1 204 495	SK	Kugellagersatz		1		1						1			

9/74 **24** **14**

Bemerkungen
Remarks
Observations
Opmerkingen
Anmärkningar
Osservazione
Observaciones

* 24 12 1 630 285 → Getr.-Nr.
* 24 21 1 200 139 → Getr.-Nr.
* 24 21 1 204 137 Getr.-Nr. →
* 24 21 1 204 857 Getr.-Nr. →

22 675

* 24 12 1 202 896 → Getr.-Nr.
* 24 12 1 204 495 Getr.-Nr. →

27 538

* 24 21 1 200 137
* 24 21 1 200 138

* 24 21 1 204 137

Part No. No. de pièce Onderdeel-Nr	Symbol	Denomination of parts	Dénomination de pièces	Benaming
24 12 1 201 086		Ball bearing	Roulement á billes	Kogellager
07 11 9 933 305		Snap ring	Anneau de retenue	Verende. sluitring
07 11 9 934 241		Lock ring 45 x 2,5	Anneau de sécurité 45 x 2,5	Borgring 45 x 2,5
		Shim:	Disque d'ajust:	Vulring:
24 12 1 630 259	(ww)	56 x 72 x 0,1	56 x 72 x 0,1	56 x 72 x 0,1
24 12 1 630 260	(ww)	56 x 72 x 0,3	56 x 72 x 0,3	56 x 72 x 0,3
07 11 9 933 705		Rectangular ring	Anneau rectangulaire	Zuigerring
24 32 1 200 443		Regulator hub with rectangular ring kpl.	Moyau de réglage avec anneau rectangul. kpl.	Regelaarnaaf me zuigerveer kpl.
24 32 1 204 375		Centrif. governor kpl.	Regulateur centrif. kpl.	Centrif. regulat. k
24 32 1 204 856		slotted plate	plaque à fente	sleufplaat
24 21 1 200 394		Speedometer worm	Vis sans fin d. tachym.	Snelheidsmeterw
07 11 9 981 053		Ball bearing	Roulement á billes	Kogellager
24 12 1 630 281		Shaft seal	Garniture d'arbre	Asfadichting
24 21 1 201 089		Drive flange 10 Ø	Bride d'entrainem. 10Ø	Meneemflens 10
23 22 1 201 331		Nut	Ecrou	Moer
23 22 1 201 330		Locking plate	Plaque de sécurité	Borgplaat
* 24 21 1 200 137		Speedometer pinon	Pignon de tachymétre	Snelheidsmeter-r
* 24 12 1 630 285		O-ring 18 x 2,2	Ann. e. form. „O" 18 x 2,2	O-ring 18 x 2,2
* 24 21 1 204 857		O-ring 19 x 1,8	Ann. e. form. Ø 19 x 1,8	O-ring 19 x 1,8
* 24 21 1 200 138		Speedometer bushing	Douille de tachymetre	Snelheidsmeterbu
* 24 21 1 200 139		Shaft seal	Garniture d'arbre	Asfadichting
* 24 21 1 204 137		Tachometer drive	Transmiss. d. tachym.	Aandrijv. v. snelh
07 11 9 919 497		ZYL SHR 6 x 40	ZYL SHR 6 x 40	ZYL SHR 6 x 40
07 11 9 932 072		Spring washer B 6	Disque élastique B 6	Veerring B 6
* 24 12 1 202 896	SK	Ball bearing set	Jeu d. roulem. á billes	Kogellagerset
* 24 12 1 204 495	SK	Ball bearing set	Jeu d. roulem. á billes	Kogellager

Reservdels-Nr. N° de pezzo N° pieza	Symbol	Reservdels-benämning	Denominazione pezzo	Designación pieza
24 12 1 201 086		Kugellager	Cuscinetto a sfere	Cojinete de bola
07 11 9 933 305		Låsring	Anello elastico	Anillo de muelle
07 11 9 934 241		Låsring 45 x 2,5	Anello di sicurezza 45 x 2,5	Anillo de seguri 45 x 2,5
		Mellanlägg:	Rasamento:	Arandela de ajus
24 12 1 630 259	(ww)	56 x 72 x 0,1	56 x 72 x 0,1	56 x 72 x 0,1
24 12 1 630 260	(ww)	56 x 72 x 0,3	56 x 72 x 0,3	56 x 72 x 0,3
07 11 9 933 705		Toppring	Anello quadro	Anillo cuadrado
24 32 1 200 443		Regulatornav med toppring kpl.	Mozzo regolatore con anello quadro kpl.	Cubo regulador c anillo cuadrado
24 32 1 204 375		Centrifugalregul. kpl.	Regol. forza cent. kpl.	Regulad. cent. kpl
24 32 1 204 856		Spärplatta	piastra a fessure	Placa ranurada
24 21 1 200 394		Hastighetsmätarsnäck.	Vite senza fine tachi.	Tornillo sinfín t
07 11 9 981 053		Kugellager	Cuscinetto a sfere	Cojinete de bola
24 12 1 630 281		Axeltätning	Guarniz. ad anel. alberi	Retén en árbol
24 21 1 201 089		Drivfläns 10 Ø	Flangia di uscita Ø 10	Brida de salida
23 22 1 201 331		Mutter	Dado con spallamento	Tuerca con colla
23 22 1 201 330		Låsbleck	Lamiera di sicurezza	Chapa de seguri
* 24 21 1 200 137		Hastighetsmätardrev	Pignone d. tachimetro	Piñón del tacóm
* 24 12 1 630 285		O-ring 18 x 2,2	Anello torico 18 x 2,2	Junta toroid. 18 x
* 24 21 1 204 857		O-ring 19 x 1,8	Anello torico 19 x 1,8	Junta toroid. 19 x
* 24 21 1 200 138		Hastighetsmätarhylsa	Boccola del tachimet.	Casquillo del tac
* 24 21 1 200 139		Axeltätning	Guarniz. ad anel. alberi	Retén en árbol
* 24 21 1 204 137		Hastighetsmätaredriv.	Comando tachimetro	Accionam. d. taco
07 11 9 919 497		ZYL SHR 6 x 40	ZYL SHR 6 x 40	ZYL SHR 6 x 40
07 11 9 932 072		Fjäderbricka B 6	Rondella elastica B 6	Arandela elástica
* 24 12 1 202 896	SK	Kullagersats	Corredo cuscinet. sfere	Juego d. cojine. d.
* 24 12 1 204 495	SK	Kullagersats	Corredo cuscinet. sfere	Juego d. cojine. d.

24

24	AUTOMATIK-GETRIEBE	AUTOMATIC TRANSMISSION	BOITE DE VITESSES AUTOMATIQUE
15	Kupplung,vorn	Clutch, front	Embrayage, avant
16	Kupplung, hinten	Clutch, rear	Embrayage, arrière
17 + 18	Planetengetriebe, Fliehkraft-regler, Tacho-Antrieb	Planetary gear, centrifugal governor, speedometer drive	Train planetaire, reg. centri-fuge, transm. de tachymètre
19 + 20	Kupplungsteile 1. und 2. Gang	Clutch parts 1st and 2nd gear	Pièces d'embrayage 1 et 2 vitesses
21	Bremsband und Servo-Zylinder	Brake band and Servo-cylinder	Bande de frein et Servo-cylindrique
22	Ölröhre	Oil pipe	Tube d'huile
23 – 29	Schaltungsteile	Gear parts	Pièces de changement de vitesses

24	AUTOMATIC-VERSNELLINGSBAK	AUTOMAT-VÄXELLADA
15	Koppeling, voor	Koppling, fram
16	Koppeling, achter	Koppling, bak
17 + 18	Planetair stelsel, centrifug. reg., snelheidsmeter-aandrijf	Planetväxel, centrifugal reg. hastighetmätare-drivning
19 + 20	Koppelingsdelen 1 e en 2e versnelling	Reservdelar för koppling 1 och 2 växel
21	Remmenband en Servo-cilinder	Bromsar band och Servo-cylinder
22	Oliepip	Oljerör
23 – 29	Schakelingsdelen	Växlingsdetaljer

	CAMBIO AUTOM.	CAMBIO AUTOM.
15	Frizione, anteriore	Embrague, delantera
16	Frizione, posteriore	Embrague, trasera
17 + 18	Cambio ad ingranaggi epicidoidali, regolat. forza centrif., com. tachimetro	Cambio planet., regulad. centrif., accionamento del tacometro
19 + 20	Parti della frizione 1a e 2a velocita	Pizas embrague 1ra y 2a marcha
21	Natro del freno con Servo-testata	Cinta de freno con Servo-culata
22	Tubazione d'olio	Tubo de aceite
23 – 29	Pezzi di comando	Piecas de mando

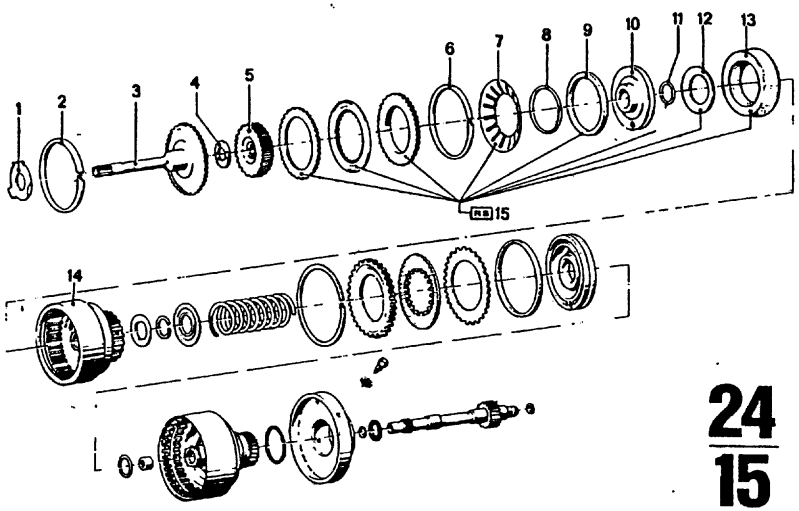

24
15

9/74

Bild-Nr.	Teil-Nr.	Symbol	Teil-Benennung	Stück/E 2.5 CS	2.5 CSA	2800 CS	2800 CSA	3.0 CS	3.0 CSA	3.0 CSi	3.0 CS-L	3.0 CSi-L	USA 2800 CS	2800 CSA	3.0 CS	3.0 CSA
1	24 42 1 203 277	(ww)	Anlaufscheibe					1							1	
	24 42 1 203 278	(ww)	Anlaufscheibe					1							1	
2	24 22 1 203 305		Sprengring					1							1	
3	24 22 1 203 302		Antriebswelle					1							1	
4	24 22 1 203 300	(ww)	Anlaufscheibe					1							1	
	24 22 1 203 301	(ww)	Anlaufscheibe					1							1	
5	24 22 1 203 299	U	Innenlamellenträger					1							1	
	24 22 1 204 271		Innenlamellenträger					1							1	
6	24 22 1 203 292		Sprengring					1							1	
7	~~24 22 1 203 291~~		Tellerfeder					1							1	
8	24 22 1 203 290		Federring					1							1	
9	24 22 1 203 289		DTRG					1							1	
0	* 24 22 1 203 282		Kolben					1							1	
	* 24 22 1 204 252		Kolben					1							1	
1	24 22 1 203 288		O-Ring					1							1	
2	24 22 1 204 267		Wellscheibe					6							6	
3	24 22 1 204 269		Nutring					1							1	
4	* 24 22 1 203 287		Zylinder					1							1	
	* 24 22 1 204 254		Zylinder					1							1	
5	24 22 1 203 718	U	Kupplungslamellen					1							1	
	24 22 1 204 194	U	Kupplungslamellen					1							1	

9/74 **24 15**

Bemerkungen
Remarks
Observations
Opmerkingen
Anmärkningar
Osservazione
Observaciones

* 24 22 1 203 282 → Getr.-Nr.
* 24 22 1 203 287 → Getr.-Nr.
* 24 22 1 204 252 Getr.-Nr. →
* 24 22 1 204 254 Getr.-Nr. →

13 559

Part No. No. de pièce Onderdeel-Nr.	Symbol	Denomination of parts	Dénomination de pieces	Benaming
24 42 1 203 277	(ww)	Thrust washer	Rondelle d'appui	Aanloopring
24 42 1 203 278	(ww)	Thrust washer	Rondelle d'appui	Aanloopring
24 22 1 203 305		Snap ring	Anneau d.reten	Verende sluitr.
24 22 1 203 302		Driven shaft	Arbre sécondaire	Aandrijfas
24 22 1 203 300	(ww)	Thrust washer	Rondelle d'appui	Aanloopring
24 22 1 203 301	(ww)	Thrust washer	Rondelle d'appui	Aanloopring
24 22 1 203 299	U	Disc carrier entern.	Porte-disque internes	Binnen lamellendrag
24 22 1 204 271		Disc carrier intern.	Porte-disque internes	Binnen lamellendrag
24 22 1 203 292		Snap ring	Anneau d. reten.	Verende sluitr.
~~24 22 1 203 291~~		Cup spring	Ressort belleville	Schotelveer
24 22 1 203 290		Spring ring	Anneau élastique	Veerring
24 22 1 203 289		Seal ring	Anneau de garniture	Keerring
* 24 22 1 203 282		Piston	Piston	Zuiger
* 24 22 1 204 252		Piston	Piston	Zuiger
24 22 1 203 286		O-ring	Ann-en forme „O"	O-ring
24 22 1 204 267		Corrugated washer	Plateau ondulé	Gegolfde schijf
24 22 1 204 269		Grooved ring	Anneau à rainure	Groefring
* 24 22 1 203 287		Cylinder	Cylindre	Cilinder
* 24 22 1 204 254		Cylinder	Cylindre	Cilinder
24 22 1 203 718	U	Clutch laminated	Lamelles à embrayage	Koppelingslamellen
24 22 1 204 194	U	Clutch laminated	Lamelles à embrayage	Koppelingslamellen

Reservdels-Nr N° de pezzo N° pieza	Symbol	Reservdels-benämning	Denominazione pezzo	Designación pieza
24 42 1 203 277	(ww)	Tryckbricka	Spallamento	Arandela de tope
24 42 1 203 278	(ww)	Tryckbricka	Spallamento	Arandela de tope
24 22 1 203 305		Låsring	Anello elastico	Anillo d. muell
24 22 1 203 302		Drivaxel	Albero primario	Arbol de impulsión
24 22 1 203 300	(ww)	Tryckbricka	Spallamento	Arandela de tope
24 22 1 203 301	(ww)	Tryckbricka	Spallamento	Arandela de tope
24 22 1 203 299	U	Inner lamellhållare	Porta disco interior	Interior portadiscos
24 22 1 204 271		Inner lamellhållare	Porta disco interior	Interior portadiscos
24 22 1 203 292		Låsring	Anello elastica	Anillo de muelle
~~24 22 1 203 291~~		Brickafjäder	Molla a tazza	Resorte de disco
24 22 1 203 290		Fjäderring	Anello elastica	Anillo elástico
24 22 1 203 289		Packning	Anello di tenuta	Anillo obturador
* 24 22 1 203 282		Kolv	Stantuffo	Embolo
* 24 22 1 204 252		Kolv	Pistone	Piston
24 22 1 203 288		O-ring	Anello-O	Anillo O
24 22 1 204 267		Vågbricka	Rosetta elast.ondul.	Arandela ondulada
24 22 1 204 269		Spårring	Anello scanalato	Anillo de ranura
* 24 22 1 203 287		Cylinder	Cilindro	Cilíndro
* 24 22 1 204 254		Cylinder	Cilindro	Cilíndro
24 22 1 203 718	U	Kopplingslamell	Lâmina a frizione	Lâmina de embragu
24 22 1 204 194	U	Kopplingslamell	Lâmina a frizione	Lâmina de embragu

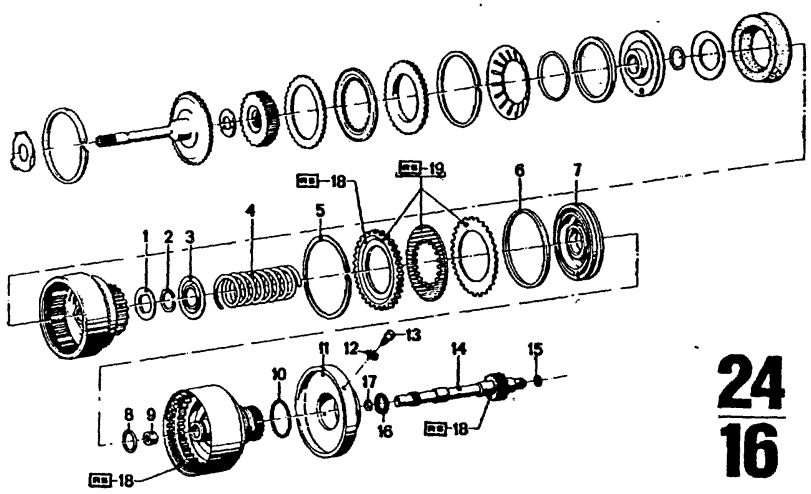

24
16

4/75

Bild-Nr.	Teil-Nr.	Symbol	Teil-Benennung	Stück/E 2.5 CS	2.5 CSA	2800 CS	2800 CSA	3.0 CS	3.0 CSA	3.0 CSi	3.0 CS-L	3.0 CSi-L	USA 2800 CS	2800 CSA	3.0 CS	3.0 CSA
1	24 23 1 203 330		Anlaufscheibe						1							1
2	24 23 1 203 327		Sprengring						1							1
3	24 23 1 203 326		Federteller						1							1
4	24 23 1 203 325		Feder						1							1
5	24 22 1 203 305		Sprengring						1							1
6	24 23 1 203 320		DTRG						1							1
7	24 23 1 203 315		Kolben und Ventil						1							1
8	24 23 1 203 314		O-Ring						1							1
9	24 23 1 203 313		Nadellager						1							1
10	24 23 1 203 328	(ww)	Kolbenring						3							3
	24 23 1 203 329	(ww)	Kolbenring						3							3
11	24 22 1 203 338		Zentrierplatte kpl.						1							1
12	24 22 1 203 342		Zahnscheibe						3							3
13	24 22 1 203 341		Schraube						3							3
14	24 22 1 204 274		Sonnenrad kpl.						1							1
15	24 22 1 203 336		Kolbenring						1							1
16	24 22 1 203 317		Axial-Nadellager						1							1
17	24 22 1 203 319	(ww)	Kolbenring						2							2
	24 22 1 203 337	(ww)	Kolbenring						2							2
18	24 21 1 204 195	CS	Zylinder mit Nadellager und Sonnenrad, Druckplatte						1							1
19	24 23 1 203 719	⊃ CS	Kupplungslamellen						1							1
	24 23 1 205 712	CS	Kupplungslamellen						1							1

4/75 **24 / 16**

Bemerkungen / Remarks / Observations / Opmerkingen / Anmärkningar / Osservazione / Observaciones

Part No. / No. de pièce / Onderdeel-Nr	Symbol	Denomination of parts	Dénomination de pièces	Benaming
24 23 1 203 330		Thrust washer	Rondelle d'appui	Aanloopring
24 23 1 203 327		Snap ring	Anneau d. reten.	Verende sluitr.
24 23 1 203 326		Cup spring	Ressort belleville	Schotelveer
24 23 1 203 325		Spring	Ressort	Veer
24 22 1 203 305		Snap ring	Anneau d.retenue	Verende sluitr.
24 23 1 203 320		Seal ring	Anneau de garniture	Keerring
24 23 1 203 315		Piston and valve	Piston et soupape	Zuiger en kleppen
24 23 1 203 314		O-ring	Ann.en forme „O"	O-ring
24 23 1 203 313		Needle bearing	Palier de cage	Naaldenlager
24 23 1 203 328	(ww)	Piston ring	Anneau de piston	Zuigerring
24 23 1 203 329	(ww)	Piston ring	Anneau de piston	Zuigerring
24 22 1 203 338		Centre plate kpl.	Disque central kpl.	Centreerplaat kpl.
24 22 1 203 342		Notched washer	Disque dentée	Tandveerring
24 22 1 203 341		Screw	Vis	Bout
24 22 1 204 274		Sun gear kpl.	Roue planetaire kpl.	Zonwiel kpl.
24 22 1 203 336		Piston ring	Anneau de piston	Zuigerring
24 22 1 203 317		Needle axial bearing	Roulem.butée à aiguil	Axial naaldlager
24 22 1 203 319	(ww)	Piston ring	Anneau de piston	Zuigerring
24 22 1 203 337	(ww)	Piston ring	Anneau de piston	Zuigerring
24 21 1 204 195	CS	Cylinder with sun gear needle bearing and thrust plate	Cylindre av.pign.sol. palier de cage et plaque de pression	Cilinder met zonwi naaldenlager en drukplaat
24 23 1 203 719	⊃ CS	Clutch laminated	Lamelles à embrayage	Koppelingslamelle
24 23 1 205 712	CS	Clutch laminated	Lamelles à embrayage	Koppelingslamelle

Reservdels-Nr / N° de pezzo / N° pieza	Symbol	Reservdels-benämning	Denominazione pezzo	Designación pieza
24 23 1 203 330		Tryckbricka	Spallamento	Arandela de tope
24 23 1 203 327		Låsring	Anello elastico	Anillo d.muell
24 23 1 203 326		Brickafjäder	Molla a tazza	Resorte de disco
24 23 1 203 325		Fjäder	Molla	Muelle
24 22 1 203 305		Låsring	Anello elastico	Anillo d. muell
24 23 1 203 320		Packning	Anello di tenuta	Anillo obturador
24 23 1 203 315		Kolv och ventile	Stantuffo e valvol	Embolo y válvula
24 23 1 203 314		O-ring	Anello torico	Junta toroidal
24 23 1 203 313		Nålhållare	Cuscinetto adaghi	Cojinete de agujas
24 23 1 203 328	(ww)	Kolvring	Pistone di anello	Piston de anillo
24 23 1 203 329	(ww)	Kolvring	Pistone di anello	Piston de anillo
24 22 1 203 338		Centrerskiva	Piastra di centraggio	Placa de centraje
24 22 1 203 342		Taggbricka	Rosetta dentata	Arandela dentada
24 22 1 203 341		Bult	Vite	Tornillo
24 22 1 204 274		Solhjul kpl.	Ruota planetaria kpl.	Rueda princ.kpl.
24 22 1 203 336		Kolvring	Pistone di anello	Piston di anillo
24 22 1 203 317		Axial nålhållare	Cuscinett.adaghi-ass.	Cojinet.de agujas a
24 22 1 203 319	(ww)	Kolvring	Pistone di anello	Piston de anillo
24 22 1 203 337	(ww)	Kolvring	Pistone di anello	Piston de anillo
24 21 1 204 195	CS	Cilinder med solhjul, nålhållare och tryckplåt	Cilindrico c.planteta. cuscinetto adaghi e piastra di compress.	Cilindr.c_rued.prin cojinete d.agujas y placa de presión
24 23 1 203 719	⊃ CS	Kopplingslamell	Lamina a frizione	Lámina embraque
24 23 1 205 712	CS	Kopplingslamell	Lamina a frizione	Lámina embraque

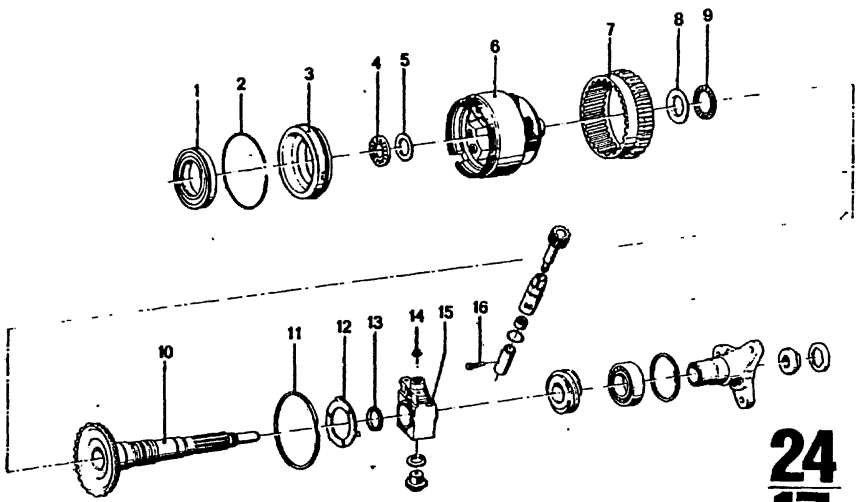

24
17

4/75

Bild-Nr.	Teil-Nr.	Symbol	Teil-Benennung	Stück/E 2.5 CS	2.5 CSA	2800 CS	2800 CSA	3.0 CS	3.0 CSA	3.0 CSi	3.0 CS-L	3.0 CSi-L	USA 2800 CS	2800 CSA	3.0 CS	3.0 CSA
1	24 22 1 203 363		Freilauf kpl.						1						1	
2	24 22 1 203 362		Sprengring						1						1	
3	24 22 1 203 359		Freilaufaußenring						1						1	
4	24 22 1 203 364		Axial-Nadellager						1						1	
5	24 22 1 203 365		Anlaufscheibe						1						1	
6	24 22 1 204 368	U	Planetenträger kpl.						1						1	
	24 22 1 205 407		Planetenträger kpl.						1						1	
7	24 22 1 203 371		Hohlrad						1						1	
8	24 22 1 203 374		Anlaufscheibe						1						1	
9	24 22 1 203 373		Axial-Nadellager						1						1	
10	24 22 1 203 366		Abtriebswelle						1						1	
11	24 22 1 203 372		Sprengring						1						1	
12	~~24 22 1 203 375~~	(ww)	Anlaufscheibe						1						1	
	* 24 22 1 203 376	(ww)	Anlaufscheibe						1						1	
	* 24 22 1 205 063		Anlaufscheibe						1						1	
13	24 22 1 203 377		Kolbenring						3						3	
14	24 31 1 203 510		Sprengring						1						1	
15	24 31 1 203 503		Regler kpl.						1						1	
16	24 10 1 203 415		Halteschraube						1						1	

4/75 **24 17**

Bemerkungen
Remarks
Observations
Opmerkingen
Anmärkningar
Osservazione
Observaciones

~~* 24 22 1 203 375~~
* 24 22 1 203 376
U
* 24 22 1 205 063

Part No. No. de pièce Onderdeel-Nr	Symbol	Denomination of parts	Dénomination de pièces	Benaming
24 22 1 203 363		Free wheel kpl.	Course libre kpl.	Vrijloop kpl
24 22 1 203 362		Snap ring	Anneau de retenue	Verende sluitring
24 22 1 203 359		Frei wheel ext. ring	Anneau ext.de course	Vrijloopbuitenring
24 22 1 203 364		Needle axial bearing	Roulem.butee a aiguil	Axiaal naaldlager
24 22 1 203 365		Thrust washer	Disque de start	Aanloopring
24 22 1 204 368	U	Planet-gear carrier	Porte-train planétaire	Planeetwieldrager
24 22 1 205 407		Planet-gear carrier	Porte-train planétaire	Planeetwieldrager
24 22 1 203 371		Hollow gear	Roue à denture int.	Holle wiel
24 22 1 203 374		Thrust washer	Disque de start	Aanloopring
24 22 1 203 373		Needle axial bearing	Roulem.butée à aiguil	Axiaal naaldlager
24 22 1 203 366		Driven shaft	Arbre secondaire	Secondaire as
24 22 1 203 372		Snap ring	Anneau de retenue	Verende sluitring
~~24 22 1 203 375~~	(ww)	Thrust washer	Disque de start	Aanloopring
* 24 22 1 203 376	(ww)	Thrust washer	Disque de start	Aanloopring
* 24 22 1 205 063		Thrust washer	Disque de start	Aanloopring
24 22 1 203 377		Piston ring	Anneau de piston	Zuigerring
24 31 1 203 510		Snap ring	Anneau de retenue	Verende sluitring
24 31 1 203 503		Regulator kpl.	Conjoncteur kpl.	Regel kpl.
24 10 1 203 415		Support screw	Vis support	Bevestigingsschro

Reservdels-Nr N° de pezzo N° pieza	Symbol	Reservdels-benämning	Denominazione pezzo	Designación pieza
24 22 1 203 363		Frihjul kpl.	Ruota libera kpl.	Rueda libre kpl.
24 22 1 203 362		Låsring	Anello elastico	Anillo de muelle
24 22 1 203 359		Frihjulring, yttre	Anello esterno ruota	Anillo exterior rue
24 22 1 203 364		Axial nålhållare	Gabbia assiale a rull.	Jaula axial p.aguja
24 22 1 203 365		Tryckbricka	Rosetta di arresto	Arandela de tope
24 22 1 204 368	U	Planetväxelhallare	Portaplanetario	Portaplanetarios
24 22 1 205 407		Planetväxelhallare	Portaplanetario	Portaplanetarios
24 22 1 203 371		Kronhjul	Ruota dentata interna	Rueda dentada inte
24 22 1 203 374		Tryckbricka	Rosetta di arresto	Arandela de tope
24 22 1 203 373		Axial nålhållare	Gabbia assiale a rull.	Jaula axial p.aguja
24 22 1 203 366		Drivaxel	Albero di trasmission.	Arbol de salida
24 22 1 203 372		Låsring	Anello elastica	Anillo de muelle
~~24 22 1 203 375~~	(ww)	Tryckbricka	Rosetta di arresto	Arandela de tope
* 24 22 1 203 376	(ww)	Tryckbricka	Rosetta di arresto	Arandela de tope
* 24 22 1 205 063		Tryckbricka	Rosetta di arresto	Arandela de tope
24 22 1 203 377		Kolvring	Pistone di anello	Piston de anillo
24 31 1 203 510		Låsring	Anello elastico	Anillo de muelle
24 31 1 203 503		Relä kpl.	Interruttore kpl.	Interruptor kpl.
24 10 1 203 415		Fästskruv	Vite di sostegno	Tornillo de soporte

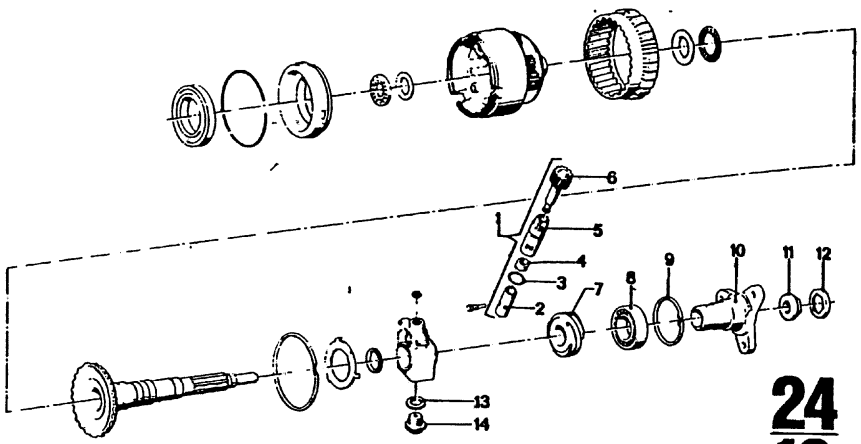

24
18

4/75

Bild-Nr.	Teil-Nr.	Symbol	Teil-Benennung	Stück/E 2.5 CS	2.5 CSA	2800 CS	2800 CSA	3.0 CS	3.0 CSA	3.0 CSI	3.0 CSI-L	3.0 CSI-L	USA 2800 CS	2800 CSA	3.0 CS	3.0 CSA
1	~~24 21 1 203 706~~	U	Tachoantrieb					1							1	
	* 24 21 1 205 066		Tachoantrieb kpl.					1							1	
2	* 24 21 1 203 827		Büchse					1							1	
3	* ~~24 21 1 203 828~~		O-Ring 19 x 1,8					1							1	
4	* 24 21 1 203 826		Wellendichtring 8 x 15 x 5					1							1	
5	* 24 21 1 203 825		Tachohülse					1							1	
6	* 24 21 1 203 822		Tachoritzel					1							1	
7	24 31 1 203 513		Schneckenrad					1							1	
8	24 10 1 203 517		Rollenlager					1							1	
9	24 10 1 203 518		Seegerring					1							1	
10	24 10 1 203 704		Abtriebsflansch					1							1	
11	24 10 1 203 525		Mutter					1							1	
12	24 10 1 203 526		Sicherungsblech					1							1	
13	24 31 1 203 511		Federscheibe					1							1	
14	24 31 1 203 512		Schraube					1							1	

4/75 **24 / 18**

Bemerkungen
Remarks
Observations
Opmerkingen
Anmärkningar
Osservazione
Observaciones

* 24 21 1 203 822
* 24 21 1 203 825
* 24 21 1 203 826
* 24 21 1 203 827
* ~~24 21 1 203 828~~

U

* 24 21 1 205 066

Part No. No. de pièce Onderdeel-Nr.	Symbol	Denomination of parts	Dénomination de pièces	Benaming
~~24 21 1 203 706~~	U	Tachometer drive	Transmiss.d.tachym.	Aandrijv.v.snelh.r
* 24 21 1 205 066		Tachometer drive kpl	Transmiss.d.tach.kpl	Aandr.v.snelh.met
* 24 21 1 203 827		Bushing	Douille	Bus
* ~~24 21 1 203 828~~		O-ring 19 x 1,8	Ann.d.forme O 19x1,8	O-ring 19 x 1,8
* 24 21 1 203 826		Shaft seal 8 x 15 x 5	Garniture d'arbre 8 x 15 x 5	Asafdichting 8 x 15 x 5
* 24 21 1 203 825		Speedometer bushing	Douille de tachymètre	Snelheidsmeterbus
* 24 21 1 203 822		Speedometer pinion	Pignon de tachymètre	Snelheidsmeter-ro
24 31 1 203 513		Worm gear	Roue hélicoidale	Slakkenwiel
24 10 1 203 517		Paller de rouleau	Rollager	Rollager
24 10 1 203 518		Seeger-ring	Anneau seeger	Seeger-ring
24 10 1 203 704		Drive shaft	Arbre sécondaire	Secondaire as
24 10 1 203 525		Nut	Ecrou	Moer
24 10 1 203 526		Locking plate	Plaque de sécurité	Borgplaat
24 31 1 203 511		Spring washer	Disque élastique	Veerring
24 31 1 203 512		Screw	Vis	Bout

Reservdels-Nr. N° de pezzo N° pieza	Symbol	Reservdels-benämning	Denominazione pezzo	Designación pieza
~~24 21 1 203 706~~	U	Hastighetsmätaredriv.	Comando tachimetro	Accionam.d.tacon
* 24 21 1 205 066		Hastighetsmätar.kpl	Comando tachim.kpl	Accion.d.tacomet
* 24 21 1 203 827		Bussning	Boccola	Casquillo
* ~~24 21 1 203 828~~		O-ring 19 x 1,8	Anello-O 19 x 1,8	Anillo O 19 x 1,8
* 24 21 1 203 826		Axeltätning 8 x 15 x 5	Anello di tenuta 8 x 15 x 5	Retén para eje 8 x 15 x 5
* 24 21 1 203 825		Hastighetsmätarhylsa	Boccola per tachimet.	Casquillo del tacó
* 24 21 1 203 822		Hastighetsmätardrev	Pignone del tachimet.	Piñón del tacóme
24 31 1 203 513		Snäckdrev	Ruota elicoidale	Rueda helicoidal
24 10 1 203 517		Rullager	Cuscinetto di rullo	Cojinete de rodil
24 10 1 203 518		Seeger-ring	Anillo Seeger	Anillo Seeger
24 10 1 203 704		Drive fläns	Albero primario	Arbol primario
24 10 1 203 525		Mutter	Dado	Tuerca
24 10 1 203 526		Lasbleck	Lamiera di sicurezza	Chapa de segurid
24 31 1 203 511		Fjäderbricka	Rondella elastica	Arandela elástica
24 31 1 203 512		Bult	Vite	Tornillo

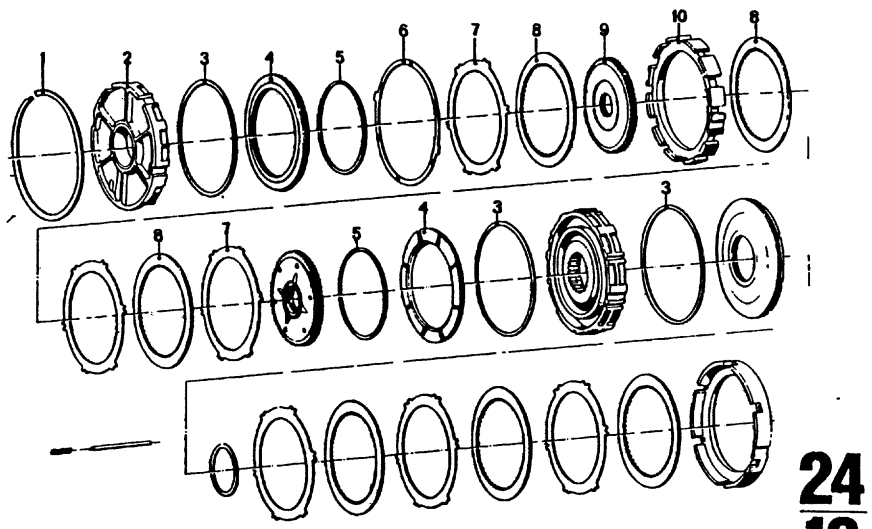

24
19

4/75

Bild-Nr.	Teil-Nr.	Symbol	Teil-Benennung	Stück/E 2.5 CS	2.5 CSA	2800 CS	2800 CSA	3.0 CS	3.0 CSA	3.0 CSi	3.0 CS-L	3.0 CSi-L	USA 2800 CS	2800 CSA	3.0 CS	3.0 CSA
1	24 23 1 640 101		Sprengring	1	1								1			
2	24 23 1 640 102		Zentrierplatte	1	1								1			
3	24 23 1 620 120		Rechteckring 130 x 137 x 2	3	3								3			
4	24 23 1 640 100		Kolben	2	2								2			
5	24 23 1 640 103		Rechteckring 110 x 117 x 2	2	2								2			
			Distanzscheibe													
6	24 23 1 640 106	(ww)	1,5 mm	1	1								1			
	24 23 1 640 107	(ww)	1,2 mm	1	1								1			
	24 23 1 640 108		1,0 mm	1	1								1			
	24 23 1 640 109		0,8 mm	1	1								1			
7	24 23 1 201 058		Außenlamelle	3	3								3			
8	24 23 1 620 127	U	Belaglamelle	3	3								3			
	24 23 1 205 594	U	Belaglamelle	3	3								3			
9	~~24 23 1 201 065~~	U	Lamellenträger		1								1			
	24 23 1 204 138		Lamellenträger	1	1								1			
10	24 23 1 201 066		Außenlamellenträger	1	1								1			

4/75 **24 / 19**

Bemerkungen Remarks Observations Opmerkingen Anmärkningar Osservazione Observaciones

Part No. No. de pièce Onderdeel-Nr.	Symbol	Denomination of parts	Dénomination de pièces	Benaming
24 23 1 640 101		Snap ring	Anneau de retenue	Verende sluitring
24 23 1 640 102		Centre plate	Disque central	Centreerplaat
24 23 1 620 120		Rectangular ring 130 x 137 x 2	Anneau rectangulaire 130 x 137 x 2	Zuigerveer 130 x 137 x 2
24 23 1 640 100		Piston	Piston	Zuiger
24 23 1 640 103		Rectangular ring 110 x 117 x 2	Anneau rectangulaire 110 x 117 x 2	Zuigerveer 110 x 117 x 2
		Distance washer	Anneau d'écartement	Afstandsring
24 23 1 640 106	(ww)	1,5 mm	1,5 mm	1,5 mm
24 23 1 640 107	(ww)	1,2 mm	1,2 mm	1,2 mm
24 23 1 640 108		1,0 mm	1,0 mm	1,0 mm
24 23 1 640 109		0,8 mm	0,8 mm	0,8 mm
24 23 1 201 058		Outer disc	Disque extérieur	Buiten lamel
24 23 1 620 127	U	Spacer ring	Anneau entretoise	Lamellsolatie
24 23 1 205 594	U	Spacer ring	Anneau entretoise	Lamellsolatie
~~24 23 1 201 065~~	U	Disc carrier	Porte-disque	Lamillendrager
24 23 1 204 138		Disc carrier	Porte-disque	Lamellendrager
24 23 1 201 066		Support laminat.outs.	Support à lamelles ext.	Lamellendrager uitw.

Reservdels-Nr. N° de pezzo N° pieza	Symbol	Reservdels-benämning	Denominazione pezzo	Designación pieza
24 23 1 640 101		Låsring	Anello elastico	Anillo de muelle
24 23 1 640 102		Centrerskiva	Piastra di centraggio	Placa de centraje
24 23 1 620 120		Toppring 130 x 137 x 2	Anello quadro 130 x 137 x 2	Anillo cuadrado 130 x 137 x 2
24 23 1 640 100		Kolv	Stantuffo	Embolo
24 23 1 640 103		Toppring 110 x 117 x 2	Anello quadro 110 x 117 x 2	Anillo cuadrado 110 x 117 x 2
		Distansbricka	Rosetta distanz.	Arandela dist.
24 23 1 640 106	(ww)	1,5 mm	1,5 mm	1,5 mm
24 23 1 640 107	(ww)	1,2 mm	1,2 mm	1,2 mm
24 23 1 640 108		1,0 mm	1,0 mm	1,0 mm
24 23 1 640 109		0,8 mm	0,8 mm	0,8 mm
24 23 1 201 058		Lamell, yttre	Disco esterno	Disco exterior
24 23 1 620 127	U	Lamellbelägg	Disco con guarnizione	Disco con forro
24 23 1 205 594	U	Lamellbelägg	Disco con guarnizione	Disco con forro
~~24 23 1 201 065~~	U	Lamellhållare	Portadisco	Portadiscos
24 23 1 204 138		Lamellhållare	Portadisco	Portadiscos
24 23 1 201 066		Lamellhållare	Portadisco esterno	Portadiscos exterior

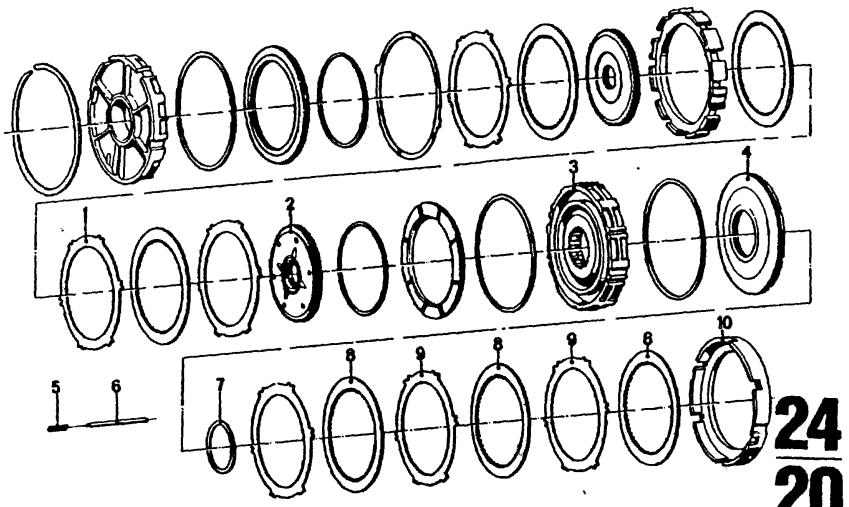

24
20

9/74

Bild-Nr.	Teil-Nr.	Symbol	Teil-Benennung	Stück/E										USA			
				2.5 CS	2.5 CSA	2800 CS	2800 CSA	3.0 CS	3.0 CSA	3.0 CSi	3.0 CS-L	3.0 CSi-L		2800 CS	2800 CSA	3.0 CS	3.0 CSA
1	24 23 1 201 067		Außenlamelle	1	1									1			
2	24 24 1 201 068		Freilauf kpl.	1	1									1			
3	24 23 1 640 117		Zylinder	1	1									1			
4	24 23 1 200 441		Kolben	1	1									1			
5	~~24 23 1 640 114~~	U	Druckfeder		12										12		
	24 23 1 203 738		Druckfeder	12	12									12			
6	24 23 1 640 115		Führungsstift	6	6									6			
7	24 23 1 630 278		Rechteckring 60 x 67 x 2	1	1									1			
8	24 23 1 201 062		Belaglamelle	4	4									4			
9	24 23 1 201 069		Außenlamelle	3	3									3			
10	* 24 231 202 681		Außenlamellenträger		1									1			
	* 24 23 1 204 163		Außenlamellenträger	1	1									1			

9/74 **24** / **20**

Bemerkungen
Remarks
Observations
Opmerkingen
Anmärkningar
Osservazione
Observaciones

* 24 23 1 202 681 → Getr.-Nr.
* 24 23 1 204 163 Getr.-Nr. →

26 968

Part No. No. de pièce Onderdeel-Nr.	Symbol	Denomination of parts	Dénomination de pièces	Benaming
24 23 1 201 067	U	Outer disc	Disque extérieur	Buiten lamel
24 24 1 201 068		Free wheel kpl.	Course libre kpl.	Vrijloop kpl.
24 23 1 640 117		Cylinder	Cylindre	Cilinder
24 23 1 200 441		Piston	Piston	Zuiger
~~24 23 1 640 114~~		Thrust spring	Ressort de pression	Drukveer
24 23 1 203 738		Thrust spring	Ressort de pression	Drukveer
24 23 1 640 115		Guide pin	Clavette de guid.	Geleidpen
24 23 1 630 278		Rectangular ring 60 x 67 x 2	Anneau rectangulaire 60 x 67 x 2	Zuigerveer 60 x 67 x 2
24 23 1 201 062		Spacer ring	Anneau entretoise	Lamellsolatie
24 23 1 201 069		Outer disc	Disque extérieur	Buiten lamel
* 24 231 202 681		Support laminat.outs.	Support à lamelles ext.	Lamellendrager u
* 24 23 1 204 163		Support laminat.outs.	Support à lamelles ext.	Lamellendrager u

Reservdels-Nr. N° de pezzo N° pieza	Symbol	Reservdels-benämning	Denominazione pezzo	Designación pieza
24 23 1 201 067	U	Lamell, yttre	Disco esterno	Disco exterior
24 24 1 201 068		Frihjul kpl.	Ruota libera kpl.	Rueda libre kpl.
24 23 1 640 117		Cylinder	Cilindro	Cilindro
24 23 1 200 441		Kolv	Stantuffo	Embolo
~~24 23 1 640 114~~		Tryckfjäder	Molla d.compressione	Muelle de presión
24 23 1 203 738		Tryckfjäder	Molla d.compressione	Muelle de presión
24 23 1 640 115		Styrpinne	Spina di guida	Perno guía
24 23 1 630 278		Toppring 60 x 67 x 2	Anello quadro 60 x 67 x 2	Anillo cuadrado 60 x 67 x 2
24 23 1 201 062		Lamellbelägg	Disco con guarnizione	Disco con forro
24 23 1 201 069		Lamell, yttre	Disco esterno	Disco exterieur
* 24 231 202 681		Lamellhållare, yttre	Portadisco esterno	Portadiscos exte
* 24 23 1 204 163		Lamellhållare, yttre	Portadisco esterno	Portadiscos este

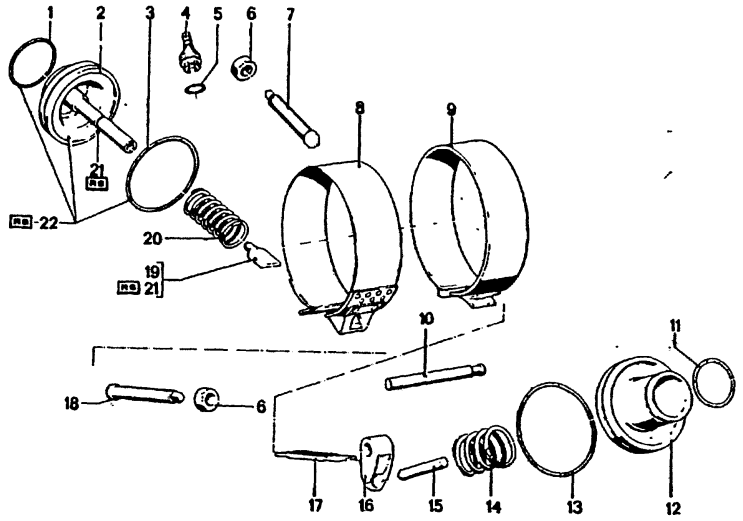

24
21

1/74

Bild-Nr.	Teil-Nr.	Symbol	Teil-Benennung	Stück/E 2800 CS	2800 CSA	3.0 CS	3.0 CSA	3.0 CSi		3.0 CS-L	3.0 CSi-L	USA 2800 CS	2800 CSA	3.0 CS	3.0 CSA
1	24 34 1 203 222		O-Ring			1								1	
2	* 24 34 1 203 218	⩓	Kolben und Stößel			1								1	
3	24 34 1 203 221		O-Ring			1								1	
4	~~24 34 1 203 242~~		Entlüfter-Anschluß			1								1	
	24 34 1 204 333		Entlüfter-Anschluß			1								1	
5	24 34 1 203 243		O-Ring			1								1	
6	24 34 1 203 241		Kontermutter			1								1	
7	24 34 1 203 239	⩛	Einstellschraube			2								2	
8	24 24 1 203 378	⩓	Bremsband kpl.			1								1	
9	24 24 1 203 383	⩛	Bremsband kpl.			1								1	
10	24 34 1 203 244		Stift			1								1	
11	24 34 1 203 232		O-Ring			1								1	
12	24 34 1 203 231	⩛	Kolben			1								1	
13	24 34 1 203 233		O-Ring			1								1	
14	24 34 1 203 234		Druckfeder			1								1	
15	24 24 1 203 392		Druckstück			1								1	
16	24 34 1 203 285		Hebel			1								1	
17	24 24 1 203 391		Druckstück			1								1	
18	24 34 1 203 240	⩓	Einstellschraube			1								1	
19	* 24 24 1 203 390		Druckstück			1								1	
20	24 34 1 203 223		Druckfeder			1								1	
21	* 24 34 1 204 337	⊃	Kolben und Druckstück			1								1	
22	* 24 34 1 204 478	⊃	Kolben mit Entlüftungsbohrung			1								1	

24 / 21	Bemerkungen Remarks Observations Opmerkingen Anmärkningar Osservazione Observaciones

* 24 34 1 203 218
* 24 24 1 203 390
⊃
* 24 34 1 204 337

* 24 34 1 204 478 Getr.Nr. →
14 443
17 370

Part No. No. de pièce Onderdeel-Nr.	Symbol	Denomination of parts	Dénomination de pièces	Benaming
24 34 1 203 222		O-ring	Ann. en forme "O"	O-ring
* 24 34 1 203 218	⩓	Piston and tappet	Piston et poussoir	Zuiger en klep
24 34 1 203 221		O-ring	Ann. en forme "O"	O-ring
~~24 34 1 203 242~~	⊃	Bleeder connection	Raccord de reniflard	Ontluchtingsaa
24 34 1 204 333		Bleeder connection	Raccord de reniflard	Ontluchtingsaa
24 34 1 203 243		O-ring	Ann. en forme "O"	O-ring
24 34 1 203 241		Lock nut	Contre-écrou	Kontermoer
24 34 1 203 239	⩛	Screw	Vis de réglage	Regelschroef
24 24 1 203 378	⩓	Brake band kpl.	Bande de frein kpl.	Remband kpl.
24 24 1 203 383	⩛	Brake band kpl.	Bande de frein kpl.	Remband kpl.
24 34 1 203 244		Pin	Goupille	Pen
24 34 1 203 232		O-ring	Ann. en forme "O"	O-ring
24 34 1 203 231	⩛	Piston	Piston	Zuiger
24 34 1 203 233		O-ring	Ann. en forme "O"	O-ring
24 34 1 203 234		Compression spring	Ressort de pression	Drukveer
24 24 1 203 392		Thrust piece	Pièces de pression	Drukstuk
24 34 1 203 285		Lever	Levier	Hefboom
24 24 1 203 391		Thrust piece	Pièces de pression	Drukstuk
24 34 1 203 240	⩓	Screw	Vis de réglage	Regelschroef
* 24 24 1 203 390		Thrust piece	Pièces de pression	Drukstuk
24 34 1 203 223		Compression spring	Ressort de pression	Drukveer
* 24 34 1 204 337	⊃	Piston and thrust piece	Piston et pièces de pression	Zuiger en drukstuk
* 24 34 1 204 478	⊃	Piston with breather bore	Piston avec alésage a reniflard	Zuiger met ontluchtingsbo

Reservdels-Nr. N° de pezzo N° pieza	Symbol	Reservdels-benämning	Denominazione pezzo	Designacio pieza
24 34 1 203 222		O-ring	Anello torico	Junta toroidal
* 24 34 1 203 218	⩓	Kolv och kamsläpa	Stant.e piatt.p.punt.	Embolo y taqué
24 34 1 203 221		O-ring	Anello torico	Junta toroidal
~~24 34 1 203 242~~	⊃	Urluftningsanslutning	Collegamento sfiatato	Racor de respir
24 34 1 204 333		Urluftningsanslutning	Collegamento sfiatato	Racor de respir
24 34 1 203 243		O-ring	Anello torico	Junta toroidal
24 34 1 203 241		Kontramutter	Contradado	Contratuerca
24 34 1 203 239	⩛	Justerskruv	Vite di regolazione	Tornillo de aju
24 24 1 203 378	⩓	Bromsband kpl.	Nastro freno kpl.	Cinta de freno
24 24 1 203 383	⩛	Bromsband kpl.	Nastro freno kpl.	Cinta de freno
24 34 1 203 244		Stift	Spina	Pasador
24 34 1 203 232		O-ring	Anello torico	Junta toroidal
24 34 1 203 231	⩛	Kolv	Stantuffo	Embolo
24 34 1 203 233		O-ring	Anello torico	Junta toroidal
24 34 1 203 234		Tryckfjäder	Molla d.compressione	Muelle de pres
24 24 1 203 392		Tryckstycke	Pezzo d.compression	Pieza de presi
24 34 1 203 285		Arm	Leva	Palanca
24 24 1 203 391		Tryckstycke	Pezzo d.compression	Pieza de presi
24 34 1 203 240	⩓	Justerskruv	Vite di regolazione	Tornillo de aju
* 24 24 1 203 390		Tryckstycke	Pezzo d.compression	Pieza de presi
24 34 1 203 223		Tryckfjäder	Molla d.compressione	Muelle de pres
* 24 34 1 204 337	⊃	Kolv och tryckstycke	Stantuffo e pezzo d.compression	Embolo y pieza de presi
* 24 34 1 204 478	⊃	Kolv med ventilationsborning	Stantuffo con foro di disaerazione	Embolo con taladro de aire

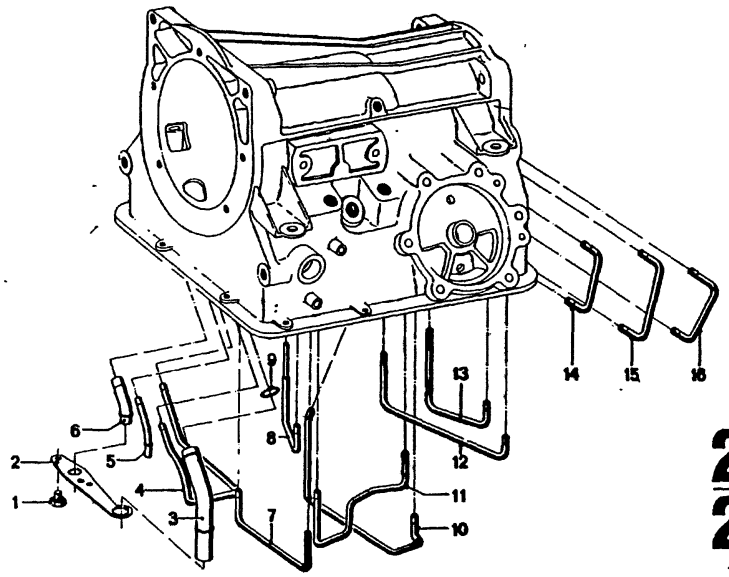

24
22

1/74

Bild-Nr.	Teil-Nr.	Symbol	Teil-Benennung	Stück/E 2800 CS	2800 CSA	3.0 CS	3.0 CSA	3.0 CSi		3.0 CSi-L	3.0 CSi-L			USA 2800 CS	2800 CSA	3.0 CS	3.0 CSA						
1	24 42 1 203 276		Schraube M 5 x 6				2										2						
2	24 42 1 203 275		Platte				1										1						
3	24 42 1 203 271	⚠	Saugrohr				1										1						
4	24 42 1 203 274		Rohr				1										1						
5	24 42 1 203 273		Zulaufrohr				1										1						
6	24 42 1 203 272	⚠	Druckrohr				1										1						
7	24 31 1 203 470		Rohr				1										1						
8	24 31 1 203 471		Rohr				1										1						
9	24 42 1 203 268		O-Ring				1										1						
10	24 31 1 203 478		Rohr				1										1						
11	24 31 1 203 472		Rohr				1										1						
12	24 31 1 203 474		Rohr				1										1						
13	* 24 31 1 203 473		Rohr				1										1						
	* 24 31 1 203 943		Rohr				1										1						
14	24 31 1 203 475		Rohr				1										1						
15	24 31 1 203 477		Rohr				1										1						
16	24 31 1 203 476		Rohr				1										1						

24
22

Bemerkungen
Remarks
Observations
Opmerkingen
Anmärkningar
Osservazione
Observaciones

* 24 31 1 203 473 → Getr.-Nr.
* 24 31 1 203 943 Getr.-Nr. →

12 479

Part No. No. de pièce Onderdeel-Nr.	Symbol	Denomination of parts	Dénomination de pièces	Benaming
24 42 1 203 276		Screw M 5 x 6	Vis M 5 x 6	Bout M 5 x 6
24 42 1 203 275		Plate	Plaque	Plaat
24 42 1 203 271	⚠	Intake pipe	Tube d'aspiration	Aanzuigpijp
24 42 1 203 274		Pipe	Tuyau	Pijp
24 42 1 203 273		Feed pipe	Tube d'amenée	Toevoerpijp
24 42 1 203 272	⚠	Pressure pipe	Tube de pression	Drukpijp
24 31 1 203 470		Pipe	Tuyau	Pijp
24 31 1 203 471		Pipe	Tuyau	Pijp
24 42 1 203 268		O-ring	Ann. en forme "O"	O-ring
24 31 1 203 478		Pipe	Tuyau	Pijp
24 31 1 203 472		Pipe	Tuyau	Pijp
24 31 1 203 474		Pipe	Tuyau	Pijp
* 24 31 1 203 473		Pipe	Tuyau	Pijp
* 24 31 1 203 943		Pipe	Tuyau	Pijp
24 31 1 203 475		Pipe	Tuyau	Pijp
24 31 1 203 477		Pipe	Tuyau	Pijp
24 31 1 203 476		Pipe	Tuyau	Pijp

Reservdels-Nr. N° de pezzo N° pieza	Symbol	Reservdels-benämning	Denominazione pezzo	Designación pieza
24 42 1 203 276		Bult M 5 x 6	Vite M 5 x 6	Tornillo M 5 x 6
24 42 1 203 275		Platta	Piastra	Placa
24 42 1 203 271	⚠	Sugrör	Tubo d'aspirazione	Tubo de aspiración
24 42 1 203 274		Rör	Tubo	Tubo
24 42 1 203 273		Tilloppsrör	Tubo d'arrivo	Tubo de alimenta
24 42 1 203 272	⚠	Tryckrör	Tubo pressione	Tubo de presión
24 31 1 203 470		Rör	Tubo	Tubo
24 31 1 203 471		Rör	Tubo	Tubo
24 42 1 203 268		O-ring	Anello torico	Junta toroidal
24 31 1 203 478		Rör	Tubo	Tubo
24 31 1 203 472		Rör	Tubo	Tubo
24 31 1 203 474		Rör	Tubo	Tubo
* 24 31 1 203 473		Rör	Tubo	Tubo
* 24 31 1 203 943		Rör	Tubo	Tubo
24 31 1 203 475		Rör	Tubo	Tubo
24 31 1 203 477		Rör	Tubo	Tubo
24 31 1 203 476		Rör	Tubo	Tubo

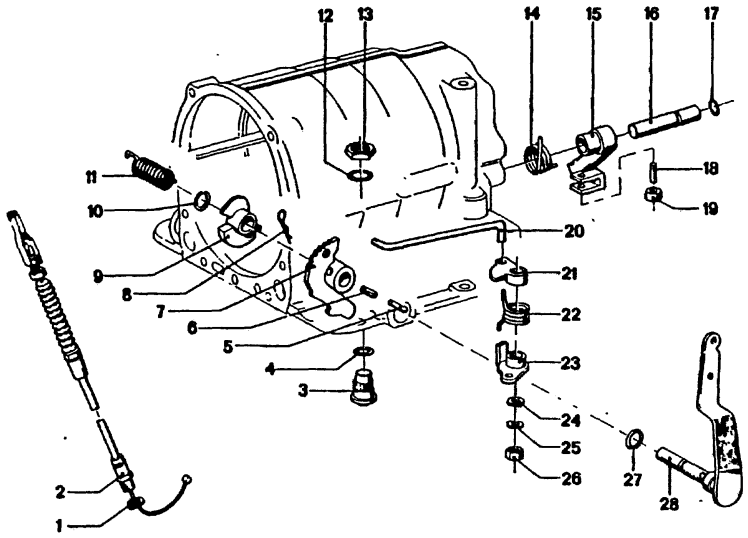

24
23

4/75

Bild-Nr.	Teil-Nr.	Symbol	Teil-Benennung	Stück/E 2.5 CS	2.5 CSA	2800 CS	2800 CSA	3.0 CS	3.0 CSA	3.0 CSi	3.0 CSI-L	3.0 CSI-L	USA 2800 CS	2800 CSA	3.0 CS	3.0 CSA
1	07 11 9 963 072		DTRG 10 x 13,5	2		2							2			
2	24 34 1 201 094		Gasseilzug kpl.	1		1							1			
3	24 23 1 201 566		Rastenhülse	1		1							1			
4	24 51 1 200 388		O-Ring 9 x 2	1		1							1			
5	07 11 9 941 430	U	Spannhülse 3,5 x 24			1							1			
6	07 11 9 941 380		Spannhülse 6 x 24	1		1							1			
	07 11 9 941 490		Spannhülse 6 x 24	1		1							1			
7	24 34 1 201 095		Klinke	1		1							1			
8	24 34 1 200 715		Klemmfeder	2		2							2			
9	24 34 1 201 093		Gasnocken	1		1							1			
10	24 34 1 200 713		Sprengring 12	1		1							1			
11	~~24 34 1 201 092~~	U	Schenkelfelder			1							1			
	24 34 1 202 612		Schenkelfelder	1		1							1			
12	07 11 9 963 146		DTRG 12 x 15,5	1		1							1			
13	24 51 1 200 387		Sechskantmutter	1		1							1			
14	24 34 1 666 391		Schenkelfelder	1		1							1			
15	24 34 1 204 734		Klinke	1		1							1			
16	24 34 1 666 393		Bolzen	1		1							1			
17	24 12 1 666 395		Ring 5,3 x 2,4	1		1							1			
18	07 11 9 941 660		Nietstift	1		1							1			
19	24 34 1 666 389		Rolle	1		1							1			
20	24 34 1 201 564		Verbindungsstange	1		1							1			
21	24 34 1 201 096		Nocken	1		1							1			
22	24 34 1 201 097		Schenkelfelder	1		1							1			
23	24 34 1 201 098		Winkelhebel	1		1							1			
24	07 11 9 936 425		Scheibe 6,4	1		1							1			
25	07 11 9 932 072		Federscheibe B 6	1		1							1			
26	07 11 9 922 058		Sechskantmutter M 6	1		1							1			
27	24 12 1 666 382		O-Ring 16 x 2,5	1		1							1			
28	24 34 1 201 099		Gangwählhebel	1		1							1			

4/75

24
23

Bemerkungen
Remarks
Observations
Opmerkingen
Anmärkningar
Osservazione
Observaciones

Part No. No. de pièce Onderdeel-Nr.	Symbol	Denomination of parts	Dénomination de pièces	Benaming
07 11 9 963 072		DTRG 10 x 13,5	DTRG 10 x 13,5	DTRG 10 x 13,5
24 34 1 201 094		Gas wire rope line kpl.	Tirett.á cab.d.gaz kpl.	Gasdrekkabel kp
24 23 1 201 566		Bushing with collar	Douille d'arrêt	Bus met kraag
24 51 1 200 388		O-ring 9 x 2	Ann.en forme „O" 9 x 2	O-ring 9 x 2
07 11 9 941 430	U	Tension sleeve 3,5 x 24	Douille d.tend. 3,5 x 24	Spanbus 3,5 x 24
07 11 9 941 380		Tensions leeve 6 x 24	Douille de tend. 6 x 24	Spanbus 6 x 24
07 11 9 941 490		Tension sleeve 6 x 24	Douille de tend. 6 x 24	Spanbus 6 x 24
24 34 1 201 095		Pawl	Cliquet	Pal
24 34 1 200 715		Clamp spring	Cranpon ressort	Klemveer
24 34 1 201 093		Nuckle	Came	Nokken
24 34 1 200 713		Snap ring 12	Anneau de retenue 12	Verende sluitrir
~~24 34 1 201 092~~	U	Kick-back spring	Ressort de d'arrêt	Terugslagveer
24 34 1 202 612		Kick-back spring	Ressort de d'arrêt	Terugslagveer
07 11 9 963 146		DTRG 12 x 15,5	DTRG 12 x 15,5	DTRG 12 x 15,5
24 51 1 200 387		Hex nut	Ecrou a six pans	Zeskantmoer
24 34 1 666 391		Kick-back spring	Ressort de d'arrêt	Terugslagveer
24 34 1 204 734		Pawl	Cliquet	Pal
24 34 1 666 393		Bolt	Boulon	Pen
24 12 1 666 395		Ring 5,3 x 2,4	Anneau 5,3 x 2,4	Ring 5,3 x 2,4
07 11 9 941 660		Rivet	Rivet	Klinknagel
24 34 1 666 389		Roll	Rouleau	Rol
24 34 1 201 564		Connecting rod	Tige de connexion	Verbindingsstan
24 34 1 201 096		Nuckle	Came	Nokken
24 34 1 201 097		Kick-back spring	Ressort de d'arrêt	Terugslagveer
24 34 1 201 098		Angle lever	Levier de vitesse	Hefboom
07 11 9 936 425		Washer 6,4	Disque 6,4	Ring 6,4
07 11 9 932 072		Spring washer B 6	Disque élastique B 6	Veerring B 6
07 11 9 922 058		Hex nut M 6	Ecrou á six pans M 6	Zeskantmoer M
24 12 1 666 382		O-ring 16 x 2,5	An.e.forme „O" 16 x 2,5	O-ring 16 x 2,5
24 34 1 201 099		Shift lever	Tirette	Versnellingshan

Reservdels-Nr. N° de pezzo N° pieza	Symbol	Reservdels-benämning	Denominazione pezzo	Designación pieza
07 11 9 963 072		DTRG 10 x 13,5	DTRG 10 x 13,5	DTRG 10 x 13,5
24 34 1 201 094		Gaswire kpl.	Cavo coman.gas kpl.	Cable d.man.gas
24 23 1 201 566		Hylsa med spärr	Boccola dentata	Casquillo fiador
24 51 1 200 388		O-ring 9 x 2	Anello torico 9 x 2	Junta toroidal 9
07 11 9 941 430	U	Spännhylsa 3,5 x 24	Spina elastica 3,5 x 24	Mang.d.apriete 3
07 11 9 941 380		Spännhylsa 6 x 24	Spina elastica 6 x 24	Mang.d.apriete 6
07 11 9 941 490		Spännhylsa 6 x 24	Spina elastica 6 x 24	Mang.d.apriete 6
24 34 1 201 095		Spärr	Nottolino	Trinquete
24 34 1 200 715		Klämmfjäder	Molla di serraggio	Muelle opresor
24 34 1 201 093		Kam	Camma del gas	Leva del gas
24 34 1 200 713		Låsring 12	Anello elastico 12	Anillo de muelle
~~24 34 1 201 092~~	U	Bygelfjäder	Molla a gomito	Muelle von patas
24 34 1 202 612		Bygelfjäder	Molla a gomito	Muelle con patas
07 11 9 963 146		DTRG 12 x 15,5	DTRG 12 x 15,5	DTRG 12 x 15,5
24 51 1 200 387		Mutter	Dado esagonale	Tuerca hexagona
24 34 1 666 391		Bygelfjäder	Molla a gomito	Muelle con patas
24 34 1 204 734		Spärr	Nottolino	Trinquete
24 34 1 666 393		Bult	Perno	Perno
24 12 1 666 395		Ring 5,3 x 2,4	Anello 5,3 x 2,4	Anillo 5,3 x 2,4
07 11 9 941 660		Nit	Perno ribattino	Pasador remache
24 34 1 666 389		Rulle	Rullo	Rodillo
24 34 1 201 564		Förbindelsestång	Barra d'unione	Varilla de union
24 34 1 201 096		Kam	Camma	Leva
24 34 1 201 097		Bygelfjäder	Molla a gomito	Muelle con patas
24 34 1 201 098		Vunkelarm	Leva angolare	Palanca angular
07 11 9 936 425		Bricka 6,4	Rondella 6,4	Arandela 6,4
07 11 9 932 072		Fjäderbricka B 6	Rondella elastica B 6	Arandela elástica
07 11 9 922 058		Mutter M 6	Dado esagonale M 6	Tuerca hexagona
24 12 1 666 382		O-ring 16 x 2,5	Anello torico 16 x 2,5	Junta toroidal 16
24 34 1 201 099		Växelspak	Leva selettrice marica	Palanca select.m

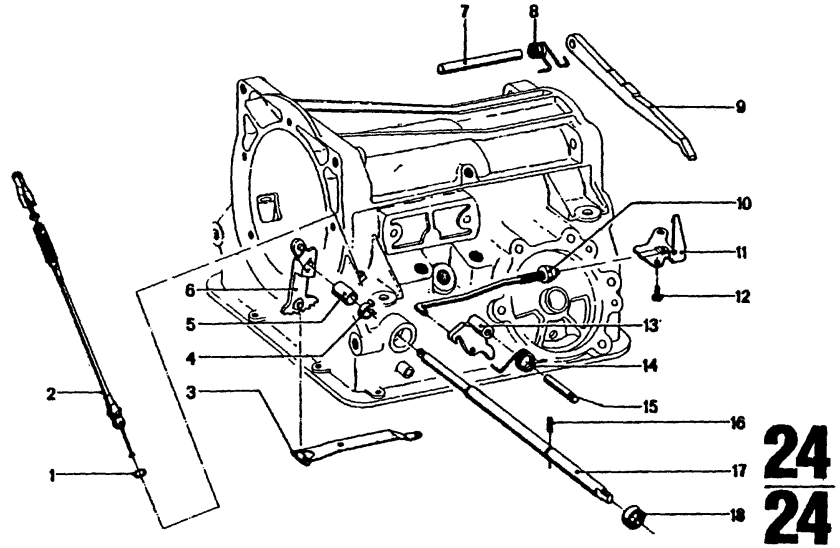

24
24

1/74

Bild-Nr.	Teil-Nr.	Symbol	Teil-Benennung	Stück/E 2800 CS	2800 CSA	3.0 CS	3.0 CSA	3.0 CSi		3.0 CS-L	3.0 CSi-L			USA 2800 CS	2800 CSA	3.0 CS	3.0 CSA						
1	24 34 1 203 482		O-Ring				1										1						
2	24 34 1 203 479		Gasseilzug				1										1						
3	24 31 1 203 462		Rastenfeder mit Rolle				1										1						
4	24 24 1 203 405		Klemmfeder				1										1						
5	24 24 1 203 404		Hülse				1										1						
6	24 24 1 203 400		Rastenhebel				1										1						
7	24 24 1 203 246		Lagerstift				1										1						
8	24 24 1 203 247		Torsionsfeder				1										1						
9	24 24 1 203 245	U	Parksperrenklinke				1										1						
	24 24 1 204 247		Parksperrenklinke				1										1						
10	24 24 1 203 393		Verbindungsstange				1										1						
11	24 24 1 203 398		Nockenplatte				1										1						
12	24 24 1 203 399		Schraube M 6 x 12				2										2						
13	24 24 1 203 248		Betätigungshebel				1										1						
14	24 24 1 203 249		Torsionsfeder				1										1						
15	24 24 1 203 250		Zentrierstift				1										1						
16	24 31 1 203 465		Stift				1										1						
17	24 24 1 203 403		Welle				1										1						
18	24 34 1 203 237		Öldichtring				1										1						

24
24

Bemerkungen Remarks Observations Opmerkingen Anmärkningar Osservazione Observaciones	Part No. No. de pièce Onderdeel-Nr.	Symbol	Denomination of parts	Dénomination de pièces	Benan
	24 34 1 203 482		O-ring	Ann.en forme „O"	O-ring
	24 34 1 203 479		Gas wire rope	Tirette à cab. d. gaz	Gasdrekkat
	24 31 1 203 462		Pawl spring with roll	Ressort à cran d'arrêt rouleau	Veer met rol
	24 24 1 203 405		Clamp spring	Crampon ressort	Klemveer
	24 24 1 203 404		Sleeve	Douille	Huls
	24 24 1 203 400		Notch arm	Levier à cliquet	Ingrijphefb
	24 24 1 203 246		Pin	Goujon	Stift
	24 24 1 203 247		Torsion spring	Ressort de torsion	Torsieveer
	24 24 1 203 245	U	Parking pawl	Cliqu.d'arr.d.station.	Parkeerslui
	24 24 1 204 247		Parking pawl	Cliqu.d'arr.d.station.	Parkeerslui
	24 24 1 203 393		Connecting rod	Tige de connexion	Verbindings
	24 24 1 203 398		Cam plate	Plaque à cames	Nokkenplaa
	24 24 1 203 399		Screw M 6 x 12	Vis M 6 x 12	Bout M 6 x 1
	24 24 1 203 248		Control lever	Levier de commande	Bedienings
	24 24 1 203 249		Torsion spring	Ressort de torsion	Torsieveer
	24 24 1 203 250		Center bolt	Boulon de centrage	Centreerstil
	24 31 1 203 465		Pin	Goupille	Pen
	24 24 1 203 403		Shaft	Arbre	As
	24 34 1 203 237		Seal ring	Anneau d. garniture	Keerring

Reservdels-Nr. N° de pezzo N° pieza	Symbol	Reservdels-benämning	Denominazione pezzo	Designa piez
24 34 1 203 482		O-ring	Anello torico	Junta toroid
24 34 1 203 479		Gaswire	Cavo coman. gas	Cable d. ma
24 31 1 203 462		Spärrfjäder med rulle	Molla con rullo	Resorte de con rodillo
24 24 1 203 405		Klammfjäder	Molla di serraggio	Muelle de a
24 24 1 203 404		Hylsa	Boccolo	Casquillo
24 24 1 203 400		Spärrarm	Leva a tacche	Palanca de
24 24 1 203 246		Pen	Grano	Pasador
24 24 1 203 247		Torsionsfjäder	Molla di torsione	Muelle de to
24 24 1 203 245	U	Parkeringsspärr	Nottol.d'arr.di parch.	Trinqu. de e
24 24 1 204 247		Parkeringsspärr	Nottol.d'arr.di parch.	Trinqu. de e
24 24 1 203 393		förbindelsestäng	Barra d'unione	Varilla de u
24 24 1 203 398		Kamplatta	Placca a camme	Placa de lev
24 24 1 203 399		Bult M 6 x 12	Vite M 6 x 12	Tornillo M 6
24 24 1 203 248		Manöverspak	Tiranteria d.comando	Aparejo de r
24 24 1 203 249		Torsionsfjäder	Molla di torsione	Muelle de to
24 24 1 203 250		Centrer pen	Perno di centraggio	Pasador de
24 31 1 203 465		Stift	Spina	Pasador
24 24 1 203 403		Torsionsaxel	Albero	Albero
24 34 1 203 237		Tätning	Anello di tenuta	Anillo obtur

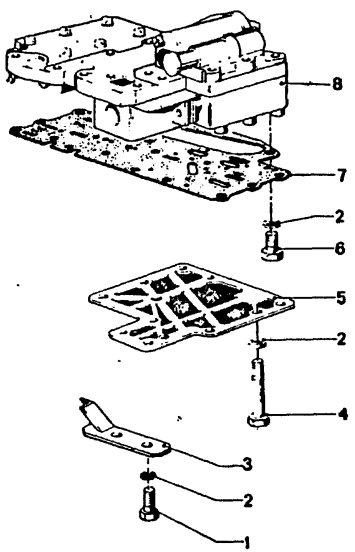

24
25

4/75

Teil-Nr.	Symbol	Teil-Benennung	Stück/E 2.5 CS	2.5 CSA	2800 CS	2800 CSA	3.0 CS	3.0 CSA	3.0 CSi	3.0 CSi-L	3.0 CSi-L	USA 2800 CS	2800 CSA	3.0 CS	3.0 CSA
07 11 9 913 483		Schraube M 6 x 25	2		2							2			
07 11 9 932 072		Federscheibe B 6	12		12							12			
24 31 2 200 993		Führungsblech	1		1							1			
07 11 9 912 350		Schraube M 6 x 60	7		7							7			
24 31 1 201 102		Ölsieb	1		1							1			
07 11 9 913 475		Schraube M 6 x 22	3		3							3			
24 31 1 205 615		Dichtung für Schaltgerät	1		1							1			
* 24 34 1 203 972		Schaltgerät kpl.			1							1			
24 34 1 700 864	VL	Schaltgerät kpl.			1							1			
24 34 1 203 973	AT	Schaltgerät kpl.			1							1			
* 24 34 1 204 842		Schaltgerät kpl.	1		1							1			
24 34 1 700 866	VL	Schaltgerät kpl.	1		1							1			
24 34 1 204 843	AT	Schaltgerät kpl.	1		1							1			

4/75 24 25 Bemerkungen Remarks Observations Opmerkingen Anmärkningar Osservazione Osservaçiones

* 24 34 1 203 972 → Getr.
* 24 34 1 204 842 Getr. →

2800 CSA .....
2800 CSA (USA) .....

Part No. No. de pièce Onderdeel-Nr.	Symbol	Denomination of parts	Dénomination de pièces	Benaming
07 11 9 913 483		Screw M 6 x 25	Vis M 6 x 25	Bout M 6 x 25
07 11 9 932 072	-	Spring washer B 6	Disque élastique B 6	Veerring B 6
24 31 2 200 993		Guide plate	Tole de guidage	Geleideplaat
07 11 9 912 350		Screw M x 60	Vis M 6 x 60	Bout M 6 x 60
24 31 1 201 102		Oil screen	Tamis d'huile	Oliezeef
07 11 9 913 475		Screw M 6 x 22	Vis M 6 x 22	Bout M 6 x 22
24 31 1 205 615		Gasket vor Switch gear	Garniture pour Appareillage	Pakking voor Schakelapparaa
* 24 34 1 203 972		Switch gear kpl.	Appareillage kpl.	Schakelapparaa
24 34 1 700 864	VL	Switch gear kpl.	Appareillage kpl.	Schakelapparaa
24 34 1 203 973	AT	Switch gear kpl.	Appareillage kpl.	Schakelapparaa
* 24 34 1 204 842		Switch gear kpl.	Appareillage kpl.	Schakelapparaa
24 34 1 700 866	VL	Switch gear kpl.	Appareillage kpl.	Schakelapparaa
24 34 1 204 843	AT	Switch gear kpl.	Appareillage kpl.	Schakelapparaa

Reservdels-Nr. N° de pezzo N° pieza	Symbol	Reservdels-benämning	Denominazione pezzo	Designacic pieza
07 11 9 913 483		Bult M 6 x 25	Vite M 6 x 25	Tornillo M 6 x 2
07 11 9 932 072		Fjäderbricka B 6	Rondella elastica B 6	Arandela elásti
24 31 2 200 993		Styrplatta	Lamiera guida	Chapa de guía
07 11 9 912 350		Bult M 6 x 60	Vite M 6 x 60	Tornillo M 6 x 6
24 31 1 201 102		Oilesil	Filtro olio	Filtro de aceit
07 11 9 913 475		Bult M 6 x 22	Vite M 6 x 22	Tornillo M 6 x 2
24 31 1 205 615		Packning för Växelsats	Guarnizione per Meccan.d.coman.	Junta para Mecanis.d.man
* 24 34 1 203 972		Växelsats kpl.	Meccan.d.coman.kpl.	Mecanis.d.man
24 34 1 700 864	VL	Växelsats kpl.	Meccan.d.coman.kpl.	Mecanis.d.man
24 34 1 203 973	AT	Växelsats kpl.	Meccan.d.coman.kpl.	Mecanis.d.man
* 24 34 1 204 842		Växelsats kpl.	Meccan.d.coman.kpl.	Mecanis.d.man
24 34 1 700 866	VL	Växelsats kpl.	Meccan.d.coman.kpl.	Mecanis.d.man
24 34 1 204 843	AT	Växelsats kpl.	Meccan.d.coman.kpl.	Mecanis.d.man

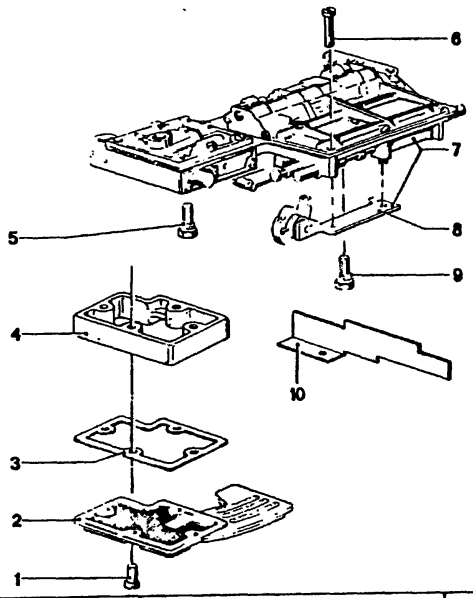

24
26

4/75

Bild-Nr.	Teil-Nr.	Symbol	Teil-Benennung	Stück/E										USA					
				2.5 CS	2.5 CSA	2800 CS	2800 CSA	3.0 CS	3.0 CSA	3.0 CSi		3.0 CSi-L	3.0 CSi-L	2800 CS	2800 CSA	3.0 CS	3.0 CSA		
1	24 33 1 203 447		Schraube 10-24 x 3/8						4								4		
	24 31 1 205 357		Schraube 10-24 x 1 ¼						4								4		
2	~~24 31 1 203 467~~	U	Ölsieb						1								1		
	24 31 1 204 157		Ölsieb						1								1		
3	24 31 1 204 158		Dichtung						1								1		
4	24 31 1 205 356		Zwischenstück						1								1		
5	24 31 1 203 468		Schraube mit Federscheibe						1								1		
6	24 31 1 203 463		Schraube						2								2		
7	24 31 1 203 410		Schaltgerät kpl.						1								1		
	24 31 1 700 865	VL	Schaltgerät kpl.						1								1		
	24 31 1 203 709	AT	Schaltgerät kpl.						1								1		
	24 31 1 205 397	U	Schaltgerät kpl.						1								1		
	24 31 1 700 870	VL	Schaltgerät kpl.						1								1		
	24 31 1 205 434	AT	Schaltgerät kpl.						1								1		
8	24 31 1 204 335		Gasnocken						1								1		
9	24 31 1 203 469		Schraube mit Federscheibe						2								2		
10	24 31 1 205 376		Zwischenblech						1								1		

4/75 **24** / **26**

Bemerkungen
Remarks
Observations
Opmerkingen
Anmärkningar
Osservazione
Observaciones

Part No. No. de pièce Onderdeel-Nr.	Symbol	Denomination of parts	Dénomination de pièces	Benaming
24 33 1 203 447		Screw 10-24 x 3/8	Vis 10-24 x 3/8	Bout 10-24 x 3/
24 31 1 205 357		SHR 10-24 x 1¼	SHR 10-24 x 1¼	SHR 10-24 x 1
~~24 31 1 203 467~~	U	Oil screen	Tamis d'huile	Oliezeef
24 31 1 204 157		Oil screen	Tamis d'huile	Oliezeef
24 31 1 204 158		Gasket	Garniture	Pakking
24 31 1 205 356		Intermediate piece	Pièce intermediaire	Tussenstuk
24 31 1 203 468		Screw with spring washer	Vis avec disque élastique	Bout met veerring
24 31 1 203 463		Screw	Vis	Bout
24 31 1 203 410		Switch gear kpl.	Appareillage kpl.	Schakelapparat
24 31 1 700 865	VL	Switch gear kpl.	Appareillage kpl.	Schakelapparat
24 31 1 203 709	AT	Switch gear kpl.	Appareillage kpl.	Schakelapparat
24 31 1 205 397	U	Switch gear kpl.	Appareillage kpl.	Schakelapparat
24 31 1 700 870	VL	Switch gear kpl.	Appareillage kpl.	Schakelapparat
24 31 1 205 434	AT	Switch gear kpl.	Appareillage kpl.	Schakelapparat
24 31 1 204 335		Nuckle	Came	Nokken
24 31 1 203 469		Screw with spring washer	Vis avec disque élastique	Bout met veerring
24 31 1 205 376		Intermed.metal sheet	Lame de métal interm.	Tussenplaat

Reservdels-Nr N° de pezzo N° pieza	Symbol	Reservdels-benämning	Denominazione pezzo	Designacio pieza
24 33 1 203 447		Bult 10-24 x 3/8	Vite 10-24 x 3/8	Tornillo 10-24
24 31 1 205 357		SHR 10-24 x 1¼	SHR 10-24 x 1¼	SHR 10-24 x 1
~~24 31 1 203 467~~	U	Oljesil	Filtro olio	Filtro de aceit
24 31 1 204 157		Oljesil	Staccio olio	Tamiz de aceit
24 31 1 204 158		Packning	Guarnizione	Junta
24 31 1 205 356		Mellanstycke	Pezzo intermedio	Pieza intermed
24 31 1 203 468		Bult med fjäderbricka	Vite con rondella elastica	Tornillo con arandela elásti
24 31 1 203 463		Bult	Vite	Tornillo
24 31 1 203 410		Växelsats kpl.	Meccanis.d.coman.kpl	Mecanis.d.mand
24 31 1 700 865	VL	Växelsats kpl.	Meccanis.d.coman.kpl	Mecanis.d.mand
24 31 1 203 709	AT	Växelsats kpl.	Meccanis.d.coman.kpl	Mecanis.d.mand
24 31 1 205 397	U	Växelsats kpl.	Meccanis.d.coman.kpl	Mecanis.d.mand
24 31 1 700 870	VL	Växelsats kpl.	Meccanis.d.coman.kpl	Mecanis.d.mand
24 31 1 205 434	AT	Växelsats kpl.	Meccanis.d.coman.kpl	Mecanis.d.mand
24 31 1 204 335		Kam	Camma del gas	Leva del gas
24 31 1 203 469		Bult med fjäderbricka	Vite con rondella elastica	Tornillo con arandela elásti
24 31 1 205 376		Mellanbleck	Piastra di lam. interm.	Chapa intermed

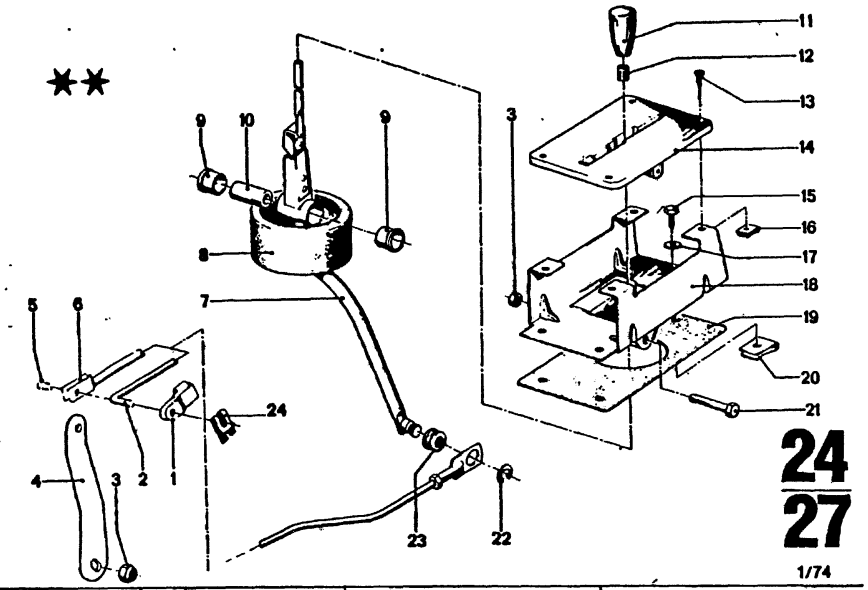

24
27

1/74

Bild-Nr.	Teil-Nr.	Symbol	Teil-Benennung	Stück/E 2800 CS	2800 CSA	3.0 CS	3.0 CSA	3.0 CSi		3.0 CS-L	3.0 CSi-L		USA 2800 CS	2800 CSA	3.0 CS	3.0 CSA						
1	24 51 1 666 369		Klemmfeder	1									1									
2	25 16 1 200 202		Schaltstange	1									1									
3	07 11 9 922 426		Sechskantmutter M 8	1		2							1		2							
4	24 51 1 202 800		Wählhebel			1									1							
5	* 25 16 1 200 789	U	Bolzen			1									1							
	* 07 12 9 940 707		Bolzen 6 x 12			1									1							
6	25 16 1 203 006		Schaltstange			1									1							
7	25 16 1 200 127		Schalthebel	1		1							1		1							
8	25 16 1 200 013		Gummidichtung	1		1							1		1							
9	25 16 1 200 421		Büchse	2		2							2		2							
10	25 16 1 200 314		Büchse	1		1							1		1							
11	25 16 1 201 735		Knopf (Holz)			1									1							
12	25 16 1 200 479		Ring	1		1							1		1							
13	07 11 9 902 508		Linsenblechschraube 4,8 x 25	4		4							4		4							
14	25 16 1 200 063		Schaltkulisse	1									1									
	25 16 1 202 712		Schaltkulisse			1									1							
15	07 11 9 916 879		Sechskantblechschr. 8 x 22	3		3							3		3							
16	07 12 9 925 713		Blechmutter 4,8	4		4							4		4							
17	07 11 9 931 067		Scheibe 8,4	3		3							3		3							
18	25 16 1 200 940		Kulissenträger	1		1							1		1							
19	25 16 1 200 947		Gummiplatte	1		1							1		1							
20	24 51 1 666 313		Blechmutter	3		3							3		3							
21	07 11 9 912 506		Schraube M 8 x 45	1		1							1		1							
22	07 11 9 932 862		Sicherungsscheibe 8	1		1							1		1							
23	24 51 1 666 364		Gelenkbüchse	1		1							1		1							
24	* 07 12 9 934 910		SL-Sicherung			1									1							

24
27

Bemerkungen
Remarks
Observations
Opmerkingen
Anmärkningar
Osservazione
Observaciones

** → Fg

3.0 CSA 2 230 959
3.0 CSA/USA 2 250 187

* 25 16 1 200 789 ⊃
* 07 12 9 940 707
* 07 12 9 934 910

Part No. No. de pièce Onderdeel-Nr.	Symbol	Denomination of parts	Dénomination de pièces	Benaming
24 51 1 666 369		Clamp spring	Crampon ressort	Klemveer
25 16 1 200 202		Shift rod	Tirette de vitesse	Schakelstang
07 11 9 922 426		Hex nut M 8	Ecrou à six pans M 8	Zeskantmoer M 8
24 51 1 202 800		Shift lever	Tirette	Versnellingshand
* 25 16 1 200 789	U	Bolt	Boulon	Pen
* 07 12 9 940 707		Bolt 6 x 12	Boulon 6 x 12	Pen 6 x 12
25 16 1 203 006		Shift rod	Tirette de vit.	Schakelstang
25 16 1 200 127		Shift lever	Levier de vitesses	Versnellingshand
25 16 1 200 013		Rubber gasket	Garniture de caoutch.	Rubberpakking
25 16 1 200 421		Bush	Douille	Bus
25 16 1 200 314		Bush	Douille	Bus
25 16 1 201 735		Button (wood)	Bouton (bois)	Knop (hout)
25 16 1 200 479		Ring	Anneau	Ring
07 11 9 902 508		Lens head sheet metal screw 4,8 x 25	Vis lent. pour tôle 4,8 x 25	Parkerschroef 4,8 x 25
25 16 1 200 063		Gearshift gate	Grille des vitesses	Schakelschaar
25 16 1 202 712		Gearshift gate	Grille des vitesses	Schakelschaar
07 11 9 916 879		Hex sheet metal screw 8 x 22	Vis à six pans pr. tôle 8 x 22	Zeskanteplaatsch 8 x 22
07 12 9 925 713		Sheet metal nut 4,8	Ecrou pr. tôle 4,8	Plaatmoer 4,8
07 11 9 931 067		Washer 8,4	Disque 8,4	Ring 8,4
25 16 1 200 940		Gate type carrier	Support de coulisse	Schaardraagbalk
25 16 1 200 947		Rubber plate	Plaque de caoutchouc	Rubberplaat
24 51 1 666 313		Sheet metal nut	Ecrou pour tôle	Plaatmoer
07 11 9 912 506		Screw M 8 x 45	Vis M 8 x 45	Bout M 8 x 45
07 11 9 932 862		Lock washer 8	Disque de sécurité 8	Borgring 8
24 51 1 666 364		Sliding bush	Douille	Glijbus
* 07 12 9 934 910		SL-lock	SL-securite	SL-borgring

Reservdels-Nr. N° de pezzo N° pieza	Symbol	Reservdels-benämning	Denominazione pezzo	Designación pieza
24 51 1 666 369		Klämmfjäder	Molla di serraggio	Muelle de apriete
25 16 1 200 202		Växelföraraxel	Barra d'innesto	Varilla d.embrag
07 11 9 922 426		Mutter M 8	Dado esagonale M 8	Tuerca hexagonal
24 51 1 202 800		Växelpak	Leva seletrice marica	Palanca select.m
* 25 16 1 200 789	U	Bult	Perno	Perno
* 07 12 9 940 707		Bult 6 x 12	Perno 6 x 12	Perno 6 x 12
25 16 1 203 006		Växelföraraxel	Barra d'innesto	Varilla d.embrag
25 16 1 200 127		Vaxelspak	Leva d'innesto	Palanca del camt
25 16 1 200 013		Gummipackning	Guarnizione di gomma	Junta de goma
25 16 1 200 421		Bussning	Boccola	Casquillo
25 16 1 200 314		Bussning	Boccola	Casquillo
25 16 1 201 735		Knopp (trä)	Manopola (legno)	Botón (madera)
25 16 1 200 479		Ring	Anello	Anillo
07 11 9 902 508		Skruv KFH 4,8 x 25	Vite a testa bombata per lamiera 4,8 x 25	Tornillo alomado chapa 4,8 x 25
25 16 1 200 063		Växelsegment	Settore d.cambio	Colisa d.mando
25 16 1 202 712		Växelsegment	Settore d.cambio	Colisa d.mando
07 11 9 916 879		Platskruv 8 x 22	Vite esagonale per lamiera 8 x 22	Tornillo hexagon para cpapa 8 x 22
07 12 9 925 713		Platmutter 4,8	Dado per lamiera 4,8	Tuerca p. chapa
07 11 9 931 067		Bricka 8,4	Rondella 8,4	Arandela 8,4
25 16 1 200 940		Segmenthallare	Portasettore	Portacolisas
25 16 1 200 947		Gummiplatta	Piastra di gomma	Placa de goma
24 51 1 666 313		Platmutter	Dado per lamiera	Tuerca para chap
07 11 9 912 506		Bult M 8 x 45	Vite M 8 x 45	Tornillo M 8 x 45
07 11 9 932 862		Lasbricka 8	Rondella d. sicurezz. 8	Arandela d. seguri
24 51 1 666 364		Bussing	Boccola articolata	Casquillo de artic
* 07 12 9 934 910		SL-las	SL-sicurezza	SL-seguridad

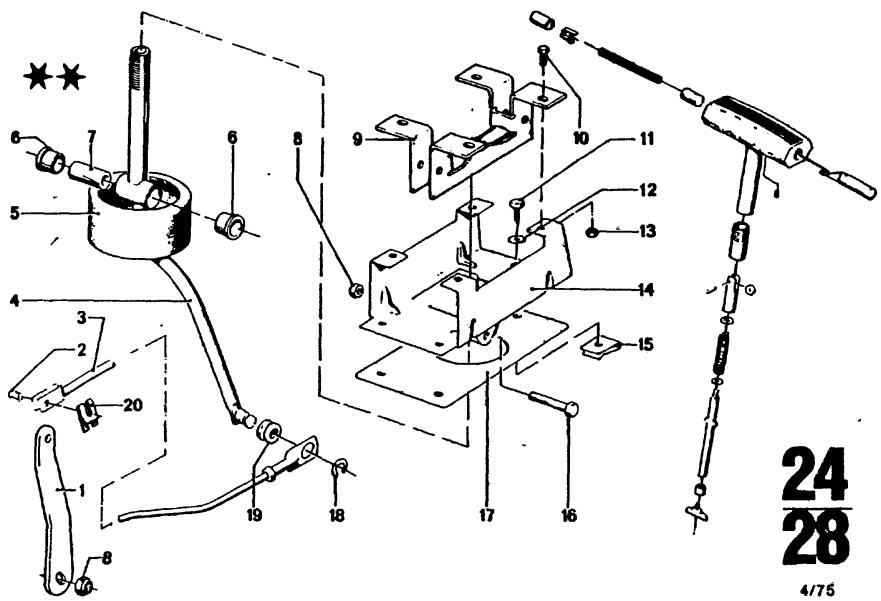

24
28

4/75

Bild-Nr.	Teil-Nr.	Symbol	Teil-Benennung	Stück/E 2.5 CS	2.5 CSA	2800 CS	2800 CSA	3.0 CS	3.0 CSA	3.0 CSi	3.0 CS-L	3.0 CSH-L	USA 2800 CS	2800 CSA	3.0 CS	3.0 CSA
1	24 51 1 202 800	⊃	Wählhebel		1				1							1
2	* 25 16 1 200 789		Bolzen						1							1
	* 07 12 9 940 707		Bolzen 6 x 12		1				1							1
3	25 16 1 203 006		Schaltstange		1				1							1
4	25 16 1 203 635		Schalthebel		1				1							1
5	25 16 1 200 013		Gummidichtung		1				1							1
6	25 16 1 200 421		Büchse		2				2							2
7	25 16 1 200 314		Büchse		1				1							1
8	07 11 9 922 426		Sechskantmutter M 8		2				2							2
9	25 16 1 203 649		Schaltkulisse		1											
	25 16 1 203 637		Schaltkulisse						1							1
10	07 11 9 913 442		Schraube M 6 x 12		4				4							4
11	07 11 9 916 879		Blechschraube B 6 x 22		3				3							3
12	07 11 9 931 067		Scheibe A 8,4		3				3							3
13	07 11 9 922 417		Sechskantmutter M 6		4				4							4
14	25 16 1 200 940		Kulissenträger		1				1							1
15	24 51 1 666 313		Blechmutter		3				3							3
16	07 11 9 912 516		Schraube M 8 x 50		1				1							1
17	25 16 1 200 947		Gummiplatte		1				1							1
18	07 11 9 932 862		Sicherungsscheibe 8		1				1							1
19	* 24 51 1 666 364		Gelenkbuchse		1				1							1
	* 25 16 1 205 680		Gelenkbuchse		1				1							1
20	* 07 12 9 934 910		SL-Sicherung		1				1							1

4/75 **24** **28**

Bemerkungen
Remarks
Observations
Opmerkingen
Anmärkningar
Osservazione
Observaciones

** Fg→

3,0 CSA 2 230 960
3,0 CSA/USA 2 250 188

*25 16 1 200 789 ⊃
*07 12 9 940 707
*07 12 9 934 910

*24 51 1 666 364 →Fg
*25 16 1 205 680 Fg→

Modell 73

Part No. No. de pièce Onderdeel-Nr.	Symbol	Denomination of parts	Dénomination de pièces	Benami
24 51 1 202 800	⊃	Shift lever	Tirette	Versnellingsi
* 25 16 1 200 789		Bolt	Boulon	Pen
* 07 12 9 940 707		Bolt 6 x 12	Boulon 6 x 12	Pen 6 x 12
25 16 1 203 006		Shift rod	Tirette de vitesse	Schakelstang
25 16 1 203 635		Shift lever	Levier de vitesses	Versnellingsi
25 16 1 200 013		Rubber gasket	Garniture de caoutch.	Rubberpakkir
25 16 1 200 421		Bush	Douille	Bus
25 16 1 200 314		Bush	Douille	Bus
07 11 9 922 426		Hex nut M 8	Ecrou à six pans M8	Zeskantmoer
25 16 1 203 649		Gearshift gate	Grille des vitesses	Schakelschaa
25 16 1 203 637		Gearshift gate	Grille des vitesses	Schakelschaa
07 11 9 913 442		Screw M 6 x 12	Vis M 6 x 12	Bout M 6 x 12
07 11 9 916 879		Metal screw B 8 x 22	Vis filet B 8 x 22	Plaatschroef B 8 x 22
07 11 9 931 067		Washer A 8,4	Disque A 8,4	Ring A 8,4
07 11 9 922 417		Hex nut M 6	Ecrou à six pans M6	Zeskantmoer
25 16 1 200 940		Gate type carrier	Support de coulisse	Schaardraagb
24 51 1 666 313		Sheet metal nut	Ecrou pour tôle	Plaatmoer
07 11 9 912 516		Screw M 8 x 50	Vis M 8 x 50	Bout M 8 x 50
25 16 1 200 947		Rubber plate	Plaque de caoutchouc	Rubberplaat
07 11 9 932 862		Lock washer 8	Disque de securite 8	Borgring 8
* 24 51 1 666 364		Sliding bush	Douille	Glijbus
* 25 16 1 205 680		Sliding bush	Douille	Glijbus
* 07 12 9 934 910		SL-lock	SL-securite	SL-borgring

Reservdels-Nr. N° de pezzo N° pieza	Symbol	Reservdels-benämning	Denominazione pezzo	Designac pieza
24 51 1 202 800	⊃	Växelspak	Leva selettrice marica	Palanca selec
* 25 16 1 200 789		Bult	Perno	Perno
* 07 12 9 940 707		Bult 6 x 12	Perno 6 x 12	Perno 6 x 12
25 16 1 203 006		Växelföraraxel	Barra d'innesto	Varilla d.embi
25 16 1 203 635		Vaxelspak	Leva del cambio	Palanca del c
25 16 1 200 013		Gummipackning	Guarnizione di gomma	Junta de goma
25 16 1 200 421		Bussning	Boccola	Casquillo
25 16 1 200 314		Bussning	Boccola	Casquillo
07 11 9 922 426		Mutter M 8	Dado esagonale M 8	Tuerca hexago
25 16 1 203 649		Växelsegment	Settore d.cambio	Colisa d.manc
25 16 1 203 637		Växelsegment	Settore d. cambio	Colisa d. man
07 11 9 913 442		Bult M 6 x 12	Vite M 6 x 12	Tornillo M 6 x
07 11 9 916 879		Platskruv B 8 x 22	Vite cilliutrica B 8 x 22	Tornillo cilin B 8 x 22
07 11 9 931 067		Bricka A 8,4	Rondella A 8,4	Arandela A 8,
07 11 9 922 417		Mutter M 6	Dado esagonale M 6	Tuerca hexago
25 16 1 200 940		Segmenthållare	Portasettore	Portacolisas
24 51 1 666 313		Platmutter	Dado per lamiera	Tuerca para c
07 11 9 912 516		Bult M 8 x 50	Vite M 8 x 50	Tornillo M 8 x
25 16 1 200 947		Gummiplatta	Piastra di gomma	Placa de gom
07 11 9 932 862		Lasbricka 8	Rondella d.sucurezz.8	Arandela d.se
* 24 51 1 666 364		Bussning	Boccola articolata	Casquillo de a
* 25 16 1 205 680		Bussning	Boccola articolata	Casquillo de a
* 07 12 9 934 910		SL-las	SL-sicurezza	SL-seguridad

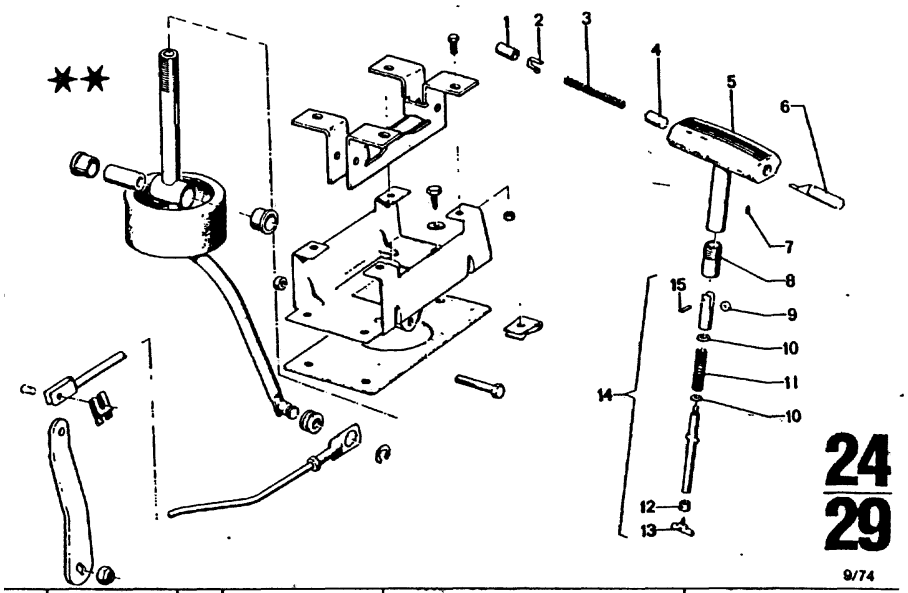

24
29

9/74

Bild-Nr.	Teil-Nr.	Symbol	Teil-Benennung	Stück/E										USA							
				2.5 CS	2.5 CSA	2800 CS	2800 CSA	3.0 CS	3.0 CSA	3.0 CSI		3.0 CS-L	3.0 CSI-L			2800 CS	2800 CSA	3.0 CS	3.0 CSA		
1	25 16 1 200 234		Blinkknopf		1				1										1		
2	25 16 1 200 233		Federblech		1				1										1		
3	25 16 1 200 232		Druckfeder		1				1										1		
4	25 16 1 200 130		Federhalter		1				1										1		
5	24 51 1 666 346		Griff		1				1										1		
6	24 51 1 666 350		Druckknopf		1				1										1		
7	07 11 9 905 104		Schaftschraube M 4 x 8		2				2										2		
8	25 16 1 203 636		Mutter für Schalthebelrohr		1				1										1		
9	24 51 1 666 330		Rolle		1				1										1		
10	24 51 1 666 332		Scheibe		2				2										2		
11	24 51 1 666 325		Druckfeder		1				1										1		
12	24 51 1 666 338		Lagerbüchse		1				1										1		
13	24 51 1 666 339		Anschlaglappen		1				1										1		
14	24 51 1 666 323		Schalthebelstange kpl.		1				1										1		
15	07 11 9 942 161		Zylinderstift 6 x 8		1				1										1		

24
29

Bemerkungen
Remarks
Observations
Opmerkingen
Anmärkningar
Osservazione
Observaciones

** Fig.

3.0 CSA 2 230 960
3.0 CSA/USA 2 250 188

Part No. No. de pièce Onderdeel-Nr.	Symbol	Denomination of parts	Dénomination de pièces	Benami
25 16 1 200 234		Button	Bouton	Knop
25 16 1 200 233		Spring plate	Plaque élastique	Veerplaat
25 16 1 200 232		Thrust spring	Ressort de pression	Drukveer
25 16 1 200 130		Spring holder	Support élastique	Veer houder
24 51 1 666 346		Handle	Poignée	Handgreep
24 51 1 666 350		Push-button	Bouton-poussoir	Drukknop
07 11 9 905 104		Spigoted screw M 4 x 8	Vis de tige M 4 x 8	Schachtbout M 4 x 8
25 16 1 203 636		Nut for gear shift tube	Ecrou pour tube du lev.d.com.	Moer voor versnellings
24 51 1 666 330		Roll	Rouleau	Rol
24 51 1 666 332		Washer	Disque	Ring
24 51 1 666 325		Thrust spring	Ressort de pression	Drukveer
24 51 1 666 338		Bearing sleeve	Douille de coussinet	Lagerbus
24 51 1 666 339		Location piece	Pièce de location	Aanslagnok
24 51 1 666 323		Shift lever rod kpl.	Tirette axel kpl.	Schakelstan kpl.
07 11 9 942 161		Cylindrical pin 6 x 8	Goupille cyl. 6 x 8	Cilinderpen

Reservdels-Nr. N° de pezzo N° pieza	Symbol	Reservdels-benämning	Denominazione pezzo	Designa pieza
25 16 1 200 234		Knopp	Pomello cieco	Botón postiz
25 16 1 200 233		Fjäderplatta	Lamiera elastica	Chapa elásti
25 16 1 200 232		Tryckfjäder	Molla di compressione	Muelle de pr
25 16 1 200 130		Fjäderhallare	Sostegno molla	Sujetamuelle
24 51 1 666 346		Handtag	Maniglia	Empuñadura
24 51 1 666 350		Tryckknopp	Bottone a molle	Pulsador
07 11 9 905 104		Bult M 4 x 8	Vite a stelo M 4 x 8	Tornillo de v M 4 x 8
25 16 1 203 636		Mutter för växelspaksrör	Dado per tubo leva di command.	Ruerca para tubo de pal.d.
24 51 1 666 330		Rulle	Rullo	Rodillo
24 51 1 666 332		Bricka	Rosetta	Arandela
24 51 1 666 325		Tryckfjäder	Molla di compressione	Muelle de pre
24 51 1 666 338		Lagerbussning	Boccola di sopporto	Casquillo de
24 51 1 666 339		Anslagkam	Tassello d'arresto	Lóbulos de t
24 51 1 666 323		Växelförareled kpl.	Asta leva di comando kpl.	Barra de la pa kpl.
07 11 9 942 161		Cylinderstift 6 x 8	Spina cilindrica 6 x 8	Pasador cilí

26

26 GELENKWELLE

1 Gelenkwelle mit Zentrierung
2 – 4 Mittellager – Einzelteile

CARDAN SHAFT

Cardan shaft with centering
Intermediate bearing – individual parts

ARBRE A CARDANS

Arbre à cardan avec centrage
Palier intermediaire – pièces individuelles

26 TRANSMISSIEAS

1 Transmissieas met centreer
2 – 4 Tussenlager – onderdelen

TRASMISSIONE SNODATA

1 Trasmissione snodata con centraggio
2 – 4 Supporto centrale – pezzi singoli

KARDANAXEL

Kardanaxel med centrering
Mellanlager – reservdelar

ARBOL DE TRANSMISSION

Arbol de transmission con centr
Soporte central – piezas sueltas

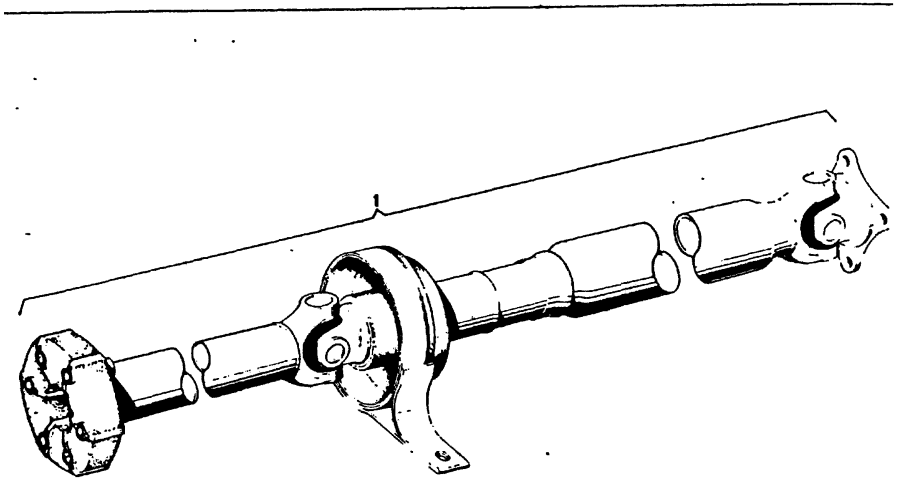

26
1

4/75

Bild-Nr.	Teil-Nr.	Symbol	Teil-Benennung	Stück/E										USA									
				2.5 CS	2.5 CSA	2800 CS	2800 CSA	3.0 CS	3.0 CSA	3.0 CSi		3.0 CS-L	3.0 CSi-L	2800 CS	2800 CSA	3.0 CS	3.0 CSA						
1	* 26 11 1 103 646		Gelenkwelle mit Zentrierung			1								1									
	* 26 11 1 103 647		Gelenkwelle mit Zentrierung				1								1								
	* 26 11 1 108 787		Gelenkwelle mit Zentrierung	1				1		1		1	1			1							
	* 26 11 1 110 002		Gelenkwelle mit Zentrierung		1				1								1						

4/75 **26** / **1**

Bemerkungen
Remarks
Observations
Opmerkingen
Anmärkningar
Osservazione
Observaciones

* 26 11 1 103 646
* 26 11 1 103 647
mit Guibo-Kupplung u.Schrauben M 10

* 26 11 1 108 787
mit Guibo-Kupplung u.Schrauben M 12

* 26 11 1 110 002
mit Jurid-Gelenkscheibe und Schrauben M 12

Part No. No. de pièce Onderdeel-Nr	Symbol	Denomination of parts	Dénomination de pièces	Benaming
* 26 11 1 103 646		Cardan shaft with centering	Arbre à cardan avec centrage	Transmissieas r centrering
* 26 11 1 103 647		Cardan shaft with centering	Arbre à cardan avec centrage	Transmissieas r centrering
* 26 11 1 108 787		Cardan shaft with centering	Arbre à cardan avec centrage	Transmissieas r centrering
* 26 11 1 110 002		Cardan shaft with centering	Arbre à cardan avec centrage	Transmissieas r centrering

Reservdels-Nr. N° de pezzo N° pieza	Symbol	Reservdels-benämning	Denominazione pezzo	Designación pieza
* 26 11 1 103 646		Kardanaxel med centrering	Transmiss.snodata con centraggio	Arbol de transmis con centraje
* 26 11 1 103 647		Kardanaxel med centrering	Trasmissione snodata con centraggio	Arbol de trasmisi con centraje
* 26 11 1 108 787		Kardanaxel med centrering	Trasmissione snodata con centraggio	Arbol de transmisi con centraje
* 26 11 1 110 002		Kardanaxel med centrering	Trasmissione snodata con centraggio	Arbol de transmisi con centraje

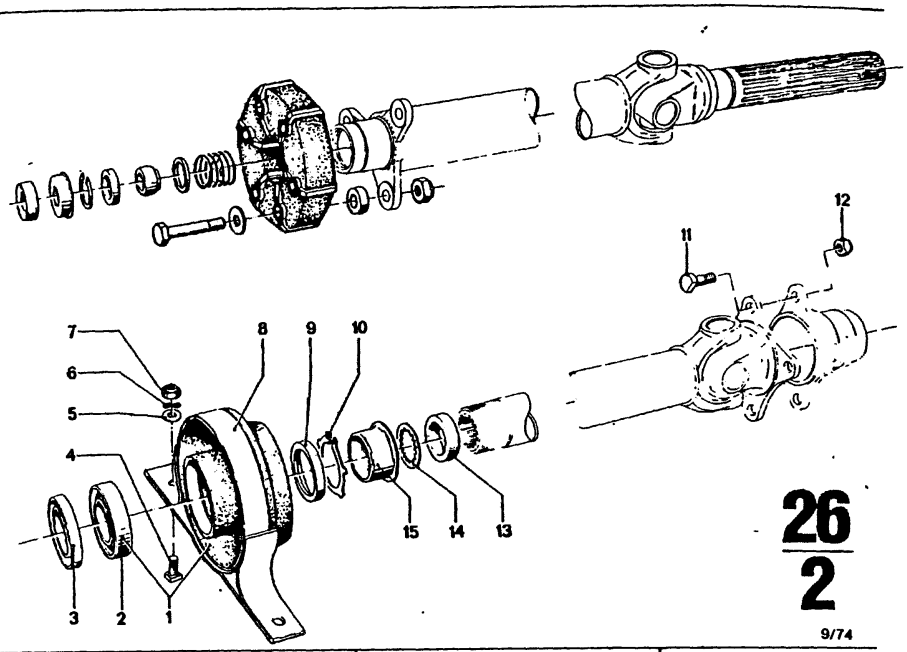

26
2

9/74

Bild-Nr.	Teil-Nr.	Symbol	Teil-Benennung	Stück/E 2.5 CS	2.5 CSA	2800 CS	2800 CSA	3.0 CS	3.0 CSA	3.0 CSi	3.0 CS-L	3.0 CSi-L	USA 2800 CS	2800 CSA	3.0 CS	3.0 CSA
			Gelenkwellen													
1	26 12 1 104 355	U	Mittellager kpl.			1	1						1	1		
	26 12 1 108 375		Mittellager kpl.	1	1	1	1	1	1	1	1	1	1	1	1	1
2	26 12 1 103 728		Rillenkugellager	1	1	1	1	1	1	1	1	1	1	1	1	1
3	26 11 3 748 138		Staubschutzteller	1	1	1	1	1	1	1	1	1	1	1	1	1
4	* 23 71 1 100 351		Vierkantschraube	2	2	2	2	2	2	2	2	2	2	2	2	2
	* 07 11 9 913 644		Sechskantschraube M 8 x 20			2	2						2	2	2	2
5	07 11 9 931 067		Scheibe 8,4	2	2	2	2	2	2	2	2	2	2	2	2	2
6	07 11 9 932 095		Federscheibe B 8 x 15	2	2	2	2	2	2	2	2	2	2	2	2	2
7	07 11 9 922 087		Sechskantmutter M 8	2	2	2	2	2	2	2	2	2	2	2	2	2
8	26 12 1 102 275	U	Mittellager			1	1						1	1		
	26 12 1 108 398		Mittellager	1	1	1	1	1	1	1	1	1	1	1	1	1
9	26 12 1 100 992		Staubschutzteller	1	1	1	1	1	1	1	1	1	1	1	1	1
10	26 12 3 648 156		Seeger-L-Ring	1	1	1	1	1	1	1	1	1	1	1	1	1
11	26 11 1 101 015		Zylinderschraube	4	4	4	4	4	4	4	4	4	4	4	4	4
12	07 11 9 922 432	U	Sechskantmutter M 10			4	4	4	4	4	4	4	4	4	4	4
	26 11 1 204 183		6 KT MU M 10	4	4	4	4	4	4	4	4	4	4	4	4	4
13	26 11 1 100 611		Klemmring (Kunststoff)	1	1	1	1	1	1	1	1	1	1	1	1	1
14	26 11 1 100 692		Zahnscheibe	1	1	1	1	1	1	1	1	1	1	1	1	1
15	26 11 1 100 612		Schraubbuchse	1	1	1	1	1	1	1	1	1	1	1	1	1

26
2

Bemerkungen
Remarks
Observations
Opmerkingen
Anmärkningar
Osservazione
Observaciones

* 23 71 1 100 351 Fg→
* 07 11 9 913 644 →Fg

2800 CS
2800 CSA
2800 CS/USA
2800 CSA/USA

Part No. No. de pièce Onderdeel-Nr.	Symbol	Denomination of parts	Dénomination de pièces	Benamin
		Cardan shafts	Arbre à cardans	Transmissieas
26 12 1 104 355	U	Interm.bearing kpl.	Palier interm.kpl.	Tussenlager k
26 12 1 108 375		Interm.bearing kpl.	Palier interm.kpl.	Tussenlager k
26 12 1 103 728		Ball bearing	Roulem.rain.à billes	Kogellager
26 11 3 748 138		Dust protect.plate	Assiete anti poussière	Stofbeschermp
* 23 71 1 100 351		Square screw	Vis à tête carriée	Vierkanteschr
* 07 11 9 913 644		Hex screw M 8 x 20	Vis à six pans M 8 x 20	Zeskantbout M 8 x 20
07 11 9 931 067		Washer 8,4	Disque 8,4	Ring 8,4
07 11 9 932 095		Spring washer B 8 x 15	Disque élastique B 8 x 15	Veerring B 8 x 15
07 11 9 922 087		Hex nut M 8	Ecrou à six pans M 8	Zeskantmoer M
26 12 1 102 275	U	Interm.bearing	Palier interm.	Tussenlager
26 12 1 108 398		Interm.bearing	Palier interm.	Tussenlager
26 12 1 100 992		Dust protect.plate	Assiete anti poussière	Stofbeschermp
26 12 3 648 156		Circlip-Seeger-L	Disque-Seeger-L	Ring-Seeger-L
26 11 1 101 015		Cylinder screw	Vis cylindrique	Cilinderschroe
07 11 9 922 432	U	Hex nut M 10	Ecrou à six pans M 10	Zeskantmoer M
26 11 1 204 183		6KT MU M 10	6KT MU M 10	6KT MU M 10
26 11 1 100 611		Clamping ring (synthetic)	Anneau de serrage (synthetique)	Klemring (kunststof)
26 11 1 100 692		Tooth lock washer	Disque dentée	Tandveerring
26 11 1 100 612		Screw bush	Douille vis	Bout bus

Reservdels-Nr. N° de pezzo N° pieza	Symbol	Reservdels-benämning	Denominazione pezzo	Designaci pieza
		Kardanaxels	Trasmissioni snodata	Arbol de trasmi
26 12 1 104 355	U	Mellanlager kpl.	Supporto centrale kpl.	Soporte central
26 12 1 108 375		Mellanlager kpl.	Support centrale kpl.	Soporte central
26 12 1 103 728		Kullager	Cusc.a sfere scanalat	Rodam.radial r
26 11 3 748 138		Dammskyddsbricka	Scodellino antipolv.	Platillo guarda
* 23 71 1 100 351		Fyrkantskruv	Vite a testa quadra	Tornillo cuadra
* 07 11 9 913 644		Bult M 8 x 20	Vite esagonale M 8 x 20	Tornillo hexag M 8 x 20
07 11 9 931 067		Bricka 8,4	Rondella 8,4	Arandela 8,4
07 11 9 932 095		Fjäderbricka B 8 x 15	Rondella elastica B 8 x15	Arandela eläst B 8 x 15
07 11 9 922 087		Mutter M 8	Dado esagonale M 8	Tuerca hexago
26 12 1 102 275	U	Mellanlager	Supporto centrale	Soporte centra
26 12 1 108 398		Mellanlager	Supporto centrale	Soporte centra
26 12 1 100 992		Dammskyddsbricka	Scodellino antipolver	Platillo guarda
26 12 3 648 156		Bricka-Seeger-L	Anello Seeger L	Anillo Seeger
26 11 1 101 015		Skruv CH	Vite a testa cilindrico	Tornillo cilind
07 11 9 922 432	U	Mutter M 10	Dado esagonale M 10	Tuerca hexago
26 11 1 204 183		6KT MU M 10	6KT MU M 10	6KT MU M 10
26 11 1 100 611		Klämmaring (konststoff)	Anello di serraggio (plastica)	Anillo opresor (de plastico)
26 11 1 100 692		Taggbricka	Rosetta dentata	Arandela dent
26 11 1 100 612		Bultbussning	Boccola filettata	Casquillo rosc

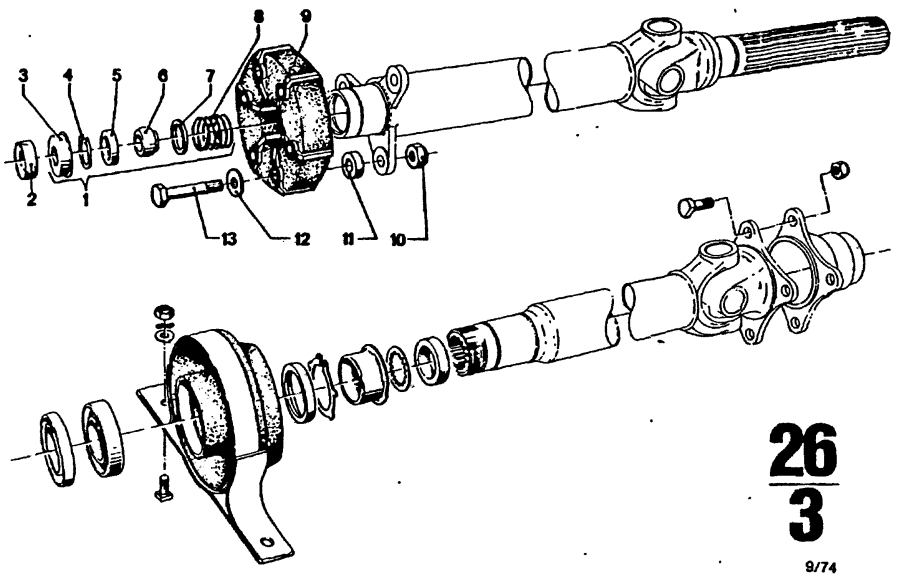

26
3

9/74

Bild-Nr.	Teil-Nr.	Symbol	Teil-Benennung	Stück/E 2.5 CS	2.5 CSA	2800 CS	2800 CSA	3.0 CS	3.0 CSA	3.0 CSi		3.0 CSi-L	3.0 CSiA-L				USA 2800 CS	2800 CSA	3.0 CS	3.0 CSA				
			Gelenkwellen																					
	26 11 1 204 115		Zentrierung kpl.	1	1	1	1	1	1	1		1	1				1	1	1	1				
	26 11 1 100 891		Anschlagpuffer	1		1	1			1		1	1				1	1	1					
	26 11 1 109 730		Anschlagpuffer						1											1				
	26 11 3 648 115		Verschlußkapsel	1		1	1	1	1	1		1	1				1	1	1	1				
	07 11 9 934 640		Sicherungsring 28 x 1,2	1	1	1	1	1	1	1		1	1				1	1	1	1				
	26 11 1 100 391		Kugelpfanne	1	1	1	1	1	1	1		1	1				1	1	1	1				
	26 11 1 100 389	U	Zentrierung	1	1	1	1	1	1	1		1	1				1	1	1	1				
	07 11 9 931 686	U	Scheibe			1	1	1	1	1		1					1	1	1	1				
	07 11 9 931 687	U	Scheibe	1	1	1	1	1	1	1		1	1				1	1	1	1				
	26 11 3 648 104		Druckfeder	1	1	1	1	1	1	1		1	1				1	1	1	1				
	26 11 1 109 603		Gelenkscheibe M 12		1				1															
	26 11 1 107 832		Guibo-Kupplung für Schrauben M 12	1				1		1		1	1						1					
	26 11 1 100 837	U	Guibo-Kupplung für Schrauben M 10			1	1										1	1						
*	26 11 1 109 714	U	Gelenkscheibe M 10				1											1						
~~07~~	~~11 9 922 432~~		Sechskantmutter M 10			6	6										6	6						
*	26 11 1 204 183		6 KT MU M 10				6											6						
	07 12 9 922 735	U	Sechskantmutter M 12					6	6	6		6					6	6	6	6				
	26 11 1 204 182		6 KT MU M 12	6	6			6	6	6		6	6				6	6	6	6				
*	26 11 1 109 626		Abstandsring						6									6						
*	26 11 1 109 907		Abstandsring Ø 10				6																	
	26 11 1 108 196		Scheibe			3											3							
	26 11 1 108 506		Schraube M 10			6	6										6	6						
	07 11 9 912 665		6 KT SHR M 10 x 65				6											6						
	26 11 1 107 834		Schraube M 12 x 1,5	6				6		6		6	6						6					
*	07 11 9 914 646		Schraube M 12x1,5x65						6											6				
	26 11 1 109 699		Schraube M 12	6					6											6				

9/74	26
	3

Bemerkungen
Remarks
Observations
Opmerkingen
Anmärkningar
Osservazione
Observaciones

*26 11 1 109 626
*07 11 9 914 646
3.0 CSA
3.0 CSA/USA
nur für Fahrzeuge mit Bauabweichung

*26 11 1 109 714
H
*26 11 1 204 183
*26 11 1 109 907
*07 11 9 912 665
2800 CSA
2800 CSA/USA

Part No. No. de pièce Onderdeel-Nr.	Symbol	Denomination of parts	Dénomination de pièces	Benaming
		Cardan shafts	Arbre à cardans	Transmissieas
26 11 1 204 115		Centering kpl.	Centrage kpl.	Centrering kpl.
26 11 1 100 891		Stop bumper	Tampon d'arrêt	Stootrubber
26 11 1 109 730		Stop bumper	Tampon d'arrêt	Stootrubber
26 11 3 648 115		Closing capsule	Capsule de serrure	Kap
07 11 9 934 640		Lock ring 28 x 1,2	Anneau de sécurité 28 x 1,2	Borgring 28 x 1,2
26 11 1 100 391		Ball socket	Coussinet sphér.	Kogelpan
26 11 1 100 389	U	Centering	Centrage	Centrering
07 11 9 931 686	U	Washer	Disque	Ring
07 11 9 931 687	U	Washer	Disque	Ring
26 11 3 648 104		Compression spring	Ressort de compress.	Drukveer
26 11 1 109 603		Articulated wash.M 12	Anneau de joint.M 12	Koppelingsschij
26 11 1 107 832		Giubo-clutch for screw M 12	Embrayage de Giubo pour vis M 12	Giubo-koppeling voor bout M 12
26 11 1 100 837	U	Giubo-clutch for screw M 10	Embrayage de Giubo pour vis M 10	Giubo-koppeling voor bout M 10
* 26 11 1 109 714	U	Articulated wash.M 10	Anneau de joint.M 10	Koppelingsschij
~~07 11 9 922 432~~		Hex nut M 10	Ecrou à six pans M 10	Zeskantmoer M
* 26 11 1 204 183	U	Hex nut M 10	Ecrou à six pans M 10	Zeskantmoer M
07 12 9 922 735	U	Hex nut M 12	Ecrou à six pans M 12	Zeskantmoer M
26 11 1 204 182		6KT MU M 12	6KT MU M 12	6KT MU M 12
* 26 11 1 109 626		Spacer ring	Anneau d'écartement	Afstandsring
* 26 11 1 109 907		Spacer ring Ø 10	Anneau d'écart.Ø 10	Afstandsring Ø
26 11 1 108 196		Washer	Disque	Ring
26 11 1 108 506		Screw M 10	Vis M 10	Schroef M 10
07 11 9 912 665		6KT SHR M 10 x 65	6KT SHR M 10 x 65	6KT SHR M 10 x 6
26 11 1 107 834		Screw M 12 x 1,5	Vis M 12 x 1,5	Schroef M 12 x 1,
* 07 11 9 914 646		Screw M 12 x 1,5 x 65	Vis M 12 x 1,5 x 65	Schroef M 12 x 1,5 x 65
26 11 1 109 699		Schrew M 12	Vis M 12	Schroef M 12

Reservdels-Nr. N° de pezzo N° pieza	Symbol	Reservdels-benämning	Denominazione pezzo	Designación pieza
		Kardanaxels	Trasmissioni snodate	Arbol de trasmis
26 11 1 204 115		Centrering kpl.	Centraggio kpl.	Centraje kpl.
26 11 1 100 891		Buffertanslag	Tampone d'arresto	Tope limitador
26 11 1 109 730		Buffertanslag	Tampone d'arresto	Tope limitador
26 11 3 648 115		Kåpa	Capsula d'otturazione	Cápsula de cierr
07 11 9 934 640		Låsring 28 x 1,2	Anello di sicurezza 28 x 1,2	Anillo de seguri 28 x 1,2
26 11 1 100 391		Kulskål	Sede sferica	Asiento esférico
26 11 1 100 389	U	Centrering	Centraggio	Centraje
07 11 9 931 686	U	Bricka	Rosetta	Arandela
07 11 9 931 687	U	Bricka	Rosetta	Arandela
26 11 3 648 104		Tryckfjäder	Molladi compressione	Muelle de presió
26 11 1 109 603		Hardy-skiva M 12	Disco articolato M 12	Disco articulado
26 11 1 107 832		Giubo-koppling för bult M 12	Frizione Giubo per vite M 12	Embrague Giubo tornillo M 12
26 11 1 100 837	U	Giubo-koppling för bult M 10	Frizione Giubo per vite M 10	Embrague Giubo tornillo M 10
* 26 11 1 109 714	U	Hardy-skiva M 10	Disco articolat.M 10	Disco articulado
~~07 11 9 922 432~~		Mutter M 10	Dado esagonale M 10	Tuerca hexagon.I
* 26 11 1 204 183	U	Mutter M 10	Dado esagonale M 10	Tuerca hexagon.I
07 12 9 922 735	U	Mutter M 12	Dado esagonale M 12	Tuerca hexagon.I
26 11 1 204 182		6KT MU M 12	6KT MU M 12	6KT MU M 12
* 26 11 1 109 626		Distansbricka	Anello distanziatore	Anillo distancia
* 26 11 1 109 907		Distansbricka Ø 10	Anello distanz.Ø 10	Anillo distanc.Ø
26 11 1 108 196		Bricka	Rosetta	Arandela
26 11 1 108 506		Skruv M 10	Vite M 10	Tornillo M 10
07 11 9 912 665		6KT SHR M 10 x 65	6KT SHR M 10 x 65	6KT SHR M 10 x 6
26 11 1 107 834		Skruv M 12 x 1,5	Vite M 12 x 1,5	Tornillo M 12 x 1,
* 07 11 9 914 646		Skruv M 12 x 1,5 x 65	Vite M 12 x 1,5 x 65	Tornillo M 12 x 1,5 x 65
26 11 1 109 699		Skruv M 12	Vite M 12	Tornillo M 12

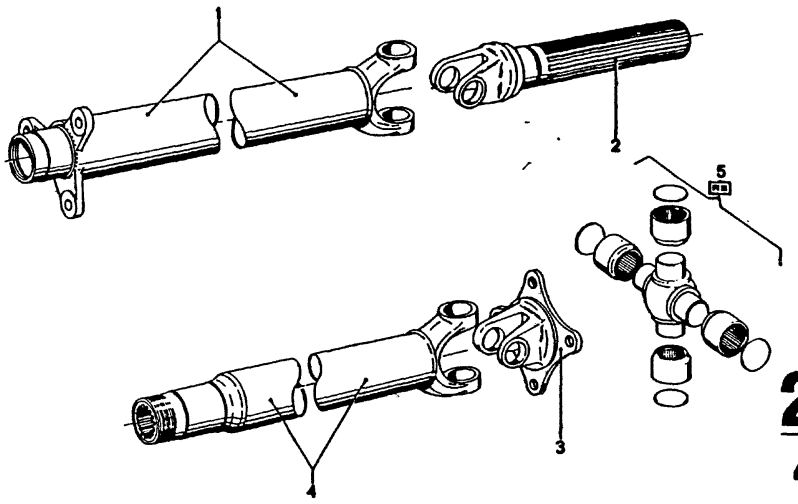

26
4

9/74

Teil-Nr.	Symbol	Teil-Benennung	Stück/E										USA			
			2.5 CS	2.5 CSA	2800 CS	2800 CSA	3.0 CS	3.0 CSA	3.0 CSi	3.0 CSi-L	3.0 CSI-L		2800 CS	2800 CSA	3.0 CS	3.0 CSA
26 11 1 101 990	⚠	Gelenkwellenhälfte				1								1		
26 11 1 101 991	⚠	Gelenkwellenhälfte			1								1			
26 11 1 108 791	⚠	Gelenkwellenhälfte	1				1		1	1	1				1	
26 11 1 109 696	⚠	Gelenkwellenhälfte		1				1								1
26 11 1 100 924		Gabel-Schiebestück	1	1	1	1	1	1	1	1	1		1	1	1	1
26 11 1 100 922		Vierloch-Gabelstück	1	1	1	1	1	1	1	1	1		1	1	1	1
26 11 1 103 619	⚠	Gelenkwellenhälfte	1	1	1	1	1	1	1	1	1		1	1	1	1
26 11 1 105 398	⚠	Gelenkkreuz	2	2	2	2	2	2	2	2	2		2	2	2	2

26
4

Bemerkungen Remarks Observations Opmerkingen Anmärkningar Osservazione Observaciones	Part No. No. de pièce Onderdeel-Nr.	Symbol	Denomination of parts	Dénomination de pièces	Benami
	26 11 1 101 990	⚠	Propeller shaft half	Moitié l'arbre de trans.	Helft van de d
	26 11 1 101 991	⚠	Propeller shaft half	Moitié l'arbre de trans.	Helft van de d
	26 11 1 108 791	⚠	Propeller shaft half	Moitié l'arbre de trans.	Helft van de d
	26 11 1 109 696	⚠	Propeller shaft half	Moitié l'arbre de trans.	Helft van de d
	26 11 1 100 924		Fork-sliding piece	Fourche, partie coulis.	Gaffelschuifs
	26 11 1 100 922		Four hole-forkpiece	Partie fourche à 4trous	Viergaats-gaf
	26 11 1 103 619	⚠	Propeller shaft half	Moitié l'arbre de trans.	Helft van de
	26 11 1 105 398	⚠	Joint cross	Croisillon	Kruiskoppling

Reservdels-Nr. N° de pezzo N° pieza	Symbol	Reservdels-benämning	Denominazione pezzo	Designa pieza
26 11 1 101 990	⚠	Kardanaxelhalva	Semialbero a snodo	Semiárbol de
26 11 1 101 991	⚠	Kardanaxelhalva	Semialbero a snodo	Semiárbol de
26 11 1 108 791	⚠	Kardanaxelhalva	Semialbero a snodo	Semiárbol de
26 11 1 109 696	⚠	Kardanaxelhalva	Semialbero a snodo	Semiárbol de
26 11 1 100 924		Förlängningsklyka	Pezzo scorrevole a for.	Pieza desliz.
26 11 1 100 922		Fyrhåls-klyka	Forcella a 4 fori	Horquilla de
26 11 1 103 619	⚠	Kardanaxelhalva	Semialbero a snodo	Semiárbol de
26 11 1 105 398	⚠	Knutkors	Crociera	Cruceta

31

31	VORDERACHSE	FRONT AXLE	ESSIEU AVANT
1 + 2	Vorderachsträger, Querlenker	Front axle carrier, wishbone	Support de l'essieu avant, bras oscillant transversal
3	Radlagerung	Wheel bearings	Palier de roue
4 – 6	Federbein, Federn	Telescopic legs, springs	Amortisseur télescopique, ressort
7	Stabilisator	Stabilizer	Stabilisateur

31	VOORAS	FRAMAXEL
1 + 2	Voorasdrager, dwarsarm	Framaxelbalk, tvärarm
3	Wiellager	Hjullager
4 – 6	Telescoopstangen, veeren	Fjäderben, fjädrar
7	Stabilisator	Krängningshämmare
	ASSALE ANTERIORE	**EJE DELANTERO**
1 + 2	Supporto assale anteriore, braccio trasversale	Soporte eje delantero, brazo transversal
3	Alloggiamento ruote	Alojamiento de las ruedas
4 – 6	Ammortizzatore telescopico, molle	Amortiguador telescopico, muelles
7	Stabilizzatore	Estabilizador

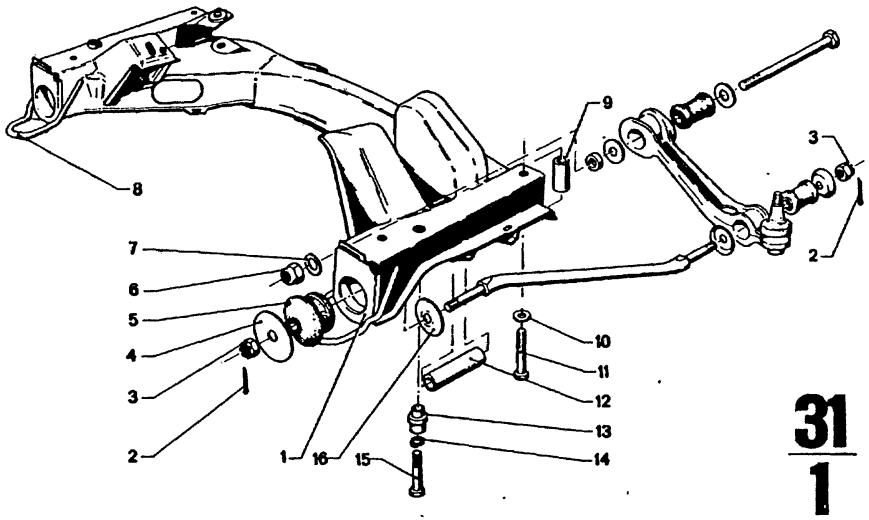

31
1
4/75

Bild-Nr.	Teil-Nr.	Symbol	Teil-Benennung	Stück/E										USA			
				2.5 CS	2.5 CSA	2800 CS	2800 CSA	3.0 CS	3.0 CSA	3.0 CSi		3.0 CS-L	3.0 CSi-L	2800 CS	2800 CSA	3.0 CS	3.0 CSA
1	31 11 1 102 035	(o) U	Vorderachsträger			1	1	1	1	1		1		1	1	1	1
	* 31 11 1 110 149	(o) U	Vorderachsträger	1	1	1	1	1	1	1		1	1	1	1	1	1
	* 31 11 1 110 230	(oo) U	Vorderachsträger	1	1	1	1	1	1	1		1	1				
2	07 11 9 945 181	U	Splint			4	4	4	4	4		4	4	4	4	4	4
	* 07 11 9 945 182	U	Splint 3 x 28			4	4	4	4	4		4	4	4	4	4	4
	07 11 9 945 196	U	Splint 3,2 x 25			4	4	4	4	4		4	4	4	4	4	4
3	* 07 11 9 923 457	U	Kronenmutter M 14 x 1,5			4	4	4	4	4		4	4	4	4	4	4
	* 07 12 9 922 744	U	6 KT MU M 14 x 1,5	4	4	4	4	4	4	4		4	4	4	4	4	4
4	31 12 1 108 294	U	Scheibe	2	2	2	2	2	2	2		2	2	2	2	2	2
5	31 12 1 100 632	U	Gummilager	2	2	2	2	2	2	2		2	2	2	2	2	2
	31 12 1 116 587	U	Gummilager	2	2	2	2	2	2	2		2	2	2	2	2	2
6	07 11 9 922 472	U	Sechskantmutter M 16 x 1,5			2	2	2	2	2		2	2	2	2	2	2
	07 12 9 922 754	U	6 KT MU M 16 x 1,5	2	2	2	2	2	2	2		2	2	2	2	2	2
7	31 11 2 614 113		Scheibe	2	2	2	2	2	2	2		2	2	2	2	2	2
8	31 11 1 102 698		Abschleppöse	2	2	2	2	2	2	2		2	2	2	2	2	2
9	31 13 1 101 108		Abstandsrohr	2	2	2	2	2	2	2		2	2	2	2	2	2
10	31 11 1 113 513		Scheibe	2	2	2	2	2	2	2		2	2	2	2	2	2
11	07 11 9 914 652		Sechskantschraube M 12 x 1,5 x 70	2	2	2	2	2	2	2		2	2	2	2	2	2
12	31 12 1 101 937		Rohr	2	2	2	2	2	2	2		2	2	2	2	2	2
13	31 11 1 101 228		Abstandsstück			2	2	2	2	2		2	2	2	2	2	2
14	07 11 9 933 127		Federring	2	2	2	2	2	2	2		2	2	2	2	2	2
15	07 11 9 914 643		Sechskantschraube M 12 x 1,5 x 60	2	2	2	2	2	2	2		2	2	2	2	2	2
16	31 12 1 100 626		Scheibe	2	2	2	2	2	2	2		2	2	2	2	2	2

4/75 **31** **1**

Bemerkungen / Remarks / Observations / Opmerkingen / Anmärkningar / Osservazione / Observaciones
* 31 11 1 110 149 * 31 11 1 110 230 mit eingepreßtem Gummilager für Zugstrebe
* 07 11 9 923 457 * 07 11 9 945 182 ⋈ 31 12 1 101 969
* 07 12 9 922 744 ⋈ 31 12 1 112 885

Part No. / No. de pièce / Onderdeel-Nr.	Symbol	Denomination of parts	Dénomination de pièces	Benamin
31 11 1 102 035	(o) U	Front axle carrier	Sup. de l'essieu	Voorasdrager
* 31 11 1 110 149	(o) U	Front axle carrier	Sup. de l'essieu	Voorasdrager
* 31 11 1 110 230	(oo) U	Front axle carrier	Sup. de l'essieu	Voorasdrager
07 11 9 945 181	U	Split pin	Goupille fendue	Splitpen
* 07 11 9 945 182	U	Split pin 3 x 28	Goupille fendue 3 x 28	Splitpen 3 x 2
07 11 9 945 196	U	Split pin 3,2 x 25	Goup.fendue 3,2 x 25	Splitpen 3,2 x
* 07 11 9 923 457	U	Castle nut M 14 x 1,5	Ecrou crénelé M 14 x 1,5	Kroomoer M 14 x 1,5
* 07 12 9 922 744	U	6KT MU	6KT MU	6KT MU
31 12 1 108 294	U	Washer	Disque	Ring
31 12 1 100 632	U	Rubber bushing	Rupport de caoutchouc	Rubberlager
31 12 1 116 587	U	Rubber bushing	Rupport de caoutch.	Rubberlager
07 11 9 922 472	U	Hex nut M 16 x 1,5	Ecrou à six pans M 16 x 1,5	Zeskantmoer M 16 x 1,5
07 12 9 922 754	U	6KT MU M 16 x 1,5	6KT MU M 16 x 1,5	6KT MU M 16
31 11 2 614 113		Washer	Disque	Ring
31 11 1 102 698		Towing lug	Oeillet de remorquage	Sleep-oog
31 13 1 101 108		Spacer tube	Tube d'écartement	Afstandspijp
31 11 1 113 513		Washer	Disque	Ring
07 11 9 914 652		Hex screw M 12 x 1,5 x 70	Vis à six pans M 12 x 1,5 x 70	Zeskantbout M 12 x 1,5 x 7
31 12 1 101 937		Pipe	Tuyau	Pijp
31 11 1 101 228		Spacing piece	Pièce de bague	Afstandsstuk
07 11 9 933 127		Spring ring	Anneau élastique	Veerring
07 11 9 914 643		Hex screw M 12 x 1,5 x 60	Vis à six pans M 12 x 1,5 x 60	Zeskantbout M 12 x 1,5 x 6
31 12 1 100 626		Washer	Disque	Ring

Reservdels-Nr. / N° de pezzo / N° pieza	Symbol	Reservdels-benämning	Denominazione pezzo	Designac pieza
31 11 1 102 035	(o) U	Framaxelbalk	Supp.assale anteriore	Sop.eje delant
* 31 11 1 110 149	(o) U	Framaxelbalk	Supp.assale anteriore	Sop.eje delant
* 31 11 1 110 230	(oo) U	Framaxelbalk	Supp.assale anteriore	Sop.eje delant
07 11 9 945 181	U	Låspinne	Copiglia spaccata	Pasador
* 07 11 9 945 182	U	Laspinne 3 x 28	Copiglia spacc.3 x 28	Pasador 3 x 2
07 11 9 945 196	U	Laspinne3,2 x 25	Copiglia spacc.3,2x25	Pasador 3,2 x
* 07 11 9 923 457	U	Kronmutter M 14 x 1,5	Dado a corona M 14 x 1,5	Tuerca almen M 14 x 1,5
* 07 12 9 922 744	U	6KT MU	6KT MU	6KT MU
31 12 1 108 294	U	Bricka	Rosetta	Arandela
31 12 1 100 632	U	Gummibussning	Supporto di gomma	Soporte de go
31 12 1 116 587	U	Gummibussning	Supporto di gomma	Soporte de go
07 11 9 922 472	U	Mutter M 16 x 1,5	Dado esagonale M 16 x 1,5	Tuerca hexag M 16 x 1,5
07 12 9 922 754	U	6KT MU M 16 x 1,5	6KT MU M 16 x 1,5	6KT MU M 16
31 11 2 614 113		Bricka	Rosetta	Arandela
31 11 1 102 698		Bogserögla	Occhio per rimorchiare	Corchete para
31 13 1 101 108		Distansrör	Tubo distanziatore	Tubo distanci
31 11 1 113 513		Bricka	Rosetta	Arandela
07 11 9 914 652		Bult M 12 x 1,5 x 70	Vite esagonale M 12 x 1,5 x 70	Tornillo hexa M 12 x 1,5 x 70
31 12 1 101 937		Rör	Tubo	Tubo
31 11 1 101 228		Distansstycke	Distanziatore	Pieza distanci
07 11 9 933 127		Fjäderbricka	Anello elastico	Anillo elástic
07 11 9 914 643		Bult M 12 x 1,5 x 60	Vite esagonale M 12 x 1,5 x 60	Tornillo hexag M 12 x 1,5 x 60
31 12 1 100 626		Bricka	Rosetta	Arandela

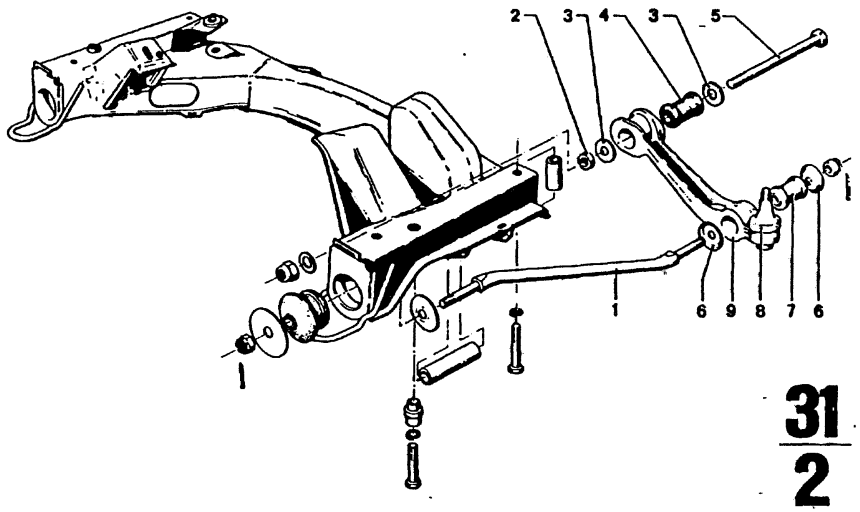

31
2
4/75

Teil-Nr.	Symbol	Teil-Benennung	Stück/E 2,5 CS	2,5 CSA	2800 CS	2800 CSA	3.0 CS	3.0 CSA	3.0 CSi	3.0 CS-L	3.0 CSi-L	USA 2800 CS	2800 CSA	3.0 CS	3.0 CSA
		Vorderachse													
~~31 12 1 101 969~~	U	Zugstrebe			2	2	2	2	2	2	2	2	2	2	2
* 31 12 1 112 885		Zugstrebe	2	2	2	2	2	2	2	2	2	2	2	2	2
31 12 1 102 039		Abstandsring	2	2	2	2	2	2	2	2	2	2	2	2	2
31 12 2 614 111		Scheibe	4	4	4	4	4	4	4	4	4	4	4	4	4
31 12 2 614 100		Gummilager, innen			2	2	2	2	2	2	2	2	2	2	2
31 12 1 103 062		Sechskantschraube	2	2	2	2	2	2	2	2	2	2	2	2	2
31 12 2 614 161		Scheibe	4	4	4	4	4	4	4	4	4	4	4	4	4
31 12 1 112 902		Gummilager, außen	2	2	2	2	2	2	2	2	2	2	2	2	2
32 12 1 109 077		Staubmanschette	2	2	2	2	2	2	2	2	2	2	2	2	2
31 12 1 104 387	⊐⊏	Querlenker	1	1	1	1	1	1	1	1	1	1	1	1	1
31 12 1 104 388	⊐⊏	Querlenker	1	1	1	1	1	1	1	1	1	1	1	1	1

4/75 **31** **2**

Bemerkungen
Remarks
Observations
Opmerkingen
Anmärkningar
Osservazione
Observaciones

* ~~31 12 1 101 969~~ →Fg
* 07 11 9 923 457 →Fg
* 07 11 9 945 182 →Fg
* 31 12 1 112 885 Fg→
* 07 12 9 922 744 Fg→

3.0 CS
3.0 CSA
3.0 CS-L
3.0 CSi-L
Modell 73
3.0 CS/USA
3.0 CSA/USA
Modell 74

* ~~31 12 1 101 969~~ ⊐
* 31 12 1 112 885
H
07 12 9 922 744

Part No. No. de pièce Onderdeel-Nr.	Symbol	Denomination of parts	Dénomination de pièces	Benamir
		Front axle	Essieu avant	Vooras
* ~~31 12 1 101 969~~	U	Stabilizing rod	Entretoise de traction	Stabilisatorrin
* 31 12 1 112 885		Stabilizing rod	Entretoise de traction	Stabilisatorrin
31 12 1 102 039		Spacing ring	Bague d'écartement	Afstandsring
31 12 2 614 111		Washer	Disque	Ring
31 12 2 614 100		Rubber bushing, inner	Support de caoutcouc, intérieur	Rubberlager binnen
31 12 1 103 062		Hex screw	Vis à six pans	Zeskantbout
31 12 2 614 161		Washer	Disque	Ring
31 12 1 112 902		Rubber bushing, outer	Support d.caoutchouc exterieur	Rubberlager, buiten
32 12 1 109 077		Dust collar	Manchon de poussière	Stofmanchet
31 12 1 104 387	⊐⊏	Wishbone	Bras oscill.transvers	Dwarsarm
31 12 1 104 388	⊐⊏	Wishbone	Bras.oscill.transvers	Dwarsarm

Reservdels-Nr. N° de pezzo N° pieza	Symbol	Reservdels-benämning	Denominazione pezzo	Designac pieza
		Framaxel	Assale anteriore	Eje delantero
* ~~31 12 1 101 969~~	U	Stabilisatorstag,	Tirante	Tirante
* 31 12 1 112 885		Stabilisatorstag	Tirante	Tirante
31 12 1 102 039		Distansbricka	Anello distanziatore	Anillo distanc
31 12 2 614 111		Bricka	Rosetta	Arandela
31 12 2 614 100		Gummibussning, inre	Supporto int. di gomma	Soporte int. de goma
31 12 1 103 062		Bult	Vite esagonale	Tornillo hexa
31 12 2 614 161		Bricka	Rosetta	Arandela
31 12 1 112 902		Gummibussning yttre	Supporto est., di gomma	Soporte ext. de goma
32 12 1 109 077		Dammanschett	Manicotto parapólvere	Guarnicion gu
31 12 1 104 387	⊐⊏	Tvärbalk	Braccio trasversale	Brazo transve
31 12 1 104 388	⊐⊏	Tvärbalk	Braccio trasversale	Brazo transve

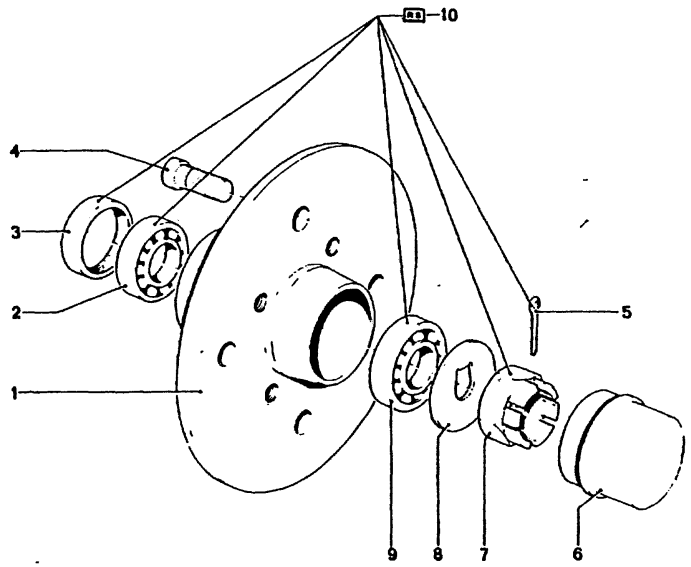

31
3

4/75

Bild-Nr.	Teil-Nr.	Symbol	Teil-Benennung	Stück/E										USA			
				2.5 CS	2.5 CSA	2800 CS	2800 CSA	3.0 CS	3.0 CSA	3.0 CSi		3.0 CS-L	3.0 CSi-L	2800 CS	2800 CSA	3.0 CS	3.0 CSA
			Vorderachse														
1	31 21 1 108 379		Radnabe (5-Loch)	2	2	2	2	2	2	2		2	2	2	2	2	2
2	31 21 2 634 106		Kegelrollenlager, innen	2	2	2	2	2	2	2		2	2	2	2	2	2
3	31 21 2 634 108		Wellendichtring	2	2	2	2	2	2	2		2	2	2	2	2	2
4	31 21 2 031 750		Rändelbolzen	10	10	10	10	10	10	10		10	10	10	10	10	10
5	07 11 9 945 241	U	Splint 4 x 35			2	2	2	2	2		2	2	2	2	2	2
	31 21 1 110 140		Splint 4 x 32	2	2	2	2	2	2	2		2	2	2	2	2	2
6	31 21 2 634 120		Verschlußkappe	2	2	2	2	2	2	2		2	2	2	2	2	2
7	31 21 1 104 626		Kronenmutter	2	2	2	2	2	2	2		2	2	2	2	2	2
8	31 21 2 634 115		Nasenscheibe	2	2	2	2	2	2	2		2	2	2	2	2	2
9	31 21 2 634 103		Kegelrollenlager außen	2	2	2	2	2	2	2		2	2	2	2	2	2
0	31 21 1 107 456	RS	Reparatursatz für Radlagerung	2	2	2	2	2	2	2		2	2	2	2	2	2

4/75 **31** / **3**

Bemerkungen
Remarks
Observations
Opmerkingen
Anmärkningar
Osservazione
Observaciones

Part No. No. de pièce Onderdeel-Nr.	Symbol	Denomination of parts	Dénomination de pièces	Benamin
		Front axle	Essieu avant	Vooras
31 21 1 108 379		Wheel hub (5-hole)	Moyeu de roue (5-trou)	Wielnaal (5-gaats)
31 21 2 634 106		Taper roller bearing, inner	Coussinet à roule con. int.	Kegelrollenla binnen
31 21 2 634 108		Shaft seal ring	Garniture de l'essieu	Asafdichtring
31 21 2 031 750		Knurled bolt	Boulon moleté	Gekartelde b
07 11 9 945 241	U	Split pin 4 x 35	Goupille fendue 4 x 35	Splitpen 4 x 3
31 21 1 110 140		Split pin 4 x 32	Goupille fendue 4 x 32	Splitpen 4 x 3
31 21 2 634 120		Cap	Chape de serrure	Afsluitkap
31 21 1 104 626		Castle nut	Ecrou crénelé	Kroonmoer
31 21 2 634 115		Lobe washer	Disque à talon	Afsluitring
31 21 2 634 103		Taper roller bearing outer	Coussinet à roule con. ext.	Kegelrollenla buiten
31 21 1 107 456	RS	Rep. set for wheel bearings	Jeu de rep. pour palier de roue	Rep.-set voo wiellager

Reservdels-Nr. N° de pezzo N° pieza	Symbol	Reservdels-benämning	Denominazione pezzo	Designac pieza
		Framaxel	Assale anteriore	Eje delantero
31 21 1 108 379		Hjulsnav (5-hål)	Mozzo della ruota (5 fori)	Cubo de la ru (5 agujeros)
31 21 2 634 106		Framhjulslager, inre	Cuscinetto interno a rulli conici	Cojinete inter de rodillos có
31 21 2 634 108		Axeltätning	Guarniz.ad anel.alberi	Retén en el e
31 21 2 031 750		Bult med splines	Bullone zigrinato	Bulón moleta
07 11 9 945 241	U	Låspinne 4 x 35	Copiglia 4 x 35	Pasador 4 x 3
31 21 1 110 140		Låspinne 4 x 32	Copiglia 4 x 32	Pasador 4 x 3
31 21 2 634 120		Kåpa	Cappuccio	Caperuza
31 21 1 104 626		Kronmutter	Dado a corona	Tuerca alemet
31 21 2 634 115		Bricka med klack	Rondella a nasello	Arandela de t
31 21 2 634 103		Framhjulslager, yttre	Cuscinetto esterno a rulli conici	Cojinete exte de rodillos có
31 21 1 107 456	RS	Reparatursats för hjullager	Corredo riparayione alloggiamento ruote	Juego de repar alojamiento ru

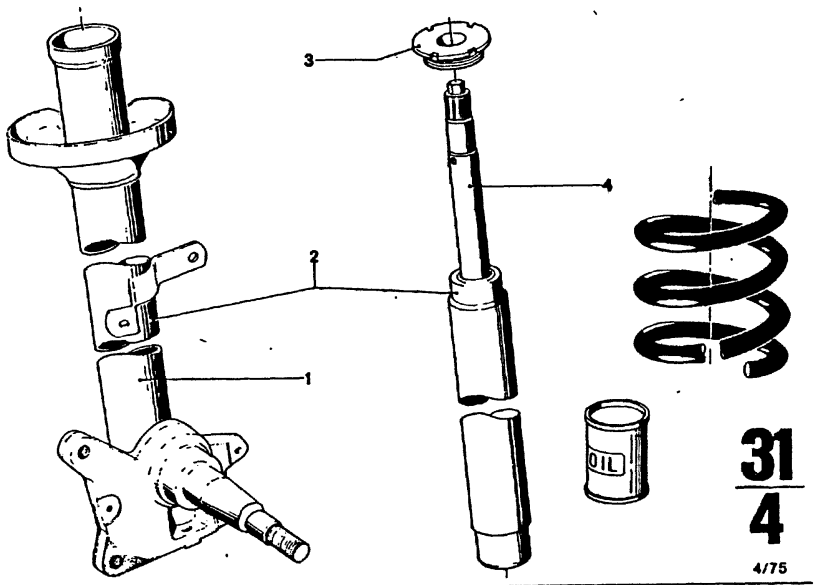

31
4
4/75

Bild-Nr.	Teil-Nr.	Symbol	Teil-Benennung	Stück/E 2.5 CS	2.5 CSA	2800 CS	2800 CSA	3.0 CS	3.0 CSA	3.0 CSi	3.0 CS-L	3.0 CSi-L	USA 2800 CS	2800 CSA	3.0 CS	3.0 CSA
			Vorderachse													
	* 31 31 1 102 855	FJÄDERBEN	Federbein			1	1						1	1		
	* 31 31 1 110 803	FJÄDERBEN	Federbein			1	1						1	1		
	* 31 31 1 102 856	FJÄDERBEN	Federbein			1	1						1	1		
	* 31 31 1 110 804	FJÄDERBEN	Federbein			1	1						1	1		
	* 31 31 1 110 805	FJÄDERBEN	Federbein	1	1	1	1	1	1	1	1	1	1	1	1	1
	* 31 31 1 110 806	FJÄDERBEN	Federbein	1	1	1	1	1	1	1	1	1	1	1	1	1
2	31 31 1 108 949		Federbein-Stoßdämpfer (Bilstein)								1	1				
	31 31 1 108 950		Federbein-Stoßdämpfer (Bilstein)								1	1				
3	* 31 32 1 100 093		Schraubenring	2	2	2	2	2	2	2	2	2	2	2	2	2
1	* 31 32 1 112 212		Stoßdämpfer (Boge)			2	2						2	2		
	* 31 32 1 112 210		Stoßdämpfer (Boge)					2	2	2	2	2			2	2
	* 31 32 1 112 664		Stoßdämpfer (Boge)	2	2			2	2	2					2	2
	* 31 32 1 114 479		Stoßdämpfer (Bilstein)			2	2	2	2	2			2	2	2	2

4/75 **31** / **4**

Bemerkungen
Remarks
Observations
Opmerkingen
Anmärkningar
Osservazione
Observaciones

* 31 32 1 112 210 → Fg
* 31 32 1 112 664 Fg→

3.0 CS
3.0 CSA
3.0 CSi
Modell 73
3.0 CS/USA
3.0 CSA/USA
Modell 74

* 31 31 1 110 803 → Fg
* 31 31 1 110 804 → Fg
* 31 31 1 102 855 → Fg
* 31 31 1 102 856 → Fg
* 31 31 1 110 805 Fg→
* 31 31 1 110 806 Fg→

2800 CS 2 220 454
2800 CSA 2 202 257
2800 CS/USA 2 270 032
2800 CSA/USA 2 220 010

* 31 31 1 110 805
* 31 31 1 110 806
* 31 32 1 100 093
* 31 32 1 112 210

CS-L, CSi-L
"Städtepaket"

* 31 32 1 114 479 →Fg

Sonderausstattung
Modell 73

Part No. No. de pièce Onderdeel-Nr.	Symbol	Denomination of parts	Dénomination de pièces	Benaming
		Front axle	Essieu avant	Vooras
* 31 31 1 102 855	FJÄDERBEN	Telescopic leg	Amortisseur télescop.	Telescoopstan
* 31 31 1 110 803	FJÄDERBEN	Telescopoc leg	Amortisseur télescop.	Telescoopstan
* 31 31 1 102 856	FJÄDERBEN	Telescopic leg	Amortisseur télescop.	Telescoopstan
* 31 31 1 110 804	FJÄDERBEN	Telescopic leg	Amortisseur télescop.	Telescoopstan
* 31 31 1 110 805	FJÄDERBEN	Telescopic leg	Amortisseur tél escop.	Telescoopstan
* 31 31 1 110 806	FJÄDERBEN	Telescopic leg	Amortisseur télescop.	Telescoopstan
31 31 1 108 949	FJÄDERBEN	Telescopic leg-shock absorb.(Bilst.)	Amortisseur telescop-amortisseur (Bilstein)	Telescoopstan schokbreker (Bi
31 31 1 108 950	FJÄDERBEN	Telescopic legshock absorb.(Bilstein)	Amortisseur telescop-amortisseur (Bilstein)	Telescoopstan schokbreker (Bi
* 31 32 1 100 093		Screw ring	Rondelle filetée	Schroefring
* 31 32 1 112 212		Shock absorber (Boge)	Amortisseur (Boge)	Schokbreker (Bi
* 31 32 1 112 210		Shock absorber (Boge)	Amortisseur (Boge)	Schokbreker (Bi
* 31 32 1 112 664		Shock absorber (Boge)	Amortisseur (Boge)	Schokbreker (Bi
* 31 32 1 114 479		Shock absorber (Bilstein)	Amortisseur (Bilstein)	Schokbreker (Bilstein)

Reservdels-Nr. N° de pezzo N° pieza	Symbol	Reservdels-benämning	Denominazione pezzo	Designació pieza
		Framaxel	Assale anteriore	Eje delantero
* 31 31 1 102 855	FJÄDERBEN	Fjäderben	Ammortizzatore teles.	Amortiguador tel
* 31 31 1 110 803	FJÄDERBEN	Fjäderben	Ammortizzatore teles.	Amortiguador tel
* 31 31 1 102 856	FJÄDERBEN	Fjäderben	Ammortizzatore teles.	Amortiguador tel
* 31 31 1 110 804	FJÄDERBEN	Fjäderben	Ammortizzatore teles.	Amortiguador tel
* 31 31 1 110 805	FJÄDERBEN	Fjäderben	Ammortizzatore teles.	Amortiguador tel
* 31 31 1 110 806	FJÄDERBEN	Fjäderben	Ammortizzatore teles.	Amortiguador tel
31 31 1 108 949	FJÄDERBEN	Fjäderben-stötdämpare (Bilstein)	Ammortizzator teles-ammortizz.(Bilstein)	Amortiguador tel amortiguador (Bi
31 31 1 108 950	FJÄDERBEN	Fjäderben-stötdämpare (Bilstein)	Amortizzator teles-ammortizz.(Bilstein)	Amortiguador tel amortiguador (Bi
* 31 32 1 100 093		Skruvring	Anello elicoidale	Anello helicoid
* 31 32 1 112 212		Stötdämpare (Boge)	Ammortizzatore(Boge)	Amortiguador(Bo
* 31 32 1 112 210		Stötdämpare (Boge)	Ammortizzatore(Boge)	Amortiguador(Bo
* 31 32 1 112 664		Stötdämpare (Boge)	Ammortizzat.(Boge)	Amortiguador(Bo
* 31 32 1 114 479		Stötdämpare (Bilstein)	Ammortizzatore (Bilstein)	Amortiguador (Bilstein)

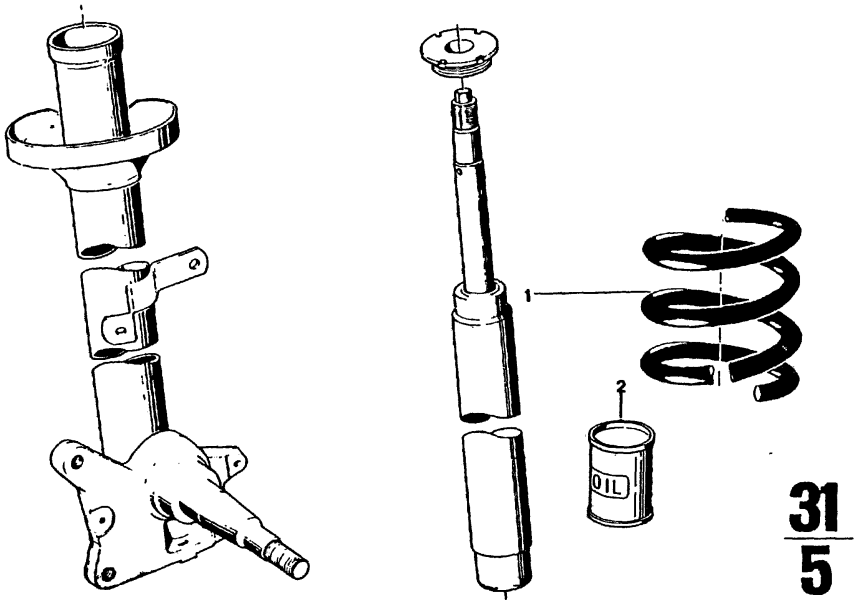

31
5

4/75

Teil-Nr.	Symbol	Teil-Benennung	Stück/E										USA					
			2.5 CS	2.5 CSA	2800 CS	2800 CSA	3.0 CS	3.0 CSA	3.0 CSi		3.0 CS-L	3.0 CSi-L	2800 CS	2800 CSA	3.0 CS	3.0 CSA		
		Vorderachse																
* 31 33 1 112 144		Schraubenfeder			2	2	2	2	2		2	2	2	2	2	2		
31 33 1 114 897		Schraubenfeder									2	2						
* 31 33 1 111 817		Schraubenfeder									2	2						
* 31 33 1 112 799		Schraubenfeder			2	2	2	2	2				2	2	2	2		
* 31 33 1 113 322		Schraubenfeder	2	2			2	2	2									
* 31 33 1 112 869		Schraubenfeder					2	2	2						2	2		
31 32 9 196 903		Stoßdämpferöl 20 Ltr.			X	X	X	X	X		X	X	X	X	X	X		
31 32 9 196 902		Stoßdämpferöl 2,5 Ltr.			X	X	X	X	X		X	X	X	X	X	X		

4/75 | **31** / **5**

Bemerkungen
Remarks
Observations
Opmerkingen
Anmärkningar
Osservazione
Observaciones

* 31 33 1 111 817

CS-L, CSi-L
"Städtepaket"

* 31 33 1 112 144 → Fg
* 31 33 1 113 322 Fg →

3.0 CS
3.0 CSA
3.0 CSi
Modell 73
3.0 CS/USA
3.0 CSA/USA

* 31 33 1 112 869 Fg →
* 31 33 1 112 799 → Fg

Nur für Fahrzeuge mit Klimaanlage Modell 73

Part No. No. de pièce Onderdeel-Nr.	Symbol	Denomination of parts	Dénomination de pièces	Benamin
		Front axle	Essieu avant	Vooras
* 31 33 1 112 144		Coil spring	Ressort hélicoidal	Schroefveer
31 33 1 114 897		Coil spring	Ressort hélicoidal	Schroefveer
* 31 33 1 111 817		Coil spring	Ressort hélicoidal	Schroefveer
* 31 33 1 112 799		Coil spring	Ressort hélicoidal	Schroefveer
* 31 33 1 113 322		Coil spring	Ressort hélicoidal	Schroefveer
* 31 33 1 112 869		Coil spring	Ressort hélicoidal	Schroefveer
31 32 9 196 903		Shock abs.fluid20Ltr	Huile d.amort.20Ltr	Schakbrekerol
31 32 9 196 902		Shock abs.fluid2,5Ltr	Huile d.amort.2,5Ltr	Schakbrekerol

Reservdels-Nr. N° de pezzo N° pieza	Symbol	Reservdels-benämning	Denominazione pezzo	Designac pieza
		Framaxel	Assale anteriore	Eje delantero
* 31 33 1 112 144		Spiralfäder	Molla elicoidale	Muelle helicoi
31 33 1 114 897		Spiralfäder	Molla elicoidale	Muelle helicoi
* 31 33 1 111 817		Spiralfäder	Molla elicoidale	Muelle helicoi
* 31 33 1 112 799		Spiralfäder	Molla elicoidale	Muelle helicoi
* 31 33 1 113 322		Spiralfäder	Molla elicoidale	Muelle helicoi
* 31 33 1 112 869		Spiralfäder	Molla elicoidale	Muelle helicoi
31 32 9 196 903		Stöldamparoja 20Ltr	Olio p.amortizz.20Ltr	Aceite p.amort
31 32 9 196 902		Stöldamparoja2,5Ltr	Olio p.amortizz.2,5Lt	Aceite p.amort

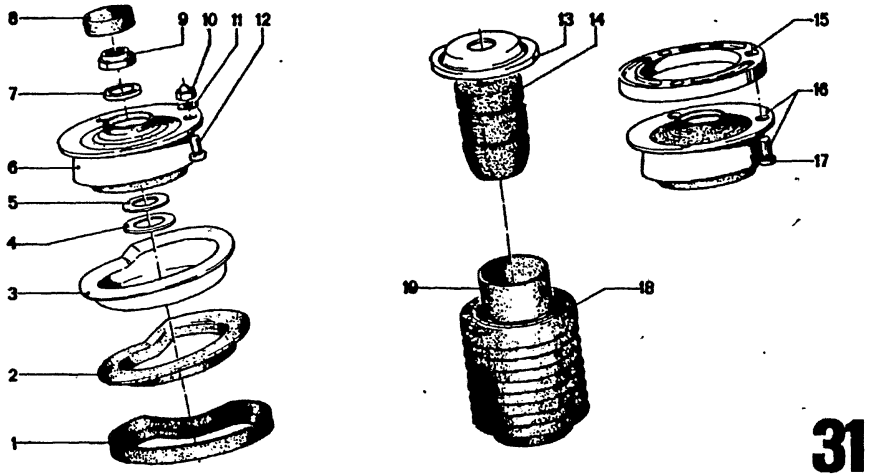

31
6

4/75

Bild-Nr.	Teil-Nr	Symbol	Teil-Benennung	Stück/E 2.5 CS	2.5 CSA	2800 CS	2800 CSA	3.0 CS	3.0 CSA	3.0 CSi	3.0 CS-L	3.0 CSi-L	USA 2800 CS	2800 CSA	3.0 CS	3.0 CSA
			Vorderachse													
1	31 33 1 100 636		Federunterlage, unten	2	2	2	2	2	2	2	2	2	2	2	2	2
2	* 31 33 1 100 635		Federunterlage, oben	2	2	2	2	2	2	2	2	2	2	2	2	2
	* 31 33 1 113 670		Federunterlage oben					2	2	2						
	* 31 33 1 113 671		Federunterlage oben					2	2	2						
	* 31 33 1 113 672		Federunterlage oben					2	2	2						
3	31 33 1 100 906		Federteller, oben	2	2	2	2	2	2	2	2	2	2	2	2	2
4	31 33 1 108 927		DTRG	2	2	2	2	2	2	2	2	2	2	2	2	2
5	31 33 2 750 139		Scheibe für Federteller, oben	2	2	2	2	2	2	2	2	2	2	2	2	2
6	* 31 33 1 101 663		Stützlager für Federbein	2	2	2	2	2	2	2	2	2	2	2	2	2
7	31 33 1 110 301		Scheibe	2	2	2	2	2	2	2	2	2	2	2	2	2
8	31 33 1 101 011	U	Verschlußkappe			2	2	2	2	2	2	2	2	2	2	2
	31 33 1 101 662		Verschlußkappe	2	2	2	2	2	2	2	2	2	2	2	2	2
9	07 11 9 922 475	U	Mutter M 18 x 1,5	2	2	2	2						2	2		
	07 12 9 922 764		Mutter M 8 x 1,5			2	2	2	2	2	2	2	2	2	2	2
10	07 11 9 924 417		Hutmutter	6	6	6	6	6	6	6	6	6	6	6	6	6
11	* 13 41 8 009 766		Scheibe	6	6	6	6	6	6	6	6	6				
	* 07 11 9 932 095	(oo)	Federscheibe B 8	6	6				6	6		6	6	6	6	6
12	* 31 33 2 624 109		Rändelbolzen	6	6	6	6	6	6	6	6	6	6	6	6	6
13	* 31 33 1 100 629		Aufnahme für Manschette			2	2	2	2	2			2	2	2	2
	* 31 33 1 112 253		Aufnahme für Manschette	2	2	2	2	2	2	2	2		2	2	2	2
14	~~31 33 1 100 633~~	U	Zusatzfeder			2	2	2	2	2						
	31 33 1 112 865		Zusatzfeder	2	2	2	2	2	2	2			2	2	2	2
15	* 31 33 1 106 059	(oo)	Scheibe für Stützlager	2	2				2	2	2		2	2	2	2
16	* 31 33 1 106 060	(oo)	Stützlager für Federbein	2	2				2	2	2		2	2	2	2
17	* 33 52 1 103 812	(oo)	Rändelbolzen	6	6								6	6	6	6
18	31 33 1 110 637	U	Manschette			2	2	2	2	2			2	2	2	2
	* 31 33 2 750 138		Manschette	2	2	2	2	2	2	2	2		2	2	2	2
19	* ~~31 33 1 100 624~~		Abstandsstück			2	2	2	2	2			2	2	2	2

4/75 **31** **6**

Bemerkungen
Remarks
Observations
Opmerkingen
Anmärkningar
Osservazione
Observaciones

* 13 41 8 009 766 → Fg
* 31 33 1 101 663 → Fg
* 31 33 2 624 109 → Fg
* 31 33 1 106 059 Fg→
* 31 33 1 106 060 Fg→
* 33 52 1 103 812 Fg→

2800 CS/USA 2 270 244
2800 CSA/USA 2 280 266

* 31 33 1 100 629
* ~~31 33 1 100 624~~

Für geschlossene Manschette
31 33 1 110 637

* 31 33 1 112 253

Für offene Manschette
31 33 2 750 138

* 31 33 2 750 138
* 31 33 1 112 253

CS-L, CSi-L
"Städtepaket"

* 31 33 1 101 663 → Fg
* 13 41 8 009 766 → Fg
* 31 33 1 106 060 Fg→
* 31 33 1 106 059 Fg→
* 33 52 1 103 812 Fg→
* 07 11 9 932 095 Fg→

3.0 CSA (oo) 4 330 001
3.0 CSi (oo) 4 350 001
3.0 CSi-L (oo) 4 360 001

* 31 33 1 100 635 → Fg
* 31 33 1 113 670 Fg→
10 mm (Feder grün)
* 31 33 1 113 671 Fg→
15 mm (Feder weiß)
* 31 33 1 113 672 Fg→
22,5 mm (Feder rot)

3.0 CS (o) Modell 73
3.0 CSA (o) Modell 73
3.0 CSi (o) Modell 73

Part No. No. de pièce Onderdeel-Nr.	Symbol	Denomination of parts	Dénomination de pièces	Benaming
		Front axle	Essieu avant	Vooras
31 33 1 100 636		Spring cup, lower	Cuvette de ressort inf.	Ve erschotel, on
* 31 33 1 100 635		Spring cup, upper	Cuvette d. ressort, sup	Veerschotel, bo
* 31 33 1 113 670		Spring cup, upper	Cuvette de ressort sup	Veerschotel bo
* 31 33 1 113 671		Spring cup upper	Cuvette d. ressort sup.	Veerschotel bo
* 31 33 1 113 672		Spring cup upper	Cuvette de ressort sup.	Veerschotel bo
31 33 1 100 906		Spring plate, upper	Godet de ressort, sup.	Veerschotel, bo
31 33 1 108 927		Seal ring	Anneau de garniture	Keerring
31 33 2 750 139		Washer for spring plate upper	Disque pour godet de ressort, sup.	Ring voor veers boven
* 31 33 1 101 663		Support bearing for telescopic leg	Palier support pour amortisseur telescop.	Steunlager voor telescoopstang
31 33 1 110 301		Washer	Disque	Ring
31 33 1 101 011	U	Protection cap	Chape de serrure	Afsluitkap
31 33 1 101 662	U	Protection cap	Chape de serrure	Afsluitkap
07 11 9 922 475	U	Nut M 18 x 1,5	Ecrou M 18 x 1,5	Moer M 18 x 1,5
07 12 9 922 764		Nut M 8 x 1,5	Ecrou M 8 x 1,5	Moer M 8 x 1,5
07 11 9 924 417		Cap nut	Ecron à chape	Dopmoer
* 13 41 8 009 766		Washer	Disque	Ring
* 07 11 9 932 095	(oo)	Spring washer B 8	Disque élastique B 8	Veerring B 8
* 31 33 2 624 109		Knurled bolt	Boulon moleté	Gekartelde boul
* 31 33 1 100 629		Fastening for collar	Fixation pour manchon	Bevestiging voo manchet
* 31 33 1 112 253		Fastening for collar	Fixation pour manchon	Bevestiging voo manchet
~~31 33 1 100 633~~	U	Auxiliary spring	Ressort auxiliaire	Hulpveer
31 33 1 112 865	U	Auxiliary spring	Ressort auxiliaire	Hulpveer
* 31 33 1 106 059	(oo)	Washer for support bearing	Disque pour palier support	Ring voor schokbrekerlag
* 31 33 1 106 060	(oo)	Support bearing for telescopic leg	Palier support pour amortisseur telescop.	Steunlager voor telescoopstang
* 33 52 1 103 812	(oo)	Knurled bolt	Boulon moleté	Gekartelde boul
31 33 1 110 637	U	Collar	Manchon	Manchet
* 31 33 2 750 138		Collar	Manchon	Manchet
* ~~31 33 1 100 624~~		Distance piece	Pièce d'écartement	Afstandsstuk

Reservdels-Nr N° de pezzo N° pieza	Symbol	Reservdels-benämning	Denominazione pezzo	Designacio pieza
		Framaxel	Assale anteriore	Eje delantero
31 33 1 100 636		Fjäderunderlägg.undr.	Sede inferiore molla	Asiento inf.de r
* 31 33 1 100 635		Fjäderunderlägg.övre	Sede superiore molla	Asiento sup.de
* 31 33 1 113 670		Fjäderunderlägg övre	Sede superiore molla	Asiento sup.de
* 31 33 1 113 671		Fjäderunderlägg övre	Sede superiore molla	Asiento sup.de
* 31 33 1 113 672		Fjäderunderlägg övre	Sede superiore molla	Asiento sup.de
31 33 1 100 906		Fjäderplatta, övre	Scodellino sup.molla	Platillo sup.mu
31 33 1 108 927		Packning	Anello de tenuta	Anillo obturado
31 33 2 750 139		Bricka för Fjäderplatta, övre	Rondella per scodellino sup. molla	Arandela para platillo sup. mu
* 31 33 1 101 663		Stödlager för fjäderben	Supp.d'appogg.per ammortizzatore teles.	Soporte d.apoyo amortiguador te
31 33 1 110 301		Bricka	Rosetta	Arandela
31 33 1 101 011	U	Skyddskåpa	Cuffia di chiusura	Caperuza de ci
31 33 1 101 662	U	Skyddskåpa	Cuffia di chiusura	Caperuza de ci
07 11 9 922 475	U	Mutter M 18 x 1,5	Dado M 18 x 1,5	Tuerca M 18 x 1
07 12 9 922 764		Mutter M 8 x 1,5	Dado M 8 x 1,5	Tuerca M 8 x 1,
07 11 9 924 417		Kupolmutter	Dado a cappello	Tuerca sombrer
* 13 41 8 009 766		Bricka	Rondella	Arandela
* 07 11 9 932 095	(oo)	Fjäderbricka B 8	Rosetta elástica B 8	Arandela elásti
* 31 33 2 624 109		Bult med splines	Bullone zigrinato	Bulón moleteac
* 31 33 1 100 629		Fäst för manschett	Alloggiamento per manicotto	Alojamiento pa manguito
* 31 33 1 112 253		Fäst för manschett	Alloggiamento per manicotto	Alojamiento pa manguito
~~31 33 1 100 633~~	U	Hjulfjäder	Molla addizionale	Muelle adición
31 33 1 112 865	U	Hjulfjäder	Molla addizionale	Muelle adición
* 31 33 1 106 059	(oo)	Bricka för stödlager	Rondella per supporto d'appoggio	Arandela para soporte de apo
* 31 33 1 106 060	(oo)	Stödlager för fjäderben	Supporto d'appog.per ammortizzatore teles.	Soporte d.apoyo amortiguador te
* 33 52 1 103 812	(oo)	Bult med splines	Bullone zigrinato	Bulón moleteac
31 33 1 110 637	U	Manschett	Manicotto	Manguito
* 31 33 2 750 138		Manschett	Manicotto	Manguito
* ~~31 33 1 100 624~~		Distansstycke	Distanziatore	Pieza distancia

**

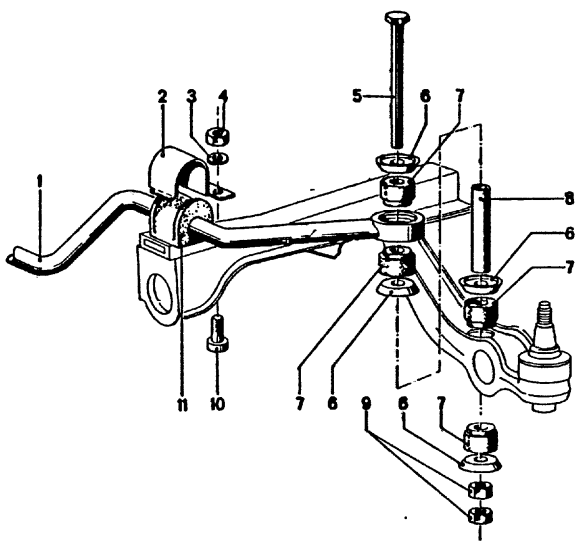

31
7
4/75

Bild-Nr.	Teil-Nr.	Symbol	Teil-Benennung	Stück/E 2.5 CS	2.5 CSA	2800 CS	2800 CSA	3.0 CS	3.0 CSA	3.0 CSi		3.0 CS-L	3.0 CSi-L					USA 2800 CS	2800 CSA	3.0 CS	3.0 CSA					
			Vorderachse																							
1	* 31 35 1 103 000		Stabilisator 17 Ø			1	1	1	1	1		1	1				1	1	1	1						
	* 31 35 1 106 850		Stabilisator 23 Ø	1	1			1	1	1																
2	* 31 35 1 101 107		Haltebügel			2	2	2	2	2		2	2				2	2	2	2						
	* 31 35 1 113 284		Haltebügel			2	2	2	2	2		2	2				2	2	2	2						
	* 31 35 1 108 515		Haltebügel	2	2			2	2	2									2	2						
3	07 11 9 933 110		Federring B 10	2	2	2	2	2	2	2		2	2				2	2	2	2						
4	07 11 9 922 113		Sechskantmutter M 10	2	2	2	2	2	2	2		2	2				2	2	2	2						
5	07 11 9 912 595		Sechskantschraube M 8 x 160	2	2	2	2	2	2	2		2	2				2	2	2	2						
6	31 35 2 654 104	U	Teller	8	8	8	8	8	8	8		8	8				8	8	8	8						
	31 35 1 114 570		Teller	8	8	8	8	8	8	8		8	8				8	8	8	8						
7	31 35 2 510 188		Gummiring	8	8	8	8	8	8	8		8	8				8	8	8	8						
8	31 35 2 654 108		Abstandsrohr	2	2	2	2	2	2	2		2	2				2	2	2	2						
9	07 11 9 922 087		Sechskantmutter M 8	4	4	4	4	4	4	4		4	4				4	4	4	4						
10	07 11 9 919 663		Zylinderschraube M 10 x 18	2	2	2	2	2	2	2		2	2				2	2	2	2						
11	* 31 35 2 654 110		Lagergummi			2	2	2	2	2		2	2				2	2	2	2						
	* 31 35 1 108 541		Lagergummi	2	2			2	2	2																

9/74	31
	7

Bemerkungen
Remarks
Observations
Opmerkingen
Anmärkningar
Osservazione
Observaciones

** Sonderausstattung
Städtepaket

3.0 CS-L
3.0 CSi-L

* 31 35 1 103 000 →Fg
* 31 35 1 107 107 →Fg
* 31 35 1 113 284 →Fg
* 31 35 2 654 110 →Fg
* 31 35 1 106 850 Fg→
* 31 35 1 108 515 Fg→
* 31 35 1 108 541 Fg→

3.0 CS
3.0 CSA
3.0 CSi
Modell 73
3.0 CS/USA
3.0 CSA/USA
Modell 74

* 31 35 1 101 107 →Fg

Aufnahme Vorderachsträger 29 mm

* 31 35 1 113 284 →Fg

Aufnahme Vorderachsträger 23 mm

Part No. No. de pièce Onderdeel-Nr.	Symbol	Denomination of parts	Dénomination de pièces	Benamin
		Front axle	Essieu avant	Vooras
* 31 35 1 103 000		Stabilizer 17 Ø	Stabilisateur 17 Ø	Stabilisator 1
* 31 35 1 106 850		Stabilizer 23 Ø	Stabilisateur 23 Ø	Stabilisator 2
* 31 35 1 101 107		Attachment clip	Etrier de fixation	Bevestigingst
* 31 35 1 113 284		Attachment clip	Etrier de fixation	Bevestigingst
* 31 35 1 108 515		Attachment clip	Etrier de fixation	Bevestigingst
07 11 9 933 110		Spring ring B 10	Anneau élastique B 10	Veerring B 10
07 11 9 922 113		Hex nut M 10	Ecrou à six pans M 10	Zeskantmoer
07 11 9 912 595		Hex screw M 8 x 160	Vis à six pans M 8 x 160	Zeskantbout M 8 x 160
31 35 2 654 104	U	Cup	Plateau	Schotel
31 35 1 114 570		Cup	Plateau	Schotel
31 35 2 510 188		Rubber ring	Anneau de caoutchouc	Rubber ring
31 35 2 654 108		Spacer tube	Tube d'écartement	Afstandspijp
07 11 9 922 087		Hex nut M 8	Ecrou à six pans M 8	Zeskantmoer
07 11 9 919 663		Cylinder screw M 10 x 18	Vis cylindrique M 10 x 18	Cilinderschro M 10 x 18
* 31 35 2 654 110		Mounting rubber	Caoutcouc pr.coussin.	Lagerrubber
* 31 35 1 108 541		Mounting rubber	Caoutch.pr.coussin.	Lagerrubber

Reservdels-Nr. N° de pezzo N° pieza	Symbol	Reservdels-benämning	Denominazione pezzo	Designac pieza
		Framaxel	Assale anteriore	Eje delantero
* 31 35 1 103 000		Krängningshämm. 17 Ø	Stabilizzatore 17 Ø	Estabilizador
* 31 35 1 106 850		Krängningshäm. 23 Ø	Stabilizzatore 23 Ø	Estabilizador
* 31 35 1 101 107		Hållare	Staffa di fissazione	Estribo de su
* 31 35 1 113 284		Hållare	Staffa di fissaggio	Estribo de su
* 31 35 1 108 515		Hållare	Staffa di fissaggio	Estribo de su
07 11 9 933 110		Fjäderring B 10	Anello elastico B 10	Anillo elástic
07 11 9 922 113		Mutter M 10	Dado esagonale M 10	Tuerca hexah
07 11 9 912 595		Bult M 8 x 160	Vite esagonale M 8 x 160	Tornillo hexa M 8 x 160
31 35 2 654 104	U	Bricka	Scodellino	Platillo
31 35 1 114 570		Bricka	Scodellino	Platillo
31 35 2 510 188		Gummiring	Anello di gomma	Anillo de gom
31 35 2 654 108		Distansrör	Tubo distanziatore	Tubo distanci
07 11 9 922 087		Mutter M 8	Dado esagonale M 8	Tuerca hexag
07 11 9 919 663		Skruv CH M 10 x 18	Vite a testa cilindrica M 10 x 18	Tornillo d.cat M 10 x 18
* 31 35 2 654 110		Gummifäste	Gomma supporto	Goma soporte
* 31 35 1 108 541		Gummifäste	Gomma supporto	Goma soporte

32

2

	LENKUNG	STEERING	DIRECTION
	Lenkgetriebe und Hydrolenkung	Steering gear and power steer.	Méc. de dir. et dir. hydro.
3	Lenkgetriebe — Einzelteile	Steering gear indiv. parts	Méc. de dir. pièces ind.
10	Hydrolenkung — Einzelteile	Hydro steering — individual parts	Direction hydrolique — piéeces individuelles
12	Lenkhebel, Spurstange, Spurstangenhebel	Steering lever, track rod, track rod lever	Levier de direction, barre d'accouplement, levier de man, des roues
14	Lenkwelle, Lenkspindel, Lenkspindellager-Kreuzgelenk	Steering shaft, steer. spindle, steer. spind. bear.-joints cross	Arbre de dir., arbre de col. de dir., palier de l'arb. de dir.-crois.

32

STUURINRICHTING

1	Stuurhuis en hydro-besturing
2 + 3	Stuurhuis — onderdelen
4 — 10	Hydro-bestuuring — onderdelen
11 + 12	Stuurarm, spoorstang, spoorstangen hefboom
13 + 14	Stuuras, stuuraslagerkruiskoppeling

STERZO

1	Scatola sterzo e idroguida
2 + 3	Scatola sterzo — pezzi singoli
4 — 10	Indroguida — pezzi singoli
11 + 12	Leva sterzo, barra d'accoppiamento, leva barra d'accoppiamento
13 + 14	Albero sterzo, piantone ster. giunto a crosiera piantone sterzo

STRYNING

Styrsnäcka och servostyrning
Styrnäcka — reservdelar
Servostyrning — reservdelar
Styram, parallelstag, styrarm

Sektoraxel, rattstang, rattstanglager-knutkors

DIRECCION

Engranaje de direccion y direcc. hidraulic
Engranaje de direccion — piezas sueltas
Hidraulica — piezas sueltas
Palanca de direccion, barra de acoplamie
brazo de acoplamiento
Arbol del brazzo de mando, arbol de direc. articula. de cruceta en el cojinete

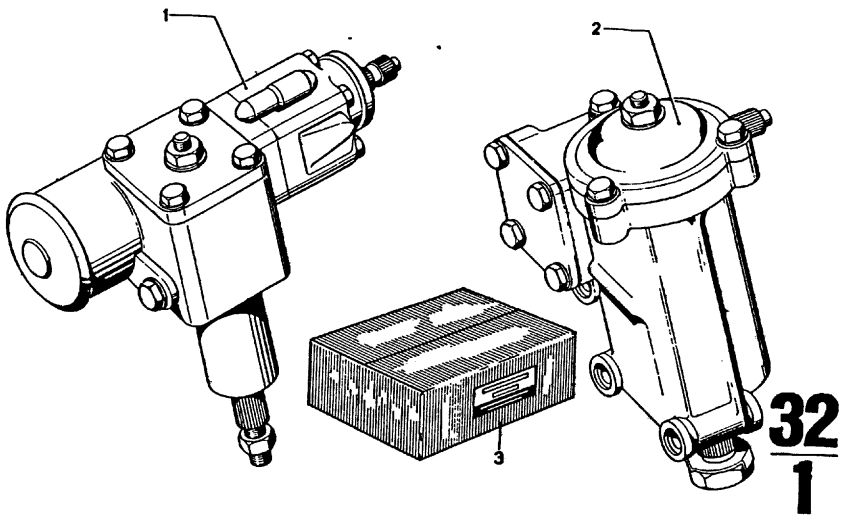

32
1

4/75

Teil-Nr.	Symbol	Teil-Benennung	Stück/E 2.5 CS	2.5 CSA	2800 CS	2800 CSA	3.0 CS	3.0 CSA	3.0 CSI	3.0 CS-L	3.0 CSI-L	USA 2800 CS	2800 CSA	3.0 CS	3.0 CSA
* 32 13 1 105 075	(o)	Hydrolenkung mit Doppelkugelventil	1	1	1	1	1	1	1	1	1	1	1	1	1
* 32 13 2 670 810	VL (o)	Hydrolenkung mit Doppelkugelventil	1	1	1	1	1	1	1	1	1	1	1	1	1
* 32 13 1 106 741	AT (o)	Hydrolenkung mit Doppelkugelventil	1	1	1	1	1	1	1	1	1	1	1	1	1
* 32 13 1 101 274	(oo)	Hydrolenkung mit Doppelkugelventil	1	1	1	1	1	1	1	1	1				
* 32 11 1 105 301	(o)	Lenkgetriebe								1	1				
* 32 11 1 105 376	(oo)	Lenkgetriebe								1	1				
32 11 1 112 667	(oo)	Lenkgetriebe								1	1				
32 11 1 113 137	(o)	Lenkgetriebe	1	1											
32 11 1 113 266	(oo)	Lenkgetriebe	1	1											
32 13 1 113 480	(o)	Umbausatz für Hydrolenkung	1	1											
32 13 1 113 481	(oo)	Umbausatz für Hydrolenkung	1	1											

4/75 **32** **1**

Bemerkungen
Remarks
Observations
Opmerkingen
Anmärkningar
Osservazione
Observaciones

* 32 13 1 105 075
* 32 13 2 670 810
* 32 13 1 106 741
* 32 13 1 101 274
Sonderausstattung

2.5 CS
2.5 CSA
3.0 CS-L
3.0 CSI-L

* 32 11 1 105 301
* 32 11 1 105 376
* 32 11 1 113 667

gilt auch für "Städtepaket"

Part No. No. de pièce Onderdeel-Nr.	Symbol	Denomination of parts	Dénomination de pièces	Benaming
* 32 13 1 105 075	(o)	Power steering with double ball valve	Direction hydro.avec soup. de roulem.doubl.	Hydro-bestuurin dubbel kogelvent
* 32 13 2 670 810	VL (o)	Power steering with double ball valve	Direction hydro.avec soup.de roulem.double	Hydro-bestuurin dubbel kogelven
* 32 13 1 106 741	AT (o)	Power steering with double ball valve	Direction hydro.avec soup.d.roulem.double	Hydro-bestuurin dubbel kogelven
* 32 13 1 101 274	(oo)	Power steering with double ball valve	Direction hydro.avec soup.d.roulem.double	Hydro-bestuurin dubbel kogelvent
* 32 11 1 105 301	(o)	Steering gear	Mécanisme de dir.	Stuurhuis
* 32 11 1 105 376	(oo)	Steering gear	Mécanisme de dir.	Stuurhuis
32 11 1 112 667	(oo)	Steering gear	Mécanisme de dir.	Stuurhuis
32 11 1 113 137	(o)	Steering gear	Mécanisme de dir.	Stuurhuis
32 11 1 113 266	(oo)	Steering gear	Mécanisme de dir.	Stuurhuis
32 13 1 113 480	(o)	Conversion set vor Power steering	Jeu de remplacem.p. Direction hydro.	Ombouw-element Hydro-bestuurin
32 13 1 113 481	(oo)	Conversion set vor Power steering	Jeu de remplacem.p. Direction hydro.	Ombouw-elem.fo Hydro-bestuurin

Reservdels-Nr. N° de pezzo N° pieza	Symbol	Reservdels-benämning	Denominazione pezzo	Designació pieza
* 32 13 1 105 075	(o)	Servostyrning med dubbelkulventil	Idroguida con válvola a dóppia sfera	Direcc.hidráulic válvula de bola d
* 32 13 2 670 810	VL (o)	Servostyrning med dubbelkulventil	Idroguida con válvola a dóppia sfera	Direcc.hidráulica válvula de bola d
* 32 13 1 106 741	AT (o)	Servostyrning med dubbelkulventil	Idroguida con válvola a dóppia sfera	Direcc.hidráulic válvula de bola d
* 32 13 1 101 274	(oo)	Servostyrning med dubbelkulventil	Idroguida con válvola a dóppia sfera	Direcc.hidráulic válvula de bola d
* 32 11 1 105 301	(o)	Styrsnäcka	Scatola sterzo	Engranaje d.dire
* 32 11 1 105 376	(oo)	Styrsnäcka	Scatola sterzo	Engranaje d.dire
32 11 1 112 667	(oo)	Styrsnäcka	Scatola sterzo	Engranaje d.dire
32 11 1 113 137	(o)	Styrsnäcka	Scatola sterzo	Engranaje d.dire
32 11 1 113 266	(oo)	Styrsnäcka	Scatola sterzo	Engranaje d.dire
32 13 1 113 480	(o)	Ombyggsats för Servostyrning	Corredo trasformaz.p. Idroguida	Juegod.transfor Direcc.hidráulic
32 13 1 113 481	(oo)	Ombyggsats för Servostyrning	Corredo trasformaz.p. Idroguida	Juegod.transfor Direcc.hidráulic

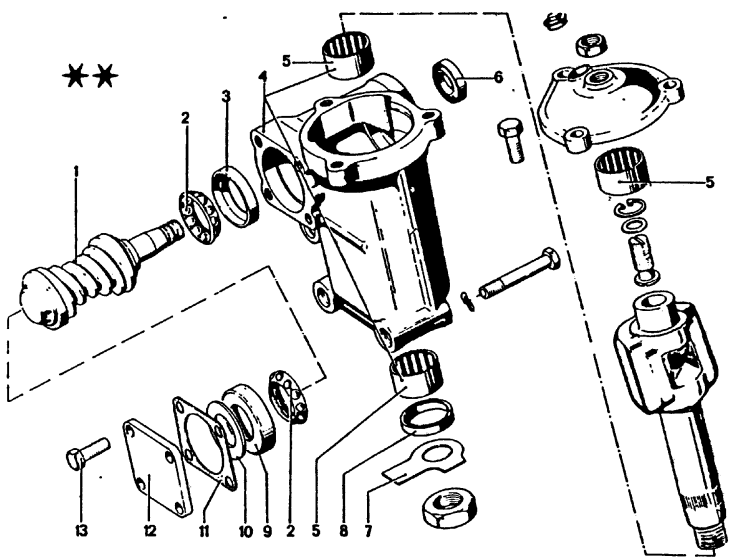

32
2
4/75

Teil-Nr	Symbol	Teil-Benennung	Stück/E 2.5 CS	2.5 CSA	2800 CS	2800 CSA	3.0 CS	3.0 CSA	3.0 CSI	3.0 CSI-L	3.0 CSI-L	USA 2800 CS	2800 CSA	3.0 CS	3.0 CSA
		Gemmer-Lenkung													
32 11 1 114 273	(o)	Schnecke	1	1											
32 11 1 114 285	(oo)	Schnecke	1	1											
32 11 1 104 722	(o)	Schnecke								1	1				
32 11 1 104 723	(oo)	Schnecke								1	1				
32 11 2 670 135		Kugelkäfig	2	2						2	2				
~~32 11 1 104 724~~	⊃	Kugellaufring								1	1				
32 11 1 110 267		Kugellaufring oben	1	1						1	1				
32 11 1 105 314	(o)	Gehäuse	1	1						1	1				
32 11 1 116 767	(o)	Lenkgehäuse	1	1						1	1				
32 11 1 116 766	(oo)	Lenkgehäuse	1	1						1	1				
32 11 1 113 392	(oo)	Gehäuse								1	1				
32 11 1 104 718	⊃	Nadelhülse								3	3				
~~32 11 1 114 272~~	⊃	Nadelhülse	3	3						3	3				
32 11 1 110 264		Nadelhülse	3	3						3	3				
32 11 1 110 269		Wellendichtring 17,6 x 30 x 7	1	1						1	1				
07 11 9 935 671		Sicherungsblech 23	1	1						1	1				
32 11 1 104 719		Wellendichtring 28 x 38 x 7	1	1						1	1				
32 11 1 104 725	⊃	Kugellaufring,								1	1				
* 32 11 1 110 268	⊃	Kugellaufring unten	1	1						1	1				
* 32 11 1 114 287		Zwischenscheibe	1	1						1	1				
32 11 2 670 165		Ausgleichdichtung	1	1						1	1				
32 11 2 670 166		Ausgleichdichtung	1	1						1	1				
32 11 2 670 167		Ausgleichdichtung	1	1						1	1				
32 11 2 670 168		Ausgleichdichtung	1	1						1	1				
32 11 2 670 143		Nachstellflansch	1	1						1	1				
32 11 1 105 035	⊃	Schraube M 8 x 25								4	4				
07 11 9 915 082		6 KT SHR M 8 x 25	4	4						4	4				

4/75 **32** / **2**

Bemerkungen
Remarks
Observations
Opmerkingen
Anmärkningar
Osservazione
Observaciones

** Gilt auch für "Städtepaket"

* 32 11 1 104 725 ⊃
* 32 11 1 110 268
⌇
32 11 1 114 287

Part No. No. de pièce Onderdeel-Nr.	Symbol	Denomination of parts	Dénomination de pièces	Benaming
		Steering-Gemmer	Direction-Gemmer	Stuurinricht.-Gem
32 11 1 114 273	(o)	Worm	Vis sans fin	Stuurworm
32 11 1 114 285	(oo)	Worm	Vis sans fin	Stuurworm
32 11 1 104 722	(o)	Worm	Vis sans fin	Stuurworm
32 11 1 104 723	(oo)	Worm	Vis sans fin	Stuurworm
32 11 2 670 135		Ball cage	Cage à billes	Kogelkooi
~~32 11 1 104 724~~	⊃	Ball race ring	Bague d.roulem.à bille	Buitenring kogella
32 11 1 110 267		Ball race ring, upper	Bague de roulem.à bille, sup.	Buitenring kogella boven
32 11 1 105 314	(o)	Housing	Carter	Huis
32 11 1 116 767	(o)	Steering-gear hous.	Carter de direct.	Stuurhuis
32 11 1 116 766	(oo)	Steering-gear hous.	Carter de direct.	Stuurhuis
32 11 1 113 392	(oo)	Housing	Carter	Huis
32 11 1 104 718	⊃	Needle sleeve	Douille d'aiguilles	Naaldenhuis
~~32 11 1 114 272~~	⊃	Needle sleeve	Douille d'aiguilles	Naaldenhuis
32 11 1 110 264		Needle sleeve	Douille d'aiguilles	Naaldenhuis
32 11 1 110 269		Snatt seal ring 17,6 x 30 x 7	Garniture d'arbre 17,6 x 30 x 7	Asafdichtring 17,6 x 30 x 7
07 11 9 935 671		Lock plate 23	Tôle de sécurité 23	Borgplaat 23
32 11 1 104 719		Snatt seal 28 x 38 x 7	Garniture d'arbre 28 x 38 x 7	Asafdichtring 28 x 38 x 7
32 11 1 104 725	⊃	Ball race ring	Bague d.roulem.à bille	Buitenring kogella
* 32 11 1 110 268	⊃	Ball race ring, lower	Bague de roulem.à bille, inf.	Buitenring kogella onder
* 32 11 1 114 287		Spacing washer	Rondelle intermed.	Tussenschijf
32 11 2 670 165		Compens.packing	Garn.de compensat.	Montagepakking
32 11 2 670 166		Compens.packing	Garn.de compensat.	Montagepakking
32 11 2 670 167		Compens.packing	Garn.de compensat.	Montagepakking
32 11 2 670 168		Compens.packing	Garn.de compensat.	Montagepakking
32 11 2 670 143		Adjusting flange	Flasque de réglage	Stelflens
32 11 1 105 035	⊃	Screw M 8 x 25	Vis M 8 x 25	Bout M 8 x 25
07 11 9 915 082		6KT SHR M 8x25x23	6KT SHR M 8x25x23	6KT SHR M 8x25x

Reservdels-Nr. N° de pezzo N° pieza	Symbol	Reservdels-benämning	Denominazione pezzo	Designación pieza
		Styrning-Gemmer	Sterzo-Gemmer	Dirección-Gemme
32 11 1 114 273	(o)	Snäckskruv	Vite senza fine	Tornillo sinfín
32 11 1 114 285	(oo)	Snäckskruv	Vite senza fine	Tornillo sinfín
32 11 1 104 722	(o)	Snäckskruv	Vite senza fine	Tornillo sinfín
32 11 1 104 723	(oo)	Snäckskruv	Vite senza fine	Tornillo sinfín
32 11 2 670 135		Kullhållare	Gabbia con sfere	Jaula de bolas
~~32 11 1 104 724~~	⊃	Kullagerring	Anello di rotolament.	Anillo d.rodat.d.b
32 11 1 110 267		Cvre kullager-ring	Anello di rotolament. superiore	Anillo de rodadura de bolas superior
32 11 1 105 314	(o)	Hus	Scatola	Cárter
32 11 1 116 767	(o)	Styrhus	Scatola dello sterzo	Cárter de la direc.
32 11 1 116 766	(oo)	Styrhus	Scatola dello sterzo	Cárter de la direc.
32 11 1 113 392	(oo)	Hus	Scatola	Cárter
32 11 1 104 718	⊃	Nålhylsa	Bussola ad ago	Casquillo de agu
~~32 11 1 114 272~~	⊃	Nålhylsa	Bussola ad ago	Casquillo de aguj
32 11 1 110 264		Nålhylsa	Bussola ad ago	Casquillo de aguj
32 11 1 110 269		Axeltätning	Anello di tenuta	Reten para eje
		17,6 x 30 x 7	17,6 x 30 x 7	17,6 x 30 x 7
07 11 9 935 671		Låsbleck 23	Lamiera d.sicurezz.23	Chapa d.seguridad
32 11 1 104 719		Axeltätning	Anello di tenuta	Retén para eje
		28 x 38 x 7	28 x 38 x 7	28 x 38 x 7
32 11 1 104 725	⊃	Kullagerring	Anello di rotolament.	Anillo d.rodad.d.b
* 32 11 1 110 268	⊃	Undre kullager-ring	Anello di rotolament. inferiore	Anillo de rodadur de bolas inferior
* 32 11 1 114 287		Mellanläggsbricka	Spessore distanziale	Arandela interme
32 11 2 670 165		Distanspackning	Guarniz.compensatr.	Juntad.compensa
32 11 2 670 166		Distanspackning	Guarniz.compensatr.	Juntad.compensa
32 11 2 670 167		Distanspackning	Guarniz.compensatr.	Juntad.compensa
32 11 2 670 168		Distanspackning	Guarniz. çompensatr.	Juntad. compensi
32 11 2 670 143		Justeringsfläns	Flangiad.registraz.	Brida de reajuste
32 11 1 105 035	⊃	Bult M 8 x 25	Vite M 8 x 25	Tornillo M 8 x 25
07 11 9 915 082		6KT SHR M 8x25x23	6KT SHR M 8x25x23	6KT SHR M 8x25x

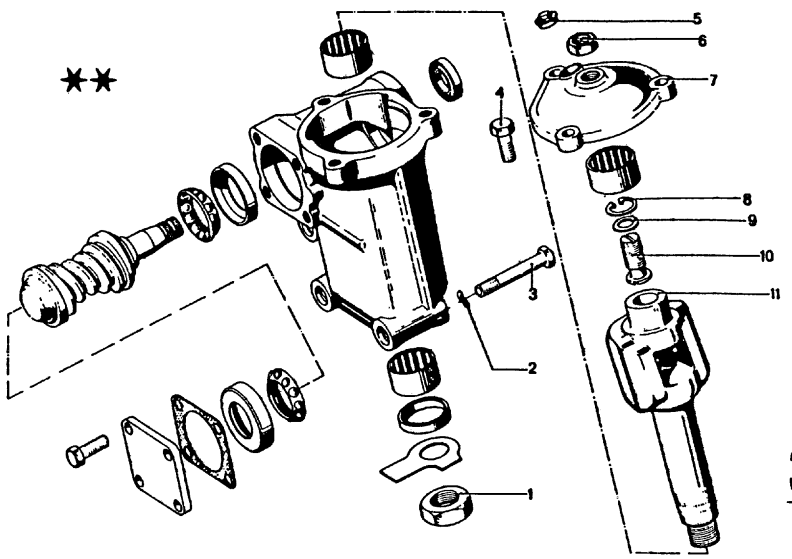

**

32
3

4/75

Teil-Nr.	Symbol	Teil-Benennung	Stück/E 2.5 CS	2.5 CSA	2800 CS	2800 CSA	3.0 CS	3.0 CSA	3.0 CSi	3.0 CS-L	3.0 CSi-L	USA 2800 CS	2800 CSA	3.0 CS	3.0 CSA
		Gemmer-Lenkung													
07 11 9 921 660		Mutter M 22 x 1,5	1	1						1	1				
07 11 9 932 112		Federscheibe B 10	3	3						3	3				
32 11 1 101 774	U	Sechskantschraube								3	3				
07 11 9 912 673		Schraube M 10 x 70	3	3						3	3				
32 11 1 105 035	U	Schraube M 8 x 25								3	3				
07 11 9 915 082		6 KT SHR M 8 x 25 x Z 3	3	3						3	3				
32 11 1 102 781		Ölstopfen	1	1						1	1				
07 11 9 921 627		Mutter M 12 x 1,5	1	1						1	1				
32 11 1 110 265	U	Gehäusedeckel	1	1						1	1				
32 11 1 116 770		Gehäusedeckel	1	1						1	1				
32 11 2 670 140		Sicherungsring J 18 x 1,3	1	1						1	1				
32 11 2 670 144		Führungsscheibe	1	1						1	1				
32 11 2 670 145		Führungsscheibe	1	1						1	1				
32 11 2 670 146		Führungsscheibe	1	1						1	1				
32 11 2 670 147		Führungsscheibe	1	1						1	1				
32 11 2 670 148		Führungsscheibe	1	1						1	1				
32 11 2 670 149		Führungsscheibe	1	1						1	1				
32 11 2 670 150		Führungsscheibe	1	1						1	1				
32 11 2 670 142		Nachstellschraube	1	1						1	1				
32 11 1 104 726	(o) U	Lenkrollenwelle								1	1				
32 11 1 111 781	(o) U	Lenkrollenwelle								1	1				
32 11 1 112 208	(oo)	Lenkrollenwelle								1	1				
32 11 1 114 274	(o)	Lenkrollenwelle	1	1											
32 11 1 114 286	(oo)	Lenkrollenwelle	1	1											

4/75 **32** **3**

Bemerkungen
Remarks
Observations
Opmerkingen
Anmärkningar
Osservazione
Observaciones

** Gilt auch für "Städtepaket"

Part No. No. de pièce Onderdeel-Nr.	Symbol	Denomination of parts	Dénomination de pièces	Benaming
		Steering-Gemmer	Direction-Gemmer	Stuurinricht.-Ge
07 11 9 921 660		Nut M 22 x 1,5	Ecrou M 22 x 1,5	Moer M 22 x 1,5
07 11 9 932 112		Spring washer B 10	Disque élastique B 10	Veering B 10
32 11 1 101 774	U	Hex screw	Vis à six pans	Zeskantbout
07 11 9 912 673		Screw M 10 x 70	Vis M 10 x 70	Bout M 10 x 70
32 11 1 105 035	U	Screw M 8 x 25	Vis M 8 x 25	Bout M 8 x 25
07 11 9 915 082		6KT SHR M 8 x 25 x 23	6KT SHR M 8 x 25 x 23	6KT SHR M 8 x 2
32 11 1 102 781		Oil plug	Bouchon d'huile	Oliepluq
07 11 9 921 627		Nut M 12 x 1,5	Ecrou M 12 x 1,5	Moer M 12 x 1,5
32 11 1 110 265	U	Housing cover	Couvercle de boîte	Stuurhuisdeksel
32 11 1 116 770		Housing cover	Couvercle de boîte	Stuurhuisdeksel
32 11 2 670 140		Lock ring J 18 x 1,3	Anneau de sécurité J 18 x 1,3	Borgring J 18 x 1,3
32 11 2 670 144		Guide washer	Disque de guide	Vulring
32 11 2 670 145		Guide washer	Disque de guide	Vulring
32 11 2 670 146		Guide washer	Disque de guide	Vulring
32 11 2 670 147		Guide washer	Disque de guide	Vulring
32 11 2 670 148		Guide washer	Disque de guide	Vulring
32 11 2 670 149		Guide washer	Disque de guide	Vulring
32 11 2 670 150		Guide washer	Disque de guide	Vulring
32 11 2 670 142		Adjusting screw	Vis d'ajustage	Stelschroef
32 11 1 104 726	(o) U	steering roller shaft	arb.d.galet d.direct.	leischijfas
32 11 1 111 781	(o) U	steering roller shaft	arb.d.galet d.direct.	leischijfas
32 11 1 112 208	(oo)	steering roller shaft	arb.d.galet d.direct.	leischijfas
32 11 1 114 274	(o)	steering roller shaft	arb.d.galet d.direct.	leischijfas
32 11 1 114 286	(oo)	steering roller shaft	arb.d.galet d.direct.	leischijfas

Reservdels-Nr. N° de pezzo N° pieza	Symbol	Reservdels-benämning	Denominazione pezzo	Designación pieza
		Styrning-Gemmer	Sterzo-Gemmer	Dirección-Gemm
07 11 9 921 660		Mutter M 22 x 1,5	Dado M 22 x 1,5	Tuerca M 22 x 1,
07 11 9 932 112		Fjäderbricka B 10	Rondella elastica B 10	Arandela elástic
32 11 1 101 774	U	Bult	Vite esagonale	Tornillo héxago
07 11 9 912 673		Bult M 10 x 70	Vite M 10 x 70	Tornillo M 10 x 7
32 11 1 105 035	U	Bult M 8 x 25	Vite M 8 x 25	Tornillo M 8 x 25
07 11 9 915 082		6KT SHR M 8 x 25 x 23	6KT SHR M 8 x 25 x 23	6KT SHR M 8 x 2
32 11 1 102 781		Oljeplugg	Tappo olio	Tapón para acei
07 11 9 921 627		Mutter M 12 x 1,5	Dado M 12 x 1,5	Tuerca M 12 x 1,
32 11 1 110 265	U	Huskåpa	Coperchio scatola	Tapa del cárter
32 11 1 116 770		Huskåpa	Coperchio scatola	Tapa del cárter
32 11 2 670 140		Låsring J 18 x 1,3	Anello di sicurezza J 18 x 1,3	Anillo de seguri J 18 x 1,3
32 11 2 670 144		Styrbricka	Rondella di guida	Arandela guía
32 11 2 670 145		Styrbricka	Rondella di guida	Arandela guía
32 11 2 670 146		Styrbricka	Rondella di guida	Arandela guía
32 11 2 670 147		Styrbricka	Rondella di guida	Arandela guía
32 11 2 670 148		Styrbricka	Rondella di guida	Arandela guía
32 11 2 670 149		Styrbricka	Rondella di guida	Arandela guía
32 11 2 670 150		Styrbricka	Rondella di guida	Arandela guía
32 11 2 670 142		Ställskruv	Vite di registrazione	Tornillo de reaj
32 11 1 104 726	(o) U	Styrspindel	alberod.rullod.guia	Arbol d.polea-gu
32 11 1 111 781	(o) U	Styrspindel	alberod.rullod.guia	Arbol d.polea-gu
32 11 1 112 208	(oo)	Styrspindel	alberod.rullod.guia	Arbol d.polea-gu
32 11 1 114 274	(o)	Styrspindel	Alberod.rullod.guia	Arbol d.polea-gu
32 11 1 114 286	(oo)	Styrspindel	alberod.rullod.guia	Arbol d.polea-gu

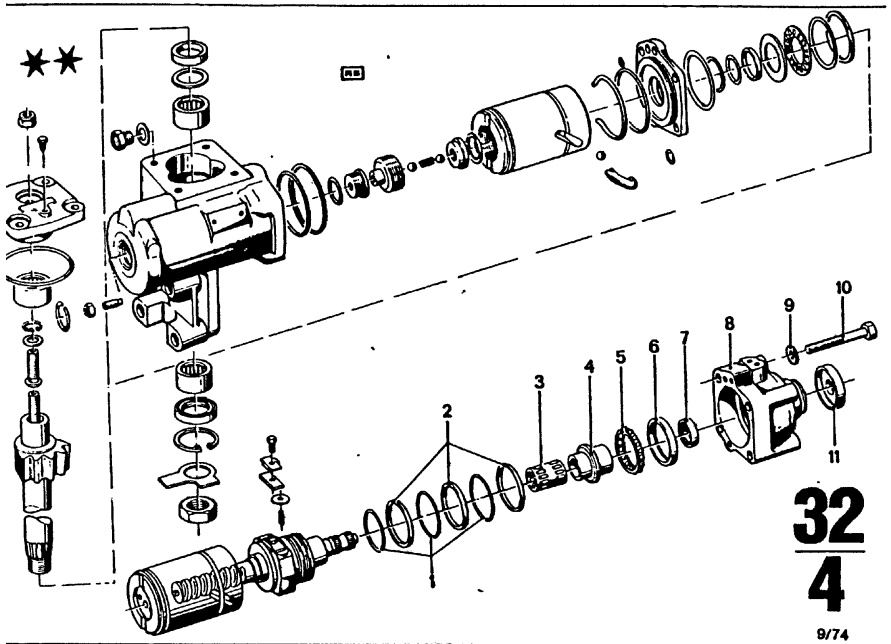

32
4
9/74

Teil-Nr.	Symbol	Teil-Benennung	Stück/E 2.5 CS	2.5 CSA	2800 CS	2800 CSA	3.0 CS	3.0 CSA	3.0 CSI	3.0 CS-L	3.0 CSI-L	USA 2800 CS	2800 CSA	3.0 CS	3.0 CSA
		Hydrolenkung													
32 13 1 104 790		O-Ring	3	3	3	3	3	3	3	3	3	3	3	3	3
32 13 1 104 789		Dichtring	3	3	3	3	3	3	3	3	3	3	3	3	3
32 13 1 104 791	(ww)	Doppel-Nadelkäfig Toleranz 0 bis 0,002	1	1	1	1	1	1	1	1	1	1	1	1	1
32 13 1 104 792	(ww)	Doppel-Nadelkäfig Toleranz 0,002 bis 0,004	1	1	1	1	1	1	1	1	1	1	1	1	1
32 13 1 104 793	(ww)	Doppel-Nadelkäfig Toleranz 0,004 bis 0,006	1	1	1	1	1	1	1	1	1	1	1	1	1
32 13 1 104 794	(ww)	Doppel-Nadelkäfig Toleranz 0,006 bis 0,008	1	1	1	1	1	1	1	1	1	1	1	1	1
32 13 1 104 795	(ww)	Lagerring, innen 28 Ø	1	1	1	1	1	1	1	1	1	1	1	1	1
32 13 1 104 796	(ww)	Lagerring, innen 28,015 Ø	1	1	1	1	1	1	1	1	1	1	1	1	1
32 13 1 104 801		Kugelkäfig	1	1	1	1	1	1	1	1	1	1	1	1	1
32 13 1 104 835		Lagerring, außen	1	1	1	1	1	1	1	1	1	1	1	1	1
32 13 1 104 834		Weilendichtring	1	1	1	1	1	1	1	1	1	1	1	1	1
32 13 1 104 833	(o)	Ventilgehäuse	1	1	1	1	1	1	1	1	1	1	1	1	1
32 13 1 106 750	(oo)	Ventilgehäuse	1	1	1	1	1	1	1	1	1	1	1	1	1
32 13 1 104 836		Scheibe	4	4	4	4	4	4	4	4	4	4	4	4	4
07 11 9 912 558		Sechskantschraube M 8 x 80	4	4	4	4	4	4	4	4	4	4	4	4	4
32 13 1 104 868		Schutzkappe	1	1	1	1	1	1	1	1	1	1	1	1	1
32 13 1 106 751	ES	Satz Dichtungs-päckchen kpl.	1	1	1	1	1	1	1	1	1	1	1	1	1
32 13 1 106 752	ES	Satz Dichtungs-päckchen für äußere Dichtheit	1	1	1	1	1	1	1	1	1	1	1	1	1

9/74 **32** **4**

Bemerkungen
Remarks
Observations
Opmerkingen
Anmärkningar
Osservazione
Observaciones

** Sonderausstattung
2.5 CS
2.5 CSA
3.0 CS-L
3.0 CSI-L

Part No. No. de pièce Onderdeel-Nr.	Symbol	Denomination of parts	Dénomination de pièces	Benaming
		Hydro steering	Direction hydrolique	Hydro-bestuuring
32 13 1 104 790		O-ring	Anneau en forme „O"	O-ring
32 13 1 104 789		Seat ring	Anneau de garniture	Keerring
32 13 1 104 791	(ww)	Dual needle cage, toleranze 0 to 0,002	Roulem. à aiguilles double, tolérance 0 à 0,002	Dubbele naaldkooi, speling 0 tot 0,002
32 13 1 104 792	(ww)	Dual needle cage, toleranze 0,002 to 0,004	Roulem. à aiguilles double, tolérance 0,002 à 0,004	Dubbele naaldkooi speling 0,002 tot 0,004
32 13 1 104 793	(ww)	Dual needle cage, toleranze 0,004 to 0,006	Roulem. à aiguilles double, tolérance 0,004 à 0,006	Dubbele naaldkooi speling 0,004 tot 0,006
32 13 1 104 794	(ww)	Dual needle cage, toleranze 0,006 to 0,008	Roulem. à aiguilles double, tolérance 0,006 à 0,008	Dubbele naaldkooi speling 0,006 tot 0,008
32 13 1 104 795	(ww)	Bearing ring. int. 28 Ø	Anneau de palier, int. 28 Ø	Lagerring. binnen 28 Ø
32 13 1 104 796	(ww)	Bearing ring, int. 28.015 Ø	Anneau de palier, int. 28.015 Ø	Lagerring, binnen 28.015 Ø
32 13 1 104 801		Ball cage	Cage à billes	Kogelkooi
32 13 1 104 835		Bearing ring, outer	Anneau de palier, ext.	Lagerring, buiten
32 13 1 104 834		Snatt sealring	Garniture d'apre	Asardichtring
32 13 1 104 833	(o)	Valve housing	Carter de soupape	Ventielhuis
32 13 1 106 750	(oo)	Valve housing	Carter de soupape	Ventielhuis
32 13 1 104 836		Washer	Disque	Ring
07 11 9 912 558		Hex screw M 8 x 80	Vis à six pans M 8 x 80	Zeskantbout M 8 x 80
32 13 1 104 868		Protection cap	Chape de protect.	Beschermkap
32 13 1 106 751	ES	Set gasket package kpl.	Jeu de garn. en sachet kpl.	Set afdichtingspak kpl.
32 13 1 106 752	ES	Set gasket package for outside sealing	Jeu de garniture en sachet pour garniture exterieure	Set afdichtingspak voor buitenste dichtheid

Reservdels-Nr N° de pezzo N° pieza	Symbol	Reservdels-benämning	Denominazione pezzo	Designación pieza
		Servostyrning	Idroguida	Hidráulica
32 13 1 104 790		O-ring	Anello-O	Anillo-O
32 13 1 104 789		Packning	Anello di tenuta	Anillo obturador
32 13 1 104 791		Dubbel nålhållare, tolerans 0 till 0,002	Gabbia ad aghi-dopp., tolleranza 0 fino a 0,002	Jaula doble de agu tolerancia de 0 a 0,002
32 13 1 104 792	(ww)	Dubbel nålhållare, tolerans 0,002 till 0,004	Gabbia ad aghi-dopp., tolleranza 0,002 fino a 0,004	Jaula doble de agu tolerancia de 0,002 a 0,004
32 13 1 104 793	(ww)	Dubbel nålhållare, tolerans 0,004 till 0,006	Gabbia ad aghi-dopp., tolleranza 0,004 fino a 0,006	Jaula doble de agu tolerancia de 0,004 a 0,006
32 13 1 104 794	(ww)	Dubbel nålhållare, tolerans 0,006 till 0,008	Gabbia ad aghi-dopp., tolleranza 0,006 fino a 0,008	Jaula doble de agu tolerancia de 0,006 a 0,008
32 13 1 104 795	(ww)	Lagerring- inre 28 Ø	Anello di supporto interno Ø 28	Anillo de cojinete interior Ø 28
32 13 1 104 796	(ww)	Lagerring, inre 28,015 Ø	Anello di supporto interno Ø 28,015	Anillo de cojinete interior Ø 28,015
32 13 1 104 801		Kulhållare	Gabbia con sfere	Jaula de bolas
32 13 1 104 835		Lagerring, yttre	Anell.d.support.ester.	Anill.d.cojinet.,ex
32 13 1 104 834		Axeltatning	Anello di tenuta	Retén para eje
32 13 1 104 833	(o)	Ventilhus	Custodia valvula	Caja de válvula
32 13 1 106 750	(oo)	Ventilhus	Custodia valvula	Caja de válvula
32 13 1 104 836		Bricka	Rondella	Arandela
07 11 9 912 558		Bult M 8 x 80	Vite esagonale M 8 x 80	Tornillo hexagona M 8 x 80
32 13 1 104 868		Skzddskåpa	Capuccio d.protezion.	Caperuza d.protec
32 13 1 106 751	ES	Packningssats kpl.	Serie di corredo guernizione kpl.	Juego de paquetes de juntas kpl.
32 13 1 106 752	ES	Packningssats	Serie di corredo guarnizione per tenuta esterna	Juego de paquetes de juntas para estanqueidad exte

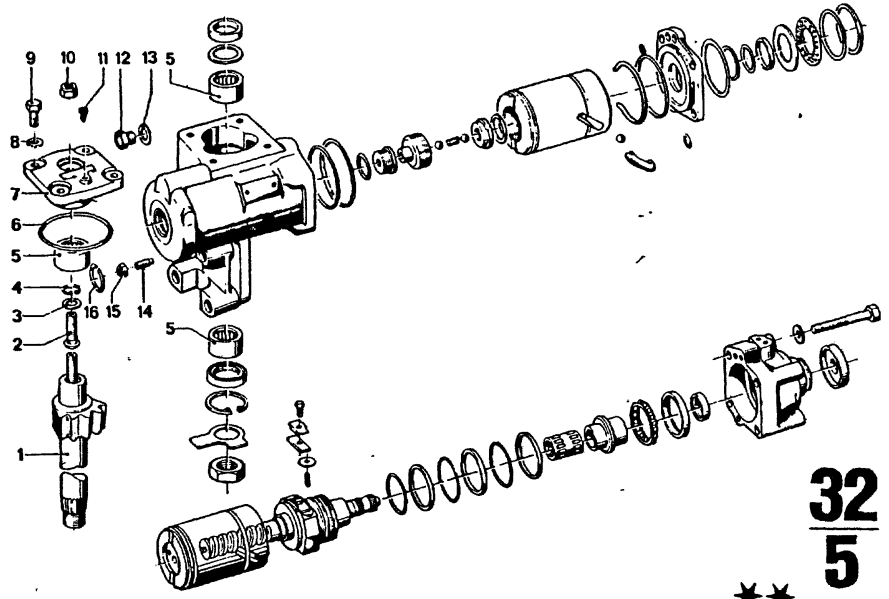

32
5
**
4/75

Bild-Nr.	Teil-Nr.	Symbol	Teil-Benennung	Stück/E 2.5 CS	2.5 CSA	2800 CS	2800 CSA	3.0 CS	3.0 CSA	3.0 CSi	3.0 CS-L	3.0 CSi-L	USA 2800 CS	2800 CSA	3.0 CS	3.0 CSA
			Hydrolenkung													
1	32 13 1 111 915		Segmentwelle	1	1	1	1	1	1	1	1	1	1	1	1	1
2	32 13 1 112 357		Nachstellschraube	1	1	1	1	1	1	1	1	1	1	1	1	1
3	32 13 1 104 870	(ww)	Führungsscheibe 2,15	1	1	1	1	1	1	1	1	1	1	1	1	1
	32 13 1 104 871	(ww)	Führungsscheibe 2,20	1	1	1	1	1	1	1	1	1	1	1	1	1
	32 13 1 104 872	(ww)	Führungsscheibe 2,25	1	1	1	1	1	1	1	1	1	1	1	1	1
	32 13 1 104 873	(ww)	Führungsscheibe 2,30	1	1	1	1	1	1	1	1	1	1	1	1	1
	32 13 1 104 874	(ww)	Führungsscheibe 2,35	1	1	1	1	1	1	1	1	1	1	1	1	1
	32 13 1 104 875	(ww)	Führungsscheibe 2,40	1	1	1	1	1	1	1	1	1	1	1	1	1
	32 13 1 104 876	(ww)	Führungsscheibe 2,45	1	1	1	1	1	1	1	1	1	1	1	1	1
4	32 11 2 670 140		Sicherungsring	1	1	1	1	1	1	1	1	1	1	1	1	1
5	32 13 1 112 889	∪∪	Nadelhülse			1	1	1	1	1	1		1	1	1	1
	32 13 1 104 780		Nadelhülse			2	2	2	2	2	2		2	2	2	2
	32 13 1 111 870		Nadelhülse	3	3	3	3	3	3	3	3	3	3	3	3	3
6	32 13 1 104 785		O-Ring	1	1	1	1	1	1	1	1	1	1	1	1	1
7	32 13 1 104 784		Gehäusedeckel	1	1	1	1	1	1	1	1	1	1	1	1	1
8	32 13 1 104 786		Scheibe	4	4	4	4	4	4	4	4	4	4	4	4	4
9	07 11 9 913 649		6 KT SHR M 8 x 22	4	4	4	4	4	4	4	4	4	4	4	4	4
0	32 13 1 106 919		6 KT MU M 10	1	1	1	1	1	1	1	1	1	1	1	1	1
1	32 13 1 104 787		Entlüftungsschraube	1	1	1	1	1	1	1	1	1	1	1	1	1
2	07 11 9 919 224		Verschlußschraube AM 12 x 1,5	1	1	1	1	1	1	1	1	1	1	1	1	1
3	07 11 9 963 034	∪ ∪	DT RG A 12 x 15,5			1	1	1	1	1	1		1	1	1	1
	07 11 9 963 129		DT RG A 12 x 15,5	1	1	1	1	1	1	1	1	1	1	1	1	1
4	07 11 9 905 425	∪ ∪	Gewindestift			1	1	1	1	1	1		1	1	1	1
	07 11 9 905 426		Gewindestift	1	1	1	1	1	1	1	1	1	1	1	1	1
5	32 13 1 106 920		6 KT MU M 6	1	1	1	1	1	1	1	1	1	1	1	1	1
6	07 11 9 934 160		Sicherungsring 24 x 1,2	1	1	1	1	1	1	1	1	1	1	1	1	1

4/75 **32** **5**

Bemerkungen
Remarks
Observations
Opmerkingen
Anmärkningar
Osservazione
Observaciones

** Sonderausstattung

2.5 CS
2.5 CSA
3.0 CS-L
3.0 CSi-L

Part No. No. de pièce Onderdeel-Nr.	Symbol	Denomination of parts	Dénomination de pièces	Benaming
		Hydro steering	Direction hydrolique	Hydro-bestuuring
32 13 1 111 915		Segment shaft	Arbre tronqué	Segmentas
32 13 1 112 357		Adjusting screw	Vis d'ajustage	Stelschroef
32 13 1 104 870	(ww)	Guide washer 2,15	Disque de guide 2,15	Vulring 2,15
32 13 1 104 871	(ww)	Guide washer 2,20	Disque de guide 2,20	Vulring 2,20
32 13 1 104 872	(ww)	Guide washer 2,25	Disque de guide 2,25	Vulring 2,25
32 13 1 104 873	(ww)	Guide washer 2,30	Disque de guide 2,30	Vulring 2,30
32 13 1 104 874	(ww)	Guide washer 2,35	Disque de guide 2,35	Vulring 2,35
32 13 1 104 875	(ww)	Guide washer 2,40	Disque de guide 2,40	Vulring 2,40
32 13 1 104 876	(ww)	Guide washer 2,45	Disque de guide 2,45	Vulring 2,45
32 11 2 670 140		Lock ring	Anneau de sécurité	Borgring
32 13 1 112 889	∪∪	Needle sleeve	Douille d'aiguilles	Naaldenhuis
32 13 1 104 780		Needle sleeve	Douille d'aiguilles	Naaldenhuis
32 13 1 111 870		Needle sleeve	Douille d'aiguilles	Naaldenhuis
32 13 1 104 785		O-ring	Anneau en forme „O"	O-ring
32 13 1 104 784		Housing cover	Couvercle de carter	Huisdeksel
32 13 1 104 786		Washer	Disque	Ring
07 11 9 913 649		6KT SHR M 8 x 22	6KT SHR M 8 x 22	6KT SHR M 8 x 22
32 13 1 106 919		Hex nut M 10	Ecrou à six pans M 10	Zeskantmoer M 1(
32 13 1 104 787		Bleed screw	Vis de purge	Ontluchtingsbout
07 11 9 919 224		Plug screw AM 12 x 1,5	Vis de serrure AM 12 x 1,5	Plug AM 12 x 1,5
07 11 9 963 034	∪ ∪	DTRG A 12 x 15,5	DTRG A 12 x 15,5	DTRG A 12 x 15,
07 11 9 963 129		DTRG A 12 x 15,5	DTRG A 12 x 15,5	DTRG A 12 x 15,
07 11 9 905 425	∪ ∪	Grub screw	Cheville taraud.	Draadeind
07 11 9 905 426		Grub screw	Cheville taraud.	Draadeind
32 13 1 106 920		Hex nut M 6	Ecrou à six pans M 6	Zeskantmoer M 6
07 11 9 934 160		Lock ring 24 x 1,2	Anneau de sécurité 24 x 1,2	Borgring 24 x 1,2

Reservdels-Nr. N° de pezzo N° pieza	Symbol	Reservdels-benämning	Denominazione pezzo	Designación pieza
		Servostyrning	Idroguida	Hidráulica
32 13 1 111 915		Segmenttapp	Albero a sezione	Eje del segmento
32 13 1 112 357		Ställskruv	Vite di registrazione	Tornillo de reaju
32 13 1 104 870	(ww)	Styrbricka 2,15	Rondella d.guida 2,15	Arandela guía 2,
32 13 1 104 871	(ww)	Styrbricka 2,20	Rondella d.guida 2,20	Arandela guía 2,
32 13 1 104 872	(ww)	Styrbricka 2,25	Rondella d.guida 2,25	Arandela guía 2,
32 13 1 104 873	(ww)	Styrbricka 2,30	Rondella d.guida 2,30	Arandela guía 2,
32 13 1 104 874	(ww)	Styrbricka 2,35	Rondella d.guida 2,35	Arandela guía 2,
32 13 1 104 875	(ww)	Styrbricka 2,40	Rondella d.guida 2,40	Arandela guía 2,
32 13 1 104 876	(ww)	Styrbricka 2,45	Rondella d.guida 2,45	Arandela guía 2,
32 11 2 670 140		Låsring	Anelle di sicurezza	Anillo de seguric
32 13 1 112 889	∪∪	Nålhylsa	Bussola ad ago	Casquillo de agu
32 13 1 104 780		Nålhylsa	Bussola ad ago	Casquillo de agu
32 13 1 111 870		Nålhylsa	Bussola ad ago	Casquillo de agu
32 13 1 104 785		O-ring	Anello-O	Anillo O
32 13 1 104 784		Kåpa	Coperchio scatola	Tapa del carter
32 13 1 104 786		Bricka	Rondella	Arandela
07 11 9 913 649		6KT SHR M 8 x 22	6KT SHR M 8 x 22	6KT SHR M 8 x 22
32 13 1 106 919		Mutter M 10	Dado esagonale M 10	Tuerca hexagon.
32 13 1 104 787		Luftningsbult	Vite di disaerazione	Tornillo purgado
07 11 9 919 224		Plugg AM 12 x 1,5	Vite di chiusura AM 12 x 1,5	Tornillo de cierr AM 12 x 1,5
07 11 9 963 034	∪ ∪	DTRG A 12 x 15,5	DTRG A 12 x 15,5	DTRG A 12 x 15,
07 11 9 963 129		DTRG A 12 x 15,5	DTRG A 12 x 15,5	DTRG A 12 x 15,
07 11 9 905 425	∪ ∪	Stoppskruv	Spina filettata	Espiga ro scada
07 11 9 905 426		Stoppskruv	Spina filettata	Espiga ro scada
32 13 1 106 920		Mutter M 6	Dado esagonale M 6	Tuerca hexagona
07 11 9 934 160		Låsring 24 x 1,2	Anello di sicurezza 24 x 1,2	Anillo de seguri 24 x 1,2

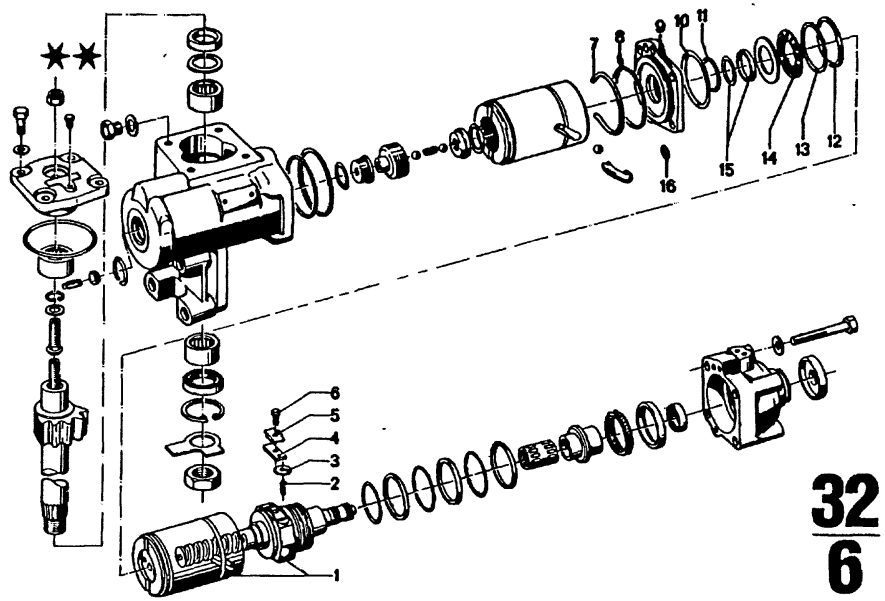

32
6
4/75

Bild-Nr	Teil-Nr	Symbol	Teil-Benennung	Stück/E 2.5 CS	2.5 CSA	2800 CS	2800 CSA	3.0 CS	3.0 CSA	3.0 CSi	3.0 CS-L	3.0 CSi-L	USA 2800 CS	2800 CSA	3.0 CS	3.0 CSA
			Hydrolenkung													
1	32 13 1 106 743	(oo)	Schnecke mit Kolben kpl.	1	1	1	1	1	1	1	1	1	1	1	1	1
	32 13 1 106 744	(o)	Schnecke mit Kolben kpl.	1	1	1	1	1	1	1	1	1	1	1	1	1
2	32 13 1 104 798		Druckfeder	2	2	2	2	2	2	2	2	2	2	2	2	2
3	32 13 1 104 797		Abdeckscheibe	2	2	2	2	2	2	2	2	2	2	2	2	2
4	32 13 1 104 799		Spannbrücke	1	1	1	1	1	1	1	1	1	1	1	1	1
5	32 13 1 104 800		Sicherungsblech	1	1	1	1	1	1	1	1	1	1	1	1	1
6	07 11 9 913 239		6 KT SHR M 5 x 15	1	1	1	1	1	1	1	1	1	1	1	1	1
7	32 13 1 106 749		Sprengring	1	1	1	1	1	1	1	1	1	1	1	1	1
8	* 32 13 1 104 838		O-Ring	4	4	4	4	4	4	4	4	4				
	* 32 13 1 111 912		O-Ring	6	6	6	6	6	6	6	6	6				
9	32 13 1 104 837		Zwischendeckel	1	1	1	1	1	1	1	1	1	1	1	1	1
0	32 13 1 104 840		O-Ring	2	2	2	2	2	2	2	2	2				
1	32 13 1 104 867		Ausgleichscheibe	X	X	X	X	X	X	X	X	X	X	X	X	X
2	32 13 1 104 865	(ww)	DT RG 1,8	1	1	1	1	1	1	1	1	1	1	1	1	1
	32 13 1 104 866	(ww)	DT RG 1,7	1	1	1	1	1	1	1	1	1	1	1	1	1
3	32 13 1 104 864		O-Ring	1	1	1	1	1	1	1	1	1	1	1	1	1
4	32 13 1 104 863		Axial-Nadelkäfig	1	1	1	1	1	1	1	1	1	1	1	1	1
5	32 13 1 104 841		Nutringdichtung	1	1	1	1	1	1	1	1	1	1	1	1	1
6	* ~~32 13 1 104 839~~		O-Ring	2	2	2	2	2	2	2	2	2				

4/75 **32** / **6**

Bemerkungen
Remarks
Observations
Opmerkingen
Anmärkningar
Osservazione
Observaciones

* * Sonderausstattung
2.5 CS
2.5 CSA
3.0 CS-L
3.0 CSi-L

* 32 13 1 104 838
* ~~32 13 1 104 839~~
⇩
* 32 13 1 111 912

Part No. No. de pièce Onderdeel-Nr.	Symbol	Denomination of parts	Dénomination de pièces	Benaming
		Hydro steering	Direction hydrolique	Hydro-bestuuring
32 13 1 106 743	(oo)	Worm with piston kpl.	Vis sans fin avec piston kpl.	Stuurworm met zuiger kpl.
32 13 1 106 744	(o)	Worm with piston kpl.	Vis sans fin avec piston kpl.	Stuurworm met zuiger kpl.
32 13 1 104 798		Compression spring	Ressort de pression	Drukveer
32 13 1 104 797		Covering washer	Disque d.couverture	Dekring
32 13 1 104 799		Clamping bridge	Pont de serrage	Spanbrug
32 13 1 104 800		Lock plate	Tole de sécurité	Borgplaat
07 11 9 913 239		6KT SHR M 5 x 15	6KT SHR M 5 x 15	6KT SHR M 5 x 15
32 13 1 106 749		Snap ring	Anneau d'expansion	Verende sluitring
* 32 13 1 104 838		O-ring	Anneau en forme „O"	O-ring
* 32 13 1 111 912		O-ring	Anneau en forme „O"	O-ring
32 13 1 104 837		Intermediate cover	Couvercle intermed.	Tussendeksel
32 13 1 104 840		O-ring	Anneau en forme „O"	O-ring
32 13 1 104 867		Compensat.shim	Disque de comp.	Opvulring
32 13 1 104 865	(ww)	DT RG 1,8	DT RG 1,8	DT RG 1,8
32 13 1 104 866	(ww)	DT RG 1,7	DT RG 1,7	DT RG 1,7
32 13 1 104 864		O-ring	Anneau en forme „O"	O-ring
32 13 1 104 863		Needle axial bearing	Roulem.buttée à aig.	Axiaal naaldlager
32 13 1 104 841		Grooved packing ring	Garniture à encoches	Pakkingring
* ~~32 13 1 104 839~~		O-ring	Anneau en forme „O"	O-ring

Reservdels-Nr. N° de pezzo N° pieza	Symbol	Reservdels-benämning	Denominazione pezzo	Designación pieza
		Servostyrning	Idroguida	Hidrática
32 13 1 106 743	(oo)	Snäckskruv med kolv kpl.	Vitè senza fine con pistone kpl.	Tornillo sinfín co émbolo kpl.
32 13 1 106 744	(o)	Snäckskruv med kolv kpl.	Vite senza fine con pistone kpl.	Tornillo sinfín co émbolo kpl.
32 13 1 104 798		Tryckfjäder	Molla d.compressione	Muelle de presión
32 13 1 104 797		Täckbricka	Disco d.ricoprimento	Disco cobertero
32 13 1 104 799		Spännbrygga	Ponte di tensione	Puente tensor
32 13 1 104 800		Låsbleck	Lamiera di sicurezza	Chapa de seguri
07 11 9 913 239		6KT SHR M 5 x 15	6KT SHR M 5 x 15	6KT SHR M 5 x 15
32 13 1 106 749		Låsring	Anello elastico	Anillo de muelle
* 32 13 1 104 838		O-ring	Anello-O	Anillo O
* 32 13 1 111 912		O-ring	Anello-O	Anillo O
32 13 1 104 837		Mellanplatta	Coperchio intermedio	Tapa intermedia
32 13 1 104 840		O-ring	Anello-O	Anillo O
32 13 1 104 867		Mellanlägg	Rondella di rasament.	Arandela d.compe
32 13 1 104 865	(ww)	DT RG 1,8	DT RG 1,8	DT RG 1,8
32 13 1 104 866	(ww)	DT RG 1,7	DT RG 1,7	DT RG 1,7
32 13 1 104 864		O-ring	Anello-O	Anillo O
32 13 1 104 863		Axel nalhållare	Gab.ad aghi-assiale	Jaula d.agujas axi
32 13 1 104 841		Spårpackning	Guarniz.ad anel.scan	Empaquet.d.ran.a
* ~~32 13 1 104 839~~		O-ring	Anello-O	Anillo O

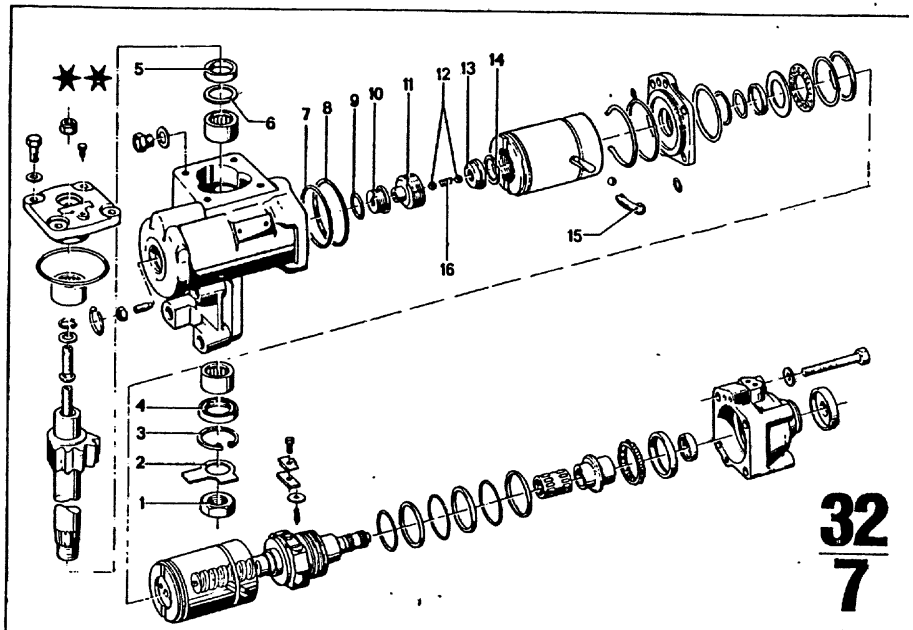

32
7

9/74

Bild-Nr.	Teil-Nr.	Symbol	Teil-Benennung	Stück/E 2.5 CS	2.5 CSA	2800 CS	2800 CSA	3.0 CS	3.0 CSA	3.0 CSI	3.0 CS-L	3.0 CSI-L	USA 2800 CS	2800 CSA	3.0 CS	3.0 CSA
			Hydrolenkung													
1	07 11 9 921 660		Sechskantmutter M 12 x 1,5	1	1	1	1	1	1	1	1	1	1	1	1	1
2	07 11 9 935 671		Sicherungsblech	1	1	1	1	1	1	1	1	1	1	1	1	1
3	07 11 9 934 700		Sicherungsring 40 x 1,75	1	1	1	1	1	1	1	1	1	1	1	1	1
4	32 13 1 104 781	U	Wellendichtring			1	1	1	1	1	1		1	1	1	1
	32 13 1 111 871		Wellendichtring	1	1	1	1	1	1	1	1		1	1	1	1
5	32 13 1 104 783		Profildichtring	1	1	1	1	1	1	1	1		1	1	1	1
6	32 13 1 104 782		Stützscheibe	1	1	1	1	1	1	1	1		1	1	1	1
7	32 13 1 104 804		O-Ring	1	1	1	1	1	1	1	1		1	1	1	1
8	32 13 1 104 803		Kolbenring	1	1	1	1	1	1	1	1		1	1	1	1
9	32 13 1 106 262		O-Ring	1	1	1	1	1	1	1	1		1	1	1	1
10	32 13 1 106 742		Stopfen	1	1	1	1	1	1	1	1		1	1	1	1
11	32 13 1 106 265		Ventilscheibe	1	1	1	1	1	1	1	1		1	1	1	1
12	07 11 9 986 298		Kugel 9 mm	2	2	2	2	2	2	2	2		2	2	2	2
13	32 13 1 104 821		Ventilscheibe	1	1	1	1	1	1	1	1		1	1	1	1
14	32 13 1 106 898	(ww)	Ausgleichscheibe 1,0	1	1	1	1	1	1	1	1		1	1	1	1
	32 13 1 106 899	(ww)	Ausgleichscheibe 1,1	1	1	1	1	1	1	1	1		1	1	1	1
	32 13 1 106 900	(ww)	Ausgleichscheibe 1,2	1	1	1	1	1	1	1	1		1	1	1	1
	32 13 1 106 901	(ww)	Ausgleichscheibe 1,3	1	1	1	1	1	1	1	1		1	1	1	1
	32 13 1 106 902	(ww)	Ausgleichscheibe 1,4	1	1	1	1	1	1	1	1		1	1	1	1
	32 13 1 106 903	(ww)	Ausgleichscheibe 1,5	1	1	1	1	1	1	1	1		1	1	1	1
	32 13 1 106 904	(ww)	Ausgleichscheibe 1,6	1	1	1	1	1	1	1	1		1	1	1	1
	32 13 1 106 905	(ww)	Ausgleichscheibe 1,7	1	1	1	1	1	1	1	1		1	1	1	1
	32 13 1 106 906	(ww)	Ausgleichscheibe 1,8	1	1	1	1	1	1	1	1		1	1	1	1
	32 13 1 106 907	(ww)	Ausgleichscheibe 1,9	1	1	1	1	1	1	1	1		1	1	1	1
15	32 13 1 104 805	(o)	Umlaufrohrhälfte	2	2	2	2	2	2	2	2		2	2	2	2
	32 13 1 106 266	(oo)	Umlaufrohrhälfte	2	2	2	2	2	2	2	2		2	2	2	2
16	32 13 1 106 276		Druckfeder	1	1	1	1	1	1	1	1		1	1	1	1

9/74 **32** **7**

Bemerkungen
Remarks
Observations
Opmerkingen
Anmärkningar
Osservazione
Observaciones

** Sonderausstattung

2.5 CS
2.5 CSA
3.0 CS-L
3.0 CSI-L

Part No. No. de pièce Onderdeel-Nr.	Symbol	Denomination of parts	Dénomination de pièces	Benaming
		Hydro steering	Direction hydrolique	Hydro-bestuuring
07 11 9 921 660		Hex nut M 12 x 1,5	Ecrou à six pans M 12 x 1,5	Zeskantmoer M 12 x 1,5
07 11 9 935 671		Lock plate	Tôle de sécurité	Borgring
07 11 9 934 700		Lock ring 40 x 1,75	Anneau de sécurité 40 x 1,75	Borgring 40 x 1,75
32 13 1 104 781	U	Shaft seal ring	Garniture d'arbre	Asafdichtring
32 13 1 111 871		Shaft seal ring	Garniture d'arbre	Asafdichtring
32 13 1 104 783		Profiled seal ring	Anneau de garn.profil.	Profielpakkingring
32 13 1 104 782		Support washer	Rondelle support	Vulring
32 13 1 104 804		O-ring	Anneau en forme „O"	O-ring
32 13 1 104 803		Piston ring	Anneau de piston	Zuigerring
32 13 1 106 262		O-ring	Anneau en forme „O"	O-ring
32 13 1 106 742		Plug	Bouchon	Stop
32 13 1 106 265		Valve washer	Disque de soupape	Ventielschijf
07 11 9 986 298		Ball 9 mm	Bille 9 mm	Kogel 9 mm
32 13 1 104 821		Valve washer	Disque de soupape	Ventielschijf
32 13 1 106 898	(ww)	Compensat.shim 1,0	Disque de comp.1,0	Opvulring 1,0
32 13 1 106 899	(ww)	Compensat.shim 1,1	Disque de comp.1,1	Opvulring 1,1
32 13 1 106 900	(ww)	Compensat.shim 1,2	Disque de comp.1,2	Opvulring 1,2
32 13 1 106 901	(ww)	Compensat.shim 1,3	Disque de comp.1,3	Opvulring 1,3
32 13 1 106 902	(ww)	Compensat.shim 1,4	Disque de comp.1,4	Opvulring 1,4
32 13 1 106 903	(ww)	Compensat.shim 1,5	Disque de comp.1,5	Opvulring 1,5
32 13 1 106 904	(ww)	Compensat.shim 1,6	Disque de comp.1,6	Opvulring 1,6
32 13 1 106 905	(ww)	Compensat.shim 1,7	Disque de comp.1,7	Opvulring 1,7
32 13 1 106 906	(ww)	Compensat.shim 1,8	Disque de comp.1,8	Opvulring 1,8
32 13 1 106 907	(ww)	Compensat.shim 1,9	Disque de comp.1,9	Opvulring 1,9
32 13 1 104 805	(o)	Circulation tube half	Demi-tube à revolut.	Helft van rotatiep
32 13 1 106 266	(oo)	Circulation tube half	Demi-tube à revolut.	Helft van rotatiep
32 13 1 106 276		Compression spring	Ressort de pression	Drukveer

Reservdels-Nr N° de pezzo N° pieza	Symbol	Reservdels-benämning	Denominazione pezzo	Designación pieza
		Servostyrning	Idroguida	Hidráulica
07 11 9 921 660		Mutter M 12 x 1,5	Dado esagonale M 12 x 1,5	Tuerca hexagona M 12 x 1,5
07 11 9 935 671		Låsbleck	Lamiera di sicurezza	Chapa de seguri
07 11 9 934 700		Lasring 40 x 1,75	Anello di securezza 40 x 1,75	Anillo de seguric 40 x 1,75
32 13 1 104 781	U	Axeltätning	Enello di tenuta	Retén para eje
32 13 1 111 871		Axeltätning	Enello di tenuta	Retén para eje
32 13 1 104 783		Profilpackning	Anell.d.tenut.profila.	Anill.obturad.per
32 13 1 104 782		Stodbricka	Rondellad.appoggio	Arandela de apoy
32 13 1 104 804		O-ring	Anello-O	Anillo-O
32 13 1 104 803		Kolvring	Fascia elastica	Aro del émbolo
32 13 1 106 262		O-ring	Anello-O	Anillo-O
32 13 1 106 742		Propp	Tappo	Tapón
32 13 1 106 265		Ventilbricka	Disco valvula	Disco de válvul
07 11 9 986 298		Kul 9 mm	Sfera 9 mm	Bola 9 mm
32 13 1 104 821		Ventilbricka	Disco valvula	Disco de válvul
32 13 1 106 898	(ww)	Mellanlägg 1,0	Rondell.d.rasam.1,0	Arandel.d.comp.
32 13 1 106 899	(ww)	Mellanlägg 1,1	Rondell.d.rasam.1,1	Arandel.d.comp.
32 13 1 106 900	(ww)	Mellanlägg 1,2	Rondell.d.rasam.1,2	Arandel.d.comp.
32 13 1 106 901	(ww)	Mellanlägg 1,3	Rondell.d.rasam.1,3	Arandel.d.comp.
32 13 1 106 902	(ww)	Mellanlägg 1,4	Rondell.d.rasam.1,4	Arandel.d.comp.
32 13 1 106 903	(ww)	Mellanlägg 1,5	Rondell.d.rasam.1,5	Arandel.d.comp.
32 13 1 106 904	(ww)	Mellanlägg 1,6	Rondell.d.rasam.1,6	Arandel.d.comp.
32 13 1 106 905	(ww)	Mellanlägg 1,7	Rondell.d.rasam.1,7	Arandel.d.comp.
32 13 1 106 906	(ww)	Mellanlägg 1,8	Rondell.d.rasam.1,8	Arandel.d.comp.
32 13 1 106 907	(ww)	Mellanlägg 1,9	Rondell.d.rasam.1,9	Arandel.d.comp.
32 13 1 104 805	(o)	Omloppsrör (halva)	Mezzo tubo d.circolaz.	Mitad.d.tubo d.c
32 13 1 106 266	(oo)	Omloppsrör (halva)	Mezzo tubo d.circolaz.	Mitad.d.tubo d.c
32 13 1 106 276		Tryckfjäder	Molla di compressione	Muelle de presió

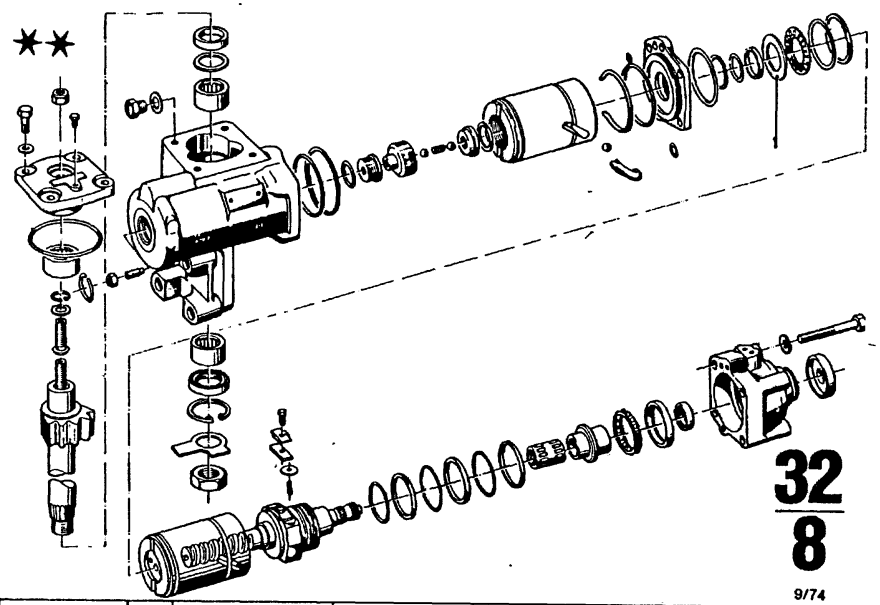

9/74	32	Bemerkungen Remarks Observations Opmerkingen Anmärkningar Osservazione Observaciones
	8	

** Sonderausstattung

2.5 CS
2.5 CSA
3.0 CS-L
3.0 CSI-L

Bild-Nr	Teil-Nr.	Symbol	Teil-Benennung	Stück/E										USA									
				2.5 CS	2.5 CSA	2800 CS	2800 CSA	3.0 CS	3.0 CSA	3.0 CSI		3.0 CS-L	3.0 CSI-L	2800 CS	2800 CSA	3.0 CS	3.0 CSA						
1			Hydrolenkung																				
	32 13 1 109 210		Lagerscheibe 1,910	1	1	1	1	1	1	1		1	1	1	1	1	1						
	32 13 1 109 211		Lagerscheibe 1,920	1	1	1	1	1	1	1		1	1	1	1	1	1						
	32 13 1 109 212		Lagerscheibe 1,930	1	1	1	1	1	1	1		1	1	1	1	1	1						
	32 13 1 109 213		Lagerscheibe 1,940	1	1	1	1	1	1	1		1	1	1	1	1	1						
	32 13 1 104 844		Lagerscheibe 1,950	1	1	1	1	1	1	1		1	1	1	1	1	1						
	32 13 1 109 214		Lagerscheibe 1,960	1	1	1	1	1	1	1		1	1	1	1	1	1						
	32 13 1 109 215		Lagerscheibe 1,970	1	1	1	1	1	1	1		1	1	1	1	1	1						
	32 13 1 109 216		Lagerscheibe 1,980	1	1	1	1	1	1	1		1	1	1	1	1	1						
	32 13 1 109 217		Lagerscheibe 1,990	1	1	1	1	1	1	1		1	1	1	1	1	1						
	32 13 1 104 846		Lagerscheibe 2,000	1	1	1	1	1	1	1		1	1	1	1	1	1						
	32 13 1 109 218		Lagerscheibe 2,010	1	1	1	1	1	1	1		1	1	1	1	1	1						
	32 13 1 109 219		Lagerscheibe 2,020	1	1	1	1	1	1	1		1	1	1	1	1	1						
	32 13 1 109 220		Lagerscheibe 2,030	1	1	1	1	1	1	1		1	1	1	1	1	1						
	32 13 1 109 221		Lagerscheibe 2,040	1	1	1	1	1	1	1		1	1	1	1	1	1						
	32 13 1 104 848		Lagerscheibe 2,050	1	1	1	1	1	1	1		1	1	1	1	1	1						
	32 13 1 109 222		Lagerscheibe 2,060	1	1	1	1	1	1	1		1	1	1	1	1	1						
	32 13 1 109 223		Lagerscheibe 2,070	1	1	1	1	1	1	1		1	1	1	1	1	1						
	32 13 1 109 224		Lagerscheibe 2,080	1	1	1	1	1	1	1		1	1	1	1	1	1						
	32 13 1 109 225		Lagerscheibe 2,090	1	1	1	1	1	1	1		1	1	1	1	1	1						
	32 13 1 104 850		Lagerscheibe 2,100	1	1	1	1	1	1	1		1	1	1	1	1	1						
	32 13 1 109 226		Lagerscheibe 2,110	1	1	1	1	1	1	1		1	1	1	1	1	1						
	32 13 1 109 227		Lagerscheibe 2,120	1	1	1	1	1	1	1		1	1	1	1	1	1						
	32 13 1 109 228		Lagerscheibe 2,130	1	1	1	1	1	1	1		1	1	1	1	1	1						
	32 13 1 109 229		Lagerscheibe 2,140	1	1	1	1	1	1	1		1	1	1	1	1	1						
	32 13 1 104 852		Lagerscheibe 2,150	1	1	1	1	1	1	1		1	1	1	1	1	1						
	32 13 1 109 230		Lagerscheibe 2,160	1	1	1	1	1	1	1		1	1	1	1	1	1						
	32 13 1 109 231		Lagerscheibe 2,170	1	1	1	1	1	1	1		1	1	1	1	1	1						
	32 13 1 109 232		Lagerscheibe 2,180	1	1	1	1	1	1	1		1	1	1	1	1	1						
	32 13 1 109 233		Lagerscheibe 2,190	1	1	1	1	1	1	1		1	1	1	1	1	1						
	32 13 1 104 854		Lagerscheibe 2,200	1	1	1	1	1	1	1		1	1	1	1	1	1						
	32 13 1 109 234		Lagerscheibe 2,210	1	1	1	1	1	1	1		1	1	1	1	1	1						
	32 13 1 109 235		Lagerscheibe 2,220	1	1	1	1	1	1	1		1	1	1	1	1	1						
	32 13 1 109 236		Lagerscheibe 2,230	1	1	1	1	1	1	1		1	1	1	1	1	1						
	32 13 1 109 237		Lagerscheibe 2,240	1	1	1	1	1	1	1		1	1	1	1	1	1						

Part No. No. de pièce Onderdeel-Nr.	Symbol	Denomination of parts	Dénomination de pièces	Benaming
		Hydro steering	Direction hydrolique	Hydro-bestuuring
32 13 1 109 210		Bearing washer 1,910	Rondelle supp. 1,910	Lagerschijf 1,910
32 13 1 109 211		Bearing washer 1,920	Rondelle supp. 1,920	Lagerschijf 1,920
32 13 1 109 212		Bearing washer 1,930	Rondelle supp. 1,930	Lagerschijf 1,930
32 13 1 109 213		Bearing washer 1,940	Rondelle supp. 1,940	Lagerschijf 1,940
32 13 1 104 844		Bearing washer 1,950	Rondelle supp. 1,950	Lagerschijf 1,950
32 13 1 109 214		Bearing washer 1,960	Rondelle supp. 1,960	Lagerschijf 1,960
32 13 1 109 215		Bearing washer 1,970	Rondelle supp. 1,970	Lagerschijf 1,970
32 13 1 109 216		Bearing washer 1,980	Rondelle supp. 1,980	Lagerschijf 1,980
32 13 1 109 217		Bearing washer 1,990	Rondelle supp. 1,990	Lagerschijf 1,990
32 13 1 104 846		Bearing washer 2,000	Rondelle supp. 2,000	Lagerschijf 2,000
32 13 1 109 218		Bearing washer 2,010	Rondelle supp. 2,010	Lagerschijf 2,010
32 13 1 109 219		Bearing washer 2,020	Rondelle supp. 2,020	Lagerschijf 2,020
32 13 1 109 220		Bearing washer 2,030	Rondelle supp. 2,030	Lagerschijf 2,030
32 13 1 109 221		Bearing washer 2,040	Rondelle supp. 2,040	Lagerschijf 2,040
32 13 1 104 848		Bearing washer 2,050	Rondelle supp. 2,050	Lagerschijf 2,050
32 13 1 109 222		Bearing washer 2,060	Rondelle supp. 2,060	Lagerschijf 2,060
32 13 1 109 223		Bearing washer 2,070	Rondelle supp. 2,070	Lagerschijf 2,070
32 13 1 109 224		Bearing washer 2,080	Rondelle supp. 2,080	Lagerschijf 2,080
32 13 1 109 225		Bearing washer 2,090	Rondelle supp. 2,090	Lagerschijf 2,090
32 13 1 104 850		Bearing washer 2,100	Rondelle supp. 2,100	Lagerschijf 2,100
32 13 1 109 226		Bearing washer 2,110	Rondella supp. 2,110	Lagerschijf 2,110
32 13 1 109 227		Bearing washer 2,120	Rondelle supp. 2,120	Lagerschijf 2,120
32 13 1 109 228		Bearing washer 2,130	Rondelle supp. 2,130	Lagerschijf 2,130
32 13 1 109 229		Bearing washer 2,140	Rondelle supp. 2,140	Lagerschijf 2,140
32 13 1 104 852		Bearing washer 2,150	Rondelle supp. 2,150	Lagerschijf 2,150
32 13 1 109 230		Bearing washer 2,160	Rondelle supp. 2,160	Lagerschijf 2,160
32 13 1 109 231		Bearing washer 2,170	Rondelle supp. 2,170	Lagerschijf 2,170
32 13 1 109 232		Bearing washer 2,180	Rondelle supp. 2,180	Lagerschijf 2,180
32 13 1 109 233		Bearing washer 2,190	Rondelle supp. 2,190	Lagerschijf 2,190
32 13 1 104 854		Bearing washer 2,210	Rondelle supp. 2,210	Lagerschijf 2,210
32 13 1 109 234		Bearing washer 2,200	Rondelle supp. 2,200	Lagerschijf 2,200
32 13 1 109 235		Bearing washer 2,220	Rondelle supp. 2,220	Lagerschijf 2,220
32 13 1 109 236		Bearing washer 2,230	Rondelle supp. 2,230	Lagerschijf 2,230
32 13 1 109 237		Bearing washer 2,240	Rondelle supp. 2,240	Lagerschijf 2,240

Reservdels-Nr. N° de pezzo N° pieza	Symbol	Reservdels-benämning	Denominazione pezzo	Designación pieza
		Servostyrning	Idroguida	Hidráulica
32 13 1 109 210		Lagerplatta 1,910	Rondel.d.appog.1,910	Disco de apoyo 1,9
32 13 1 109 211		Lagerplatta 1,920	Rondel.d.appog.1,920	Disco de apoyo 1,9
32 13 1 109 212		Lagerplatta 1,930	Rondel.d.appog.1,930	Disco de apoyo 1,9
32 13 1 109 213		Lagerplatta 1,940	Rondel.d.appog.1,940	Disco de apoyo 1,9
32 13 1 104 844		Lagerplatta 1,950	Rondel.d.appog.1,950	Disco de apoyo 1,9
32 13 1 109 214		Lagerplatta 1,960	Rondel.d.appog.1,960	Disco de apoyo 1,9
32 13 1 109 215		Lagerplatta 1,970	Rondel.d.appog.1,970	Disco de apoyo 1,9
32 13 1 109 216		Lagerplatta 1,980	Rondel.d.appog.1,980	Disco de apoyo 1,9
32 13 1 109 217		Lagerplatta 1,990	Rondel.d.appog.1,990	Disco de apoyo 1,9
32 13 1 104 846		Lagerplatta 2,000	Rondel.d.appog.2,000	Disco de apoyo 2,0
32 13 1 109 218		Lagerplatta 2,010	Rondel.d.appog.2,010	Disco de apoyo 2,0
32 13 1 109 219		Lagerplatta 2,020	Rondel.d.appog.2,020	Disco de apoyo 2,0
32 13 1 109 220		Lagerplatta 2,030	Rondel.d.appog.2,030	Disco de apoyo 2,0
32 13 1 109 221		Lagerplatta 2,040	Rondel.d.appog.2,040	Disco de apoyo 2,0
32 13 1 104 848		Lagerplatta 2,050	Rondel.d.appog.2,050	Disco de apoyo 2,0
32 13 1 109 222		Lagerplatta 2,060	Rondel.d.appog.2,060	Disco de apoyo 2,0
32 13 1 109 223		Lagerplatta 2,070	Rondel.d.appog.2,070	Disco de apoyo 2,0
32 13 1 109 224		Lagerplatta 2,080	Rondel.d.appog.2,080	Disco de apoyo 2,0
32 13 1 109 225		Lagerplatta 2,090	Rondel.d.appog.2,090	Disco de apoyo 2,0
32 13 1 104 850		Lagerplatta 2,100	Rondel.d.appog.2,100	Disco de apoyo 2,1
32 13 1 109 226		Lagerplatta 2,110	Rondel.d.appog.2,110	Disco de apoyo 2,1
32 13 1 109 227		Lagerplatta 2,120	Rondel.d.appog.2,120	Disco de apoyo 2,1
32 13 1 109 228		Lagerplatta 2,130	Rondel.d.appog.2,130	Disco de apoyo 2,1
32 13 1 109 229		Lagerplatta 2,140	Rondel.d.appog.2,140	Disco de apoyo 2,1
32 13 1 104 852		Lagerplatta 2,150	Rondel.d.appog.2,150	Disco de apoyo 2,1
32 13 1 109 230		Lagerplatta 2,160	Rondel.d.appog.2,160	Disco de apoyo 2,1
32 13 1 109 231		Lagerplatta 2,170	Rondel.d.appog.2,170	Disco de apoyo 2,1
32 13 1 109 232		Lagerplatta 2,180	Rondel.d.appog.2,180	Disco de apoyo 2,1
32 13 1 109 233		Lagerplatta 2,190	Rondel.d.appog.2,190	Disco de apoyo 2,1
32 13 1 104 854		Lagerplatta 2,200	Rondel.d.appog.2,200	Disco de apoyo 2,2
32 13 1 109 234		Lagerplatta 2,210	Rondel.d.appog.2,210	Disco de apoyo 2,2
32 13 1 109 235		Lagerplatta 2,220	Rondel.d.appog.2,220	Disco de apoyo 2,2
32 13 1 109 236		Lagerplatta 2,230	Rondel.d.appog.2,230	Disco de apoyo 2,2
32 13 1 109 237		Lagerplatta 2,240	Rondel.d.appog.2,240	Disco de apoyo 2,2

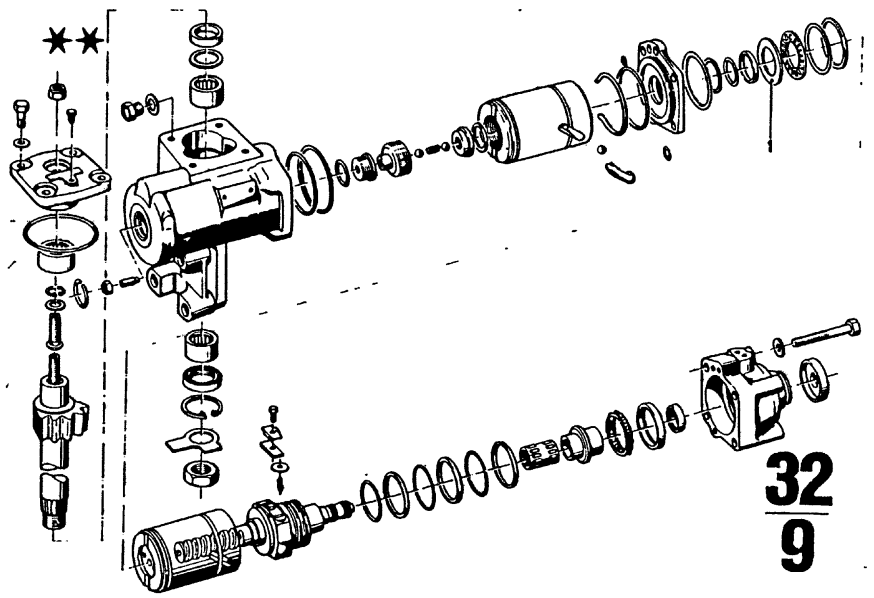

4/75

Bild-Nr.	Teil-Nr.	Symbol	Teil-Benennung	Stück/E										USA			
				2.5 CS	2.5 CSA	2800 CS	2800 CSA	3.0 CS	3.0 CSA	3.0 CSI	3.0 CS-L	3.0 CSI-L		2800 CS	2800 CSA	3.0 CS	3.0 CSA
			Hydrolenkung														
	32 13 1 104 856		Lagerscheibe 2,250	1	1	1	1	1	1	1	1	1		1	1	1	1
	32 13 1 109 238		Lagerscheibe 2,260	1	1	1	1	1	1	1	1	1		1	1	1	1
	32 13 1 109 239		Lagerscheibe 2,270	1	1	1	1	1	1	1	1	1		1	1	1	1
	32 13 1 109 240		Lagerscheibe 2,280	1	1	1	1	1	1	1	1	1		1	1	1	1
	32 13 1 109 241		Lagerscheibe 2,290	1	1	1	1	1	1	1	1	1		1	1	1	1
	32 13 1 104 858		Lagerscheibe 2,300	1	1	1	1	1	1	1	1	1		1	1	1	1
	32 13 1 109 242		Lagerscheibe 2,310	1	1	1	1	1	1	1	1	1		1	1	1	1
	32 13 1 109 243		Lagerscheibe 2,320	1	1	1	1	1	1	1	1	1		1	1	1	1
	32 13 1 109 244		Lagerscheibe 2,330	1	1	1	1	1	1	1	1	1		1	1	1	1
	32 13 1 109 245		Lagerscheibe 2,340	1	1	1	1	1	1	1	1	1		1	1	1	1
	32 13 1 104 860		Lagerscheibe 2,350	1	1	1	1	1	1	1	1	1		1	1	1	1
	32 13 1 109 246		Lagerscheibe 2,360	1	1	1	1	1	1	1	1	1		1	1	1	1
	32 13 1 109 247		Lagerscheibe 2,370	1	1	1	1	1	1	1	1	1		1	1	1	1
	32 13 1 109 248		Lagerscheibe 2,380	1	1	1	1	1	1	1	1	1		1	1	1	1
	32 13 1 109 249		Lagerscheibe 2,390	1	1	1	1	1	1	1	1	1		1	1	1	1
	32 13 1 104 862		Lagerscheibe 2,400	1	1	1	1	1	1	1	1	1		1	1	1	1

4/75 | 32 | 9

Bemerkungen
Remarks
Observations
Opmerkingen
Anmärkningar
Osservazione
Observaciones

** Sonderausstattung

2.5 CS
2.5 CSA
3.0 CS-L
3.0 CSI-L

Part No. No. de pièce Onderdeel-Nr.	Symbol	Denomination of parts	Dénomination de pièces	Benaming
		Hydro steering	Direction hydrolique	Hydro-bestuurin
32 13 1 104 856		Bearing washer 2,250	Rondelle supp.2,250	Lagerschijf 2,2
32 13 1 109 238		Bearing washer 2,260	Rondelle supp.2,260	Lagerschijf 2,2
32 13 1 109 239		Bearing washer 2,270	Rondelle supp.2,270	Lagerschijf 2,2
32 13 1 109 240		Bearing washer 2,280	Rondelle supp.2,280	Lagerschijf 2,2
32 13 1 109 241		Bearing washer 2,290	Rondelle supp.2,290	Lagerschijf 2,2
32 13 1 104 858		Bearing washer 2,300	Rondelle supp.2,300	Lagerschijf 2,3
32 13 1 109 242		Bearing washer 2,310	Rondelle supp.2,310	Lagerschijf 2,3
32 13 1 109 243		Bearing washer 2,320	Rondelle supp.2,320	Lagerschijf 2,3
32 13 1 109 244		Bearing washer 2,330	Rondelle supp.2,330	Lagerschijf 2,3
32 13 1 109 245		Bearing washer 2,340	Rondelle supp.2,340	Lagerschijf 2,3
32 13 1 104 860		Bearing washer 2,350	Rondelle supp.2,350	Lagerschijf 2,3
32 13 1 109 246		Bearing washer 2,360	Rondelle supp.2,360	Lagerschijf 2,3
32 13 1 109 247		Bearing washer 2,370	Rondelle supp.2,370	Lagerschijf 2,3
32 13 1 109 248		Bearing washer 2,380	Rondelle supp.2,380	Lagerschijf 2,3
32 13 1 109 249		Bearing washer 2,390	Rondelle supp.2,390	Lagerschijf 2,3
32 13 1 104 862		Bearing washer 2,400	Rondelle supp.2,400	Lagerschijf 2,4

Reservdels-Nr. N° de pezzo N° pieza	Symbol	Reservdels-benämning	Denominazione pezzo	Designació pieza
		Servostyrning	Idroguida	Hidráulica
32 13 1 104 856		Lagerplatta 2,250	Rondel.d.appog.2,250	Disco de apoyo 2
32 13 1 109 238		Lagerplatta 2,260	Rondel.d.appog.2,260	Disco de apoyo 2
32 13 1 109 239		Lagerplatta 2,270	Rondel.d.appog.2,270	Disco de apoyo 2
32 13 1 109 240		Lagerplatta 2,280	Rondel.d.appog.2,280	Disco de apoyo 2
32 13 1 109 241		Lagerplatta 2,290	Rondel.d.appog.2,290	Disco de apoyo 2
32 13 1 104 858		Lagerplatta 2,300	Rondel.d.appog.2,300	Disco de apoyo 2
32 13 1 109 242		Lagerplatta 2,310	Rondel.d.appog.2,310	Disco de apoyo 2
32 13 1 109 243		Lagerplatta 2,320	Rondel.d.appog.2,320	Disco de apoyo 2
32 13 1 109 244		Lagerplatta 2,330	Rondel.d.appog.2,330	Disco de apoyo 2
32 13 1 109 245		Lagerplatta 2,340	Rondel.d.appog.2,340	Disco de apoyo 2
32 13 1 104 860		Lagerplatta 2,350	Rondel.d.appog.2,350	Disco de apoyo 2
32 13 1 109 246		Lagerplatta 2,360	Rondel.d.appog.2,360	Disco de apoyo 2
32 13 1 109 247		Lagerplatta 2,370	Rondel.d.appog.2,370	Disco de apoyo 2
32 13 1 109 248		Lagerplatta 2,380	Rondel.d.appog.2,380	Disco de apoyo 2
32 13 1 109 249		Lagerplatta 2,390	Rondel.d.appog.2,390	Disco de apoyo 2
32 13 1 104 862		Lagerplatta 2,400	Rondel.d.appog.2,400	Disco de apoyo 2

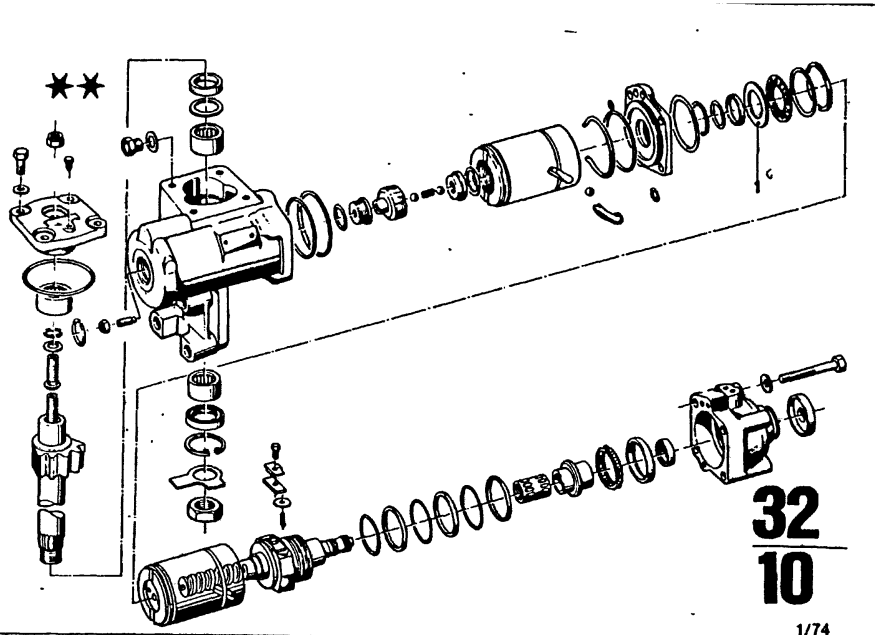

1/74

Bild-Nr.	Teil-Nr.	Symbol	Teil-Benennung	Stück/E 2800 CS	2800 CSA	3.0 CS	3.0 CSA	3.0 CSI		3.0 CSI-L	3.0 CSI-L			USA 2800 CS	2800 CSA	3.0 CS	3.0 CSA							
			Hydrolenkung																					
	32 13 1 109 268		Lagerscheibe 3,090	1	1	1	1	1						1	1	1	1							
	32 13 1 109 269		Lagerscheibe 3,100	1	1	1	1	1						1	1	1	1							
	32 13 1 109 270		Lagerscheibe 3,110	1	1	1	1	1						1	1	1	1							
	32 13 1 109 271		Lagerscheibe 2,120	1	1	1	1	1						1	1	1	1							
	32 13 1 109 272		Lagerscheibe 3,130	1	1	1	1	1						1	1	1	1							
	32 13 1 109 273		Lagerscheibe 3,140	1	1	1	1	1						1	1	1	1							
	32 13 1 109 274		Lagerscheibe 3,150	1	1	1	1	1						1	1	1	1							
	32 13 1 109 275		Lagerscheibe 3,160	1	1	1	1	1						1	1	1	1							
	32 13 1 109 276		Lagerscheibe 3,170	1	1	1	1	1						1	1	1	1							
	32 13 1 109 277		Lagerscheibe 3,180	1	1	1	1	1						1	1	1	1							
	32 13 1 109 278		Lagerscheibe 3,190	1	1	1	1	1						1	1	1	1							
	32 13 1 109 279		Lagerscheibe 3,200	1	1	1	1	1						1	1	1	1							
	32 13 1 109 280		Lagerscheibe 3,210	1	1	1	1	1						1	1	1	1							
	32 13 1 109 281		Lagerscheibe 3,220	1	1	1	1	1						1	1	1	1							
	32 13 1 109 282		Lagerscheibe 3,230	1	1	1	1	1						1	1	1	1							
	32 13 1 109 283		Lagerscheibe 3,240	1	1	1	1	1						1	1	1	1							
	32 13 1 109 284		Lagerscheibe 3,250	1	1	1	1	1						1	1	1	1							
	32 13 1 109 285		Lagerscheibe 3,260	1	1	1	1	1						1	1	1	1							
	32 13 1 109 286		Lagerscheibe 3,270	1	1	1	1	1						1	1	1	1							
	32 13 1 109 287		Lagerscheibe 3,280	1	1	1	1	1						1	1	1	1							
	32 13 1 109 288		Lagerscheibe 3,290	1	1	1	1	1						1	1	1	1							
	32 13 1 109 289		Lagerscheibe 3,300	1	1	1	1	1						1	1	1	1							
	32 13 1 109 290		Lagerscheibe 3,310	1	1	1	1	1						1	1	1	1							
	32 13 1 109 291		Lagerscheibe 3,320	1	1	1	1	1						1	1	1	1							
	32 13 1 109 292		Lagerscheibe 3,330	1	1	1	1	1						1	1	1	1							
	32 13 1 109 293		Lagerscheibe 3,340	1	1	1	1	1						1	1	1	1							
	32 13 1 109 294		Lagerscheibe 3,350	1	1	1	1	1						1	1	1	1							
	32 13 1 109 295		Lagerscheibe 3,360	1	1	1	1	1						1	1	1	1							
	32 13 1 109 296		Lagerscheibe 3,370	1	1	1	1	1						1	1	1	1							
	32 13 1 109 297		Lagerscheibe 3,380	1	1	1	1	1						1	1	1	1							
	32 13 1 109 298		Lagerscheibe 3,390	1	1	1	1	1						1	1	1	1							
	32 13 1 109 299		Lagerscheibe 3,400	1	1	1	1	1						1	1	1	1							

32
10

Bemerkungen Remarks Observations Opmerkingen Anmärkningar Osservazione Observaciones	Part No. No. de pièce Onderdeel-Nr.	Symbol	Denomination of parts	Dénomination de pièces	Benaming
			Hydro steering	Direction hydrolique	Hydro-best.urin
	32 13 1 109 268		Bearing washer 3,090	Rondelle supp.3,090	Lagerschijf 3,0
	32 13 1 109 269		Bearing washer 3,100	Rondelle supp.3,100	Lagerschijf 3,1
	32 13 1 109 270		Bearing washer 3,110	Rondelle supp.3,110	Lagerschijf 3,1
	32 13 1 109 271		Bearing washer 3,120	Rondelle supp.3,120	Lagerschijf 3,1
	32 13 1 109 272		Bearing washer 3,130	Rondelle supp.3,130	Lagerschijf 3,1
	32 13 1 109 273		Bearing washer 3,140	Rondelle supp.3,140	Lagerschijf 3,1
	32 13 1 109 274		Bearing washer 3,150	Rondelle supp.3,150	Lagerschijf 3,1
	32 13 1 109 275		Bearing washer 3,160	Rondelle supp.3,160	Lagerschijf 3,1
	32 13 1 109 276		Bearing washer 3,170	Rondelle supp.3,170	Lagerschijf 3,1
	32 13 1 109 277		Bearing washer 3,180	Rondelle supp.3,180	Lagerschijf 3,1
	32 13 1 109 278		Bearing washer 3,190	Rondelle supp.3,190	Lagerschijf 3,1
	32 13 1 109 279		Bearing washer 3,200	Rondelle supp.3,200	Lagerschijf 3,2
	32 13 1 109 280		Bearing washer 3,210	Rondelle supp.3,210	Lagerschijf 3,2
	32 13 1 109 281		Bearing washer 3,220	Rondelle supp.3,220	Lagerschijf 3,2
	32 13 1 109 282		Bearing washer 3,230	Rondelle supp.3,230	Lagerschijf 3,2
	32 13 1 109 283		Bearing washer 3,240	Rondelle supp.3,240	Lagerschijf 3,2
	32 13 1 109 284		Bearing washer 3,250	Rondelle supp.3,250	Lagerschijf 3,2
	32 13 1 109 285		Bearing washer 3,260	Rondelle supp.3,260	Lagerschijf 3,2
	32 13 1 109 286		Bearing washer 3,270	Rondelle supp.3,270	Lagerschijf 3,2
	32 13 1 109 287		Bearing washer 3,280	Rondelle supp.3,280	Lagerschijf 3,2
	32 13 1 109 288		Bearing washer 3,290	Rondelle supp.3,290	Lagerschijf 3,2
	32 13 1 109 289		Bearing washer 3,300	Rondelle supp.3,300	Lagerschijf 3,3
	32 13 1 109 290		Bearing washer 3,310	Rondelle supp.3,310	Lagerschijf 3,3
	32 13 1 109 291		Bearing washer 3,320	Rondelle supp.3,320	Lagerschijf 3,3
	32 13 1 109 292		Bearing washer 3,330	Rondelle supp.3,330	Lagerschijf 3,3
	32 13 1 109 293		Bearing washer 3,340	Rondelle supp.3,340	Lagerschijf 3,3
	32 13 1 109 294		Bearing washer 3,350	Rondelle supp.3,350	Lagerschijf 3,3
	32 13 1 109 295		Bearing washer 3,360	Rondelle supp.3,360	Lagerschijf 3,3
	32 13 1 109 296		Bearing washer 3,370	Rondelle supp.3,370	Lagerschijf 3,3
	32 13 1 109 297		Bearing washer 3,380	Rondelle supp.3,380	Lagerschijf 3,3
	32 13 1 109 298		Bearing washer 3,390	Rondelle supp.3,390	Lagerschijf 3,3
	32 13 1 109 299		Bearing washer 3,400	Rondelle supp.3,400	Lagerschijf 3,4

Reservdels-Nr N° de pezzo N° pieza	Symbol	Reservdels-benämning	Denominazione pezzo	Designació pieza
		Servostyrning	Idroguida	Hidráulica
32 13 1 109 268		Lagerplatta 3,090	Rondel.d.appog.3,090	Disco de apoyo 3
32 13 1 109 269		Lagerplatta 3,100	Rondel.d.appog.3,100	Disco de apoyo 3
32 13 1 109 270		Lagerplatta 3,110	Rondel.d.appog.3,110	Disco de apoyo 3
32 13 1 109 271		Lagerplatta 3,120	Rondel.d.appog.3,120	Disco de apoyo 3
32 13 1 109 272		Lagerplatta 3,130	Rondel.d.appog.3,130	Disco de apoyo 3
32 13 1 109 273		Lagerplatta 3,140	Rondel.d.appog.3,140	Disco de apoyo 3
32 13 1 109 274		Lagerplatta 3,150	Rondel.d.appog.3,150	Disco de apoyo 3
32 13 1 109 275		Lagerplatta 3,160	Rondel.d.appog.3,160	Disco d. apoyo 3,
32 13 1 109 276		Lagerplatta 3,170	Rondel.d.appog.3,170	Disco de apoyo 3
32 13 1 109 277		Lagerplatta 3,180	Rondel.d.appog.3,180	Disco de apoyo 3
32 13 1 109 278		Lagerplatta 3,190	Rondel.d.appog.3,190	Disco de apoyo 3
32 13 1 109 279		Lagerplatta 3,200	Rondel.d.appog.3,200	Disco de apoyo 3
32 13 1 109 280		Lagerplatta 3,210	Rondel.d.appog.3,210	Disco de apoyo 3
32 13 1 109 281		Lagerplatta 3,220	Rondel.d.appog.3,220	Disco de apoyo 3
32 13 1 109 282		Lagerplatt a 3,230	Rondel.d.appog.3,230	Disco de apoyo 3
32 13 1 109 283		Lagerplatta 3,240	Rondel.d.appog.3,240	Disco de apoyo 3
32 13 1 109 284		Lagerplatta 3,250	Rondel.d.appog.3,250	Disco de apoyo 3
32 13 1 109 285		Lagerplatta 3,260	Rondel.d.appog.3,260	Disco de apoyo 3
32 13 1 109 286		Lagerplatta 3,270	Rondel.d.appog.3,270	Disco de apoyo 3
32 13 1 109 287		Lagerplatta 3,280	Rondel.d.appog.3,280	Disco de apoyo 3
32 13 1 109 288		Lagerplatta 3,290	Rondel.d.appog.3,290	Disco de apoyo 3
32 13 1 109 289		Lagerplatta 3,300	Rondel.d.appog.3,300	Disco de apoyo 3
32 13 1 109 290		Lagerplatta 3,310	Rondel.d.appog.3,310	Disco de apoyo 3
32 13 1 109 291		Lagerplatta 3,320	Rondel.d.appog.3,320	Disco de apoyo 3
32 13 1 109 292		Lagerplatta 3,330	Rondel.d.appog.3,330	Disco de apoyo 3
32 13 1 109 293		Lagerplatta 3,340	Rondel.d.appog.3,340	Disco de apoyo 3
32 13 1 109 294		Lagerplatta 3,350	Rondel.d.appog.3,350	Disco de apoyo 3
32 13 1 109 295		Lagerplatta 3,360	Rondel.d.appog.3,360	Disco de apoyo 3
32 13 1 109 296		Lagerplatta 3,370	Rondel.d.appog.3,370	Disco de apoyo 3
32 13 1 109 297		Lagerplatta 3,380	Rondel.d.apogg.3,380	Disco de apoyo 3
32 13 1 109 298		Lagerplatta 3,390	Rondel.d.appog.3,390	Disco de apoyo 3
32 13 1 109 299		Lagerplatta 3,400	Rondel.d.appog.3,400	Disco de apoyo 3

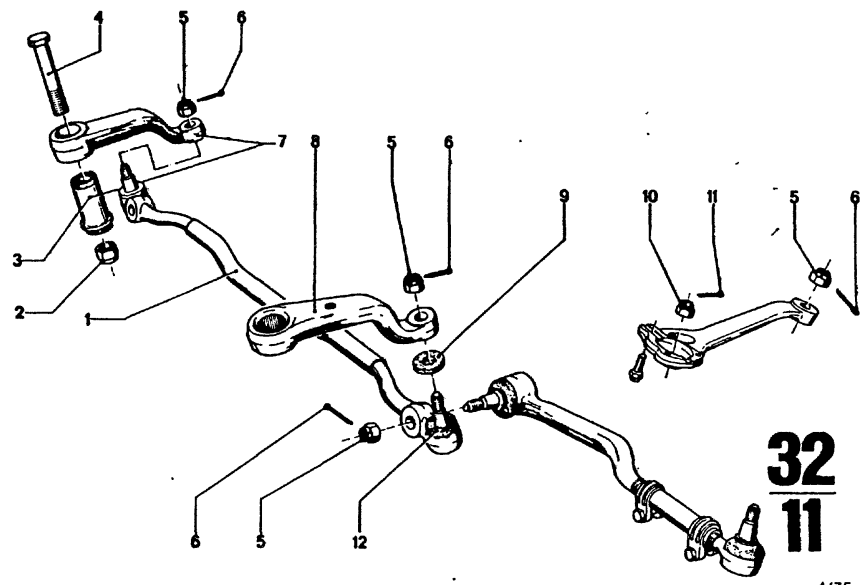

32
11

4/75

Bild-Nr.	Teil-Nr	Symbol	Teil-Benennung	Stück/E 2.5 CS	2.5 CSA	2800 CS	2800 CSA	3.0 CS	3.0 CSA	3.0 CSi	3.0 CS-L	3.0 CSi-L	USA 2800 CS	2800 CSA	3.0 CS	3.0 CSA
			Lenkung													
	32 21 1 104 018		Spurstange, mit	1	1	1	1	1	1	1	1	1	1	1	1	1
	07 11 9 922 470	U	Mutter M 14 x 1,5			1	1	1	1	1	1	1	1	1	1	1
	07 12 9 922 744		6 KT MU M 14 x 1,5	1	1	1	1	1	1	1	1	1	1	1	1	1
	32 21 1 100 849		Fluidblock	1	1	1	1	1	1	1	1	1	1	1	1	1
	07 11 9 914 844	U	Schraube M 14 x 85			1	1	1	1	1			1	1	1	1
	07 11 9 914 851		Schraube M 14 x 90	1	1	1	1	1	1	1	1	1	1	1	1	1
	07 11 9 923 436		Kronenmutter M 10 x 1	6	6	6	6	6	6	6	6	6	6	6	6	6
	07 11 9 945 112		Splint 2 x 20	6	6	6	6	6	6	6	6	6	6	6	6	6
	32 21 1 102 149		Lenkführungshebel	1	1	1	1	1	1	1	1	1	1	1	1	1
	32 21 1 102 147	U	Lenkstockhebel			1	1	1	1	1			1	1	1	1
	32 21 1 109 669		Lenkstockhebel	1	1	1	1	1	1	1	1	1	1	1	1	1
	32 21 2 675 124		Dichtungskappe	2	2	2	2	2	2	2	2	2	2	2	2	2
	31 12 2 624 120		Kronenmutter	2	2	2	2	2	2	2	2	2	2	2	2	2
	07 11 9 945 177	U	Splint 3 x 20			2	2	2	2	2	2	2	2	2	2	2
	07 11 9 945 193		Splint 3,2 x 18	2	2	2	2	2	2	2	2	2	2	2	2	2
	32 21 1 101 374		Dichtscheibe	2	2	2	2	2	2	2	2	2	2	2	2	2

4/75 **32** **11**

Bemerkungen
Remarks
Observations
Opmerkingen
Anmärkningar
Osservazione
Observaciones

Part No. No. de pièce Onderdeel-Nr.	Symbol	Denomination of parts	Dénomination de pièces	Benaming
		Steering	Direction	Stuurinrichting
32 21 1 104 018		Track rod, centre	Barre d'accoup.centr.	Spoorstang, midd
07 11 9 922 470	U	Nut M 14 x 1,5	Ecrou M 14 x 1,5	Moer M 14 x 1,5
07 12 9 922 744	U	6KT MU M 14 x 1,5	6KT MU M 14 x 1,5	6KT MU M 14 x 1,
32 21 1 100 849		Fluid bloc	Fluitbloc	Fluidbloc
07 11 9 914 844	U	Screw M 14 x 85	Vis M 14 x 85	Bout M 14 x 85
07 11 9 914 851	U	Screw M 14 x 90	Vis M 14 x 90	Bout M 14 x 90
07 11 9 923 436	U	Castle nut M 10 x 1	Ecrou crénélé M 10 x 1	Kroonmoer M 10 x
07 11 9 945 112	U	Split pin 2 x 40	Goupille fendue 2 x 20	Splitpen 2 x 20
32 21 1 102 149		Guide lever f. steering	Levier de guidage	Huipstuurarm
32 21 1 102 147	U	Pitman arm	Levier de direction	Stuurarm
32 21 1 109 669	U	Pitman arm	Levier de direction	Stuurarm
32 21 2 675 124		Sealing cap	Chape de garniture	Pakkingskap
31 12 2 624 120		Castle nut	Ecrou crénelé	Kroonmoer
07 11 9 945 177	U	Split pin 3 x 20	Goupille fendue 3 x 20	Splitpen 3 x 20
07 11 9 945 193	U	Split pin 3.2 x 18	Goup. fendue 2.2 x 18	Splitpen 3.2 x 18
32 21 1 101 374		Seal washer	Disque de garniture	Pakkingring

Reservdels-Nr. N° de pezzo N° pieza	Symbol	Reservdels-benämning	Denominazione pezzo	Designación pieza
		Styrning	Sterzo	Dirección
32 21 1 104 018		Parallellstag, mittre	Barra d'accopp.centr.	Barra de acopl.ce
07 11 9 922 470	U	Mutter M 14 x 1,5	Dado M 14 x 1,5	Tuerca M 14 x 1,
07 12 9 922 744	U	6KT MU M 14 x 1,5	6KT MU M 14 x 1,5	6KT MU M 14 x 1
32 21 1 100 849		Block	Fluidbloc	Fluidbloc
07 11 9 914 844	U	Bult M 14 x 85	Vite M 14 x 85	Tornillo M 14 x 8
07 11 9 914 851	U	Bult M 14 x 90	Vite M 14 x 90	Tornillo M 14 x 9
07 11 9 923 436	U	Kronmutter M 10 x 1	Dado a corona M 10 x 1	Tuerc.almena M
07 11 9 945 112	U	Saxpinne 2 x 20	Coppiglia 2 x 20	Pasador 2 x 20
32 21 1 102 149		Hjälpstyrarm	Leva rinvio sterzo	Palanc.guíad.la
32 21 1 102 147	U	Styrarm	Leva comando sterzo	Brazo de mando
32 21 1 109 669	U	Styrarm	Leva comando sterzo	Brazo de mando
32 21 2 675 124		Packningskåpa	Capuccio di tenuta	Caperuza de est
31 12 2 624 120		Kronmutter	Dado a corona	Tuerca almenad
07 11 9 945 177	U	Saxpinne 3 x 20	Coppiglia 3 x 20	Pasador 3 x 20
07 11 9 945 193	U	Saxpinne 3,2 x 18	Coppiglia 3,2 x 18	Pasador 3,2 x 18
32 21 1 101 374		Packningsbricka	Disco di tenuta	Disco de estanq

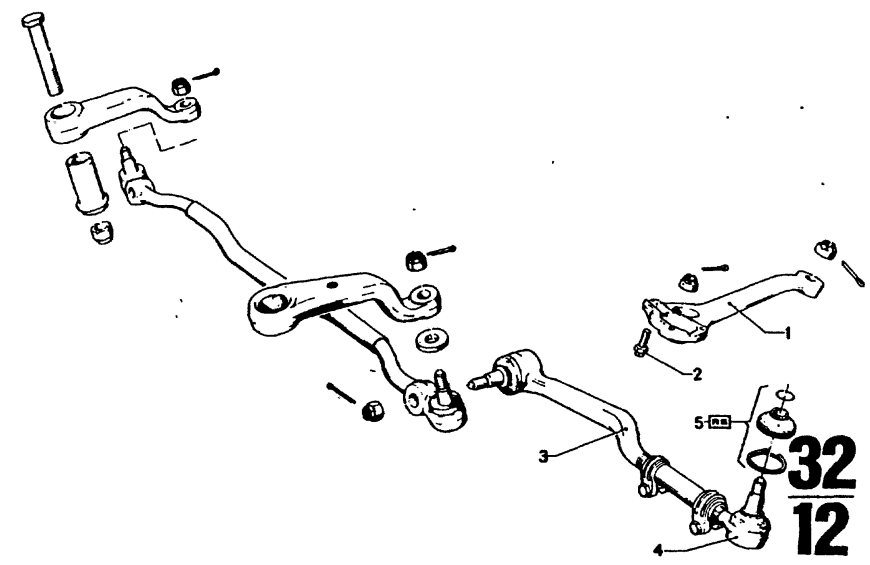

4/75

Bild-Nr	Teil-Nr.	Symbol	Teil-Benennung	Stück/E 2.5CS	2.5CSA	2800CS	2800CSA	3.0CS	3.0CSA	3.0CSi	3.0CS-L	3.0CSi-L	USA 2800CS	2800CSA	3.0CS	3.0CSA
			Lenkung													
1	* 32 21 1 102 158	FDEFE	Spurstangenhebel			1	1						1	1		
	* 32 21 1 108 833		Spurstangenhebel			1	1						1	1		
	* 32 21 1 108 834		Spurstangenhebel			1	1						1	1		
	* 32 21 1 108 352		Spurstangenhebel	1	1	1	1	1	1	1	1	1	1	1	1	1
	* 32 21 1 108 353		Spurstangenhebel	1	1	1	1	1	1	1	1	1	1	1	1	1
	* 32 21 1 113 178		6 KT SHR M 8			6	6						6	6		
	* 32 21 1 113 179		6 KT SHR M 10	6	6	6	6	6	6	6	6	6	6	6	6	6
	32 21 1 104 015		Spurstange, seitlich	2	2	2	2	2	2	2	2	2	2	2	2	2
1	* 32 21 1 113 448		Kugelkopf (Lemförder)	2	2	2	2	2	2	2	2	2	2	2	2	2
	* 32 21 1 114 843		Kugelkopf	2	2	2	2	2	2	2	2	2	2	2	2	2
	~~32 21 1 111 808~~	LS	Gelenkabdichtung (Ehrenreich)	-		4	4	4	4	4	4	4	4	4	4	4
	32 21 1 111 809	LS	Gelenkabdichtung	4	4	4	4	4	4	4	4	4	4	4	4	4
	~~32 21 1 112 322~~	LS	Gelenkabdichtung (Lemförder)	4	4	4	4	4	4	4	4	4	4	4	4	4

4/75 **32 12**

Bemerkungen
Remarks
Observations
Opmerkingen
Anmärkningar
Osservazione
Observaciones

* 32 21 1 113 178 → Fg
* 32 21 1 108 833 → Fg
* 32 21 1 108 834 → Fg
* 32 21 1 102 158 → Fg
* 32 21 1 108 352 Fg→
* 32 21 1 108 353 Fg→
* 32 21 1 113 179 Fg→

2800 CS	2 220 454
2800 CSA	2 202 257
2800 CS/USA	2 270 032
2800 CSA/USA	2 280 010

* 32 21 1 113 448 → * 32 21 1 114 843

* ~~32 21 1 111 808~~ * ~~32 21 1 112 322~~ → * 32 21 1 111 809

Part No. No. de pièce Onderdeel-Nr.	Symbol	Denomination of parts	Dénomination de pièces	Benaming
		Steering	Direction	Stuurinrichting
* 32 21 1 102 158	FDEFE	Track rod lever	Lev.de man.de roue	Spoorstang, helbo
* 32 21 1 108 833		Track rod lever	Lev.de man. de roue	Spoorstang, helbo
* 32 21 1 108 834		Track rod lever	Lev.de man.de roue	Spoorstang, helbo
* 32 21 1 108 352		Track rod lever	Lev.de man.de roue	Spoorstang, helbo
* 32 21 1 108 353		Track rod lever	Lev.de man.de roue	Spoorstang, helbo
* 32 21 1 113 178		6KT S HR M 8	6KT S HR M 8	6KT SHR M 8
* 32 21 1 113 179		6KT SHR M 10	6KT SHR M 10	6KT SHR M 10
32 21 1 104 015		Track rod, lateral	Barre d'accoup.,lat.	Spoorstang, zijdel
* 32 21 1 113 448		Ball head (Lemförder)	Repose de bille (Lemförder)	Kogelkop (Lemförder)
* 32 21 1 114 843		Ball head	Repose de bille	Kogelkop
~~32 21 1 111 808~~	LS	Hinge plate packing (Ehrenreich)	Garniture de charnière (Enrenreich)	Scharnierafdichtii (Enrenreich)
32 21 1 111 809	LS	Hinge plate packing (Lemförder)	Garniture de charnière (Lemförder)	Scharnierafdichtii (Lemförder)
~~32 21 1 112 322~~	LS	Hinge plate packing	Garniture d.charnière	Scharnierafdichtii

Reservdels-Nr. N° de pezzo Nº pieza	Symbol	Reservdels-benämning	Denominazione pezzo	Designación pieza
		Styrning	Sterzo	Dirección
* 32 21 1 102 158	FDEFE	Styrarm	Levabarrad'accopp.	~~Brazo~~ de acoplam
* 32 21 1 108 833		Styrarm	Levabarrad'accopp.	Brazo de acoplam
* 32 21 1 108 834		Styrarm	Levabarrad'accopp.	Brazo de acoplam
* 32 21 1 108 352		Styrarm	Levabarrad'accopp.	Brazo de acoplam
* 32 21 1 108 353		Styrarm	Levabarrad'accopp.	Brazo de acoplam
* 32 21 1 113 178		6KT SHR M 8	6KT SHR M 8	6KT SHR M 8
* 32 21 1 113 179		6KT SHR M 10	6KT SHR M 10	6KT SHR M 10
32 21 1 104 015		Parallellstag, sida	Barra d'accopp.later.	Barra de acop.lat
* 32 21 1 113 448		Kulhuvud (Lemförder)	Poggia di sfera (Lemförder)	Apoya de bola (Lemförder)
* 32 21 1 114 843		Kulhuvud	Poggia di sfera	Apoya de bola
~~32 21 1 111 808~~	LS	Gangjärn packning (Ehrenreich)	Guarnizione articolaz. (Ehrenreich)	Junta articulació (Ehrenreich)
32 21 1 111 809	LS	Gangjärn packning (Lemförder)	Guarnizione articolaz. (Lemförder)	Junta articulació (Lemförder)
~~32 21 1 112 322~~	LS	Gangjärn packning	Guarnizione articol.	Junta articulació

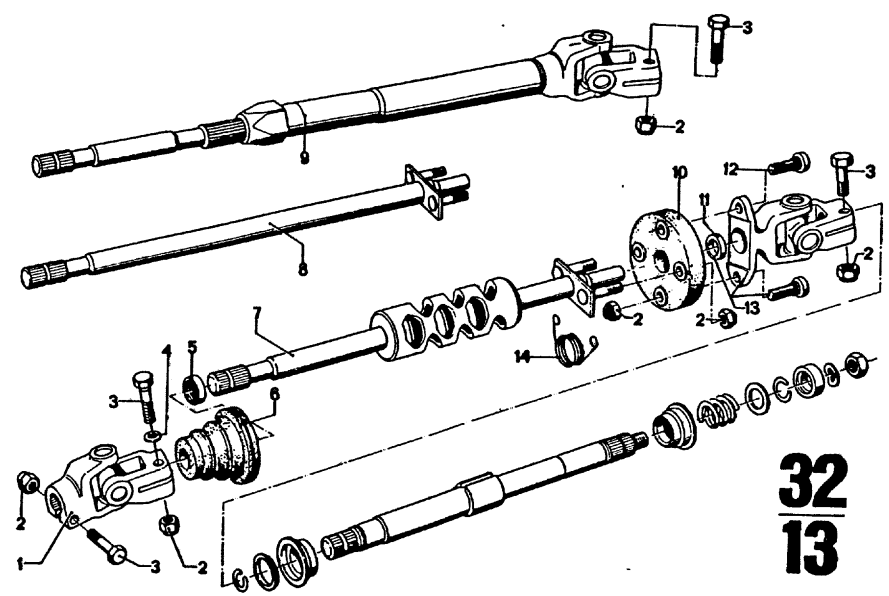

Bild-Nr.	Teil-Nr.	Symbol	Teil-Benennung	Stück/E 2.5 CS	2.5 CSA	2800 CS	2800 CSA	3.0 CS	3.0 CSA	3.0 CSi	3.0 CS-L	3.0 CSi-L	USA 2800 CS	2800 CSA	3.0 CS	3.0 CSA
			Lenkung													
1	32 31 1 104 477	U	Kreuzgelenk, unten			1	1	1	1	1	1		1	1	1	1
	* 32 31 1 111 708		Kreuzgelenk, unten	1	1	1	1	1	1	1	1		1	1	1	1
	32 31 1 113 257		Kreuzgelenk, unten	1	1											
	* 32 31 1 113 802	(oo)	Kreuzgelenk, unten	1	1				1	1						
2	07 12 9 922 714		Sechskantmutter M 8	7	7	7	7	7	7	7	7	7				
3	* 07 11 9 913 679		Schraube M 8 x 40			3	3	3	3	3	3	3	3	3	3	3
	* 07 11 9 913 667		6 KT SHR M 8 x 38	3	3			3	3	3					3	3
	07 11 9 919 732	(oo)	ZYL SHR M 8 x 30	1	1					1	1					
4	07 11 9 936 207	(oo)	Zahnscheibe J 8, 2	1	1					1	1					
5	* 32 31 1 114 200	(oo)	Ring	1	1			1	1	1						
6	* 32 31 1 100 347		Manschette, Ovalloch			1	1						1	1		
	* 32 31 1 104 156		Manschette, Rundloch	1	1	1	1	1	1	1	1	1	1	1	1	1
	* 32 31 1 112 684	(oo)	Manschette	1	1				1	1						
7	~~32 31 1 103 016~~	(o)	Lenkspindel, unten			1	1						1	1		
		U														
8	* 32 31 1 107 706		Lenkspindel, unten			1	1	1	1	1	1		1	1	1	1
	32 31 1 108 896		Lenkspindel, unten								1	1				
9	* 32 31 1 111 965		Lenkspindel, unten	1	1			1	1	1					1	1
	32 31 1 111 964		Lenkspindel, unten	1	1											
10	32 31 2 470 020	U	Gelenkscheibe			1	1	1	1	1	1		1	1	1	1
	32 31 1 112 359		Gelenkscheibe			1	1	1	1	1	1	1	1	1	1	1
11	32 31 1 102 690		Büchse			1	1	1	1	1	1	1	1	1	1	1
12	32 31 2 782 120		Mitnehmerbolzen			2	2	2	2	2	2	2	2	2	2	2
13	32 31 1 104 478	U	Kreuzgelenk, oben			1	1	1	1	1	1	1	1	1		
	32 31 1 111 706		Kreuzgelenk, oben			1	1	1	1	1	1	1	1	1	1	1
14	32 31 1 110 814		Massefeder			1	1	1	1	1	1	1	1	1	1	1

4/75 **32 13**

Bemerkungen
Remarks
Observations
Opmerkingen
Anmärkningar
Osservazione
Observaciones

* 32 31 1 100 347 → Fg
* 32 31 1 104 156 Fg→

* 07 11 9 913 679 → Fg
* 32 31 1 107 706 → Fg
* 32 31 1 111 965 Fg→
* 32 31 1 112 684 Fg→
* 32 31 1 114 200 Fg→
* 07 11 9 913 665 Fg→

3.0 CS
3.0 CSA
3.0 CSi
Modell 73
CS/USA
3.0 CSA/USA
Modell 74

* 32 31 1 107 706

Sonderausstattung
Hydrolenkung
3.0 CS-L
3.0 CSA-L

* 32 31 1 111 708
* 32 31 1 113 802
* 32 31 1 111 065

Sonderausstattung
Hydrolenkung
2.5 CS
2.5 CSA

Part No. No. de pièce Onderdeel-Nr.	Symbol	Denomination of parts	Dénomination de pièces	Benaming
		Steering	Direction	Stuurinrichting
32 31 1 104 477	U	Joint cross, lower	Croisillon, inf.	Kruiskoppeling, o
* 32 31 1 111 708		Joint cross. lower	Croisillon, inf.	Kruiskoppeling, o
32 31 1 113 257		Joint cross. lower	Croisillon, inf.	Kruiskoppeling, o
* 32 31 1 113 802	(oo)	Joint cross. lower	Croisillon, inf.	Kruiskoppeling, o
07 12 9 922 714		Hex nut M 8	Ecrou à six pans M 8	Zeskantmoer M 8
* 07 11 9 913 679		Screw M 8 x 40	Vis M 8 x 40	Bout M 8 x 40
* 07 11 9 913 667		6KT SHR M 8 x 38	6KT SHR M 8 x 38	6KT SHR M 8 x 38
07 11 9 919 732	(oo)	ZYL SHR M 8 x 30	ZYL SHR M 8 x 30	ZYL SHR M 8 x 30
07 11 9 936 207	(oo)	Toth lockwas. J 8, 2	Disque dentée J 8, 2	Tandveerring J 8,
* 32 31 1 114 200	(oo)	Ring	Anneau	Ring
* 32 31 1 100 347		Collar, oval hole	Manchon, trou ovale	Manchet, oval gat
* 32 31 1 104 156		Collar, round hole	Manchon, trou rond	Manchet, rond gat
* 32 31 1 112 684	(oo)	Collar	Manchon	Manchet
~~32 31 1 103 016~~	(o)	Steering spindle, lower	Arbre de col.dir., inf.	Stuuras, onder
	U			
* 32 31 1 107 706		Steering spindle, low.	Arbre d.col.d.dir., inf.	Stuuras, onder
32 31 1 108 896		Steering spindle, lower	Arbre d.col.d.dir., inf.	Stuuras, onder
* 32 31 1 111 965		Steering spindle, low.	Arbre d.col.d.dir., inf.	Stuuras, onder
32 31 1 111 964		Steering spindle, low.	Arbre d.col.d.dir.inf.	Stuuras, onder
32 31 2 470 020	U	Articulated washer	Anneau de jointure	Koppelingsschijf
32 31 1 112 359		Articulated washer	Anneau de jointure	Koppelingsschijf
32 31 1 102 690		Bush	Douille	Bus
32 31 2 782 120		Tappet pin	Boulon de taquet	Aanslagbout
32 31 1 104 478	U	Joint cross, upper	Croisillon, sup.	Kruiskoppeling, b
32 31 1 111 706		Joint cross, upper	Croisillon, sup.	Kruiskoppeling, b
32 31 1 110 814		Spring	Ressort	Veer

Reservdels-Nr. N° de pezzo N° pieza	Symbol	Reservdels-benämning	Denominazione pezzo	Designación pieza
		Styrning	Sterzo	Dirección
32 31 1 104 477	U	Knutkors, undre	Giunto a crociera inf.	Articulac.d.cruce
* 32 31 1 111 708		Knutkors, undre	Giunto a crociera, inf.	Articulac.d.cruce
32 31 1 113 257		Knutkors, undre	Giunto a crociera ing.	Articulac.d.cruce
* 32 31 1 113 802	(oo)	Knutkors, undre	Giunto a crociera ing.	Articulac.d.cruce
07 12 9 922 714		Mutter M 8	Dado esagonale M 8	Tuerca hexagonal
* 07 11 9 913 679		Bult M 8 x 40	Vite M 8 x 40	Tornillo M 8 x 40
* 07 11 9 913 667		6KT SHR M 8 x 38	6KT SHR M 8 x 38	6KT SHR M 8 x 38
07 11 9 919 732	(oo)	ZYL SHR M 8 x 30	ZYL SHR M 8 x 30	ZYL SHR M 8 x 30
07 11 9 936 207	(oo)	Taggbricka J 8, 2	Rosetta dentata J 8, 2	Arandela dentad.
* 32 31 1 114 200	(oo)	Ring	Anello	Anillo
* 32 31 1 100 347		Manschett, ovalt hål	Manicott., foro ovale	Guarnic., agujero
* 32 31 1 104 156		Manschett, runt hål	Manicott., foro tondo	Guarnic., agujero
* 32 31 1 112 684	(oo)	Manschett	Manicotto	Manguito
~~32 31 1 103 016~~	(o)	Rattstång, undre	Piantone sterzo inf.	Arbol de direcc. i
	U			
* 32 31 1 107 706		Rattstång, undre	Piantone sterzo inf.	Arbol de direcc. i
32 31 1 108 896		Rattstång, undre	Piantone sterzo inf.	Arbol de direcc. i
* 32 31 1 111 965		Rattstång, undre	Piantone sterzo, inf.	Arbol de direcc. i
32 31 1 111 964		Rattstång, undre	Piantone sterzo inf.	Arbol de direcc. i
32 31 2 470 020	U	Hardy-skiva	Disco di giuntura	Disco de articula
32 31 1 112 359		Hardy-skiva	Disco di giuntura	Disco de articula
32 31 1 102 690		Bussning	Boccola	Casquillo
32 31 2 782 120		Medbringarbult	Bullone trascinatore	Perno de arrastr
32 31 1 104 478	U	Knutkors, övre	Giunto a crociera sup.	Articulac.d.cruc
32 31 1 111 706		Knutkors, övre	Giunto a crociera sup.	Articulac.d.cruc
32 31 1 110 814		Fjäder	Molla	Muelle

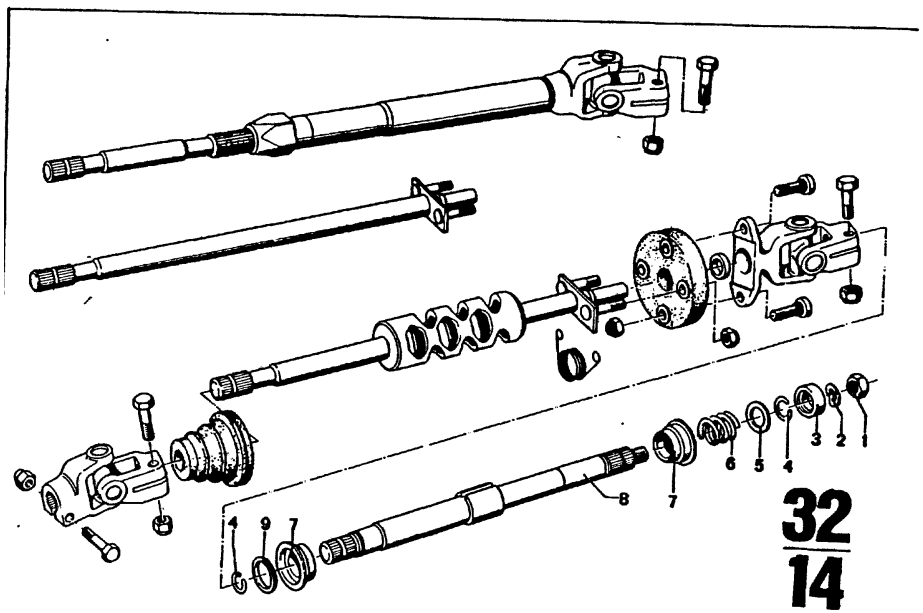

4/75

Bild-Nr.	Teil-Nr.	Symbol	Teil-Benennung	Stück/E 2.5 CS	2.5 CSA	2800 CS	2800 CSA	3.0 CS	3.0 CSA	3.0 CSi	3.0 CS-L	3.0 CSi-L	USA 2800 CS	2800 CSA	3.0 CS	3.0 CSA
			Lenkung													
1	* 07 11 9 921 627		Mutter M 12 x 1,5			1	1	1	1	1	1	1	1	1	1	1
	* 07 11 9 922 470		Mutter M 14 x 1,5	1	1	1	1	1	1	1	1	1	1	1	1	1
2	* 07 11 9 932 132	U	Federscheibe B 12			1	1	1	1	1			1	1	1	1
	* 07 11 9 932 147		Federscheibe B 14	1	1	1	1	1	1	1	1	1	1	1	1	1
	* 07 11 9 932 148		Federscheibe B 14	1	1	1	1	1	1	1	1	1	1	1	1	1
3	32 31 1 112 029		Bundring	1	1	1	1	1	1	1	1	1	1	1	1	1
4	32 31 2 083 712		Sprengring	2	2	2	2	2	2	2	2	2	2	2	2	2
5	32 31 2 682 144		Scheibe	1	1	1	1	1	1	1	1	1	2	2	2	2
6	32 31 1 101 017		Druckfeder	1	1	1	1	1	1	1	1	1	1	1	1	1
7	32 31 1 106 604		Lenkspindellager	2	2	2	2	2	2	2	2	2	2	2	2	2
8	* 32 31 1 103 629		Lenkspindel, oben			1	1	1	1	1	1	1	2	2	2	2
	* 32 31 1 111 729		Lenkspindel, oben	1	1			1	1	1	1	1	2	1	1	1
9	* 32 31 1 112 959		Bundring	1	1			1	1	1					1	1

4/75 **32** **14**

Bemerkungen
Remarks
Observations
Opmerkingen
Anmärkningar
Osservazione
Observaciones

* 32 31 1 103 629 → Fg
* 32 31 1 111 729 Fg→
* 32 31 1 112 959 Fg→

3.0 CS
3.0 CSA
3.0 CSi
Modell 73
3.0 CS/USA
3.0 CSA/USA
Modell 74

* 07 11 9 921 627
* 07 11 9 932 132

für Lenkspindel mit 12-mm-Gewinde

* 07 11 9 922 470
* 07 11 9 932 148
* 07 11 9 932 147

für Lenkspindel mit 14-mm-Gewinde

Part No. No. de pièce Onderdeel-Nr.	Symbol	Denomination of parts	Dénomination de pièces	Benaming
		Steering	Direction	Stuurinrichting
* 07 11 9 921 627		Nut M 12 x 1,5	Ecrou M 12 x 1,5	Moer M 12 x 1,5
* 07 11 9 922 470		Nut M 14 x 1,5	Ecrou M 14 x 1,5	Moer M 14 x 1,5
* 07 11 9 932 132		Spring washer B 12	Disque élastique B 12	Veerring B 12
* 07 11 9 932 147	U	Spring washer B 14	Disque élastique B 14	Veerring B 14
* 07 11 9 932 148		Spring washer B 14	Disque élastique B 14	Veerring B 14
32 31 1 112 029		Collar ring	Anneau à collet	Bus
32 31 2 083 712		Collar ring	Anneau à collet	Bus
32 31 2 682 144		Snap ring	Anneau de retenue	Veerring
32 31 1 101 017		Washer	Disque	Ring
32 31 1 106 604		Steering spindle bear.	Paller d. l'arbre de dir.	Stuurlas lager
* 32 31 1 103 629		Steering spindle, upper	Arbre de col. dir., sup.	Stuuras, boven
* 32 31 1 111 729		Steering spindle, upper	Arbre de col. de dir.,	Stuuras, boven
* 32 31 1 112 959		Collar ring	sup. Anneau à collet	Bus

Reservdels-Nr. N° de pezzo N° pieza	Symbol	Reservdels-benämning	Denominazione pezzo	Designación pieza
		Styrning	Sterzo	Dirección
* 07 11 9 921 627		Mutter M 12 x 1,5	Dado M 12 x 1,5	Tuerca M 12 x 1,5
* 07 11 9 922 470		Mutter M 14 x 1,5	Dado M 14 x 1,5	Tuerca M 12 x 1,5
* 07 11 9 932 132		Fjäderbricka B 12	Rondella elastica B12	Arandela elástica E
* 07 11 9 932 147	U	Fjäderbricka B 14	Rondella elastica B 14	Arandela elástica E
* 07 11 9 932 148		Fjäderbricka B 14	Rondella elastica B 14	Arandela elástica E
32 31 1 112 029		Ring med krage	Anello a colletto	Anillo con collar
32 31 2 083 712		Låsring	Anello elastico	Anillo de muelle
32 31 2 682 144		Bricka	Rondella	Arandela
32 31 1 101 017		Tryckfjäder	Molla di compressione	Muelle de presión
32 31 1 106 604		Rattstånglager	Support. pianton. sterz.	Cojinet. d. árbo. d. dl
* 32 31 1 103 629		Rattstang, övre	Piantone starzo, sup.	Arbol de direcc., su
* 32 31 1 111 729		Rattstång, övre	Piantone sterzo sup.	Arbol de direcc. sup
* 32 31 1 112 959		Ring med krage	Anello a colletto	Anillo con collar

32

32 LENKUNG

15 – 19 Lenkschloß, Verkleidung für Lenksäule

20 – 23 Lenkrad – Einzelteile
24 – 26 Flügelpumpe – Einzelteile

27 Ölbehälter
28 – 31 Anbauteile (Hydrolenkung)

STEERING

Steering lock, casing for steering column

Steering wheel – indiv. parts
Pump wheel – individual parts
Oil tank
Installing parts (hydro steering)

DIRECTION

Serrure de direction, couverture pour colonne de direction
Volant – pièces individuelles
Roue d'ailles – pièces individuelles
Reservoir d'huile
Pièces de montage (direction hydrolique)

32 STUURINRICHTING

15 – 19 Stuurslot, beplating voor stuurkolom
20 – 23 Stuurwiel – onderdelen
24 – 26 Schoepenrad – onderdelen
27 Olietank
28 – 31 Aanbouwdeelen (hydro-bestuuring)

STERZO

15 – 19 Bloccasterzo, tubo esterno per colonna sterzo
20 – 23 Volante – pezzi singoli
24 – 26 Pompa ad aletta – pezzi singoli
27 Serbatoio olio
28 – 31 Pezzi di montaggio (idroguida)

STRYNING

Rattlas, kapa för rattrör
Ratt – reservdelar
Skovelhjul – reservdelar
Oljetank
Monteringsdelar (servostyrning)

DIRECCION

Cerrojo de direccion revestimiento para colonna de direccion
Volante – piezas sueltas
Bomba de paletas – piezas sueltas
Recipiente de aceite
Elementos de montaje (hidraulica)

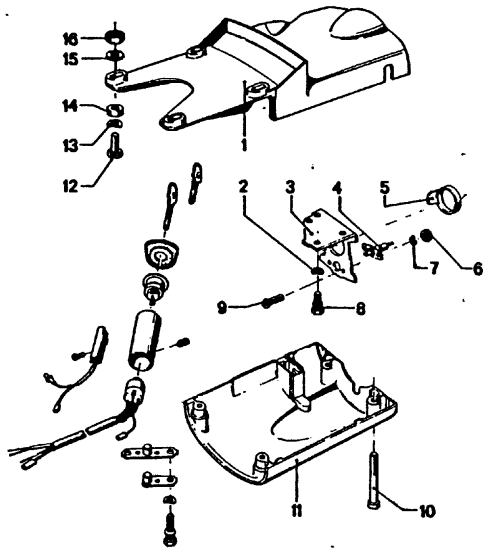

32
15

9/74

Bild-Nr.	Teil-Nr.	Symbol	Teil-Benennung	Stück/E 2.5 CS	2.5 CSA	2800 CS	2800 CSA	3.0 CS	3.0 CSA	3.0 CSI		3.0 CS-L	3.0 CSI-L			USA 2800 CS	2800 CSA	3.0 CS	3.0 CSA
			Lenkung																
1	32 31 1 104 426		Verkleidung-Oberteil			1		1		1		1	1			1		1	
	32 31 1 104 427		Verkleidung-Oberteil				1		1								1		1
	32 31 1 104 428	(o)	Verkleidung-Oberteil																
	32 31 1 104 429	(o)	Verkleidung-Oberteil																
	~~32 31 1 108 868~~	(oo)	Verkleidung-Oberteil			1	1	1	1							1	1	1	1
2	07 11 9 932 072		Federscheibe B 6			4	4	4	4	4		4	4			4	4	4	4
3	* 32 31 1 101 831		Schalterplatte (3-Loch)			1	1									1	1		
	~~32 31 1 103 823~~	U	Schalterplatte (4-Loch)			1	1									1	1		
	32 31 1 106 013	U	Schalterplatte, verstärkt (4-Loch)			1	1	1	1	1		1	1			1	1	1	1
4	32 33 1 350 750		Kontaktkohle			1	1	1	1	1		1	1			1	1	1	1
5	~~32 31 2 083 518~~	U	Rückstellnocken			1	1	1	1	1		1	1			1	1	1	1
	32 32 1 113 950		Rückstellnocken	1	1	1	1	1	1	1		1	1			1	1	1	1
6	07 11 9 922 038		Sechskantmutter M 5	2	2	2	2	2	2	2		2	2			2	2	2	2
7	07 11 9 932 043		Federscheibe A 5	2	2	2	2	2	2	2		2	2			2	2	2	2
8	32 32 1 109 641		Abreißschraube			4	4	4	4	4		4	4			4	4	4	4
9	07 11 9 907 627		Linsenschraube AM 5 x 12	2	2	2	2	2	2	2		2				2	2	2	2
10	07 11 9 919 502		Zylinderschraube AM 6 x 55			4	4	4	4	4		4	4			4	4	4	4
11	32 31 1 101 111		Verkleidung-Unterteil			1	1	1	1	1		1	1			1	1	1	1
12	07 11 9 913 652		Schraube M 8 x 22			4	4	4	4	4		4				4	4	4	4
13	07 11 9 932 095		Federscheibe B 8 x 15	4	4	4	4	4	4	4		4	4			4	4	4	4
14	24 11 1 690 120		Scheibe			4	4	4	4	4		4	4			4	4	4	4
15	32 31 1 113 375		Scheibe										4						
16	07 12 9 922 714	(oo)	6 KT MU M 8										4						

9/74 **32** / **15**

Bemerkungen
Remarks
Observations
Opmerkingen
Anmärkningar
Osservazione
Observaciones

*32 31 1 101 831 → Fg

Part No. No. de pièce Onderdeel-Nr.	Symbol	Denomination of parts	Dénomination de pièces	Benaming
		Steering	Direction	Stuurinrichting
32 31 1 104 426		Casing, upper part	Sarénage, partie sup.	Beplating, bovenstu
32 31 1 104 427		Casing, upper part	Sarénage, partie sup.	Beplating, bovenstu
32 31 1 104 428	(o)	Casing, upper part	Sarénage, partie sup.	Beplating, bovenstu
32 31 1 104 429	(o)	Casing, upper part	Sarénage, partie sup.	Beplating, bovenstu
~~32 31 1 108 868~~	(oo)	Casing, upper part	Sarénage, partie sup.	Beplating, bovenstu
07 11 9 932 072		Spring washer B 6	Disque élastique B 6	Veerring B 6
* 32 31 1 101 831		Plate (3-holes)	Plaque (3-trous)	Plaat (3-gaats)
~~32 31 1 103 823~~	U	Plate (4-holes)	Plaque (4-trous)	Plaat (4-gaats)
32 31 1 106 013	U	Plate, reinforce (4-holes)	Plaque, renforc (4-trous)	Plaat, versterkt (4-gaats)
32 33 1 350 750		Carbon	Charbon de contact	Kooborstel,
~~32 31 2 083 518~~	U	Readjusting cam	Came de rappel	Stelnok
32 32 1 113 950		Readjusting cam	Came de rappel	Stelnok
07 11 9 922 038		Hex nut M 5	Ecrou à six pans M 5	Zeskantmoer M 5
07 11 9 932 043		Spring washer A 5	Disque élastique A 5	Veerring A 5
32 32 1 109 641		Fracture screw	Vis à rupture	Bout
07 11 9 907 627		Lensh. screw AM 5 x 12	Vis noyée AM 5 x 12	Bolkopschroef AM 5 x 12
07 11 9 919 502		Cylinder screw AM 6 x 55	Vis cylindrique AM 6 x 55	Cilinderschroef AM 6 x 55
32 31 1 101 111		Casing, lower part	Sarénage, partie inf.	Beplating, onderstu
07 11 9 913 652		Screw M 8 x 22	Vis M 8 x 22	Bout M 8 x 22
07 11 9 932 095		Spring washer B 8 x 15	Disque élastique B 8 x 15	Veerring B 8 x 15
24 11 1 690 120		Washer	Disque	Ring
32 31 1 113 375		Washer	Disque	Ring
07 12 9 922 714	(oo)	6KT MU M 8	6KT MU M 8	6KT MU M 8

Reservdels-Nr. N° de pezzo N° pieza	Symbol	Reservdels-benämning	Denominazione pezzo	Designación pieza
		Styrning	Sterzo	Dirección
32 31 1 104 426		Kåpa ovredel	Parte sup.tubo esterno	Revest.parte superi
32 31 1 104 427		Kåpa ovredel	Parte sup.tubo esterno	Revest.parte superi
32 31 1 104 428	(o)	Kåpa ovredel	Parte sup.tubo esterno	Revest.parte superi
32 31 1 104 429	(o)	Kåpa ovredel	Parte sup.tubo esterno	Revest.parte superi
~~32 31 1 108 868~~	(oo)	Kåpa ovredel	Parte sup.tubo esterno	Revest.parte superi
07 11 9 932 072		Fjäderbricka B 6	Rondella elastica B 6	Arandela elástica E
* 32 31 1 101 831		Platta (3-hål)	Piastra per segnalaz. (3-fori)	Placa del interrupt (3-agujeros)
~~32 31 1 103 823~~	U	Platta (4-hål)	Piastra per segnalaz. (4-fori)	Placa del interrupt (4-agujeros)
32 31 1 106 013	U	Platta, förstärk (4-hål)	Piastra per segnalaz. rinforzata (4-fori)	Placa del interrupt reforzada (4-agujer
32 33 1 350 750		Kontaktkol	Contatto a carbone	Escobilla de contac
~~32 31 2 083 518~~	U	Återföringskam	Nasello di richiamo	Leva de retroceso
32 32 1 113 950		Återföringskam	Nasello di richiamo	Leva de retroceso
07 11 9 922 038		Mutter M 5	Dado esagonale M 5	Tuerca hexagonal h
07 11 9 932 043		Fjäderbricka A 5	Rondella elastica A 5	Arandela elástica A
32 32 1 109 641		Bult m.avdragb.skalle	Vite retrattile	Tornillo antagonist
07 11 9 907 627		Skruv KFH AM 5 x 12	Vite lenticolare AM 5 x 12	Tornillo alomado AM 5 x 12
07 11 9 919 502		Skruv CH AM 6 x 55	Vite cilindrica AM 6 x 55	Tornillo cilíndrico AM 6 x 55
32 31 1 101 111		Kåpa undredel	Parte inf.tubo esterno	Revest.parte inferi
07 11 9 913 652		Bult M 8 x 22	Vite M 8 x 22	Tornillo M 8 x 22
07 11 9 932 095		Fjäderbricka B 8 x 15	Rondella elastica B 8 x 15	Arandela elástica B 8 x 15
24 11 1 690 120		Bricka	Rondella	Arandela
32 31 1 113 375		Bricka	Rosetta	Arandela
07 12 9 922 714	(oo)	6KT MU M 8	6KT MU M 8	6KT MU M 8

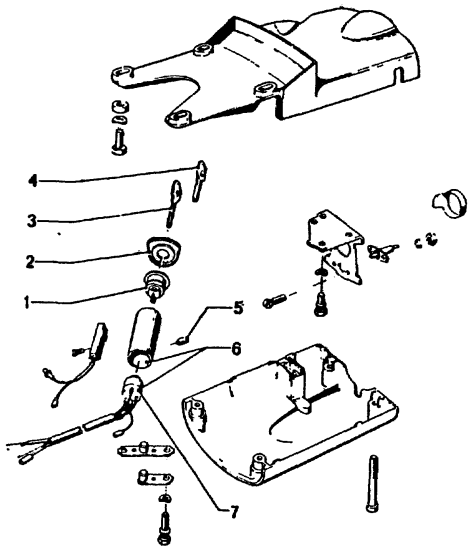

32 / 16

9/74

Bild-Nr.	Teil-Nr.	Symbol	Teil-Benennung	Stück/E 2,5 CS	2,5 CSA	2800 CS	2800 CSA	3,0 CS	3,0 CSA	3,0 CSi	3,0 CS-L	3,0 CSi-L	USA 2800 CS	2800 CSA	3,0 CS	3,0 CSA
			Lenkung													
1	* 32 32 1 105 073		Schließzylinder			1	1	1	1	1	1		1	1	1	1
	* 32 32 1 106 320		Schließzylinder (Code-Nr. angeben)			1	1	1	1	1	1		1	1	1	1
	* 32 32 1 109 048		Schließzylinder	1	1	1	1	1	1	1	1	1	1	1	1	1
	* 32 32 1 110 017		Schließzylinder (Code-Nr. angeben)	1	1	1	1	1	1	1	1	1	1	1	1	1
2	* 32 32 1 105 071		Abdeckplatte für Lenkschloß			1	1	1	1	1	1		1	1	1	1
	* 32 32 1 108 979		Abdeckplatte für Lenkschloß	1	1	1	1	1	1	1	1	1	1	1	1	1
3	32 32 1 104 229		Generalschlüssel (Rohling)	1	1	1	1	1	1	1	1	1	1	1	1	1
4	32 32 1 104 228		Normalschlüssel (Rohling)	1	1	1	1	1	1	1	1	1	1	1	1	1
5	07 11 9 904 210		Gewindestift M 3 x 5	1	1	1	1	1	1	1	1	1	1	1	1	1
5	* 32 32 1 103 767	(o)	Lenkschloß kpl.			1	1	1	1	1	1		1	1	1	1
	* 32 32 1 105 403		Lenkschloß mit Warnsummerkontakt										1	1	1	1
	* 32 32 1 109 053	(o)	Lenkschloß kpl.	1	1			1	1	1	1	1				
	* 32 32 1 109 054		Lenkschloß mit Warnsummerkontakt												1	1
	* 32 32 1 113 639		Lenkschloß mit Warnsummerkontakt												1	1
	32 32 1 103 855	(oo)	Lenkschloß kpl.			1	1									
	* 32 32 1 110 327	(oo)	Lenkschloß kpl.					1	1	1	1	1				
	* 32 32 1 112 863	(oo)	Lenkschloß kpl.	1	1			1	1	1	1	1				
	* 61 32 1 351 851	(o)	Zündanlaß-schalter			1	1	1	1	1	1		1	1	1	1
	* 61 32 1 355 148	(o)	Zündanlaß-schalter	1	1	1	1	1	1	1	1		1	1	1	1
	* 61 32 1 355 663	(oo)	Zündanlaß-schalter					1	1	1	1					
	* 61 32 1 357 380	(oo)	Zündanlaß-schalter	1	1					1	1					
	61 31 1 352 236	(oo)	Zündanlaß-schalter			1	1									

32 / 16	Bemerkungen Remarks Observations Opmerkingen Anmärkningar Osservazione Observaciones

* 32 32 1 105 073 → Fg
* 32 32 1 106 320 → Fg
* 32 32 1 103 767 → Fg
* 32 32 1 105 071 → Fg
* 61 32 1 351 851 → Fg
* 32 32 1 109 048 Fg→
* 32 32 1 108 979 Fg→
* 32 32 1 109 053 Fg→
* 61 32 1 355 148 Fg→
* 32 32 1 110 017 Fg→

3,0 CS 2 212 668
3,0 CSA 2 230 941
3,0 CSi 2 262 397
3,0 CS-L

* 32 32 1 105 073 → Fg
* 32 32 1 106 302 → Fg
* 32 32 1 105 403 → Fg
* 32 32 1 105 071 → Fg
* 61 32 1 351 851 → Fg
* 32 32 1 109 048 Fg→
* 32 32 1 108 979 Fg→
* 32 32 1 109 054 Fg→
* 32 32 1 110 017 Fg→
* 61 32 1 355 148 Fg→

3.0 CS/USA 2 240 252
3.0 CSA/USA 2 250 159

* 32 32 1 109 054 → Fg
* 32 32 1 113 639 Fg→

3.0 CS/USA
3.0 CSA/USA
Modell 74

* 32 32 1 110 327 → Fg
* 61 32 1 355 663 → Fg
* 32 32 1 112 863 Fg→
* 61 32 1 357 380 Fg→

3.0 CSA (oo)
3.0 CSi-L (oo)
3.0 CSi (oo)
Modell 73

Part No. No. de pièce Onderdeel-Nr.	Symbol	Denomination of parts	Dénomination de pièces	Benaming
		Steering	Direction	Stuurinrichting
* 32 32 1 105 073		Lock cylinder	Cylindre de fermeture	Sluitcilinder
* 32 32 1 106 320		Lock cylinder (specify code no.)	Cylindre de fermeture (code nr. indiquer)	Sluitcilinder (code-no. vermeld
* 32 32 1 109 048		Lock cylinder	Cylindre de fermeture	Sluitcilinder
* 32 32 1 110 017		Lock cylinder (specify code no.)	Cylindre de fermeture (code nr. indiquer)	Sluitcilinder (code-no. vermeld
* 32 32 1 105 071		Covering plate for steering lock	Plaque de couvert.p. serrure de direction	Afdekplaat voor stuurslot
* 32 32 1 108 979		Covering plate for steering lock	Plaque d.couvert.pour serrure de direction	Afdekplaat voor stuurslot
32 32 1 104 229		Main key, unworked	Pièce brute pour clefs universelle	Hoofdsleutel
32 32 1 104 228		Standard key, unworked	Pièce brute pour clefs universelle	Normale sleutel
07 11 9 904 210		Grub screw M 3 x 5	Cheville taraud.M 3x5	Draadeind M 3 x 5
* 32 32 1 103 767	(o)	Steering lock kpl.	Serrure d.direction kpl	Stuurslot kpl.
* 32 32 1 105 403		Steering lockwith warning buzzer cont.	Serrure d.direc.avec cont.d.bourdon avert.	Stuurslot met zoemende verkl.k
* 32 32 1 109 053	(o)	Steering lock kpl.	Serrure d.direction kpl	Stuurslot kpl.
* 32 32 1 109 054		Steering lock with warning buzzer cont.	Serrure d.direc.avec cont.d.bourdon avert.	Stuurslot met zoemende verkl.k
* 32 32 1 113 639		Steering lock with warning buzzer cont.	Serrure d.direc.avec cont.d. bourdon avert.	Stuurslot met zoemende verkl. k
32 32 1 103 855	(oo)	Steering lock kpl.	Serrure d.direction kpl	Stuurslot kpl.
* 32 32 1 110 327	(oo)	Steering lock kpl.	Serrure d.direction kpl	Stuurslot kpl.
* 32 32 1 112 863	(oo)	Steering lock kpl.	Serrure d.direction kpl	Stuurslot kpl.
* 61 32 1 351 851	(o)	Ignition starter switch	Clé de contact-démarrage	Ontstekkingsstart schakelaar
* 61 32 1 355 148	(o)	Ignition starter switch	Clé de contact-démarrage	Ontstekkingsstart schakelaar
* 61 32 1 355 663	(oo)	Ignition starter switch	Clé de contact-démarrage	Ontstekkingsstart schakelaar
* 61 32 1 357 380	(oo)	Ignition starter switch	Clé de contact-démarrage	Ontstekkingsstart schakelaar
61 31 1 352 236	(oo)	Ignition starter switch	Clé de contact-démarrage	Ontstekkingsstart schakelaar

Reservdels-Nr. N° de pezzo N° pieza	Symbol	Reservdels-benämning	Denominazione pezzo	Designación pieza
		Styrning	Sterzo	Dirección
* 32 32 1 105 073		Låscylinder	Cilindro di chiusura	Cilindro de cierr
* 32 32 1 106 320		Låscylinder (kodenummer anges)	Cilindro di chiusura (indic.N°del codice)	Cilindro de cierr (indicar el N°de cl
* 32 32 1 109 048		Låscylinder	Cilindro di chiusura	Cilindro de cierr
* 32 32 1 110 017		Låscylinder (kodenummer anges)	Cilindro di chiusura (indic.N°del codice)	Cilindro de cierr (indicar el N°de cl
* 32 32 1 105 071		Platta för rattlås	Piastra di ricopriment. per bloccasterzo	Placa cobertapar cerrojo de direcci
* 32 32 1 108 979		Platta för rattlås	Piastra di ricopriment. per bloccasterzo	Placa cobertera p cerrojo de direcci
32 32 1 104 229		Generalnyckel (ämne)	Chiave unica (pezzo grezzo)	Llave general (pieza bruta)
32 32 1 104 228		Normalnyckel (ämne)	Chiave normale (pezzo grezzo)	Llave normal (pieza bruta)
07 11 9 904 210		Ställskruv M 3 x 5	Spina dilettata M 3 x 5	Espigaroscada M
* 32 32 1 103 767	(o)	Rattlås kpl.	Bloccasterzo kpl.	Cerrojo d.direcc.
* 32 32 1 105 403		Rattlås med varningsummer kont.	Bloccasterzo con contatto cicalino avv.	Cerrojo d.direcc. cont.d.zumbad.d.
* 32 32 1 109 053	(o)	Rattlås kpl.	Bloccasterzo kpl.	Cerrojo d.direcc.
* 32 32 1 109 054		Rattlås med varningsummer kont.	Bloccasterzo con contatto cicalino avv.	Cerrojo d.direcc. cont.d.zumbad.d.
* 32 32 1 113 639		Rattlås med varningsummer kont.	Bloccasterzo con contatto cicalino avv.	Cerrojo de direcc cont.d.zumbad.d
32 32 1 103 855	(oo)	Rattlås kpl.	Bloccasterzo kpl.	Cerrojo de direcc
* 32 32 1 110 327	(oo)	Rattlås kpl.	Bloccasterzo kpl.	Cerrojo de direcc
* 32 32 1 112 863	(oo)	Rattlås kpl.	Bloccasterzo kpl.	Cerrojo d.direcc.
* 61 32 1 351 851	(o)	Tändstart-kontakt	Commutatore accens. e avviamento	Interruptor d.enc y arranque
* 61 32 1 355 148	(o)	Tändstart-kontakt	Commutatore accens. e avviamento	Interruptor d.enc y arranque
* 61 32 1 355 663	(oo)	Tändstart-kontakt	Commutatore accens. e avviamento	Interruptor d.enc y arranque
* 61 32 1 357 380	(oo)	Tändstart-kontakt	Commutatore accens. e avviamento	Interruptor de enc y arranque
61 31 1 352 236	(oo)	Tändstart-kontakt	Commutatore accens. e avviamento	Interruptor de enc y arranque

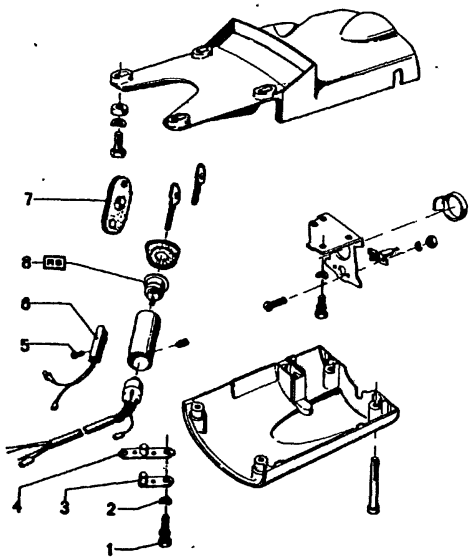

32
17
4/75

Bild-Nr.	Teil-Nr.	Symbol	Teil-Benennung	Stück/E 2.5 CS	2.5 CSA	2800 CS	2800 CSA	3.0 CS	3.0 CSA	3.0 CSi	3.0 CS-L	3.0 CSi-L	USA 2800 CS	2800 CSA	3.0 CS	3.0 CSA
			Lenkung.													
1	32 32 1 101 665	⊃	Abreißschraube			1	1	1	1	1			1	1	1	1
	32 32 1 109 642		Abreißschraube			1	1	1	1	1	1	1	1	1	1	1
	32 32 1 113 716		Abreißschraube	1	1	1	1	1	1	1	1	1	1	1	1	1
2	07 11 9 932 095		Federscheibe B 8 x 15			2	2						2	2		
3	* 32 32 1 103 804		Platte für Lenkschloß			1	1	1	1	1			1	1	1	1
	* 32 32 1 113 713		Platte für Lenkschloß	1	1	1	1	1	1	1	1	1	1	1	1	1
4	* 32 32 1 102 399		Platte für Lenkschloß			1	1						1	1		
5	07 11 9 907 350		Linsenschraube M 3 x 4										1	1	1	1
6	* 61 31 1 353 054		Warnsummerkontakt										1	1	1	1
	* 61 31 1 357 886		Warnsummerkontakt										1	1	1	1
7	32 31 1 112 328		Schlüsseltasche	1	1	1	1	1	1	1	1	1	1	1	1	1
8	* 32 32 1 105 748	KS	Gleichschließung der Schlösser			1	1	1	1	1	1		1	1	1	1
	* 32 32 1 105 793	KS	Gleichschließung der Schlösser mit Handschuhkasten			1	1	1	1	1	1		1	1	1	1
	* 32 32 1 109 058	KS	Gleichschließung der Schlösser mit Handschuhkasten					1	1	1	1				1	1
	32 32 1 115 211	KS	Gleichschließung der Schlösser	1	1											
	* 32 32 1 116 286		Gleichschließung mit Handschuhkasten und Tankverschluß unbelüftet					1	1	1	1				1	1

4/75 **32 17**

Bemerkungen
Remarks
Observations
Opmerkingen
Anmärkningar
Osservazione
Observaciones

* 32 32 1 105 748 → Fg
* 32 32 1 105 793 → Fg
* 32 32 1 109 058 Fg→

3.0 CS	2 212 668
3.0 CSA	2 230 941
3.0 CSi	2 262 379
3.0 CS/USA	2 240 252
3.0 CSA/USA	2 250 159

3.0 CS-L
1. 4. 1972

* 32 32 1 102 399 → Fg
* 32 32 1 103 804 Fg→
* 32 32 1 113 713 Fg→

* 32 32 1 113 713
X
* 32 32 1 113 716

* 61 31 1 353 054 → Fg
* 61 31 1 357 886 Fg→

3.0 CS/USA
3.0 CSA/USA
Modell 74

* 32 32 1 105 748

bestehend aus:
32 32 1 105 073
51 21 1 800 413
51 21 1 800 414
51 24 1 810 576

* 32 32 1 109 058

bestehend aus:
32 32 1 109 048
51 21 1 800 413
51 21 1 800 414
51 24 1 810 576
51 10 1 800 548

* 32 32 1 105 793
* 32 32 1 116 286

Sonderausstattung

Part No. No. de pièce Onderdeel-Nr.	Symbol	Denomination of parts	Dénomination de pièces	Benaming
		Steering	Direction	Stuurinrichting
32 32 1 101 665	⊃	Fracture screw	Vis à rupture	Bout
32 32 1 109 642		Fracture screw	Vis à rupture	Bout
32 32 1 113 716		Fracture screw	Vis à rupture	Bout
07 11 9 932 095		Spring washer B 8 x 15	Disque élastique B 8 x 15	Veerring B 8 x 15
* 32 32 1 103 804		Plate for steer.lock	Plaque pour serr.d.dir	Plaat voor stuurs
* 32 32 1 113 713		Plate for steer.lock	Plaque pour serr.d.dir	Plaat voor stuurs
* 32 32 1 102 399		Plate for steer.lock	Plaque pour serr.d.dir	Plaat voor stuurs
07 11 9 907 350		Lensh.screw M 3 x 4	Vis noyée M 3 x 4	Bolkopschroef M
* 61 31 1 353 054		Warning buzzer cont.	Cont.d.bourdon avert.	Zoemende verkt.I
* 61 31 1 357 886		Warning buzzer cont.	Cont.d.bourdon avert.	Zoemende verkt.I
32 31 1 112 328		Key case	Etui à clé	Sleutelmap
* 32 32 1 105 748	KS	Locks with indentical keys	Serrures à clefs identiques	Sloten met dezel sleutels
* 32 32 1 105 793	KS	Locks with indentical keys with glove compartment	Serrures à clefs identiques avec compartiment p.gants	Sloten met dezel sleutels met handschoenkastj
* 32 32 1 109 058	KS	Locks with indentical keys with glove compartment	Serrures à clefs identiques avec compartiment p.gants	Sloten met dezel sleutels met handschoenkastj
32 32 1 115 211	KS	Locks with indentical keys	Serrures à clefs identiques	Sloten met dezel sleutels
* 32 32 1 116 286		Indentical keys with glove compart. and Tank filler cap	Clefs identiques avec compart.p.gants et Bouchon de rempl.	Dezelfde sleutel met handschoenk en Tankafsluitd

Reservdels-Nr. N° de pezzo N° pieza	Symbol	Reservdels-benämning	Denominazione pezzo	Designación pieza
		Styrning	Sterzo	Dirección
32 32 1 101 665	⊃	Bult m.avdragb.skalle	Vite retrattile	Tornillo antagon
32 32 1 109 642		Bult m.avdragb.skalle	Vite retrattile	Tornillo antagon
32 32 1 113 716		Bult m.avdragb.skall.	Vite retrattile	Tornillo antagon
07 11 9 932 095		Fjäderbricka B 8 x 15	Rondella elastica B 8 x 15	Arandela elástic B 8 x 15
* 32 32 1 103 804		Platta för rattlås	Piastra pa bloccaster	Placa p.corrojo d
* 32 32 1 113 713		Platta för rattlås	Piastra pa bloccaster	Placa p.corrojo d
* 32 32 1 102 399		Platta for rattlås	Piastra pa bloccaster	Placa p.corrojo d
07 11 9 907 350		Skruv KFH M 3 x 4	Vite lenticolare M 3 x 4	Tornillo alomad M 3 x 4
* 61 31 1 353 054		Varningsummer kontakt	Contatto cicalino avvisatore	Contacto del zum de advertencia
* 61 31 1 357 886		Varningsummer kont.	Contatto cicalino avv.	Cont.d.zumbad.d
32 31 1 112 328		Nyckel väska	Tasca di chiave	Estuche de llav
* 32 32 1 105 748	KS	Lås med samma nycklar	Bloccaggio centraliz. delle serrature	Cierre simultán de los cerrojos
* 32 32 1 105 793	KS	Lås med samma nycklar med handskfack	Bloccaggio centraliz. delle serrature con vano portaguanti	Cierre simultán de los cerrojos c guantera
* 32 32 1 109 058	KS	Lås med samma nycklar med handskfack	Bloccaggio centraliz. delle serrature con vano portaguanti	Cierre simultán de los cerrojos c guantera
32 32 1 115 211	KS	Lås med samma nycklar	Bloccaggio centraliz. delle serrature	Cierre simultán de los cerrojos
* 32 32 1 116 286		Samma nycklar med handskfack og Tanklock	Blocc.centraliz. con vano portaguanti e Chiusura serbatoio	Cierre simultar con guantera y Cierre d.depó

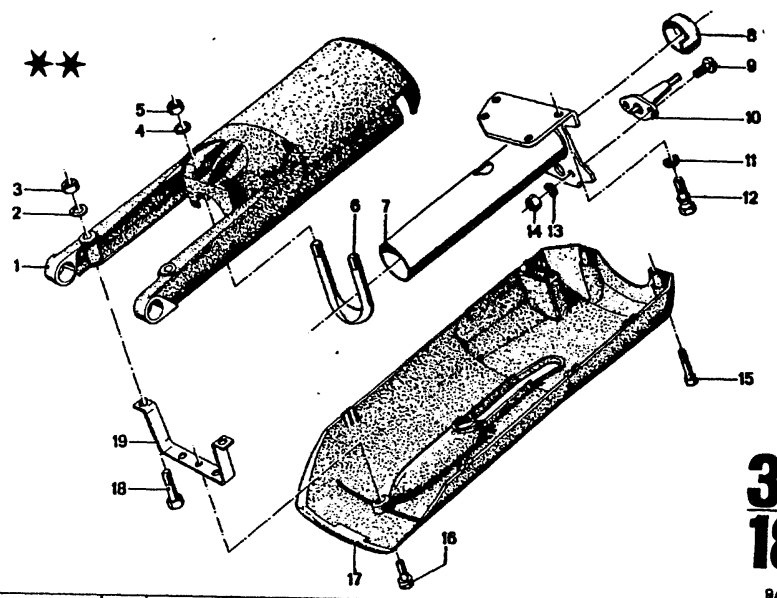

32
18

9/74

Teil-Nr.	Symbol	Teil-Benennung	Stück/E 2.5 CS	2.5 CSA	2800 CS	2800 CSA	3.0 CS	3.0 CSA	3.0 CSi	3.0 CS-L	3.0 CSi-L	USA 2800 CS	2800 CSA	3.0 CS	3.0 CSA
		Lenkung													
32 31 1 111 716		Verkleidung-Oberteil	1	1			1	1	1					1	1
07 11 9 931 044		Scheibe A 8,4	2	2			2	2	2					2	2
07 12 9 922 704		6 KT MU M 6	2	2			2	2	2					2	2
07 11 9 931 067		Scheibe A 8,4	2	2			2	2	2					2	2
07 12 9 922 714		6 KT MU M 8	2	2			2	2	2					2	2
32 31 1 111 789		Bügel	1	1			1	1	1					1	1
32 31 1 111 726		Mantelrohr	1	1			1	1	1					1	1
32 32 1 113 950		Rückstellnocken					1	1	1					1	1
07 11 9 907 627		LIN SHR					2	2	2					2	2
32 33 1 350 750		Kontaktkohle	1	1			1	1	1					1	1
07 11 9 932 072		Federscheibe	4	4			4	4	4					4	4
32 32 1 109 641		Abreißschraube	4	4			4	4	4					4	4
07 11 9 932 040		Federscheibe					2	2	2					2	2
07 11 9 922 035		6 KT MU M 5					2	2	2					2	2
07 11 9 919 502		ZYL SHR AM 6 x 55	2	2			2	2	2					2	2
07 11 9 919 457		ZYL SHR AM 6 x 8	1	1			1	1	1					1	1
32 31 1 111 929		Verkleidung-Unterteil	1	1			1	1	1					1	1
07 11 9 912 327		6 KT SHR M 6 x 45	2	2			2	2	2					2	2
32 31 1 112 909		Brücke	1	1			1	1	1					1	1

32
18

Bemerkungen
Remarks
Observations
Opmerkingen
Anmärkningar
Osservazione
Observaciones

** Fg→
3.0 CS
3.0 CSA
3.0 CSi
Modell 73
3.0 CS/USA
3.0 CSA/USA
Modell 74

Part No. No. de pièce Onderdeel-Nr.	Symbol	Denomination of parts	Dénomination de pièces	Benaming
		Steering	Direction	Stuurinrichting
32 31 1 111 716		Casing upper part	Sárenage partie sup.	Beplating bovenst
07 11 9 931 044		Washer A 8,4	Disque A 8,4	Ring A 8,4
07 12 9 922 704		6KT MU M 6	6KT MU M 6	6KT MU M 6
07 11 9 931 067		Washer A 8,4	Disque A 8,4	Ring A 8,4
07 12 9 922 714		6KT MU M 8	6KT MU M 8	6KT MU M 8
32 31 1 111 789		Bracket	Etrier	Beugel
32 31 1 111 726		Tube for steering col.	Colonne creuse	Stuurstang
32 32 1 113 950		Cancelling cam	Came de rappel	Stelnok
07 11 9 907 627		LIN SHR	LIN SHR	LIN SHR
32 33 1 350 750		Carbon	Charbon de contact	Koolborstel
07 11 9 932 072		Spring washer	Disque élastique	Veerring
32 32 1 109 641		Fracture screw	Vis à rupture	Bout
07 11 9 932 040		Spring washer	Disque élastique	Veerring
07 11 9 922 035		6KT MU M 5	6KT MU M 5	6KT MU M 5
07 11 9 919 502		ZYL SHR AM 6 x 55	ZYL SHR AM 6 x 55	ZYL SHR AM 6 x
07 11 9 919 457		ZYL SHR AM 6 x 8	ZYL SHR AM 6 x 8	ZYL SHR AM 6 x
32 31 1 111 929		Casing lower part	Sárenage partie inf.	Beplating-onder s
07 11 9 912 327		6KT SHR M 6 x 45	6KT SHR M 6 x 45	6KT SHR M 6 x 45
32 31 1 112 909		Bridge	Pont	Brug

Reservdels-Nr. N° de pezzo N° pieza	Symbol	Reservdels-benämning	Denominazione pezzo	Designación pieza
		Styrning	Sterzo	Dirección
32 31 1 111 716		Kåpans övredel	Parte sup.del tub.est.	Parte sup.del reve
07 11 9 931 044		Bricka A 6,4	Rosetta A 6,4	Arandelá A 6,4
07 12 9 922 704		6KT MU M 6	6KT MU M 6	6KT MU M 6
07 11 9 931 067		Bricka A 8,4	Rosetta A 8,4	Arandela A 8,4
07 12 9 922 714		6KT MU M 8	6KT MU M 8	6KT MU M 8
32 31 1 111 789		Bygel	Staffa	Estribo
32 31 1 111 726		Rattrör	Tubo esterno	Tubo envolvente
32 32 1 113 950		Alterföringskam	Nasello di richiamo	Leva de retroceso
07 11 9 907 627		LIN SHR	LIN SHR	LIN SHR
32 33 1 350 750		Kontaktkol	Contatto a carbone	Escobilla
07 11 9 932 072		Fjäderbricka	Rosetta elastica	Arandela elástico
32 32 1 109 641		Bultm.avdragb.skalle	Vite retrattile	Tornillo antagonis
07 11 9 932 040		Fjäderbricka	Rosetta elastica	Arandela elástico
07 11 9 922 035		6KT MU M 5	6KT MU M 5	6KT MU M 5
07 11 9 919 502		ZYL SHR AM 6 x 55	ZYL SHR AM 6 x 55	ZYL SHR AM 6 x
07 11 9 919 457		ZYL SHR AM 6 x 8	ZYL SHR AM 6 x 8	ZYL SHR AM 6 x
32 31 1 111 929		Kåpans underdel	Parte inf.del tub.est.	Parte inf.del reve
07 11 9 912 327		6KT SHR M 6 x 45	6KT SHR M 6 x 45	6KT SHR M 6 x 45
32 31 1 112 909		Bro	Ponte	Puente

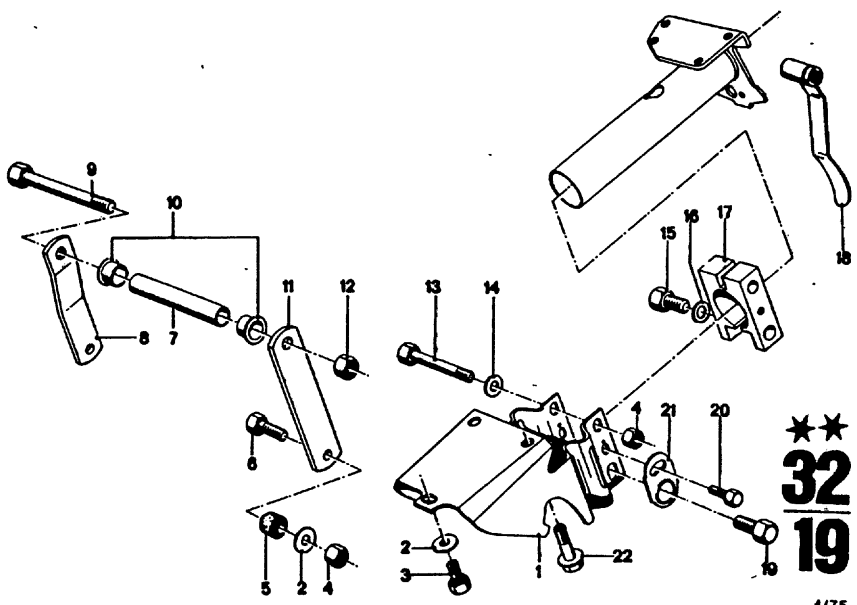

4/75

Bild-Nr.	Teil-Nr.	Symbol	Teil-Benennung	Stück/E 2.5 CS	2.5 CSA	2800 CS	2800 CSA	3.0 CS	3.0 CSA	3.0 CSi	3.0 CS-L	3.0 CSA-L	USA 2800 CS	2800 CSA	3.0 CS	3.0 CSA
			Lenkung													
	32 31 1 113 630		Lagerbock	1	1			1	1	1					1	1
	32 31 2 782 173		Scheibe	3	3			3	3	3					3	3
	07 11 9 913 624		6 KT SHR M 8 x 16	1	1			1	1	1					1	1
	07 12 9 922 714		6 KT MU M 8	3	3			3	3	3					3	3
	32 31 1 109 031		Gummilager	2	2			2	2	2					2	2
	07 11 9 913 676		6 KT SHR M 8 x 35	2	2			2	2	2					2	2
	32 31 1 113 044	(o)	Abstandsrohr	1	1			1	1	1					1	1
	32 31 1 112 679	⊃(oo)	Abstandsrohr						1	1						
	32 31 1 113 809	(oo)	Abstandsrohr	1	1				1	1						
	32 31 1 113 042	⊢(o)	Hebel					1	1	1					1	1
	32 31 1 112 649	⊢(oo)	Hebel													
	07 11 9 912 732	(o)	6 KT SHR M 10 x 135	1	1			1	1	1						
	~~07 11 9 912 752~~	(oo)	6 KT SHR M 10 x 170						1	1						
	32 31 1 106 425	⊃	Lagerbüchse					2	2	2					2	2
	32 31 1 114 416		Lagerbüchse	2	2			2	2	2					2	2
	32 31 1 112 649	⊢(o)	Hebel	1	1			1	1	1					1	1
	32 31 1 113 805	(oo)	Hebel mit Gewindebolzen	1	1				1	1						
	07 11 9 921 612	(o)	6 KT MU M 10	1	1			1	1	1					1	1
	07 12 9 922 719	(oo)	6 KT MU M 10	1	1				1	1						
	07 11 9 912 535		6 KT SHR M 8 x 65	1	1			1	1	1					1	1
	07 11 9 931 067		Scheibe A 8,4	1	1			1	1	1					1	1
	07 11 9 911 834		6 KT SHR M 10 x 22	1	1			1	1	1					1	1
	07 11 9 935 632		Scheibe 10,5	1	1			1	1	1					1	1
	32 31 1 106 426		Klemmstück	1	1			1	1	1					1	1
	32 31 1 108 485		Verstellhebel	1	1			1	1	1					1	1
	07 11 9 911 835		6 KT SHR M 10 x 22	1	1			1	1	1					1	1
	07 11 9 915 011		6 KT SHR M 6 x 10	1	1			1	1	1					1	1
	32 31 1 108 837		Sicherungsblech	1	1			1	1	1					1	1
	07 11 9 915 069		6 KT SHR M 8 x 16	2	2			2	2	2					2	2

4/75 | 32 | 19

Bemerkungen
Remarks
Observations
Opmerkingen
Anmärkningar
Osservazione
Observaciones

**Fg→

3.0 CS
3.0 CSA
3.0 CSi
Modell 73
3.0 CS/USA
3.0 CSA/USA
Modell 74

Part No. No. de pièce Onderdeel-Nr.	Symbol	Denomination of parts	Dénomination de pièces	Benaming
		Steering	Direction	Stuurinrichting
32 31 1 113 630		Bearing bracket	Support de palier	Lagerblok
32 31 2 782 173		Washer	Disque	Ring
07 11 9 913 624		6KT SHR M 8 x 16	6KT SHR M 8 x 16	6KT SHR M 8 x 16
07 12 9 922 714		6KT MU M 8	6KT MU M 8	6KT MU M 8
32 31 1 109 031		Rubber mounting	Support caoutchouc	Rubberlager
07 11 9 913 676		6KT SHR M 8 x 35	6KT SHR M 8 x 35	6KT SHR M 8 x 35
32 31 1 113 044	(o)	Spacer tube	Tube d'écartement	Afstandspijp
32 31 1 112 679	⊃(oo)	Spacer tube	Tube d'écartement	Afstandspijp
32 31 1 113 809	(oo)	Spacer tube	Tube d'écartement	Afstandspijp
32 31 1 113 042	⊢(o)	Lever	Levier	Handel
32 31 1 112 649	⊢(oo)	Lever	Levier	Handel
07 11 9 912 732	(o)	6KT SHR M 10 x 135	6KT SHR M 10 x 135	6KT SHR M 10 x 13
~~07 11 9 912 752~~	(oo)	6KT SHR M 10 x 170	6KT SHR M 10 x 170	6KT SHR M 10 x 17
32 31 1 106 425	⊃	Bearing bush	Coussinet	Lagerbus
32 31 1 114 416		Bearing bush	Coussinet	Lagerbus
32 31 1 112 649	⊢(o)	Lever	Levier	Handel
32 31 1 113 805	(oo)	Lever with threaded pin	Levier avec boulon fileté	Hefboom met schroefdraadbout
07 11 9 921 612	(o)	6KT MU M 10	6KT MU M 10	6KT MU M 10
07 12 9 922 719	(oo)	6KT MU M 10	6KT MU M 10	6KT MU M 10
07 11 9 912 535		6KT SHR M 8 x 65	6KT SHR M 8 x 65	6KT SHR M 8 x 65
07 11 9 931 067		Washer A 8,4	Disque A 8,4	Ring A 8,4
07 11 9 911 834		6KT SHR M 10 x 22	6KT SHR M 10 x 22	6KT SHR M 10 x 22
07 11 9 935 632		Washer 10,5	Disque 10,5	Ring 10,5
32 31 1 106 426		Clamp	Pièce de serrage	Klembeugel
32 31 1 108 485		Adjustable lever	Levier reglable	Regelhandel
07 11 9 911 835		6KT SHR M 10 x 22	6KT SHR M 10 x 22	6KT SHR M 10 x 22
07 11 9 915 011		6KT SHR M 6 x 10	6KT SHR M 6 x 10	6KT SHR M 6 x 10
32 31 1 108 837		Lock plate	Tole de securite	Borgplaat
07 11 9 915 069		6KT SHR M 8 x 16	6KT SHR M 8 x 16	6KT SHR M 8 x 16

Reservdels-Nr. N° de pezzo N° pieza	Symbol	Reservdels-benämning	Denominazione pezzo	Designación pieza
		Styrning	Sterzo	Dirección
32 31 1 113 630		Lagerfäste	Cavalletto	Soporte
32 31 2 782 173		Bricka	Rosetta	Arandela
07 11 9 913 624		6KT SHR M 8 x 16	6KT SHR M 8 x 16	6KT SHR M 8 x 16
07 12 9 922 714		6KT MU M 8	6KT MU M 8	6KT MU M 8
32 31 1 109 031		Gummilager	Supporto di gomma	Soporte de goma
07 11 9 913 676		6KT SHR M 8 x 35	6KT SHR M 8 x 35	6KT SHR M 8 x 35
32 31 1 113 044	(o)	Distansrör	Tubo distanziatore	Tubo distanciador
32 31 1 112 679	⊃(oo)	Distansrör	Tubo distanziatore	Tubo distanciador
32 31 1 113 809	(oo)	Distansrör	Tubo distanziatore	Tubo distanciador
32 31 1 113 042	⊢(o)	Arm	Leva	Palanca
32 31 1 112 649	⊢(oo)	Arm	Leva	Palanca
07 11 9 912 732	(o)	6KT SHR M 10 x 135	6KT SHR M 10 x 135	6KT SHR M 10 x 13
~~07 11 9 912 752~~	(oo)	6KT SHR M 10 x 170	6KT SHR M 10 x 170	6KT SHR M 10 x 17
32 31 1 106 425	⊃	Lagerbussning	Cuscinetto antifriz.	Forro de cojinete
32 31 1 114 416		Lagerbussning	Cuscinetto antifriz.	Forro de cojinete
32 31 1 112 649	⊢(o)	Arm	Leva	Palanca
32 31 1 113 805	(oo)	Spak m.gängnings-bult	Leva a vite senza test compl.filettata	Palanca con perno roscado
07 11 9 921 612	(o)	6KT MU M 10	6KT MU M 10	6KT MU M 10
07 12 9 922 719	(oo)	6KT MU M 10	6KT MU M 10	6KT MU M 10
07 11 9 912 535		6KT SHR M 8 x 65	6KT SHR M 8 x 65	6KT SHR M 8 x 65
07 11 9 931 067		Bricka A 8,4	Rosetta A 8,4	Arandela A 8,4
07 11 9 911 834		6KT SHR M 10 x 22	6KT SHR M 10 x 22	6KT SHR M 10 x 22
07 11 9 935 632		Bricka 10,5	Rosetta 10,5	Arandela 10,5
32 31 1 106 426		Klämma	Morsetto	Mordaza
32 31 1 108 485		Justerarm	Leva registrabile	Palanca regulable
07 11 9 911 835		6KT SHR M 10 x 22	6KT SHR M 10 x 22	6KT SHR M 10 x 22
07 11 9 915 011		6KT SHR M 6 x 10	6KT SHR M 6 x 10	6KT SHR M 6 x 10
32 31 1 108 837		Lasbleck	Lamiera di sicurezza	Chapa de seguridad
07 11 9 915 069		6KT SHR M 8 x 16	6KT SHR M 8 x 16	6KT SHR M 8 x 16

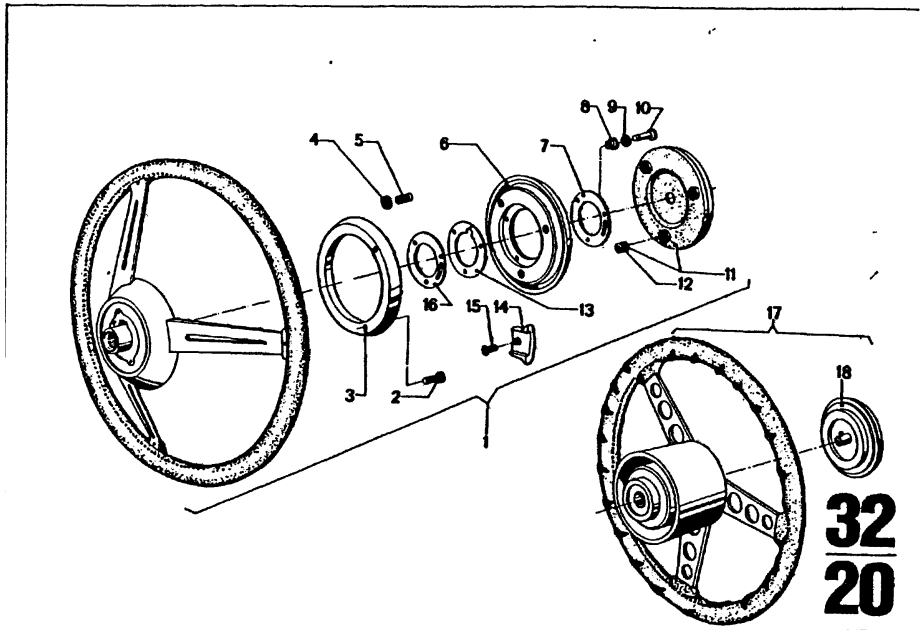

32
20

4/75

Bild-Nr.	Teil-Nr.	Symbol	Teil-Benennung	Stück/E								USA							
				2.5 CS	2.5 CSA	2800 CS	2800 CSA	3.0 CS	3.0 CSA	3.0 CSi	3.0 CS-L	3.0 CSi-L	2800 CS	2800 CSA	3.0 CS	3.0 CSA			
1	* 32 33 1 351 547		Lenkrad (Leder)			1	1	1	1	1									
2	07 11 9 919 354		Zylinderschraube 3,5 x 10			3	3	3	3	3									
3	32 33 1 107 306		Abdeckring			1	1	1	1	1									
4	07 11 9 936 019		Zahnscheibe J 3,7			6	6	6	6	6									
5	32 33 1 350 803		Druckfeder			3	3	3	3	3									
6	32 33 1 350 808		Kontakttopf			1	1	1	1	1									
7	32 33 1 350 648		Isolierscheibe 0,4			1	1	1	1	1									
8	32 33 1 350 659		Isolierbuchse			3	3	3	3	3									
9	32 33 1 350 801		Isolierscheibe			3	3	3	3	3									
10	32 33 1 350 802		Linsenschraube			3	3	3	3	3									
11	32 33 1 351 409		Polsterkappe			1	1	1	1	1									
12	32 33 1 350 651		Verbindungsstopfen			1	1	1	1	1									
13	32 33 1 350 804		Kontaktblech			1	1	1	1	1									
14	32 33 1 107 308		Speichenanschluß, hochglanz-poliert			3	3	3	3	3									
15	32 33 1 107 309		Schraube für Speichenanschluß			3	3	3	3	3									
16	32 33 1 350 650		Isolierscheibe 0,9			1	1	1	1	1									
17	* 32 33 1 112 244		Lederlenkrad 380 Ø	1	1	1	1	1	1	1									
	* 32 33 1 109 738	(o)	Sportlenkrad Ø 400								1	1							
18	* 32 33 1 109 741		Signalknopf	1	1	1	1	1	1	1	1	1							
	32 33 1 108 952	(o)	Signalknopf								1	1							

4/75 **32** **20**

Bemerkungen
Remarks
Observations
Opmerkingen
Anmärkningar
Osservazione
Observaciones

* 32 33 1 351 547 → Fg

3.00 CS (oo) 2 230 981
3.00 CSi (oo) 2 262 700
(F) (B)

Fg→ siehe Blatt 32/21

* 32 33 1 112 244
* 32 33 1 109 738
H
32 33 1 109 741

* 32 33 1 109 738
Sonderausstattung

Part No. No. de pièce Onderdeel-Nr.	Symbol	Denomination of parts	Dénomination de pièces	Benaming
* 32 33 1 351 547		Steer.wheel (leather)	Volant (cuir)	Stuurwiel (leer)
07 11 9 919 354		Cylinder screw 3,5 x 10	Vis cylindrique 3,5 x 10	Cilinderschroef 3,5 x 10
32 33 1 107 306		Covering	Anneau de couverture	Afdekring
07 11 9 936 019		Tooth lock wash. J 3,7	Disque dentée J 3,7	Tandveerring J 3,7
32 33 1 350 803		Compression spring	Ressort de pression	Drukveer
32 33 1 350 808		Signalhousing	Carter de signalisat.	Signaalhuis
32 33 1 350 648		Insulation washer 0,4	Disque de isolat. 0,4	Isoleerring 0,4
32 33 1 350 659		Insulation bush	Douille isolation	Isoleerbus
32 33 1 350 801		Insulation washer	Disque de isolation	Isoleerring
32 33 1 350 802		Lenshead screw	Vis noyée	Bolkopschroef
32 33 1 351 409		Upholstery cap	Chape de capit.	Kussenkap
32 33 1 350 651		Plug	Bouchon	Plug
32 33 1 350 804		Contact plate	Plaque de contact	Kontakt plaat
32 33 1 107 308		Spok connection, high finiskh polished	Moyeu, eclatant-poli	Spaakaansluiting, glanzend-gepolijst
32 33 1 107 309		Screw for spok connection	Vis pour moyeu	Bout voor spaakaansluiting
32 33 1 350 650		Insulation washer 0,9	Disque de isolat. 0,9	Isoleerring 0,9
* 32 33 1 112 244		Leath.steer.wh 380 Ø	Volant de cuir 380 Ø	Lerenstuurwiel 380
* 32 33 1 109 738	(o)	Sports steering Ø	Volant d.direcc. Ø 400	Sportstuurwiel Ø 40
* 32 33 1 109 741		Signalhousing	Carter de signalisat.	Signaalhuis
32 33 1 108 952	(o)	Signalhousing	Carter de signalisat.	Signaalhuis

Reservdels-Nr. N° de pezzo N° pieza	Symbol	Reservdels-benämning	Denominazione pezzo	Designación pieza
* 32 33 1 351 547		Ratt (läder)	Volante (pelle)	Volante (cuero)
07 11 9 919 354		Skruv CH 3,5 x 10	Vite cilindrica 3,5 x 10	Tornillo cilíndrico 3,5 x 10
32 33 1 107 306		Täckring	Anello di copertura	Anillo cobertero
07 11 9 936 019		Taggbricka J 3,7	Rosetta dentata J 3,7	Arandela dentada J
32 33 1 350 803		Tryckfjäder	Molla di compressione	Muelle de presión
32 33 1 350 808		Signalhus	Carter del'avvisatore	Carter bocina
32 33 1 350 648		Isolerbricka 0,4	Rondella isolante 0,4	Arandela aislante 0
32 33 1 350 659		Isolerbussning	Boccola isolante	Casquillo aislante
32 33 1 350 801		Isolerbricka	Rondella isolante	Arandela aislante
32 33 1 350 802		Skruv KFH	Vite lenticolare	Tornillo alomado
32 33 1 351 409		Klädselkåpa	Cuffia imbottita	Caperuza acolch.
32 33 1 350 651		Plugg	Tappo di connessione	Tapón de unión
32 33 1 350 804		Kontaktplatta	Lamierina di contatto	Chapa de contacto
32 33 1 107 308		Ekeranslutning, högglanspolerad	Collegamento razze lucidato a specchio	Empalme de radios embellec. abrillant
32 33 1 107 309		Bult för ekeranslutning	Vite per collegamento razze	Tornillo para empalme de radios
32 33 1 350 650		Isolerbricka 0,9	Rondella isolante 0,9	Arandela aislante 0
* 32 33 1 112 244		Läderratt 380 Ø	Volante di cuoio 380 Ø	Volante cuero 380 Ø
* 32 33 1 109 738	(o)	Sportratt Ø 400	Vol.vers.sport. Ø 400	Volante cuero 380 Ø
* 32 33 1 109 741		Signalhus	Carter del'avvisatore	Carter bocina
32 33 1 108 952	(o)	Signalhus	Carter del'avvisatore	Carter bocina

**

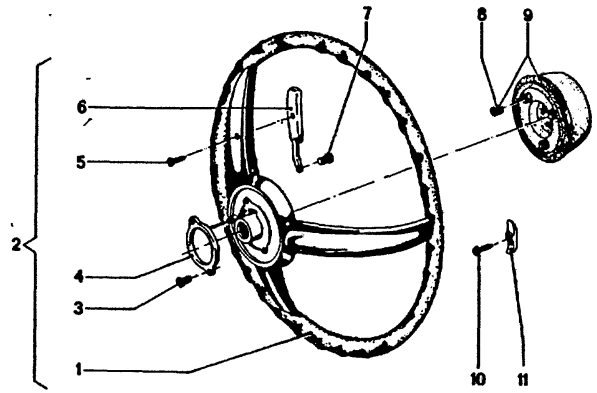

32
21

1/74

Bild-Nr.	Teil-Nr.	Symbol	Teil-Benennung	Stück/E 2800 CS	2800 CSA	3.0 CS	3.0 CSA	3.0 CSi		3.0 CS-L	3.0 CSi-L			USA 2800 CS	2800 CSA	3.0 CS	3.0 CSA							
1	32 33 1 108 823	⎫	Lenkrad, Schaumstoffmantel (ohne Polsterkappe)			1	1	1																
2	32 33 1 111 122	⎭	Lenkrad, Schaumstoffmantel kpl.			1	1	1																
3	07 11 9 919 353		Zylinderschraube AM 3,5x8			2	2	2																
4	32 33 1 350 303		Schleifring			1	1	1																
5	07 11 9 902 433		Linsenblechschraube B 3,5x9,5			3	3	3																
6	32 33 1 351 152		Signaltaste, silberfarbig matt			3	3	3																
7	07 11 9 919 363		Zylinderschraube AM 4x6			3	3	3																
8	32 33 1 350 651		Verbindungsstopfen			3	3	3																
9	32 33 1 109 124		Polsterkappe, hoch			1	1	1																
10	07 11 9 902 401		Blechschraube B 2,9x9,5			3	3	3																
11	32 33 1 108 886		Zierstück			3	3	3																

32	Bemerkungen
21	Remarks
	Observations
	Opmerkingen
	Anmärkningar
	Osservazione
	Observaciones

** Fg→

Frankreich, Schweden u. (oo)
3,0 CSA (oo) 2 262 701
3,0 CS (oo) 2 230 982

Part No. No. de pièce Onderdeel-Nr.	Symbol	Denomination of parts	Dénomination de pièces	Benaming
32 33 1 108 823	⎫	Steering wheel, foam cloth lagged with upholstery cap)	Volant, enveloppe mousse (sans chape d.capit.)	Stuurwiel, schuim-kunststofomhuld (zonder kussenkap)
32 33 1 111 122	⎭	Steering wheel, foam cloth lagged kpl.	Volant, enveloppe mousse kpl.	Stuurwiel, schuim-kunststofomhuld kpl
07 11 9 919 353		Cylinder screw AM 3,5x8	Vis cylindrique AM 3,5x8	Cilinderschroef AM 3,5x8
32 33 1 350 303		Slip ring	Anneau collecteur	Slip ring
07 11 9 902 433		Lenshead sheet metal screw B 3,5x9,5	Vis lent. pour tôle B 3,5x9,5	Parkerschroef B 3,5x9,5
32 33 1 351 152		Horn key, silver-colored	Touche de corne, argent de couleur	Claxontoets, zilverkleurig
07 11 9 919 363		Cylinder screw AM 4x6	Vis cylindrique AM 4x6	Cilinderschroef AM 4x6
32 33 1 350 651		Plug	Bouchon	Plug
32 33 1 109 124		Upholstery cap, high	Chape d.capit.eclat.	Kussenkap, hoog
07 11 9 902 401		Sheet metal screw B 2,9x9,5	Vis pour tôle B 2,9x9,5	Plaatschroef B 2,9x9,5
32 33 1 108 886		Moulding	Pièce enjoliveuse	Sierstuk

Reservdels-Nr. N° de pezzo N° pieza	Symbol	Reservdels-benämning	Denominazione pezzo	Designación pieza
32 33 1 108 823	⎫	Ratt, skumgummiklädd (utan klädselkåpa)	Volante, di materiale schiumos. (senza cuffia imbottit.)	Volante, de material espumos (sin caperuza acolch
32 33 1 111 122	⎭	Ratt kpl. skumgummiklädd	Volante kpl. di materiale schiumos	Volante kpl. de material espumos
07 11 9 919 353		Skruv CH AM 3,5x8	Vite cilindrica AM 3,5x8	Tornillo cilíndrico AM 3,5x8
32 33 1 350 303		Släpring	Anello di contatto	Anillo de slizante
07 11 9 902 433		Skruv B 3,5x9,5	Vite lenticolaredi lamiera B 3,5x9,5	Tornillo alomado para chapa B 3,5x9,
32 33 1 351 152		Signaltangent, silverfärg	Tasta avvisatore, argenteo opaco	Tecla de señales, plata mate
07 11 9 919 363		Skruv CH AM 4x6	Vite cilindrica AM 4x6	Tornillo cilíndrico AM 4x6
32 33 1 350 651		Plugg	Tappo di connessione	Tapón de unión
32 33 1 109 124		Klädselkåpa, högg	Cuffia imbottita, luci.	Caperuza acolch.an
07 11 9 902 401		Plåtskruv B 2,9x9,5	Vite di lamiera B 2,9x9,5	Tornillo para chapa B 2,9x9,5
32 33 1 108 886		Kromstycke	Fregio	Pieza de adorno

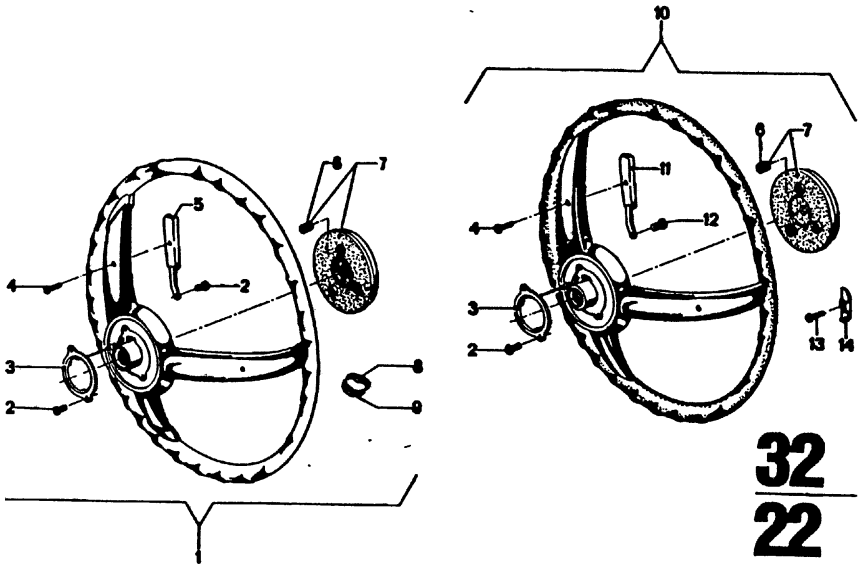

32
22

4/74

Teil-Nr.	Symbol	Teil-Benennung	Stück/E 2800 CS	2800 CSA	3.0 CS	3.0 CSA	3.0 CSi	3.0 CSi-L	3.0 CSi-L	USA 2800 CS	2800 CSA	3.0 CS	3.0 CSA
~~32 33 1 351 752~~	U	Lenkrad (Holz)								1	1	1	1
* 32 33 1 108 822		Lenkrad (Schaumstoff)								1	1	1	1
07 11 9 919 353		Zylinderschraube AM 3,5x8								2	2	2	2
32 33 1 350 303		Schleifring								1	1	1	1
07 11 9 902 433		Linsenblechschraube B 3,5x9,5								3	3	3	3
32 33 1 351 772		Signaltaste, schwarz								3	3	3	3
32 33 1 350 651		Verbindungsstopfen								3	3	3	3
~~32 33 1 351 126~~	U	Polsterkappe								1	1	1	1
32 33 1 107 683		Polsterkappe								1	1	1	1
32 33 1 105 670		Spange, oben matt								3	3	3	3
32 33 1 105 666		Spange, unten matt								3	3	3	3
* 32 33 1 108 822		Lenkrad, Schaumstoffmantel kpl								1	1	1	1
* 32 33 1 105 407		Lenkrad kpl. (Kunststoff)										1	1
32 33 1 351 152		Signaltaste, silberfarbig matt								3	3	3	3
07 11 9 919 363		Zylinderschraube AM 4x6								3	3	3	3
07 11 9 902 401		Blechschraube B 2,9x9,5								3	3	3	3
32 33 1 108 886		Zierstück								3	3	3	3

4/74 **32** **22**

Bemerkungen
Remarks
Observations
Opmerkingen
Anmärkningar
Osservazione
Observaciones

* 32 33 1 108 822 → Fg
* 32 33 1 105 407 Fg →

3.0 CS	2 240 493
3.00 CSA	2 250 367

Part No. No. de pièce Onderdeel-Nr.	Symbol	Denomination of parts	Dénomination de pièces	Benaming
~~32 33 1 351 752~~	U	Steer.wheel,wood cov.	Volant,mant.d.bois	Stuurwiel,houtmantel
* 32 33 1 108 822		Steer.wheel, foam cloth lagged	Volant, enveloppe mousse	Stuurwiel, schuimkunststofumh
07 11 9 919 353		Cylinder screw AM 3,5x8	Vis cylindrique AM 3,5x8	Cilinderschroef AM 3,5x8
32 33 1 350 303		Slip ring	Anneau collecteur	Sleepring
07 11 9 902 433		Lenshead screw B 3,5x9,5	Vis lent. noyée B 3,5x9,5	Bolkopschroef B 3,5x9,5
32 33 1 351 772		Horn key, black	Touche de corne, noir	Claxontoets, zwart
32 33 1 350 651		Plug	Bouchon	Plug
~~32 33 1 351 126~~	U	Upholstery cap	Chape d.capit.	Kussenkap
32 33 1 107 683		Upholstery cap	Chape d.capit	Kussenkap
32 33 1 105 670		Buckle, upper	Fermoir, sup.	Gesp, boven
32 33 1 105 666		Buckle, lower	Fermoir, inf.	Gesp, onder
* 32 33 1 108 822		Steering wheel, foam cloth lagged kpl.	Volant, enveloppe mousse kpl.	Stuurwiel, schuim-kunststoformhuld kp
* 32 33 1 105 407		Steering wheel kpl. (synthetic)	Volant de direct.kpl. synthetique)	Stuurwiel kpl. (kunststof)
32 33 1 351 152		Horn key, silver-colored	Touche de corne, argent de couleur	Claxontoets, zilverkleurig
07 11 9 919 363		Cylinder screw AM 4x6	Vis cylindrique AM 4x6	Cilinderschroef AM 4x6
07 11 9 902 401		Sheet metal screw B 2,9x9,5	Vis pour tôle - B 2,9x9,5	Plaatschroef B 2,9x9,5
32 33 1 108 886		Moulding	Pièce enjoliveuse	Sierstuk

Reservdels-Nr. N° de pezzo N° pieza	Symbol	Reservdels-benämning	Denominazione pezzo	Designación pieza
~~32 33 1 351 752~~	U	Ratt,trämantel	Volante,tub.est.d.leg.	Volante,envolt.d.m
* 32 33 1 108 822		Ratt skumgummiklädd	Volante materiale schiumos.	Volante material espumoso
07 11 9 919 353		Skruv CH AM 3,5x8	Vite cilindrica AM 3,5x8	Tornillo cilíndrico AM 3,5x8
32 33 1 350 303		Släpring	Anello di contatto	Anillo deslizante
07 11 9 902 433		Skruv B 3.5x9.5	Vite lenticolare di lamiera B 3,5x9,5	Tornillo alomado para chapa B 3,5x9,
32 33 1 351 772		Signaltangent,svart	Tasta avvisatore,nero	Tecla de señales,ne
32 33 1 350 651		Plugg	Tappo di connessione	Tapón de unión
~~32 33 1 351 126~~	U	Klädselkåpa	Cuffia imbottita	Caperuza acilch.
32 33 1 107 683		Klädselkåpa	Cuffia imbottita	Caperuza acilch.
32 33 1 105 670		Signaltang.ovre,matt	Fermag.sup., opaco	Hebill.sup.,mate
32 33 1 105 666		Signaltang.ovre,matt	Fermag.sup., opaco	Hebill.sup., mate
* 32 33 1 108 822		Ratt,kpl. skumgummiklädd	Volante, kpl. di materiale schiumos.	Volante, kpl. de material espumos
* 32 33 1 105 407		Ratt kpl. (konststoff)	Volante kpl. (plastica)	Volante d.direcc.kp (de plastico)
32 33 1 351 152		Signaltangent, silverfärg	Tasta avvisatore, argenteo opaco	Tecla de señales, plata mate
07 11 9 919 363		Skruv CH AM 4x6	Vite cilindrica AM 4x6	Tornillo cilíndrico AM 4x6
07 11 9 902 401		Plåtskruv B 2,9x9,5	Vite di lamiera B 2,9x9,5	Tornillo para chapa B 2,9x9,5
32 33 1 108 886		Kromstycke	Fregio	Pieza de adorno

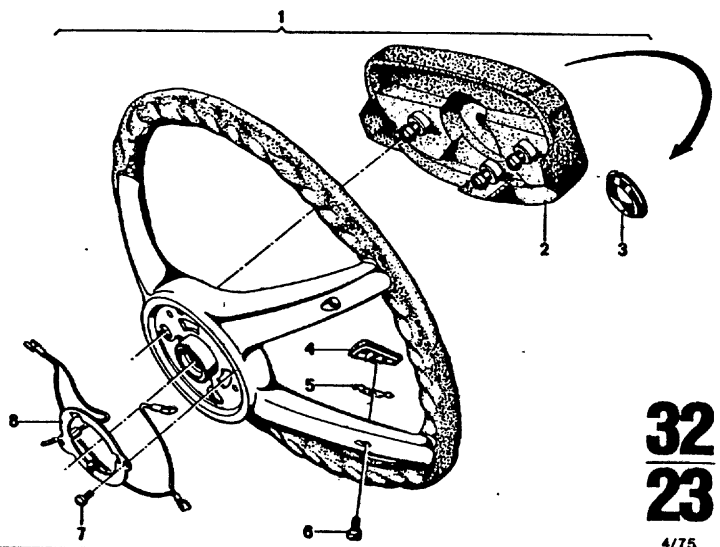

32
23

4/75

Bild-Nr.	Teil-Nr.	Symbol	Teil-Benennung	Stück/E 2.5 CS	2.5 CSA	2800 CS	2800 CSA	3.0 CS	3.0 CSA	3.0 CSi	3.0 CSi-L	3.0 CSi-L	USA 2800 CS	2800 CSA	3.0 CS	3.0 CSA
1	* 32 33 1 112 577		Lenkrad 400 Ø (Leder)	1	1			1	1	1					1	1
	* 32 33 1 116 208		Lenkrad 400 Ø (Leder)	1	1			1	1	1					1	1
	32 33 1 113 350	⊃	Lenkrad 400 Ø schaumstoffummantelt	1	1											
	32 33 1 116 158		Lenkrad 400 Ø schaumstoffummantelt	1	1			1	1	1					1	1
2	* 32 33 1 113 348		Polsterkappe	1	1			1	1	1					1	1
	* 32 33 1 116 501		Polsterkappe	1	1			1	1	1					1	1
3	32 33 1 110 960		Plakette	1	1			1	1	1					1	1
4	32 33 1 110 939		Signaltaste	4	4			4	4	4					4	4
5	32 33 1 110 961		Kontaktfeder	4	4			4	4	4					4	4
6	32 33 1 110 962		LIN SHR mit Ansatz	4	4			4	4	4					4	4
7	07 11 9 906 403		LIN SHR 3,5 x 8	2	2			2	2	2					2	2
8	32 33 1 110 938		Schleifring mit Leitung	1	1			1	1	1					1	1

4/75 **32** **23**

Bemerkungen
Remarks
Observations
Opmerkingen
Anmärkningar
Osservazione
Observaciones

** Fg→
3.0 CS
3.0 CSA
3.0 CSi
Modell 73
3.0 CS(USA)
3.0 CSA(USA)
Modell 74

* 32 33 1 112 577
* 32 33 1 116 208
Sonderausstattung
2.5 CS
2.5 CSA

* 32 33 1 113 348 →Fg
* 32 33 1 116 501 Fg→
2.5 CS
2.5 CSA
3.0 CS
3.0 CSA
3.0 CSi
3.0 CS (USA)
3.0 CSA (USA)

Part No. No. de pièce Onderdeel-Nr.	Symbol	Denomination of parts	Dénomination de pièces	Benaming
* 32 33 1 112 577		Steering wheel 400 Ø (leather)	Volant d.direct.400 Ø (selle)	Stuurwiel 400 Ø (leer)
* 32 33 1 116 208		Steering wheel 400 Ø (leather)	Volant d.direct.400 Ø (selle)	Stuurwiel 400 Ø (leer)
32 33 1 113 350	⊃	Steering wheel 400 Ø cov.with plast.foam	Volant d.direct.400 Ø à gainage mousse	Stuurwiel 400 Ø m.schuimrubber bekl
32 33 1 116 158		Steering wheel 400 Ø cov.with plast.foam	Volant d.direct.400 Ø à gainage mousse	Stuurwiel 400 Ø m.schuimrubber bekl
* 32 33 1 113 348		Padding cap	Chape coussin	Bekledingskap
* 32 33 1 116 501		Padding cap	Chape coussin	Bekledingskap
32 33 1 110 960		Emblem	Motif	Embleem
32 33 1 110 939		Horn key	Touche de corne	Claxontoets
32 33 1 110 961		Spring contact	Ressort de contact	Kontakt veer
32 33 1 110 962		LIN SHR with rim	LIN SHR avec épaulement	LIN SHR met verlengstuk
07 11 9 906 403		LIN SHR 3,5 x 8	LIN SHR 3,5 x 8	LIN SHR 3,5 x 8
32 33 1 110 938		Slip ring with line	Anneau collecteur avec ligne	Sleepring leiding

Reservdels-Nr. N° de pezzo N° pieza	Symbol	Reservdels-benämning	Denominazione pezzo	Designación pieza
* 32 33 1 112 577		Ratt 400 Ø (läder)	Volante 400 Ø (cuoio)	Volante d.direc.400 (cuero)
* 32 33 1 116 208		Ratt Ø (läder)	Volante Ø (cuoio)	Volante d.direc.400 (cuero)
32 33 1 113 350	⊃	Ratt 400 Ø	Volante 400 Ø d.guidac.riv.schuima	Volante d.direc.400 c.rev.d.mat.esponjc
32 33 1 116 158		Ratt 400 Ø	Volante 400 Ø d.guidac.riv.schuima	Volante d.direc.400 c.rev.d.mat.esponjc
* 32 33 1 113 348		Kåpa	Cuffia imbottita	Caperuza acolchad
* 32 33 1 116 501		Kåpa	Cuffia imbottita	Caperuza acolchad
32 33 1 110 960		Emblem	Targhetta	Placa
32 33 1 110 939		Signaltangent	Tasta avvisatore	Tecla de señales
32 33 1 110 961		Kontaktfjäder	Molla di contatto	Muelle de contacto
32 33 1 110 962		LIN SHR med ansats	LIN SHR con giunto	LIN SHR con arranque
07 11 9 906 403		LIN SHR 3,5 x 8	LIN SHR 3,5 x 8	LIN SHR 3,5 x 8
32 33 1 110 938		Släpring med ledning	Anello di contatto con cavo	Anillo deslizante con cables

**

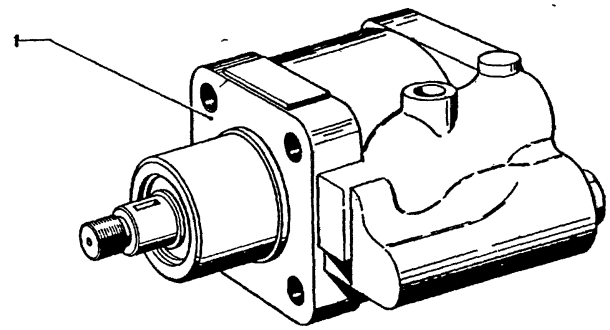

32
24

9/74

Bild-Nr.	Teil-Nr.	Symbol	Teil-Benennung	Stück/E										USA			
				2.5 CS	2.5 CSA	2800 CS	2800 CSA	3.0 CS	3.0 CSA	3.0 CSI	3.0 CS-L	3.0 CSI-L		2800 CS	2800 CSA	3.0 CS	3.0 CSA
1			Hydrolenkung														
	32 41 1 102 653	U	Flügelpumpe 82 atü			1	1	1	1	1	1			1	1	1	1
	32 41 1 112 365	U	Flügelpumpe 100 atü	1	1	1	1	1	1	1	1	1		1	1	1	1
	32 41 2 670 800	VL U	Flügelpumpe 82 atü			1	1	1	1	1	1			1	1	1	1
	32 41 2 670 805	VL U	Flügelpumpe 100 atü	1	1	1	1	1	1	1	1	1		1	1	1	1
	32 41 1 103 819	AT U	Flügelpumpe 82 atü			1	1	1	1	1	1			1	1	1	1
	32 41 1 114 256	AT U	Flügelpumpe 100 atü	1	1	1	1	1	1	1	1	1		1	1	1	1

9/74 **32** **24**

Bemerkungen
Remarks
Observations
Opmerkingen
Anmärkningar
Osservazione
Observaciones

** Sonderausstattung

2.5 CS
2.5 CSA
3.0 CS-L
3.0 CSI-L

Part No. No. de pièce Onderdeel-Nr.	Symbol	Denomination of parts	Dénomination de pièces	Benaming
		Hydro steering	Direction hydrolique	Hydro-besturing
32 41 1 102 653	U	Pump wheel 82 atm.excess press.	Roue d'ailes 82 atm.rel.	Schoepenrad 82 atm.luchtdruk
32 41 1 112 365	U	Pump wheel 100 atm.excess press.	Roue d'ailes 100 atm.rel.	Schoepenrad 100 atm.luchtdruk
32 41 2 670 800	VL U	Pump wheel 82 atm.excess press.	Roue d'ailes 82 atm.rel.	Schoepenrad 82 atm.luchtdruk
32 41 2 670 805	VL U	Pump wheel 100 atm.excess press.	Roue d'ailes 100 atm.rel.	Schoepenrad 100 atm.luchtdruck
32 41 1 103 819	AT U	Pump wheel 82 atm.excess press.	Roue d'ailes 82 atm.rel.	Schoepenrad 82 atm.luchtdruk
32 41 1 114 256	AT U	Pump wheel 100 atm.excess press.	Roue d'ailes 100 atm.rel.	Schoepenrad 100 atm.luchtdruk

Reservdels-Nr. N° de pezzo N° pieza	Symbol	Reservdels-benämning	Denominazione pezzo	Designación pieza
		Servostyrning	Idroguida	Hidráulica
32 41 1 102 653	U	Skovelhjul 82 tekn.atm.övertryck	Pompa ad alette 82 ate	Bomba de paletas 82 presión atmosfer.
32 41 1 112 365	U	Skovelhjul 100 tekn.atm.övertryck	Pompa ad alette 100 ate	Bomba de paletas 100 presión atmosfe
32 41 2 670 800	VL U	Skovelhjul 82 tekn.atm.övertryck	Pompa ad alette 82 ate	Bomba de paletas 82 presión atmosfer.
32 41 2 670 805	VL U	Skovelhjul 100 tekn. atm.övertr.	Pompa ad alette 100 ate	Bomba de paletas 100 presión atmosfe
32 41 1 103 819	AT U	Skovelhjul 82 tekn.atm.övertryck	Pompa ad alette 82 ate	Bomba de paletas 82 presión atmosfer.
32 41 1 114 256	AT U	Skovelhjul 100 tekn.atm.övertryck	Pompa ad alette 100 ate	Bomba de paletas 100 presión atmosfe

**

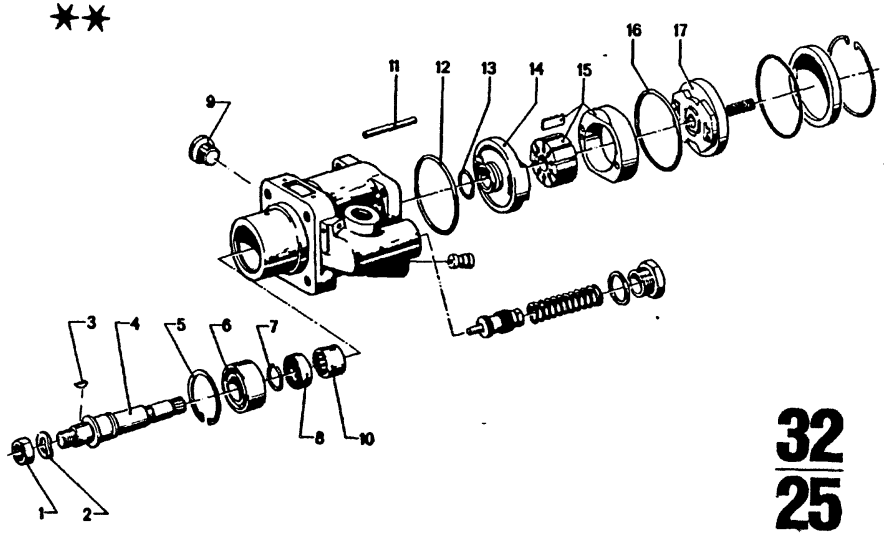

** Sonderausstattung
2.5 CS
2.5 CSA
3.0 CS-L
3.0 CSI-L

Teil-Nr.	Symbol	Teil-Benennung	Stück/E 2.5 CS	2.5 CSA	2800 CS	2800 CSA	3.0 CS	3.0 CSA	3.0 CSI	3.0 CSI-L	3.0 CSI-L	USA 2800 CS	2800 CSA	3.0 CS	3.0 CSA
		Hydrolenkung													
07 11 9 921 630		Sechskantmutter M 14 x 1,5	1	1	1	1	1	1		1	1	1	1	1	1
07 11 9 932 147		Federscheibe B 14	1	1	1	1	1	1		1	1	1	1	1	1
07 11 9 951 454		Keil 4 x 5	1	1	1	1	1	1		1	1	1	1	1	1
32 41 1 105 144		Antriebswelle	1	1	1	1	1	1		1	1	1	1	1	1
07 11 9 935 780		Sicherungsring 42 x 1,75	1	1	1	1	1	1		1	1	1	1	1	1
32 41 1 105 145		Rillenkugellager	1	1	1	1	1	1		1	1	1	1	1	1
07 11 9 933 441		Sprengring	1	1	1	1	1	1		1	1	1	1	1	1
32 41 1 105 146		Wellendichtring	1	1	1	1	1	1		1	1	1	1	1	1
32 41 1 105 148		Verschlußschraube	2	2	2	2	2	2		2	2	2	2	2	2
32 41 1 105 147		Nadellager	1	1	1	1	1	1		1	1	1	1	1	1
32 41 1 105 149		Paßstift	1	1	1	1	1	1		1	1	1	1	1	1
32 41 1 105 150		O-Ring	1	1	1	1	1	1		1	1	1	1	1	1
32 41 1 105 151		O-Ring	1	1	1	1	1	1		1	1	1	1	1	1
32 41 1 105 152		Stirnplatte, antriebsseitig	1	1	1	1	1	1		1	1	1	1	1	1
32 41 1 105 153		Läufersatz kpl.	1	1	1	1	1	1		1	1	1	1	1	1
32 41 1 105 154		O-Ring	1	1	1	1	1	1		1	1	1	1	1	1
32 41 1 105 155		Stirnplatte, deckelseitig	1	1	1	1	1	1		1	1	1	1	1	1

9/74 32/25

Bemerkungen
Remarks
Observations
Opmerkingen
Anmärkningar
Osservazione
Observaciones

Part No. No. de pièce Onderdeel-Nr.	Symbol	Denomination of parts	Dénomination de pièces	Benaming
		Hydro steering	Direction hydrolique	Hydro-besturing
07 11 9 921 630		Hex nut M 14 x 1,5	Ecrou à six pans M 14 x 1,5	Zeskantmoer M 14 x 1,5
07 11 9 932 147		Spring washer B 14	Disque élastique B 14	Veerring B 14
07 11 9 951 454		Key 4 x 5	Clavette 4 x 5	Wig 4 x 5
32 41 1 105 144		Driving shaft	Arbre primaire	Aandrijfas
07 11 9 935 780		Lock ring 42 x 1,75	Anneau de sécurité 42 x 1,75	Borgring 42 x 1,75
32 41 1 105 145		Ball bearing	Palier à rain.	Kogellager
07 11 9 933 441		Snap ring	Anneau de expansion	Verende sluitring
32 41 1 105 146		Shaft seal ring	Garniture de l'essieu	Asafdichtring
32 41 1 105 148		Screw plug	Vis de serrure	Plug
32 41 1 105 147		Needle bearing	Palier de cage	Naaldenlager
32 41 1 105 149		Adjusting pin	Goupille d'ajustement	Stelpen
32 41 1 105 150		O-ring	Anneau en forme „O"	O-ring
32 41 1 105 151		O-ring	Anneau en forme „O"	O-ring
32 41 1 105 152		Front plate, drive side	Plaque front.„commandée latéralement	Voorplaat, aandrijfzijde
32 41 1 105 153		Rotor set kpl.	Jeu de rotor kpl.	Rotorset kpl.
32 41 1 105 154		O-ring	Anneau en forme „O"	O-ring
32 41 1 105 155		Front plate, cover side	Plaque frontale, couvercle latéral	Voorplaat, deksel-zijde

Reservdels-Nr N° de pezzo N° pieza	Symbol	Reservdels-benämning	Denominazione pezzo	Designación pieza
		Servostyrning	Idroguida	Hidráulica
07 11 9 921 630		Mutter M 14 x 1,5	Dado esagonale M 14 x 1,5	Tuerca hexagonal M 14 x 1,5
07 11 9 932 147		Fjäderbricka B14	Rondella elastica B14	Arandela elástica
07 11 9 951 454		Kil 4 x 5	Cono 4 x 5	Cuña 4 x 5
32 41 1 105 144		Drivaxel	Albero di comando	Arbol de accionam
07 11 9 935 780		Låsring 42 x 1,75	Anello di sicurezza 42 x 1,75	Anillo de seguridad 42 x 1,75
32 41 1 105 145		Kullager	Cuscinett.scanal.sfer	Rodamient.rad.rígi
07 11 9 933 441		Låsring	Anello elastico	Anillo de muelle
32 41 1 105 146		Axeltätning	Anello di tenuta	Retén para eje
32 41 1 105 148		Plugg	Vite di chiusura	Tornillo de cierre
32 41 1 105 147		Nållager	Cuscinetto ad aghi	Cojinete de aguja
32 41 1 105 149		Ställstift	Perno passante	Pasador de ajuste
32 41 1 105 150		O-ring	Anello-O	Anillo O
32 41 1 105 151		O-ring	Anello-O	Anillo O
32 41 1 105 152		Frontplatta, drivsida	Piastra frontale, lato comando	Placa frontal, lado de accionamie
32 41 1 105 153		Rotorsats kpl.	Serie di rotore kpl.	Juego de rodetes k
32 41 1 105 154		O-ring	Anello-O	Anillo O
32 41 1 105 155		Frontplatta, locksida	Piastra frontale, lato coperchio	Placa frontal, lado de la tápa

Bemerkungen
Remarks
Observations
Opmerkingen
Anmärkningar
Osservazione
Observaciones

** Sonderausstattung

2.5 CS
2.5 CSA
3.0 CS-L
3.0 CSi-L

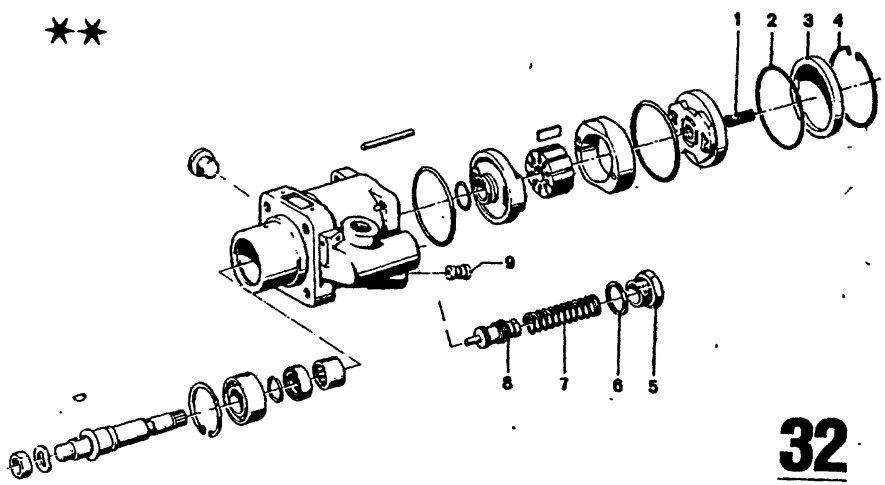

32
26

9/74

Teil-Nr.	Symbol	Teil-Benennung	Stück/E										USA			
			2.5 CS	2.5 CSA	2800 CS	2800 CSA	3.0 CS	3.0 CSA	3.0 CSi	3.0 CS-L	3.0 CSi-L		2800 CS	2800 CSA	3.0 CS	3.0 CSA
		Hydrolenkung														
32 41 1 105 156		Druckfeder	1	1	1	1	1	1	1				1	1	1	1
32 41 1 105 157		O-Ring	1	1	1	1	1	1	1				1	1	1	1
32 41 1 105 158		Deckel	1	1	1	1	1	1	1				1	1	1	1
32 41 1 105 159		Hakensprengring	1	1	1	1	1	1	1				1	1	1	1
32 41 1 105 160		Verschlußschraube	1	1	1	1	1	1	1				1	1	1	1
07 11 9 963 354		DTRG A 22 x 27	1	1	1	1	1	1	1				1	1	1	1
32 41 1 105 143		Druckfeder	1	1	1	1	1	1	1				1	1	1	1
~~32 41 1 105 141~~	P	Ventilkolben kpl. Toleranzgruppe 1 82 atü			1	1	1	1	1				1	1	1	1
32 41 1 114 288	P	Ventilkolben kpl. Toleranzgruppe 1 100 atü	1	1	1	1	1	1	1				1	1	1	1
32 41 1 105 142		Ventilkolben kpl. Toleranzgruppe 2 82 atü			1	1	1	1	1				1	1	1	1
32 41 1 114 290		Ventilkolben kpl. Toleranzgruppe 2 100 atü	1	1	1	1	1	1	1				1	1	1	1
32 41 1 105 140		Drosseleinsatz	1	1	1	1	1	1	1				1	1	1	1

Part No. No. de pièce Onderdeel-Nr.	Symbol	Denomination of parts	Dénomination de pièces	Benaming
		Hydro steering	Direction hydrolique	Hydro-besturing
32 41 1 105 156		Compression spring	Ressort de pression	Drukveer
32 41 1 105 157		O-ring	Anneau en forme „O"	O-ring
32 41 1 105 158		Cover	Couvercle	Deksel
32 41 1 105 159		Hook snap ring	Bague à ressort croch.	Haakspanring
32 41 1 105 160		Screw plug	Vis de serrure	Plug
07 11 9 963 354		DTRG A 22 x 27	DTRG A 22 x 27	DTRG A 22 x 27
32 41 1 105 143		Compression spring	Ressort de pression	Drukveer
~~32 41 1 105 141~~	P	Valve piston kpl. tolerance gr.1 80 atm.	Piston de soupape kpl groupe tolerée 1 80 atm.	Klepzuiger kpl. spelinggr 1 80 atm
32 41 1 114 288	P	Valve piston kpl. tolerance gr.1 100 atm.	Piston d.soupape kpl. groupe tolerée 1 100 atm.	Klepzuiger kpl. spelinggr.1 100 atm.
32 41 1 105 142		Valve piston kpl. tolerance gr.2 80 atm.	Piston de soupape kpl groupe tolerée 2 80 atm.	Klepzuiger kpl. spelinggr.2 80 atm.
32 41 1 114 290		Valve piston kpl. tolerance gr.2 100 atm.	Piston d. soupape kpl. groupe tolerée 2 100 atm.	Klepzuiger kpl. spelinggr.2 100 atm.
32 41 1 105 140		Throttle insert	Entrée de papillon	Smoorklepinzet

Reservdels-Nr N° de pezzo N° pieza	Symbol	Reservdels-benämning	Denominazione pezzo	Designación pieza
		Servostyrning	Idroguida	Hidráulica
32 41 1 105 156		Tryckfjäder	Molla di compressione	Muelle de presión
32 41 1 105 157		O-ring	Anello-O	Anillo O
32 41 1 105 158		Kåpa	Coperchio	Tapa
32 41 1 105 159		Låsring	Anello elastic. a ganc.	Anillo d.muel. d.
32 41 1 105 160		Plugg	Vite di chiusura	Tornillo de cierr
07 11 9 963 354		DTRG A 22 x 27	DTRG A 22 x 27	DTRG A 22 x 27
32 41 1 105 143		Tryckfjäder	Molla di compress.	Muelle de presión
~~32 41 1 105 141~~	P	Ventilkolvar kpl. tol.gr.1 80 ato	Pistone valvola kpl. gr.d.tolleranz. 1 80 atm.	Embolo d.válvul. gr.d.toleranc.1 80 atm.
32 41 1 114 288	P	Ventilkolvar kpl. tol. gr.1 100 ato	Pistone valvola kpl. gr.d.tolleranz. 1 100 atm.	Embolo d.válvul. gr.d.toleranc.1 100 atm.
32 41 1 105 142		Ventilkolvar kpl tol. gr.2 80 ato	Pistone valvola kpl. gr.d.tolleranz.2 80 atm.	Embolo d.válvul. gr.d.toleranc.2 80 atm.
32 41 1 114 290		Ventilkolvar kpl. tol. gr. 2 100 ato	Pistone valvola kpl. gr.d.tolleranz.2 100 atm.	Embolo d.válvul. gr.d.toleranc.2 100 atm.
32 41 1 105 140		Spjällinsats	Elemento di strozz.	Estrangulador

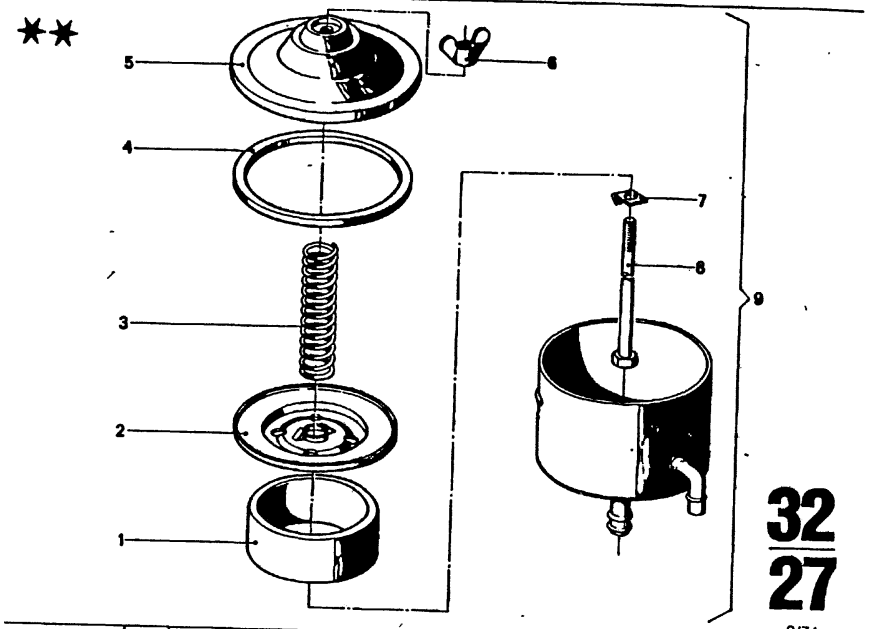

32
27

9/74

Teil-Nr.	Symbol	Teil-Benennung	Stück/E 2.5 CS	2.5 CSA	2800 CS	2800 CSA	3.0 CS	3.0 CSA	3.0 CSI	3.0 CS-L	3.0 CSI-L	USA 2800 CS	2800 CSA	3.0 CS	3.0 CSA
		Hydrolenkung													
32 41 1 104 357		Filter	1	1	1	1	1	1	1	1	1	1	1	1	1
32 41 1 105 163		Filterdeckel	1	1	1	1	1	1	1	1	1	1	1	1	1
32 41 1 105 164		Druckfeder	1	1	1	1	1	1	1	1	1	1	1	1	1
32 41 1 105 165		DTRG	1	1	1	1	1	1	1	1	1	1	1	1	1
32 41 1 105 166		Deckel mit Zwischendeckel und Kappe	1	1	1	1	1	1	1	1	1	1	1	1	1
07 11 9 924 035		Flügelmutter M 6													
32 41 1 105 162		Haltefeder	1	1	1	1	1	1	1	1	1	1	1	1	1
07 11 9 912 367		Sechskantschraube M 16 x 115	1	1	1	1	1	1	1	1	1	1	1	1	1
32 41 1 101 150		Ölbehälter kpl.	1	1	1	1	1	1	1	1	1	1	1	1	1

9/74 **32** **27**

Bemerkungen
Remarks
Observations
Opmerkingen
Anmärkningar
Osservazione
Observaciones

** Sonderausstattung

2.5 CS
2.5 CSA
3.0 CS-L
3.0 CSI-L

Part No. No. de pièce Onderdeel-Nr.	Symbol	Denomination of parts	Dénomination de pièces	Benaming
		Hydro steering	Direction hydrolique	Hydro-besturing
32 41 1 104 357		Filter	Filtre	Filter
32 41 1 105 163		Filter cover	Couvercle de filtre	Filterdeksel
32 41 1 105 164		Compression spring	Ressort de pression	Drukveer
32 41 1 105 165		Seal ring	Anneau de garniture	Keerring
32 41 1 105 166		Cover with interm. cover and cap	Couvercle avec couvercle interm. et capuchon	Deksel met tussendeksel en kap
07 11 9 924 035		Wing nut M 6	Ecrou à oreilles M 6	Moer M 6
32 41 1 105 162		Support spring	Ressort support	Klem veer
07 11 9 912 367		Hex screw M 16 x 115	Vis à six pans M 16 x 115	Zeskantbout M 16 x 115
32 41 1 101 150		Oil tank kpl.	Réservoir d'huile kpl.	Olietank kpl.

Reservdels-Nr. N° de pezzo N° pieza	Symbol	Reservdels-benämning	Denominazione pezzo	Designación pieza
		Servostyrning	Idroguida	Hidráulica
32 41 1 104 357		Filter	Filtro	Filtro
32 41 1 105 163		Filterlock	Coperchio filtro	Tapa del filtro
32 41 1 105 164		Tryckfjäder	Molla di compressione	Muelle de presión
32 41 1 105 165		Packning	Anello di tenuta	Anillo obturador
32 41 1 105 166		Lock med mellanplatta och kåpa	Coperchio con coperchio intermedio e cappuccio	Tapa con tapa intermedia y caperuza
07 11 9 924 035		Mutter M 6	Dado ad aletta M 6	Tuerc.d.mariposa M
32 41 1 105 162		Fästfjäder	Molla di sostegno	Resorte de retenció
07 11 9 912 367		Bult M 6 x 115	Vite esagonale M 6 x 115	Tornillo hexagonal M 6 x 115
32 41 1 101 150		Oljetank kpl.	Serbatoio olio kpl.	Recipient.d.aceit.k

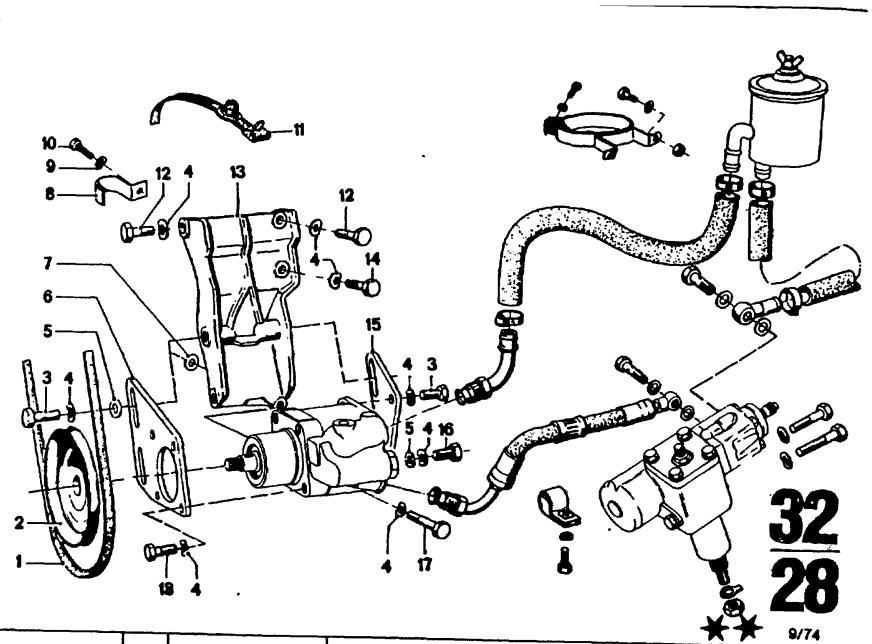

Bild-Nr.	Teil-Nr.	Symbol	Teil-Benennung	Stück/E 2.5 CS	2.5 CSA	2800 CS	2800 CSA	3.0 CS	3.0 CSA	3.0 CSi	3.0 CS-L	3.0 CSi-L	USA 2800 CS	2800 CSA	3.0 CS	3.0 CSA
			Hydrolenkung													
1	* 07 11 9 990 178		Schmalkeilriemen 9,5 x 1125			1	1	1					1	1		
	* 07 11 9 990 181		Schmalkeilriemen 9,5 x 1075			1	1	1	1	1	1	1	1	1	1	1
	* 32 41 1 258 276		Schmalkeilriemen 9,5 x 900	1	1			1	1	1					1	1
2	* 32 41 1 250 623		Riemenscheibe			1	1	1	1	1	1	1	1	1	1	1
	* 32 41 1 258 275		Riemenscheibe	1	1			1	1	1					1	1
3	07 11 9 913 659		Schraube M 8 x 28	4	4	4	4	4	4	4	4	4	4	4	4	4
4	07 11 9 932 095		Federscheibe B 8	14	14	14	14	14	14	14	14	14	14	14	14	14
5	11 61 4 000 131		Scheibe	4	4	4	4	4	4	4	4	4	4	4	4	4
6	* 32 41 1 251 351	⚠	Beschlagblech										1	1		
	* 32 41 1 258 133	⚠	Beschlagblech	1	1			1	1	1	1	1	1	1	1	1
7	32 41 1 251 263		Scheibe 0,5	X	X	X	X	X	X	X	X	X	X	X	X	X
	32 41 1 251 264		Scheibe 0,75	X	X	X	X	X	X	X	X	X	X	X	X	X
	32 41 1 251 265		Scheibe 1,0	X	X	X	X	X	X	X	X	X	X	X	X	X
8	* 32 41 1 104 348	(oo)	Befestigungsschelle	2	2	2	2	2	2	2	2	2				
9	* 07 11 9 932 047	(oo)	Federscheibe B 5	2	2	2	2	2	2	2	2	2				
10	* 07 11 9 918 425	(oo)	Schneidschraube	2	2	2	2	2	2	2	2	2				
11	* 32 41 1 112 282	(oo)	Kabelband	3	3			3	3	3						
12	07 11 9 912 478		Schraube M 8 x 35	2	2	2	2	2	2	2	2	2	2	2	2	2
13	32 41 1 250 620		Lagerbock	1	1	1	1	1	1	1	1	1	1	1	1	1
14	* 07 11 9 913 657		Schraube M 8 x 25	1	1	1	1	1	1	1	1	1	1	1	1	1
15	* 32 41 1 251 352	⚠	Beschlagblech			1	1	1	1	1	1	1	1	1	1	1
	32 41 1 258 134	⚠	Beschlagblech	1	1			1	1	1					1	1
16	* 07 11 9 913 627		Schraube M 8 x 18			1	1						1	1		
	07 11 9 913 680		Schraube M 8 x 45			1	1									
	07 11 9 913 681		Schraube M 8 x 45	1	1	1	1	1	1	1	1	1	1	1	1	1
17	* 07 11 9 913 652		Schraube M 8 x 22			4	4	4	4	4	4	4	4	4	4	4
18	* 07 11 9 913 644		6 KT SHR M 8 x 20	4	4			4	4	4					4	4

9/74 32 28	Bemerkungen Remarks Observations Opmerkingen Anmärkningar Osservazione Observaciones	Part No. No. de pièce Onderdeel-Nr.	Symbol	Denomination of parts	Dénomination de pièces	Benaming
				Hydro steering	Direction hydrolique	Hydro-besturing
		* 07 11 9 990 178		V-belt, small 9,5 x 1125	Courroie en V, etroit 9,5 x 1125	V-snaar, smal 9,5 x 1125
		* 07 11 9 990 181		V-belt, small 9,5 x 1075	Courroie en V, etroit 9,5 x 1075	V-snaar, smal 9,5 x 1075
		* 32 41 1 258 276		V-belt, small 9,5 x 900	Courroie en V, etroit 9,5 x 900	V-snaar, smal 9,5 x 900
		* 32 41 1 250 623		Belt pulley	Poulie de courroie	Poelie
		* 32 41 1 258 275		Belt pulley	Poulie de courroie	Poelie
		07 11 9 913 659		Screw M 8 x 28	Vis M 8 x 28	Bout M 8 x 28
		07 11 9 932 095		Spring washer B 8	Disque élastique B 8	Veerring B 8
		11 61 4 000 131		Washer	Disque	Ring
		* 32 41 1 251 351	⚠	Mounting sheet metal	Tôle de garniture	Beslagblik
		* 32 41 1 258 133	⚠	Mounting sheet metal	Tôle de garniture	Beslagblik
		32 41 1 251 263		Washer 0,5	Disque 0,5	Ring 0,5
		32 41 1 251 264		Washer 0,75	Disque 0,75	Ring 0,75
		32 41 1 251 265		Washer 1,0	Disque 1,0	Ring 1,0
		* 32 41 1 104 348	(oo)	Mounting clamp	Collier de fixation	Bevestigingsklem
		* 07 11 9 932 047	(oo)	Spring washer B 5	Disque élastique B 5	Veerring B 5
		* 07 11 9 918 425	(oo)	Tapping screw	Vis	Schroef
		* 32 41 1 112 282	(oo)	Cable tape	Attache de câbles	Kabelband
		07 11 9 912 478		Screw M 8 x 35	Vis M 8 x 35	Bout M 8 x 35
		32 41 1 250 620		Bearing bushing	Support de douille	Lagerbus
		* 07 11 9 913 657		Screw M 8 x 25	Vis M 8 x 25	Bout M 8 x 25
		* 32 41 1 251 352	⚠	Mounting sheet metal	Tôle de garniture	Beslagblik
		32 41 1 258 134	⚠	Mounting sheet metal	Tôle de garniture	Beslagblik
		* 07 11 9 913 627		Screw M 8 x 18	Vis M 8 x 18	Bout M 8 x 18
		07 11 9 913 680		Screw M 8 x 45	Vis M 8 x 45	Bout M 8 x 45
		07 11 9 913 681		Screw M 8 x 45	Vis M 8 x 45	Bout M 8 x 45
		* 07 11 9 913 652		Screw M 8 x 22	Vis M 8 x 22	Bout M 8 x 22
		* 07 11 9 913 644		6KT SHR M 8 x 20	6KT SHR M 8 x 20	6KT SHR M 8 x 20

* * Sonderausstattung

2.5 CS
2.5 CSA
3.0 CS-L
3.0 CSi-L

* 07 11 9 990 178 → Fg
* 07 11 9 990 181 Fg→

3.0 CS
3.0 CSA
3.0 CSi
3.0 CS/USA
3.0 CSA/USA

* 07 11 9 990 181 → Fg
* 07 11 9 913 627 → Fg
* 07 11 9 913 652 → Fg
* 07 11 9 913 659 → Fg
* 16 11 4 000 131 → Fg
* 32 41 1 250 351 → Fg
* 32 41 1 251 352 → Fg
* 32 41 1 250 623 → Fg
* 07 11 9 913 644 Fg→
* 07 11 9 913 657 Fg→
* 32 41 1 258 133 Fg→
* 32 41 1 258 134 Fg→
* 32 41 1 258 275 Fg→
* 32 41 1 258 276 Fg→

3.0 CS
3.0 CSA
3.0 CSi
Modell 73
3.0 CS/USA
3.0 CSA/USA
Modell 74

* 07 11 9 913 652 → Fg
* 07 11 9 913 644 Fg→

Beschlagblech, vorn an Pumpe

* 07 11 9 913 627 → Fg
* 07 11 9 913 652 Fg→
* 16 11 4 000 131 Fg→

Beschlagblech, hinten an Pumpe

* 07 11 9 913 659 → Fg
* 16 11 4 000 131 Fg→
* 07 11 9 913 657 Fg→

Beschlagblech, hinten an Lagerbock

* 32 41 1 104 348 → Fg
* 07 11 9 932 047 → Fg
* 07 11 9 918 425 → Fg
* 32 41 1 112 282 Fg→

Modell 73

Reservdels-Nr. N° de pezzo N° pieza	Symbol	Reservdelsbenämning	Denominazione pezzo	Designación pieza
		Servostyrning	Idroguida	Hidráulica
* 07 11 9 990 178		Fläktrem, smal 9,5 x 1125	Cinghia trapezoidale stretta 9,5 x 1125	Correa trapecial estrecha 9,5 x 1125
* 07 11 9 990 181		Fläktrem, smal 9,5 x 1075	Cinghia trapezoidale stretta 9,5 x 1075	Correa trapecial estrecha 9,5 x 1075
* 32 41 1 258 276		Fläktrem, smal 9,5 x 900	Cinghia trapezoidale stretta 9,5 x 900	Correa trapecial estrecha 9,5 x 900
* 32 41 1 250 623		Remskiva	Puleggia	Polea
* 32 41 1 258 275		Remskiva	Puleggia	Polea
07 11 9 913 659		Bult M 8 x 28	Vite M 8 x 28	Tornillo M 8 x 28
07 11 9 932 095		Fjäderbricka B 8	Rondella elastica B 8	Arandela elástica E
11 61 4 000 131		Bricka	Ronsella	Arandela
* 32 41 1 251 351	⚠	Beslagblek	Lamiera di copertura	Chapa de guarnición
* 32 41 1 258 133	⚠	Beslagblek	Lamiera di copertura	Chapa de guarnició
32 41 1 251 263		Bricka 0,5	Rondella 0,5	Arandela 0,5
32 41 1 251 264		Bricka 0,75	Rondella 0,75	Arandela 0,75
32 41 1 251 265		Bricka 1,0	Rondella 1,0	Arandela 1,0
* 32 41 1 104 348	(oo)	Fästsätningsklämma	Collore di fissaggio	Abrazaderad.sujec
* 07 11 9 932 047	(oo)	Fjäderbricka B 5	Rondella elastica B 5	Arandela elástica E
* 07 11 9 918 425	(oo)	Gängadskruv	Vite tagliente	Tornillo con ros.cor
* 32 41 1 112 282	(oo)	Kabelband	Nastro per cavo	Cable cinta
07 11 9 912 478		Bult M 8 x 35	Vite M 8 x 35	Tornillo M 8 x 35
32 41 1 250 620		Lagerbok	Cavalletto	Soporte
* 07 11 9 913 657		Bult M 8 x 25	Vite M 8 x 25	Tornillo M 8 x 25
* 32 41 1 251 352	⚠	Beslagblek	Lamiera di copertura	Chapa de guarnició
32 41 1 258 134	⚠	Beslagblek	Lamiera di copertura	Chapa de guarnició
* 07 11 9 913 627		Bult M 8 x 18	Vite M 8 x 18	Tornillo M 8 x 18
07 11 9 913 680		Bult M 8 x 45	Vite M 8 x 45	Tornillo M 8 x 45
07 11 9 913 681		Bult M 8 x 45	Vite M 8 x 45	Tornillo M 8 x 45
* 07 11 9 913 652		Bult M 8 x 22	Vite M 8 x 22	Tornillo M 8 x 22
* 07 11 9 913 644		6KT SHR M 8 x 20	6KT SHR M 8 x 20	6KT SHR M 8 x 20

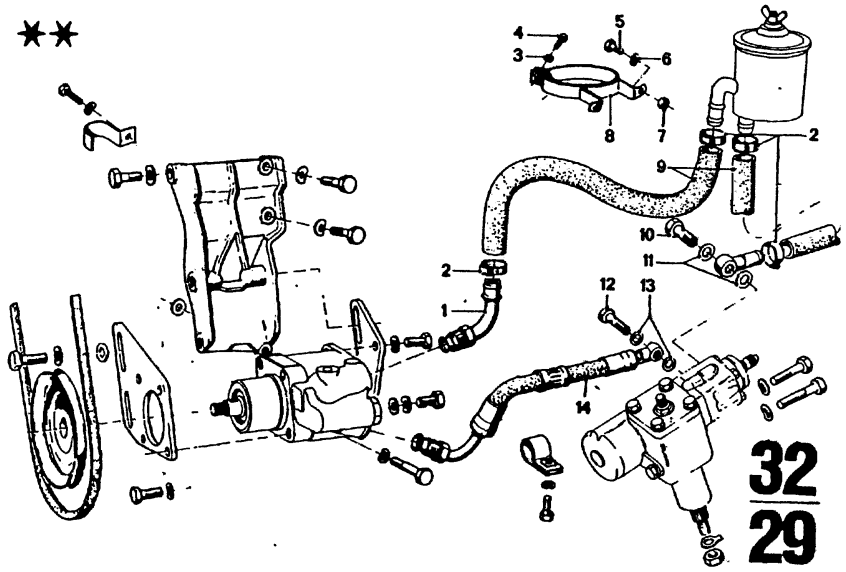

Bild-Nr.	Teil-Nr.	Symbol	Teil-Benennung	Stück/E 2.5 CS	2.5 CSA	2800 CS	2800 CSA	3.0 CS	3.0 CSA	3.0 CSI	3.0 CS-L	3.0 CSI-L	USA 2800 CS	2800 CSA	3.0 CS	3.0 CSA
			Hydrolenkung													
1	32 41 1 103 591		Rohrkrümmer	1	1	1	1	1	1	1	1	1	1	1	1	1
2	07 12 9 952 022		Schlauchschelle A 22	4	4	4	4	4	4	4	4	4	4	4	4	4
3	07 11 9 932 072		Federscheibe	1	1	1	1	1	1	1	1	1	1	1	1	1
4	07 11 9 913 466		6 KT SHR M 6 x 16	1	1	1	1	1	1	1	1	1	1	1	1	1
5	07 11 9 913 616		Sechskantschraube M 8 x 15	2	2	2	2	2	2	2	2	2	2	2	2	2
6	07 11 9 932 095		Federscheibe B 8 x 15	2	2	2	2	2	2	2	2	2	2	2	2	2
7	07 11 9 922 087		Sechskantmutter M 8	2	2	2	2	2	2	2	2	2	2	2	2	2
8	32 41 1 101 151		Schelle für Ölbehälter	1	1	1	1	1	1	1	1	1	1	1	1	1
9	32 41 1 114 317	ea	Schlauch	X	X	X	X	X	X	X	X	X	X	X	X	X
0	07 11 9 917 412	UU	Hohlschraube A 13	1	1	1	1	1	1	1	1	1	1	1	1	1
	07 11 9 917 542		Hohlschraube LL 15	1	1	1	1	1	1	1	1	1	1	1	1	1
1	07 11 9 963 308		DTRG A 18 x 22	2	2	2	2	2	2	2	2	2	2	2	2	2
2	07 11 9 917 460	UU	Hohlschraube A 8			1	1						1	1		
	07 11 9 917 411		Hohlschraube A 8	1	1	1	1	1	1	1	1	1	1	1	1	1
	07 11 9 917 533		Hohlschraube LL 10	1	1	1	1	1	1	1	1	1	1	1	1	1
3	07 11 9 963 201		DTRG A 14 x 18	2	2	2	2	2	2	2	2	2	2	2	2	2
4	32 41 1 103 550	(o)	Schlauchleitung	1	1	1	1	1	1	1	1	1	1	1	1	1
	32 41 1 104 324	(oo)	Schlauchleitung	1	1	1	1	1	1	1	1	1	1	1	1	1

4/75 **32** **29**

Bemerkungen
Remarks
Observations
Opmerkingen
Anmärkningar
Osservazione
Observaciones

** Sonderausstattung

2.5 CS
2.5 CSA
3.0 CS-L
3.0 CSI-L

Part No. No. de pièce Onderdeel-Nr.	Symbol	Denomination of parts	Dénomination de pièces	Benaming
		Hydro steering	Direction hydrolique	Hydro-besturing
32 41 1 103 591		Pipe elbow	Coude de tuyau	Pijp elleboog
07 12 9 952 022		Hose clamp A 22	Collier de tuyau A 22	Slangenklem A 22
07 11 9 932 072		Spring washer	Disque élastique	Veerring
07 11 9 913 466		6KT SHR M 6 x 16	6KT SHR M 6 x 16	6KT SHR M 6 x 16
07 11 9 913 616		Hex screw M 8 x 15	Vis à six pans M 8 x 15	Zeskantbout M 8 x 15
07 11 9 932 095		Spring washer B 8 x 15	Disque élast. B 8 x 15	Veerring B 8 x 15
07 11 9 922 087		Hex nut M 8	Ecrou à six pans M 8	Zeskantmoer M 8
32 41 1 101 151		Clamp for oil tank	Collier pour réservoir d'huile	Klem voor olietank
32 41 1 114 317	ea	Hose	Tuyau	Slang
07 11 9 917 412	UU	Hollow screw A 13	Vis creuse A 13	Holschroef A 13
07 11 9 917 542		Hollow screw LL 15	Vis creuse LL 15	Holschroef LL 15
07 11 9 963 308		DTRG A 18 x 22	DTRG A 18 x 22	DTRG A 18 x 22
07 11 9 917 460	UU	Hollow screw A 8	Vis creuse A 8	Holschroef A 8
07 11 9 917 411		Hollow screw A 8	Vis creuse A 8	Holschroef A 8
07 11 9 917 533		Hollow screw LL 10	Vis creuse LL 10	Holschroef LL 10
07 11 9 963 201		DTRG A 14 x 18	DTRG A 14 x 18	DTRG A 14 x 18
32 41 1 103 550	(o)	Hose line	Tuyauterie	Slangleiding
32 41 1 104 324	(oo)	Hose line	Tuyauterie	Slangleiding

Reservdels-Nr. N° de pezzo N° pieza	Symbol	Reservdels-benämning	Denominazione pezzo	Designación pieza
		Servostyrning	Idroguida	Hidráulica
32 41 1 103 591		Rörböj	Tubo a gomito	Tubo acodado
07 12 9 952 022		Slangklamma A 22	Collare p.fless. A 22	Abraz.p.tubo flex. A 22
07 11 9 932 072		Fjäderbricka	Rondella elastica	Arandela elástica
07 11 9 913 466		6KT SHR M 6 x 16	6KT SHR M 6 x 16	6KT SHR M 6 x 16
07 11 9 913 616		Bult M 8 x 15	Vite esagonale M 8 x 15	Tornillo hexagonal M 8 x 15
07 11 9 932 095		Fjäderbricka B 8 x 15	Rondel. elast. B 8 x 15	Arandel. elást. B 8 x 15
07 11 9 922 087		Mutter M 8	Dado esagonale M 8	Tuerca hexagonal M 8
32 41 1 101 151		Klämma för oljetank	Collore per serbatoio olio	Abrazadera para recipiente d. aceite
32 41 1 114 317	ea	Slang	Tubo flessibile	Tubo flexible
07 11 9 917 412	UU	Hålskruv A 13	Vite cava A 13	Tornillo hueco A 13
07 11 9 917 542		Hålskruv LL 15	Vite cava LL 15	Tornillo hueco LL 15
07 11 9 963 308		DTRG A 18 x 22	DTRG A 18 x 22	DTRG A 18 x 22
07 11 9 917 460	UU	Hålskruv A 8	Vite cava A 8	Tornillo hueco A 8
07 11 9 917 411		Hålskruv A 8	Vite cava A 8	Tornillo hueco A 8
07 11 9 917 533		Hålskruv LL 10	Vite cava LL 10	Tornillo hueco LL 10
07 11 9 963 201		DTRG A 14 x 18	DTRG A 14 x 18	DTRG A 14 x 18
32 41 1 103 550	(o)	Slangledning	Tubazione	Tubería flexible
32 41 1 104 324	(oo)	Slangledning	Tubazione	Tubería flexible

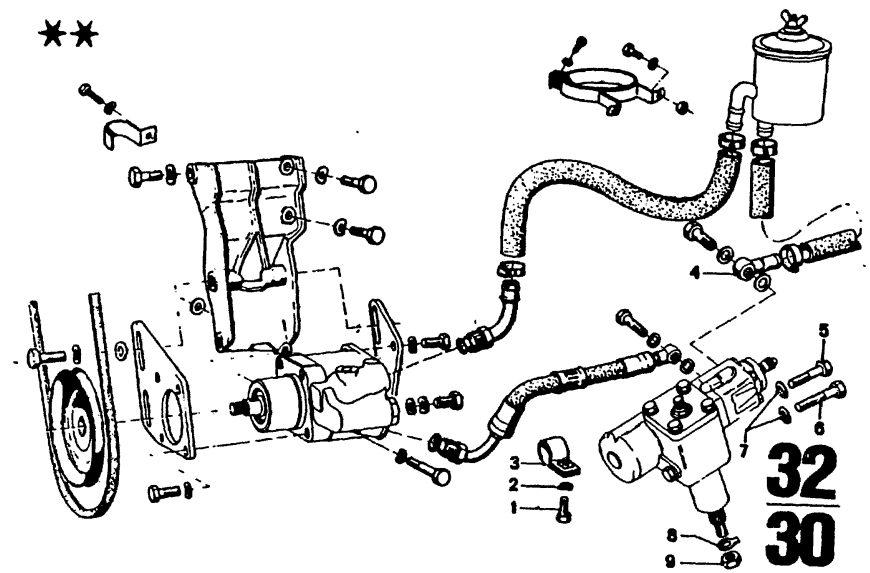

Teil-Nr.	Symbol	Teil-Benennung	Stück/E 2.5 CS	2.5 CSA	2800 CS	2800 CSA	3.0 CS	3.0 CSA	3.0 CSi	3.0 CS-L	3.0 CSi-L	USA 2800 CS	2800 CSA	3.0 CS	3.0 CSA
		Hydrolenkung													
07 11 9 919 442	(oo)	Sechskantschraube M 6 x 12	1	1	1	1	1	1	1	1	1				
07 11 9 932 072	(oo)	Federscheibe B 6	1	1	1	1	1	1	1	1	1				
32 41 1 104 349	(oo)	Befestigungsschelle	1	1	1	1	1	1	1	1	1				
32 41 1 101 718		Ringstutzen	1	1	1	1	1	1	1	1	1				
07 11 9 913 851	⊃ ∪	Schraube M 10 x 40			2	2	2	2	2	2		1	1	1	1
07 11 9 913 860		6 KT SHR M 10 x 45	2	2	2	2	2	2	2	2	2	2	2	2	2
07 11 9 912 670	⊃ ∪	Schraube M 10 x 70			1	1						1	1		
07 11 9 912 672		Schraube M 10 x 70	1	1	1	1	1	1	1	1	1	1	1	1	1
07 11 9 932 112		Federscheibe B 10	3	3	3	3	3	3	3	3	3	3	3	3	3
07 11 9 935 670	⊃ ∪	Sicherungsblech			1	1						1	1		
07 11 9 935 671		Sicherungsblech	1	1	1	1	1	1	1	1	1	1	1	1	1
07 11 9 921 659	⊃ ∪	Mutter M 22 x 1,5			1	1						1	1		
07 11 9 921 660		Mutter M 22 x 1,5	1	1	1	1	1	1	1	1	1	1	1	1	1

4/75 **32** **30**

Bemerkungen
Remarks
Observations
Opmerkingen
Anmärkningar
Osservazione
Observaciones

** Sonderausstattung

2.5 CS
2.5 CSA
3.0 CS-L
3.0 CSi-L

Part No. No. de pièce Onderdeel-Nr.	Symbol	Denomination of parts	Dénomination de pièces	Benaming
		Hydro steering	Direction hydrolique	Hydro-besturing
07 11 9 919 442	(oo)	Hex screw M 6 x 12	Vis à six pans M 6 x 12	Zeskantbout M 6 x 12
07 11 9 932 072	(oo)	Spring washer B 6	Disque élastique B 6	Veerring B 6
32 41 1 104 349	(oo)	Mounting clamp	Collier de fixation	Bevestigingsklem
32 41 1 101 718		Ring elbow	Rondelle d'arrêt	Ringsteunen
07 11 9 913 851	⊃ ∪	Screw M 10 x 40	Vis M 10 x 40	Bout M 10 x 40
07 11 9 913 860		6KT SHR M 10 x 45	6KT SHR M 10 x 45	6KT SHR M 10 x 45
07 11 9 912 670	⊃ ∪	Screw M 10 x 70	Vis M 10 x 70	Bout M 10 x 70
07 11 9 912 672		Screw M 10 x 70	Vis M 10 x 70	Bout M 10 x 70
07 11 9 932 112		Spring washer B 10	Disque élastique B 10	Veerring B 10
07 11 9 935 670	⊃ ∪	Lock plate	Tôle de sécurité	Borgplaat
07 11 9 935 671		Lock plate	Tôle de sécurité	Borgplaat
07 11 9 921 659	⊃ ∪	Screw M 22 x 1,5	Vis M 22 x 1,5	Bout M 22 x 1,5
07 11 9 921 660		Screw M 22 x 1,5	Vis M 22 x 1,5	Bout M 22 x 1,5

Reservdels-Nr. N° de pezzo N° pieza	Symbol	Reservdels-benämning	Denominazione pezzo	Designación pieza
		Servostyrning	Idroguida	Hidráulica
07 11 9 919 442	(oo)	Bult M 6 x 12	Vite esagonale M 6 x 12	Tornillo hexagonal M 6 x 12
07 11 9 932 072	(oo)	Fjäderbricka B 6	Rondella elastica B 6	Arandela elástica B 6
32 41 1 104 349	(oo)	Fästsättningsklämma	Collare di fissaggio	Abrazadera d. sujeción
32 41 1 101 718		Ringmuff	Bocchettone anulare	Racor anular
07 11 9 913 851	⊃ ∪	Bult M 10 x 40	Vite M 10 x 40	Tornillo M 10 x 40
07 11 9 913 860		6KT SHR M 10 x 45	6KT SHR M 10 x 45	6KT SHR M 10 x 45
07 11 9 912 670	⊃ ∪	Bult M 10 x 70	Vite M 10 x 70	Tornillo M 10 x 70
07 11 9 912 672		Bult M 10 x 70	Vite M 10 x 70	Tornillo M 10 x 70
07 11 9 932 112		Fjäderbricka B 10	Rondella elastica B 10	Arandela elástica B 10
07 11 9 935 670	⊃ ∪	Låsblek	Lamiera di sicurezza	Chapa de seguridad
07 11 9 935 671		Låsblek	Lamiera di sicurezza	Chapa de seguridad
07 11 9 921 659	⊃ ∪	Bult M 22 x 1,5	Vite M 22 x 1,5	Tornillo M 22 x 1,5
07 11 9 921 660		Bult M 22 x 1,5	Vite M 22 x 1,5	Tornillo M 22 x 1,5

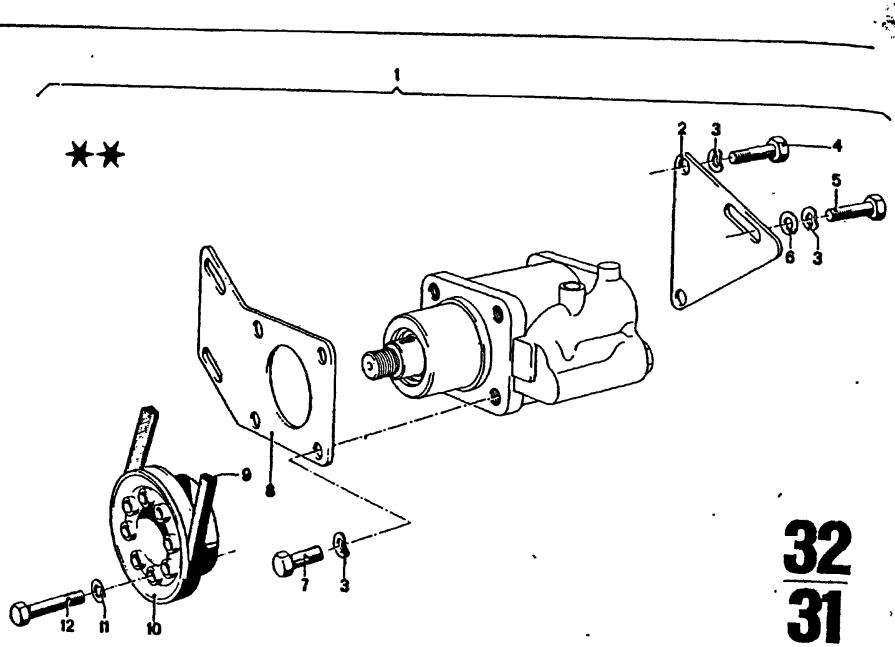

32
31
9/74

Bild-Nr.	Teil-Nr.	Symbol	Teil-Benennung	Stück/E 2.5 CS	2.5 CSA	2800 CS	2800 CSA	3.0 CS	3.0 CSA	3.0 CSi	3.0 CS-L	3.0 CSi-L	USA 2800 CS	2800 CSA	3.0 CS	3.0 CSA
			Hydrolenkung													
			Antrieb Flügelpumpe von Kurbelwelle													
1	32 41 1 259 391		Umbausatz			1	1	1	1	1	1	1	1	1	1	1
2	32 41 1 258 134	⚒	Beschlagblech			1	1	1	1	1	1	1	1	1	1	1
3	07 11 9 932 095		Federscheibe			7	7	7	7	7	7	7	7	7	7	7
4	07 11 9 913 657		6 KT SHR M 8 x 25			2	2	2	2	2	2	2	2	2	2	2
5	07 11 9 913 652		6 KT SHR M 8 x 22			1	1	1	1	1	1	1	1	1	1	1
6	11 61 4 000 131		Scheibe			1	1	1	1	1	1	1	1	1	1	1
7	07 11 9 913 644		6 KT SHR M 8 x 20			4	4	4	4	4	4	4	4	4	4	4
8	32 41 1 258 133	⚒	Beschlagblech			1	1	1	1	1	1	1	1	1	1	1
9	32 41 1 259 409		Keilriemen 9,5 x 888			1	1	1	1	1	1	1	1	1	1	1
10	32 41 1 259 343		Riemenscheibe			1	1	1	1	1	1	1	1	1	1	1
11	07 11 9 933 096		Federring B 8			8	8	8	8	8	8	8	8	8	8	8
12	07 11 9 912 506		6 KT SHR M 8 x 45			8	8	8	8	8	8	8	8	8	8	8

9/74 **32 / 31**

Bemerkungen
Remarks
Observations
Opmerkingen
Anmärkningar
Osservazione
Observaciones

* * → Fg

Modell 73
Der Umbau ist nur bei Fahrzeugen ohne Klimaanlage möglich

Part No. No. de pièce Onderdeel-Nr.	Symbol	Denomination of parts	Dénomination de pièces	Benaming
		Hydro steering	Direction hydrolique	Hydro-besturing
		Drive pump wheel from crankshaft	Roue d'ailes transmis. de la arbre d. manivelle	Aandrijving schoepenr van draaikrukas
32 41 1 259 391		Conversion set	Jeu de remplacement	Ombouw-elementen
32 41 1 258 134	⚒	Mounting sheet metal	Tôle de garniture	Beslagblik
07 11 9 932 095		Spring washer	Disque élastique	Veerring
07 11 9 913 657		6KT SHR M 8 x 25	6KT SHR M 8 x 25	6KT SHR M 8 x 25
07 11 9 913 652		6KT SHR M 8 x 22	6KT SHR M 8 x 22	6KT SHR M 8 x 22
11 61 4 000 131		Washer	Disque	Ring
07 11 9 913 644		6KT SHR M 8 x 20	6KT SHR M 8 x 20	6KT SHR M 8 x 20
32 41 1 258 133	⚒	Mounting sheet metal	Tôle de garniture	Beslagblik
32 41 1 259 409		V-belt 9,5 x 888	Courroie en V 9,5 x 888	V-snaar 9,5 x 555
32 41 1 259 343		Belt pulley	Poulie de courroie	Poelie
07 11 9 933 096		Spring ring B 8	Anneau élastique B 8	Veerring B 8
07 11 9 912 506		6KT SHR M 8 x 45	6KT SHR M 8 x 45	6KT SHR M 8 x 45

Reservdels-Nr. N° de pezzo N° pieza	Symbol	Reservdels-benämning	Denominazione pezzo	Designación pieza
		Servostyrning	Idroguida	Hidráulica
		Driving skovelhjul fran vevaxel	Pompa ad alette coman. de albero di manoveli.	Bomba d. paletas accio de árbol de manivela
		Ombyggsats	Corredo trasformaz.	Juego de transformac.
32 41 1 259 391		Beslagblek	Lamiera di copertura	Chapa de guarnición
32 41 1 258 134	⚒	Fjäderbricka	Rosetta elastica	Arandela elástico
07 11 9 932 095		6KT SHR M 8 x 25	6KT SHR M 8 x 25	6KT SHR M 8 x 25
07 11 9 913 657		6KT SHR M 8 x 22	6KT SHR M 8 x 22	6KT SHR M 8 x 22
07 11 9 913 652		Bricka	Rosetta	Arandela
11 61 4 000 131		6KT SHR M 8 x 20	6KT SHR M 8 x 20	6KT SHR M 8 x 20
07 11 9 913 644		Beslagblek	Lamiera di copertura	Chapa de guarnición
32 41 1 258 133	⚒	Fläktrem 9,5 x 888	Cinghia trapezoidale 9,5 x 888	Correa trapezoidal 9,5 x 888
32 41 1 259 409		Remskiva	Puleggia	Polea
32 41 1 259 343		Fjäderring B 8	Anello elastica B 8	Anillo elástico B 8
07 11 9 933 096		6KT SHR M 8 x 45	6KT SHR M 8 x 45	6KT SHR M 8 x 45
07 11 9 912 506				

33

33 HINTERACHSE

1 + 2 Hinterachsgetriebe kpl.
3 – 9 Tellerradsatz, Ausgleichgetriebe, Sperrdifferential

REAR AXLE

Rear axle gear cpl.
Drive wheel set, diferential gear unit, locking differential

ESSIEU ARRIERE

Diff. essieu d'arrière cpl.
Jeu couronne d'angle, différentiel, differential a blocage

33 ACHTERAS

1 + 2 Achteras kpl.
3 – 9 Kroonwiel set, differentieel, blokkerdifferentieel

ASSALE POSTERIORI.

1 + 2 Ruotsmi ponte cpl.
3 – 9 Coppia conja, differenziale, differenziale bloccante

BAKAXEL

Bakaxelväxel kpl.
Drevsats, differential växel, differentialspärr

EJE TRASERO

Engranaje eje trasero cpl.
Conjunta pinon-corona, diferencial, diferencial bloquedor

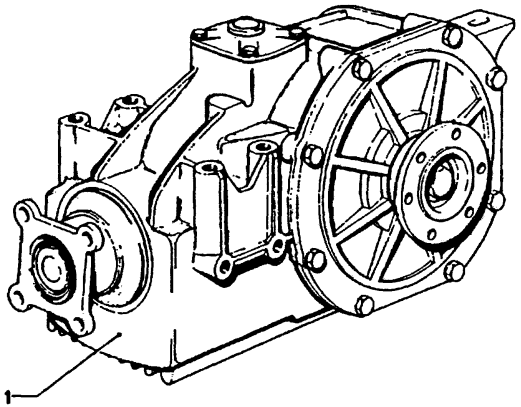

33
1

4/75

Teil-Nr.	Symbol	Teil-Benennung	Stück/E 2.5 CS	2.5 CSA	2800 CS	2800 CSA	3.0 CS	3.0 CSA	3.0 CSi	3.0 CS-L	3.0 CSi-L	USA 2800 CS	2800 CSA	3.0 CS	3.0 CSA
33 10 1 203 100		Hinterachsgetriebe	1	1											
33 10 3 704 830	VL	i = 40 · 11 = 3,64	1	1											
33 10 1 203 102	AT	ohne Sperre	1	1											
		(Tellerradschraube M 12)													
* 33 10 1 203 562		Hinterachsgetriebe													
* ~~33 10 3 704 841~~	VL	i = 40 : 11 = 3,64												1	1
* ~~33 10 1 203 565~~	AT	ohne Sperre												1	1
		(Tellerradschraube M 12)												1	1
* 33 10 1 203 560		Hinterachsgetriebe					1	1							
* 33 10 3 704 840	VL	i = 38 : 11 = 3,45					1	1						1	1
* 33 10 1 203 563	AT	ohne Sperre					1	1						1	1
		(Tellerradschraube M 12)													
33 10 1 203 561		Hinterachsgetriebe							1						
33 10 3 704 842	VL	i = 39 : 12 = 3,25							1						
33 10 1 203 564	AT	ohne Sperre							1						
		(Tellerradschraube M 12)													

4/75 **33** **1**

Bemerkungen
Remarks
Observations
Opmerkingen
Anmärkningar
Osservazione
Observaciones

* 33 10 1 203 560 → Fg
* 33 10 3 704 840 → Fg
* 33 10 1 203 563 → Fg
* ~~33~~ 10 1 203 562 Fg→
* ~~33 10 3 704 841~~ Fg→
* ~~33 10 1 203 565~~ Fg→

3.0 CS/USA
3.0 CSA/USA

Part No. No. de pièce Onderdeel-Nr.	Symbol	Denomination of parts	Dénomination de pièces	Benaming
33 10 1 203 100		Rear axle gear	Diff.ess.d'arrière	Achterbrug
33 10 3 704 830	VL	i = 40 : 11 = 3,64	i = 40 : 11 = 3,64	i = 40 : 11 = 3,64
33 10 1 203 102	AT	without lock	sans arrêtoir	zonder versluiting
		(ring gear screw M 12)	(vis de la grande couronne M 12)	(kroonwielschroef M 12)
* 33 10 1 203 562		Rear axle gear	Diff.ess.d'arrière	Achterbrug
* ~~33 10 3 704 841~~	VL	i = 40 : 11 = 3,64	11 = 40 : 11 = 3,64	i = 40 : 11 = 3,64
* ~~33 10 1 203 565~~	AT	without lock	sans arrêtoir	zonder versluiting
		(ring gear screw M 12)	(vis de la grande couronne M 12)	(kroonwielschroef M 12)
* 33 10 1 203 560		Rear axle gear	Diff.ess.d'arrière	Achterbrug
* 33 10 3 704 840	VL	i = 38 : 11 = 3,45	i = 38 : 11 = 3,45	i = 38 : 11 = 3,45
* 33 10 1 203 563	AT	without lock	sans arrêtoir	zonder versluiting
		(ring gear screw M 12)	(vis de la grande couronne M 12)	(kroonwielschroef M 12)
33 10 1 203 561		Rear axle gear	Diff.ess.d'arrière	Achterbrug
33 10 3 704 842	VL	i = 39 : 12 = 3,25	i = 39 : 12 = 3,25	i = 39 : 12 = 3,25
33 10 1 203 564	AT	without lock	sans arrêtoir	zonder versluiting
		(ring gear screw M 12)	(vis de la grande couronne M 12)	(kroonwielschroef M 12)

Reservdels-Nr. N° de pezzo N° pieza	Symbol	Reservdelsbenämning	Denominazione pezzo	Designación pieza
33 10 1 203 100		Bakaxelväxel	Ruotismi ponte	Engranaje eje trase
33 10 3 704 830	VL	i = 40 : 11 = 3,64	i = 40 : 11 = 3,64	i = 40 : 11 = 3,64
33 10 1 203 102	AT	utan spärr	senza bloccaggio	sin bloqueo
		(skruv för kronhjul M 12)	(vite della corona M 12)	(tornillo de la coron M 12)
* 33 10 1 203 562		Bakaxelväxel	Ruotismi ponte	Engranaje eje trase
* ~~33 10 3 704 841~~	VL	i = 40 · 11 = 3,64	i = 40 : 11 = 3,64	i = 40 : 11 = 3,64
* ~~33 10 1 203 565~~	AT	utan spärr	senza bloccaggio	sin bloqueo
		(skruv för kronhjul M 12)	(vite della corona M 12	(tornillo de la coron M 12)
* 33 10 1 203 560		Bakaxelväxel	Ruotismi ponte	Engranaje eje trase
* 33 10 3 704 840	VL	i = 38 : 11 = 3,45	i = 38 : 11 = 3,45	i = 38 : 11 = 3,45
* 33 10 1 203 563	AT	utan spärr	senza bloccaggio	sin bloqueo
		(skruv för kronhjul M 12)	(vite della corona M 12)	(tornillo de la coron M 12)
33 10 1 203 561		Bakaxelväxel	Ruotismi ponte	Engranaje eje trase
33 10 3 704 842	VL	i = 39 · 12 = 3,25	i = 39 : 12 = 3,25	i = 39 : 12 = 3,25
33 10 1 203 564	AT	utan spärr	senza bloccaggio	sin bloqueo
		(skruv för kronhjul M 12)	(vite della corona M 12)	(tornillo de la coron M 12)

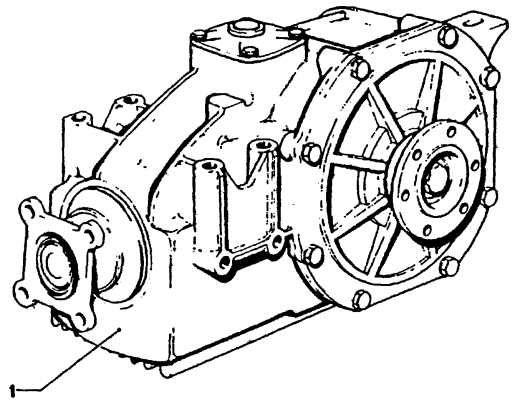

33
2
4/75

Teil-Nr.	Symbol	Teil-Benennung	Stück/E										USA			
			2.5 CS	2.5 CSA	2800 CS	2800 CSA	3.0 CS	3.0 CSA	3.0 CSI		3.0 CSi-L	3.0 CSi-L	2800 CS	2800 CSA	3.0 CS	3.0 CSA
* 33 10 1 203 122		Hinterachsgetriebe	1	1												
33 10 3 704 836	VL	i = 40 : 11 = 3,64	1	1												
33 10 1 203 125	AT	mit Sperre 25 %	1	1												
		(Tellerradschraube M 12)														
* 33 10 1 203 121		Hinterachsgetriebe							1			1				
33 10 3 704 837	VL	i = 39 : 12 = 3,25							1			1				
33 10 1 203 123	AT	mit Sperre 25%							1			1				
		(Tellerradschraube M 12)														
~~33 10 1 200 986~~		Hinterachsgetriebe			1	1							1	1		
33 10 3 704 882	VL	i = 38 · 11 = 3,45			1	1							1	1		
33 10 1 201 534	AT ⇩	mit Sperre 40%			1	1							1	1		
		(Tellerradschraube M 10)														
* 33 10 1 203 120		Hinterachsgetriebe			1	1	1	1			1		1	1	1	1
33 10 3 704 835	VL	i = 38 · 11 = 3,45			1	1	1	1			1		1	1	1	1
33 10 1 203 124	AT	mit Sperre 25 %			1	1	1	1			1		1	1	1	1
		(Tellerradschraube M 12)														

4/75 **33** / **2**

Bemerkungen
Remarks
Observations
Opmerkingen
Anmärkningar
Osservazione
Observaciones

* 33 10 1 203 122
Sonderausstattung
2.5 CS
2.5 CSA

* 33 10 1 203 120
Sonderausstattung
3.0 CS
3.0 CSA
3.0 CS/USA
3.0 CSA/USA

* 33 10 1 203 121
Sonderausstattung 3.0 CSI

Part No. No. de pièce Onderdeel-Nr.	Symbol	Denomination of parts	Dénomination de pièces	Benaming
* 33 10 1 203 122	-	Rear gear axle	Diff.ass.d'arrière	Achterbrug
33 10 3 704 836	VL	i = 40 : 11 = 3,64	i = 40 : 11 = 3,64	i = 40 : 11 = 3,64
33 10 1 203 125	AT	with lock 25%	avec arrêtoir 25%	met versluiting 25 %
		(ring gear screw M 12)	(vis de la grande couronne M 12)	(kroonwielschroef M 12)
* 33 10 1 203 121		Rear gear axle	Diff.ass.d'arrière	Achterbrug
33 10 3 704 837	VL	i = 39 : 12 = 3,25	i = 39 : 12 = 3,25	i = 39 : 12 = 3,25
33 10 1 203 123	AT	with lock 25 %	avec arrêtoir 25 %	met versluiting 25 %
		(ring gear screw M 12)	(vis de la grande couronne M 12)	(kroonwielschroef M 12)
~~33 10 1 200 986~~		Rear gear axle	Diff.ass.d'arrière	Achterbrug
33 10 3 704 882	VL	i = 38 : 11 = 3,45	i = 38 : 11 = 3,45	i = 38 : 11 = 3,45
33 10 1 201 534	AT ⇩	with lock 40 %	avec arrêtoir 40 %	met versluiting 40 %
		(ring gear screw M 10)	(vis de la grande couronne M 10)	(kroonwielschroef M 10)
* 33 10 1 203 120		Rear gear axle	Diff.ass.d'arrière	Achterbrug
33 10 3 704 835	VL	i = 38 : 11 = 3,45	i = 38 : 11 = 3,45	i = 38 : 11 = 3,45
33 10 1 203 124	AT	with lock 25 %	avec arrêtoir 25%	met versluiting 25 %
		(ring gear screw M 12)	(vis de la grande couronne M 12)	(kroonwielschroef M 12)

Reservdels-Nr. N° de pezzo N° pieza	Symbol	Reservdels-benämning	Denominazione pezzo	Designación pieza
* 33 10 1 203 122		Bakaxelväxel	Ruotismi ponte	Engranaje eje trase
33 10 3 704 836	VL	i = 40 : 11 = 3,64	i = 40 : 11 = 3,64	i = 40 : 11 = 3,64
33 10 1 203 125	AT	med spärr 25%	con bloccaggio 25%	con bloqueo 25%
		(skruv för kronhjul M 12)	(vite della corona M 12)	(tornillo de la coron M 12)
* 33 10 1 203 121		Bakaxelväxel	Ruotismi ponte	Engranaje eje trase
33 10 3 704 837	VL	i = 39 · 12 = 3,25	i = 39 : 12 = 3,25	i = 39 : 12 = 3,25
33 10 1 203 123	AT	med spärr 25 %	con bloccaggio 25%	con bloqueo 25%
		(skruv för kronhjul M 12)	(vite della corona M 12)	(tornillo de la coron M 12)
~~33 10 1 200 986~~		Bakaxelväxel	Ruotismi ponte	Engranaje eje trase
33 10 3 704 882	VL	i = 38 : 11 = 3,45	i = 38 : 11 = 3,45	i = 38 : 11 = 3,45
33 10 1 201 534	AT ⇩	med spärr 40 %	con bloccaggio 40%	con bloqueo 40%
		(skruv för kronhjul M 10)	(vite della corona M 10)	(tornillo de la coron M 10)
* 33 10 1 203 120		Bakaxelväxel	Ruotismi ponte	Engranaje eje trase
33 10 3 704 835	VL	i = 38 · 11 = 3,45	i = 38 : 11 = 3,45	i = 38 : 11 = 3,45
33 10 1 203 124	AT	med spärr 25 %	con bloccaggio 25%	con bloqueo 25%
		(skruv för kronhjul M 12)	(vite della corona M 12)	(tornillo de la coron M 12)

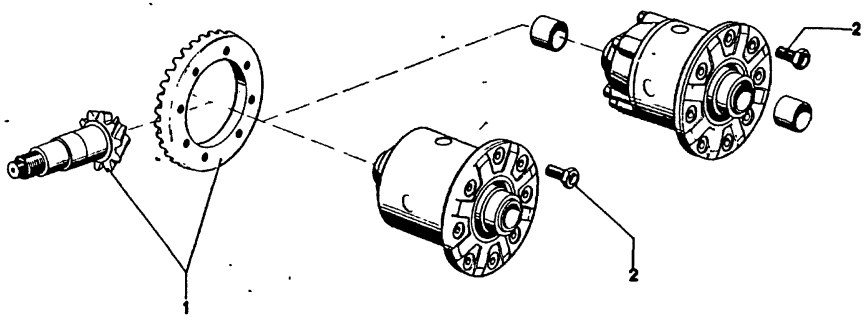

33
3

9/74

Teil-Nr.	Symbol	Teil-Benennung	Stück/E										USA			
			2.5 CS	2.5 CSA	2800 CS	2800 CSA	3.0 CS	3.0 CSA	3.0 CSi		3.0 CSi-L	3.0 CSi-L	2800 CS	2800 CSA	3.0 CS	3.0 CSA
		Hinterachse														
33 12 1 200 909		Tellerradsatz i = 38 : 11 = 3,45 (Bohrung 10 mm)			1	1							1	1		
* 33 12 1 203 077		Tellerradsatz i = 40 : 11 = 3,64 (Bohrung 12 mm)	1	1											1	1
* 33 12 1 203 087		Tellerradsatz i = 38 : 11 = 3,45 (Bohrung 12 mm)			1	1	1	1			1		1	1	1	1
33 12 1 203 094		Tellerradsatz i = 39 : 12 = 3,25 (Bohrung 12 mm)							1			1				
33 13 1 202 897	U	Schraube M 12	8	8	8	8	8	8	8		8	8	8	8	8	8
33 13 1 203 747		Schraube M 12			8	8	8	8					8	8	8	8

9/74 **33** / **3**

* 32 12 1 203 087 → Fg
* 32 12 1 203 077 Fg→

3.0 CS/USA
3.0 CSA/USA

Bemerkungen
Remarks
Observations
Opmerkingen
Anmärkningar
Osservazione
Observaciones

Part No. No. de pièce Onderdeel-Nr.	Symbol	Denomination of parts	Dénomination de pièces	Benaming
		Rear axle	Essieu arrière	Achteras
33 12 1 200 909		Drive wheel set i = 38 : 11 = 3,45 (bore 10 mm)	Jeu de couron.d'angle i = 38 : 11 = 3,45 (alésage 10 mm)	Kroonwiel set i = 38 : 11 = 3,45 (boorgat 10 mm)
* 33 12 1 203 077		Drive wheel set i = 40 : 11 = 3,64 (bore 12 mm)	Jeu de couron.d'angle i = 40 : 11 = 3,64 (alésage 12 mm)	Kroonwiel set i = 40 : 11 = 3,64 (boorgat 12 mm)
* 33 12 1 203 087		Drive wheel set i = 38 : 11 = 3,45 (bore 12 mm)	Jeu de couron.d'angle i = 38 : 11 = 3,45 (alésage 12 mm)	Kroonwiel set i = 38 : 11 = 3,45 (boorgat 12 mm)
33 12 1 203 094		Drive wheel set i = 39 : 12 = 3,25 (bore 12 mm)	Jeu de couron.d'angle i = 39 : 12 = 3,25 (alésage 12 mm)	Kroonwiel set i = 39 : 12 = 3,25 (boorgat 12 mm)
33 13 1 202 897	U	Screw M 12	Vis M 12	Bout M 12
33 13 1 203 747		Screw M 12	Vis M 12	Bout M 12

Reservdels-Nr. N° de pezzo N° pieza	Symbol	Reservdels-benämning	Denominazione pezzo	Designación pieza
		Bakaxel	Assale posteriore	Eje trasero
33 12 1 200 909		Drevsats i = 38 : 11 = 3,45 (borrning 10 mm)	Coppia conica i = 38 : 11 = 3,45 (foro 10 mm)	Conjunta piñ.-corona i = 38 : 11 = 3,45 (taladro 10 mm)
* 33 12 1 203 077		Drevsats i = 40 : 11 = 3,64 (borrning 12 mm)	Coppia conica i = 40 : 11 = 3,64 (foro 12 mm)	Conjunta piñ.-corona i = 40 : 11 = 3,64 (taladero 12 mm)
* 33 12 1 203 087		Drevsats i = 38 : 11 = 3,45 (borrning 12 mm)	Coppia conica i = 38 : 11 = 3,45 (foro 12 mm)	Conjunta piñ.-corona i = 38 : 11 = 3,45 (taladero 12 mm)
33 12 1 203 094		Drevsats i = 39 : 12 = 3,25 (borrning 12 mm)	Coppia conica i = 39 : 12 = 3,25 (foro 12 mm)	Conjunta piñ.-corona i = 39 : 12 = 3,25 (taladro 12 mm)
33 13 1 202 897	U	Bult M 12	Vite M 12	Tornillo M 12
33 13 1 203 747		Bult M 12	Vite M 12	Tornillo M 12

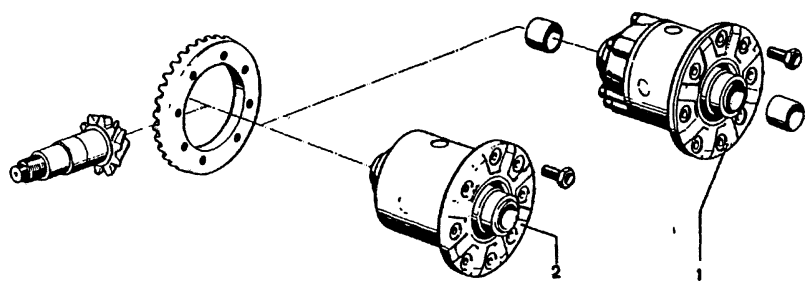

33
4

9/74

Bild-Nr.	Teil-Nr	Symbol	Teil-Benennung	Stück/E												USA											
				2.5 CS	2.5 CSA	2800 CS	2800 CSA	3.0 CS	3.0 CSA	3.0 CSi		3.0 CS-L	3.0 CSi-L			2800 CS	2800 CSA	3.0 CS	3.0 CSA								
1	33 13 1 203 098		Hinterachse Ausgleichsgetriebe (BMW)					1	1	1								1	1								
2	33 14 1 200 949	U	Sperrdifferential 25% (Bohrung für Tellerradschraube M 10)			1	1									1	1										
	33 14 1 201 533	U	Sperrdifferential 40%			1	1									1	1										
	33 14 3 604 852	VL	(Bohrung für Tellerradschraube M 10)			1	1									1	1										
	33 14 1 202 294	AT				1	1									1	1										
	33 14 1 202 858	U	Sperrdifferential 25%			1	1									1	1										
	33 14 3 704 854	VL	(Bohrung für Tellerradschraube M 10)			1	1									1	1										
	33 14 1 202 859	AT				1	1									1	1										
	* 33 14 1 203 070	U	Sperrdifferential 25%	1	1	1	1	1	1	1		1	1			1	1	1	1								
	* 33 14 3 704 855	VL	(Bohrung für Tellerradschraube M 12)	1	1	1	1	1	1	1		1	1			1	1	1	1								
	* 33 14 1 203 091	AT		1	1	1	1	1	1	1		1	1			1	1	1	1								
	* 33 14 1 203 603		Sperrdifferential 75%					1	1	1		1	1					1	1								
	* 33 14 3 704 856	VL	(Bohrung für Tellerradschraube M 12)					1	1	1		1	1					1	1								
	* 33 14 1 203 604	AT						1	1	1		1	1					1	1								

33
4

Bemerkungen
Remarks
Observations
Opmerkingen
Anmärkningar
Osservazione
Observaciones

* 33 14 1 203 070
* 33 14 1 203 603

Sonderausstattung
3.0 CS
3.0 CSA
3.0 CSi
3.0 CS-L
3.0 CS/USA
3.0 CSA/USA

* 33 14 1 203 070
* 33 14 1 203 603

H
2 Stck. Mitnehmerflansch 33 14 1 200 288
u. 2 Stck. Sechskantschraube M 12 x 95 07 11 9 914 619

Part No. No. de pièce Onderdeel-Nr.	Symbol	Denomination of parts	Dénomination de pièces	Benaming
		Rear axle	Essieu arrière	Achteras
33 13 1 203 098		Differential gear unit (BMW)	Différentiel (BMW)	Differentieel (BMW)
33 14 1 200 949	U	Locking different. 25% (bore for ring gear screw) M 10)	Différent. à blocc. 25% (alésage pour vis de la grande cour. M 10)	Blokkerdiffer. 25% (boorgat voor kroon wielschroef M 10)
33 14 1 201 533	U	Locking different. 40%	Différent. à bloc. 40%	Blokkeerdiffer. 40%
33 14 3 604 852	VL	(bore for ring gear	(alésage pour vis de la	(boorgat voor kroon
33 14 1 202 294	AT	screw M 10)	grande cour. M 10)	wielschroef M 10)
33 14 1 202 858	U	Locking different. 25%	Différent. à bloc. 25%	Blokkerdiffer. 25%
33 14 3 704 854	VL	(bore for ring gear	(alésage pour vis de la	(boorgat voor kroon
33 14 1 202 859	AT	screw M 10)	grande M 10)	wielschroef M 10)
* 33 14 1 203 070	U	Locking different. 25%	Différent. à bloc. 25%	Blokkerdiffer. 25%
* 33 14 3 704 855	VL	(bore for ring gear	(alésage pour vis de la	(boorgat voor kroon
* 33 14 1 203 091	AT	screw M 12)	grande cour. M 12)	wielschroef M 12)
* 33 14 1 203 603		Locking different. 75%	Différent. à bloc. 75%	Blokkerdiffer. 75%
* 33 14 3 704 856	VL	(bore for ring gear	(alésage pour vis de la	(boorgat voor kroon
* 33 14 1 203 604	AT	screw M 12)	grande cour. M 12)	wielschroef M 12)

Reservdels-Nr. N° de pezzo N° pieza	Symbol	Reservdels-benämning	Denominazione pezzo	Designación pieza
		Bakaxel	Assale posteriore	Eje trasero
33 13 1 203 098		Differential växel (BMW)	Ingranag. differenziale (BMW)	Diferencial (BMW)
33 14 1 200 949	U	Differentialspärr 25% (borrning för skruv	Differenz. blocc. 25% (foro per vite della	Diferenc. autoblo. 2 (taladro para tornil
33 14 1 201 533	U	Differentialspär 40%	Differenz. blocc. 40%	Diferenc. autoblo. 4
33 14 3 604 852	VL	(borrning för skruv	(foro per vite della	(taladro para tornill
33 14 1 202 294	AT	för kronhjul M 10)	corona M 10)	de la corona M 10)
33 14 1 202 858	U	Differentialspärr 25%	Differenz. blocc. 25%	Diferenc. autoblo. 2
33 14 3 704 854	VL	(borrning för skruv	(foro per vite della	(taladro para tornil
33 14 1 202 859	AT	för kronhjul M 10)	corona M 10)	de la corona M 10)
* 33 14 1 203 070	U	Differentialspärr 25%	Differenz. blocc. 25%	Diferenc. autoblo. 2
* 33 14 3 704 855	VL	(borrning för skruv	(foro per vite della	(taladro para tornil
* 33 14 1 203 091	AT	för kronhjul M 12)	corona M 12)	de la corona M 12)
* 33 14 1 203 603		Differentialspärr 75%	Differenz. blocc. 75%	Diferenc. autoblo. 7
* 33 14 3 704 856	VL	(borrning för skruv	(foro per vite della	(taladro para tornil
* 33 14 1 203 604	AT	för kronhjul M 12)	corona M 12)	de la corona M 12)

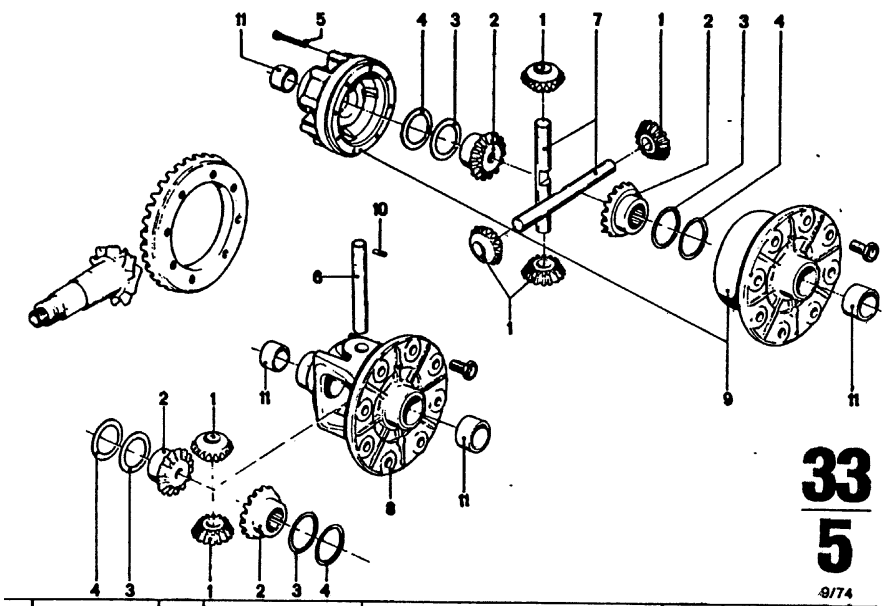

33
5
9/74

Bild-Nr.	Teil-Nr.	Symbol	Teil-Benennung	Stück/E 2.5 CS	2.5 CSA	2800 CS	2800 CSA	3.0 CS	3.0 CSA	3.0 CSI			3.0 CSI-I	3.0 CSI-L			USA 2800 CS	2800 CSA	3.0 CS	3.0 CSA						
			Hinterachse																							
	33 13 3 704 132		Ausgleichkegelrad	2	2			4	4	4									4	4						
	33 13 3 704 130		Hinterachswellenrad	2	2			2	2	2									2	2						
	33 13 3 704 260		Ausgleichscheibe 1,40	X	X			X	X	X									X	X						
	33 13 3 704 261		Ausgleichscheibe 1,50	X	X			X	X										X	X						
	33 13 3 704 262		Ausgleichscheibe 1,60	X	X			X	X	X									X	X						
	33 13 3 704 263		Ausgleichscheibe 1,70	X	X			X	X	X									X	X						
	33 13 3 704 264		Ausgleichscheibe 1,80	X	X			X	X	X									X	X						
	33 13 3 704 265		Ausgleichscheibe 1,90	X	X			X	X	X									X	X						
	33 13 3 704 266		Ausgleichscheibe 2,00	X	X			X	X	X									X	X						
	33 13 3 704 267		Ausgleichscheibe 2,10	X	X			X	X	X									X	X						
	33 13 3 704 268		Ausgleichscheibe 2,20	X	X			X	X	X									X	X						
	33 13 3 704 269		Ausgleichscheibe 2,30	X	X			X	X	X									X	X						
	33 13 3 704 270		Ausgleichscheibe 2,40	X	X			X	X	X									X	X						
	33 13 3 704 271		Ausgleichscheibe 2,50	X	X			X	X	X									X	X						
	33 13 3 704 218		Tellerfeder	2	2			2	2	2									2	2						
	07 11 9 912 524		Sechskantschraube					8	8	8									8	8						
	33 13 3 704 146		Ausgleichachse	1	1																					
	33 13 1 202 874		Ausgleichsachse					2	2	2									2	2						
	33 13 1 202 840		Ausgleichgehäuse	1	1																					
	33 13 1 202 948		Ausgleichgehäuse					1	1	1									1	1						
	07 11 9 941 377		Spannhülse	1	1																					
	33 12 3 704 169		Abstandsrohr	2	2			2	2	2									2	2						

9/74 **33** / **5**

Bemerkungen
Remarks
Observations
Opmerkingen
Anmärkningar
Osservazione
Observaciones

Part No. No. de pièce Onderdeel-Nr.	Symbol	Denomination of parts	Dénomination de pièces	Benaming
		Rear axle	Essieu arrière	Achteras
33 13 3 704 132		Differential pinon	Roue conique de diff.	Satelliet tandwiel
33 13 3 704 130		Pin.on rear axle shaft	Pignon de l'essieu d'air	Satelliet tandwiel
33 13 3 704 260		Compensat.shim 1,40	Disque de comp.1,40	Opvulring 1,40
33 13 3 704 261		Compensat.shim 1,50	Disque de comp.1,50	Opvulring 1,50
33 13 3 704 262		Compensat.shim 1,60	Disque de comp.1,60	Opvulring 1,60
33 13 3 704 263		Compensat.shim 1,70	Disque de comp.1,70	Opvulring 1,70
33 13 3 704 264		Compensat.shim 1,80	Disque de comp.1,80	Opvulring 1,80
33 13 3 704 265		Compensat.shim 1,90	Disque de comp.1,90	Opvulring 1,90
33 13 3 704 266		Compensat.shim 2,00	Disque de comp.2,00	Opvulring 2,00
33 13 3 704 267		Compensat.shim 2,10	Disque de comp.2,10	Opvulring 2,10
33 13 3 704 268		Compensat.shim 2,20	Disque de comp.2,20	Opvulring 2,20
33 13 3 704 269		Compensat.shim 2,30	Disque de comp. 2,30	Opvulring 2,30
33 13 3 704 270		Compensat.shim 2,40	Disque de comp.2,40	Opvulring 2,40
33 13 3 704 271		Compensat. shim 2,50	Disque de comp. 2,50	Opvulring 2,50
33 13 3 704 218		Diff. spring	Ressort de doff.	Schotelveer
07 11 9 912 524		Hex screw	Vis à six pans	Zeskantbout
33 13 3 704 146		Differential shaft	Ess.de rue différent.	Satelliet as
33 13 1 202 874		Differential shaft	Ess.de roue diff.	Satelliet as
33 13 1 202 840		Differential housing	Carter de différentiel	Differentieel huis
33 13 1 202 948		Differential housing	Carter de différentiel	Differentieel huis
07 11 9 941 377		Tension sleeve	Douille de tend.	Spanbus
33 12 3 704 169		Spacer tube	Tube d'écartement	Afstandspijp

Reservdels-Nr. N° de pezzo N° pieza	Symbol	Reservdels-benämning	Denominiazione pezzo	Designación pieza
		Bakaxel	Assale posteriore	Eje trasero
33 13 3 704 132		Differential drev	Satellite	Satellite
33 13 3 704 130		Bakaxeldrev	Ingranag. planetario	Planetario
33 13 3 704 260		Mellanlägg 1,40	Rondel.d.rasam.1,40	Arandela d.comp.1,
33 13 3 704 261		Mellanlägg 1,50	Rondel.d.rasam.1,50	Arandela d.comp.1,
33 13 3 704 262		Mellanlägg 1,60	Rondel.d.rasam.1,60	Arandela d.comp.1,
33 13 3 704 263		Mellanlägg 1,70	Rondel. d. rasam. 1,70	Arandela d. comp. 1
33 13 3 704 264		Mellanlägg 1,80	Rondel.d.rasam.1,80	Arandela d.comp.1,
33 13 3 704 265		Mellanlägg 1,90	Rondel.d.rasam.1,90	Arandela d.comp.1,
33 13 3 704 266		Mellanlägg 2,00	Rondel.d.rasam.2,00	Arandela d.comp.2,
33 13 3 704 267		Mellanlägg 2,10	Rondel.d.rasam.2,10	Arandela d.comp.2,
33 13 3 704 268		Mellanlägg 2,20	Rondel.d.rasam.2,20	Arandela d.comp.2,
33 13 3 704 269		Mellanlägg 2,30	Rondel.d.rasam.2,30	Arandela d.comp.2,
33 13 3 704 270		Mellanlägg 2,40	Rondel.d.rasam.2,40	Arandela d.comp.2,
33 13 3 704 271		Mellanlägg 2,50	Rondel.d.rasam.2,50	Arandela d.comp.2,
33 13 3 704 218		Drevfjäder	Molla a platello	Resorte de disco
07 11 9 912 524		Bult	Vite esagonale	Tornillo hexagonal
33 13 3 704 146		Differential axel	Porta satelliti	Eje de satélites
33 13 1 202 874		Differential axel	Porta satelliti	Eje de satélites
33 13 1 202 840		Differential hus	Scatola satelliti	Caja de satélites
33 13 1 202 948		Differential hus	Scatola satelliti	Caja de satélites
07 11 9 941 377		Spännhylsa	Spina elastica	Mang. d. apriete
33 12 3 704 169		Distansrör	Tubo distanziatore	Tubo distanciador

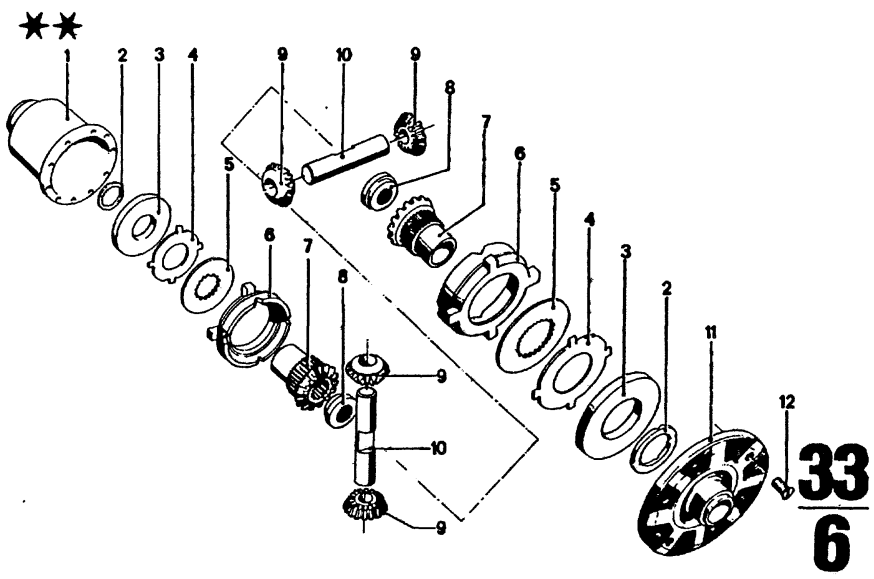

1/74

Bild-Nr.	Teil-Nr.	Symbol	Teil-Benennung	Stück/E 2800 CS	2800 CSA	3.0 CS	3.0 CSA	3.0 CSI	3.0 CSI-L	3.0 CSI-L	USA 2800 CS	2800 CSA	3.0 CS	3.0 CSA
			Hinterachse											
1	33 14 1 201 930		Differentialgehäuse	1	1						1	1		
2	33 14 1 201 931		Anlaufscheibe S = 2,20	2	2						2	2		
	33 14 1 201 932		Anlaufscheibe S = 2,15	2	2						2	2		
	33 14 1 201 933		Anlaufscheibe S = 2,10	2	2						2	2		
	33 14 1 201 934		Anlaufscheibe S = 2,05	2	2						2	2		
	33 14 1 201 935		Anlaufscheibe S = 2,00	2	2						2	2		
	33 14 1 201 936		Anlaufscheibe S = 1,95	2	2						2	2		
	33 14 1 201 937		Anlaufscheibe S = 1,90	2	2						2	2		
	33 14 1 201 938		Anlaufscheibe S = 1,85	2	2						2	2		
	33 14 1 201 939		Anlaufscheibe S = 1,80	2	2						2	2		
3	33 14 1 201 941		Distanzring	2	2						2	2		
4	33 14 1 201 940		Außenlamelle	2	2						2	2		
5	33 14 1 201 942		Innenlamelle S = 1,9	2	2						2	2		
	33 14 1 202 943		Innenlamelle S = 2,0	2	2						2	2		
	33 14 1 201 944		Innenlamelle S = 2,1	2	2						2	2		
6	33 14 1 201 945		Druckring	2	2						2	2		
7	33 14 1 201 946		Hinterachswellenrad	2	2						2	2		
8	33 14 1 201 947		Gewindescheibe	4	4						4	4		
9	33 14 1 201 948		Ausgleichkegelrad	2	2						2	2		
10	33 14 1 201 949		Differentialachse	1	1						1	1		
11	33 14 1 201 950		Gehäusedeckel	1	1						1	1		
12	07 11 9 900 736		Senkschraube	2	2						2	2		

33 / 6	Bemerkungen Remarks Observations Opmerkingen Anmärkningar Osservazione Observaciones

**33 14 1 201 533

Sperrdifferential 40%

Part No. No. de pièce Onderdeel-Nr.	Symbol	Denomination of parts	Dénomination de pièces	Benaming
		Rear axle	Essieu arrière	Achteras
33 14 1 201 930		Differential housing	Carter de différentiel	Differentieelhuis
33 14 1 201 931		Thrust washer S= 2,20	Disque de start S= 2,20	Aanloopring S= 2,20
33 14 1 201 932		Thrust washer S= 2,15	Disque de start S= 2,15	Aanloopring S= 2,15
33 14 1 201 933		Thrust washer S= 2,10	Disque de start S= 2,10	Aanloopring S= 2,10
33 14 1 201 934		Thrust washer S= 2,05	Disque de start S= 2,05	Aanloopring S= 2,05
33 14 1 201 935		Thrust washer S= 2,00	Disque de start S= 2,00	Aanloopring S= 2,00
33 14 1 201 936		Thrust washer S= 1,95	Disque de start S= 1,95	Aanloopring S= 1,95
33 14 1 201 937		Thrust washer S= 1,90	Disque de start S= 1,90	Aanloopring S= 1,90
33 14 1 201 938		Thrust washer S= 1,85	Disque de start S= 1,85	Aanloopring S= 1,85
33 14 1 201 939		Thrust washer S= 1,80	Disque de start S= 1,80	Aanloopring S= 1,80
33 14 1 201 941		Distance ring	Bague d'écart.	Afstandsring
33 14 1 201 940		Outer disc	Disque extérieur	Buiten lamel
33 14 1 201 942		Inner disc S= 1,9	Disque intérieur S= 1,9	Binnen lamel S= 1,9
33 14 1 202 943		Inner disc S= 2,0	Disque intérieur S= 2,0	Binnen lamel S= 2,0
33 14 1 201 944		Inner disc S= 2,1	Disque intérieur S= 2,1	Binnen lamel S= 2,1
33 14 1 201 945		Thrust washer	Anneau de pression	Drukring
33 14 1 201 946		Pin.on rear axle shaft	Pignon de l'ess. d'arr.	Satelliet tandwiel
33 14 1 201 947		Threaded washer	Rondelle filettée	Draadschroef
33 14 1 201 948		Differential pinion	Roue conique de diff.	Satelliet tandwiel
33 14 1 201 949		Differential axle	Essieu de différentiel	Differentieel as
33 14 1 201 950		Housing cover	Couvercle de carter	Huisdeksel
07 11 9 900 736		Countersunk screw	vis noyée	Verzonken schroef

Reservdels-Nr. N° de pezzo N° pieza	Symbol	Reservdels-benämning	Denominazione pezzo	Designación pieza
		Bakaxel	Assale posteriore	Eje trasero
33 14 1 201 930		Differentialhus	Scatola differenziale	Cárter del diferenc
33 14 1 201 931		Tryckbricka S= 2,20	Rondella d'arresto S= 2,20	Arandela de tope S= 2,20
33 14 1 201 932		Tryckbricka S= 2,15	Rondella d'arresto S= 2,15	Arandela de tope S= 2,15
33 14 1 201 933		Tryckbricka S= 2,10	Rondella d'arresto S= 2,10	Arandela de tope S= 2,10
33 14 1 201 934		Tryckbricka S= 2,05	Rondella d'arresto S= 2,05	Arandela de tope S= 2,05
33 14 1 201 935		Tryckbricka S= 2,00	Rondella d'arresto S= 200	Arandela de tope S= 200
33 14 1 201 936		Tryckbricka S= 1,95	Rondella d'arresto S= 1,95	Arandela de tope S= 1,95
33 14 1 201 937		Tryckbricka S= 1,90	Rondella d'arresto S= 1,90	Arandela de tope S= 1,90
33 14 1 201 938		Tryckbricka S= 1,85	Rondella d'arresto S= 1,85	Arandela de tope S= 1,85
33 14 1 201 939		Tryckbricka S= 1,80	Rondella d'arresto S= 1,80	Arandela de tope S= 1,80
33 14 1 201 941		Distansbricka	Anello distanziatore	Anillo distanciadc
33 14 1 201 940		Lamelle, yttre	Disco esterno	Disco esterior
33 14 1 201 942		Lamelle, inre S= 1,9	Disco interno S= 1,9	Disco interior S= 1,9
33 14 1 202 943		Lamelle, inre S= 2,0	Disco interno S= 2,0	Disco interior S= 2,0
33 14 1 201 944		Lamelle, inre S= 2,1	Disco interno S= 2,1	Disco interior S= 2,1
33 14 1 201 945		Tryckring	Anello appoggio	Anillo de presion
33 14 1 201 946		Bakaxeldrev	Ingranag. planetario	Planetario
33 14 1 201 947		Gängadbricka	Rondella filettata	Arandela con rosc
33 14 1 201 948		Differential drev	Satelliti	Satélite
33 14 1 201 949		Differential axle	Asse differenziale	Eje de diferencial
33 14 1 201 950		Huskåpa	Coperchio scatola	Tapa del cárter
07 11 9 900 736		Skruv FH	Vite a testa piana	Tornillo avellanac

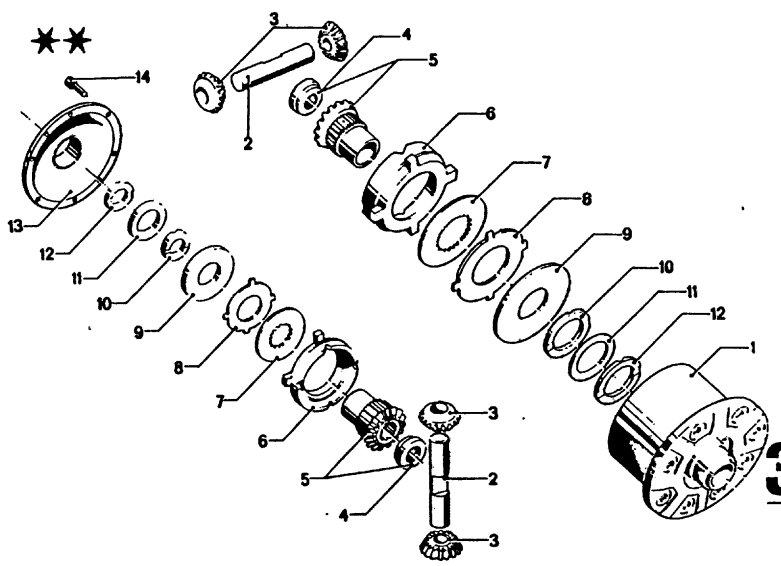

Bild-Nr.	Teil-Nr.	Symbol	Teil-Benennung	Stück/E 2.5 CS	2.5 CSA	2800 CS	2800 CSA	3.0 CS	3.0 CSA	3.0 CSi	3.0 CSi-L	3.0 CSi-L	USA 2800 CS	2800 CSA	3.0 CS	3.0 CSA
			Hinterachse													
1	33 14 1 203 875		Differentialgehäuse (Bohrung 10 mm)			1	1						1	1		
	33 14 1 203 883		Differentialgehäuse (Bohrung 12 mm)	1	1			1	1	1	1	1			1	1
2	33 14 1 203 801		Differentialachse	2	2	2	2	2	2	2	2	2	2	2	2	2
3	33 14 1 203 881		Ausgleichkegelrad	4	4	4	4	4	4	4	4	4	4	4	4	4
4	33 14 1 203 880		Gewindescheibe	2	2	2	2	2	2	2	2	2	2	2	2	2
5	33 14 1 203 879		Hinterachswellenrad	2	2	2	2	2	2	2	2	2	2	2	2	2
6	33 14 1 203 878		Druckring	2	2	2	2	2	2	2	2	2	2	2	2	2
8	33 14 1 203 795	(ww)	Außenlamelle 1,9	2	2	2	2	2	2	2	2	2	2	2	2	2
7	33 14 1 203 798		Innenlamelle 2,0	2	2	2	2	2	2	2	2	2	2	2	2	2
	33 14 1 203 796	(ww)	Außenlamelle 2,0	2	2	2	2	2	2	2	2	2	2	2	2	2
	33 14 1 203 797	(ww)	Außenlamelle 2,1	2	2	2	2	2	2	2	2	2	2	2	2	2
9	33 14 1 203 793	U	Tellerfeder			2	2	2	2	2	2	2	2	2	2	2
	33 14 1 204 367		Tellerfeder	2	2											
0	33 14 1 201 931	(ww)	Anlaufscheibe 2,20	2	2	2	2	2	2	2	2	2	2	2	2	2
	33 14 1 201 932	(ww)	Anlaufscheibe 2,15	2	2	2	2	2	2	2	2	2	2	2	2	2
	33 14 1 201 933	(ww)	Anlaufscheibe 2,10	2	2	2	2	2	2	2	2	2	2	2	2	2
	33 14 1 201 934	(ww)	Anlaufscheibe 2,05	2	2	2	2	2	2	2	2	2	2	2	2	2
	33 14 1 201 935	(ww)	Anlaufscheibe 2,00	2	2	2	2	2	2	2	2	2	2	2	2	2
	33 14 1 201 936	(ww)	Anlaufscheibe 1,95	2	2	2	2	2	2	2	2	2	2	2	2	2
	33 14 1 201 937	(ww)	Anlaufscheibe 1,90	2	2	2	2	2	2	2	2	2	2	2	2	2
	33 14 1 201 938	(ww)	Anlaufscheibe 1,85	2	2	2	2	2	2	2	2	2	2	2	2	2
	33 14 1 201 939	(ww)	Anlaufscheibe 1,80	2	2	2	2	2	2	2	2	2	2	2	2	2
1	33 14 1 203 884		Tellerfeder	2	2	2	2	2	2	2	2	2	2	2	2	2
2	33 14 1 203 876		Anlaufscheibe 1,8	2	2	2	2	2	2	2	2	2	2	2	2	2
3	33 14 1 203 877		Gehäusedeckel	1	1	1	1	1	1	1	1	1	1	1	1	1
4	33 14 1 203 882		Zylinderschraube M 8 x 1 x 15	8	8	8	8	8	8	8	8	8	8	8	8	8

9/74 **33** / **7**

Bemerkungen
Remarks
Observations
Opmerkingen
Anmärkningar
Osservazione
Observaciones

* * Sonderausstattung

Sperrdifferential-Einzelteile nur für
33 14 1 202 858 = 25%
33 14 1 203 070 = 25%

Part No. No. de pièce Onderdeel-Nr.	Symbol	Denomination of parts	Dénomination de pièces	Benaming
		Rear axle	Essieu arrière	Achteras
33 14 1 203 875		Differential housing with 10 mm bore	Carter de différentiel avec 10 mm alesage	Differentieelhuis met 10 mm boorgat
33 14 1 203 883		Differential housing with 12 mm bore	Carter de différentiel avec 12 mm alesage	Differentieelhuis met 12 mm boorgat
33 14 1 203 801		Differential axle	Essieu de différentiel	Differentieel as
33 14 1 203 881		Differential pinon	Roue conique de diff.	Satelliet tandwiel
33 14 1 203 880		Threaded washer	Rondelle filetée	Draadschroef
33 14 1 203 879		Pin.on rear axle shaft	Pignon de l'ess.d'arr.	Satelliet tandwiel
33 14 1 203 878		Thrust washer	Anneau de pression	Drukring
33 14 1 203 795	(ww)	Outer disc 1,9	Disque extérieur 1,9	Buiten lamel 1,9
33 14 1 203 798		Inner disc 2,0	Disque intérieur 2,0	Binnen lamel 2,0
33 14 1 203 796	(ww)	Outer disc 2,0	Disque extérieur 2,0	Buiten lamel 2,0
33 14 1 203 797	(ww)	Outer disc 2,1	Disque extérieur 2,1	Buiten lamel 2,1
33 14 1 203 793	U	Diff. spring	Ressort de diff.	Schotelveer
33 14 1 204 367		Diff. spring	Ressort de diff.	Schotelveer
33 14 1 201 931	(ww)	Thrust washer 2,20	Disque de start 2,20	Aanloopring 2,20
33 14 1 201 932	(ww)	Thrust washer 2,15	Disque de start 2,15	Aanloopring 2,15
33 14 1 201 933	(ww)	Thrust washer 2,10	Disque de start 2,10	Aanloopring 2,10
33 14 1 201 934	(ww)	Thrust washer 2,05	Disque de start 2,05	Aanloopring 2,05
33 14 1 201 935	(ww)	Thrust washer 2,00	Disque de start 2,00	Aanloopring 2,00
33 14 1 201 936	(ww)	Thrust washer 1.95	Disque de start 1.95	Aanloopring 1,95
33 14 1 201 937	(ww)	Disque washer 1,90	Disque de start 1,90	Aanloopring 1,90
33 14 1 201 938	(ww)	Thrust washer 1,85	Disque de start 1,85	Aanloopring 1,85
33 14 1 201 939	(ww)	Thrust washer 1,80	Disque de start 1,80	Aanloopring 1,80
33 14 1 203 884		Diff.spring	Ressort de diff.	Schotelveer
33 14 1 203 876		Thrust washer 1,8	Disque de start 1,8	Aanloopring 1,8
33 14 1 203 877		Housing cover	Couvercle de carter	Huisdeksel
33 14 1 203 882		Cylinder screw M 8 x 1 x 15	Vis cylindrique M 8 x 1 x 15	Cilinderschroef M 8 x 1 x 15

Reservdels-Nr. N° de pezzo N° pieza	Symbol	Reservdelsbenämning	Denominazione pezzo	Designación pieza
		Bakaxel	Assale posteriore	Eje trasero
33 14 1 203 875		Differentialhus med 10 mm borrning	Scatola differenziale con 10 mm foro	Cárter del diferenc con 10 mm taladro
33 14 1 203 883		Differentialhus med 12 mm borrning	Scatola differenziale con 12 mm foro	Cárter del diferenc con 12 mm taladro
33 14 1 203 801		Differential axel	Asse differenziale	Eje de diferencial
33 14 1 203 881		Differential drev	Satelliti	Satélite
33 14 1 203 880		Gängadbricka	Rondella filettata	Arandela con rosc
33 14 1 203 879		Bakaxeldrev	Ingranag. planetario	Planetario
33 14 1 203 878		Tyckring	Anello appoggio	Anillo de presión
33 14 1 203 795	(ww)	Lamelle, yttre 1,9	Disco esterno 1,9	Disco esterior 1,9
33 14 1 203 798		Lamelle,inre 2,0	Disco interno 2,0	Disco interior 2,0
33 14 1 203 796	(ww)	Lamelle, yttre 2,0	Disco esterno 2,0	Disco esterior 2,0
33 14 1 203 797	(ww)	Lamelle, yttre 2,1	Disco esterno 2,1	Disco esterior 2,1
33 14 1 203 793	U	Drevfjäder	Molla a disco	Resorte de disco
33 14 1 204 367		Drevfjäder	Molla a disco	Resorte de disco
33 14 1 201 931	(ww)	Tryckbricka 2,20	Rondella d'arr.2,20	Arandela de tope 2
33 14 1 201 932	(ww)	Tryckbricka 2,15	Rondella d'arr.2,15	Arandela de tope 2
33 14 1 201 933	(ww)	Tryckbricka 2,10	Rondella d'arr.2,10	Arandela de tope 2
33 14 1 201 934	(ww)	Tryckbricka 2,05	Rondella d'arr.2,05	Arandela de tope 2
33 14 1 201 935	(ww)	Tryckbricka 2,00	Rondella d'arr.2,00	Arandela de tope 2
33 14 1 201 936	(ww)	Tryckbricka 1,95	Rondella d'arr.1,95	Arandela de tope 1
33 14 1 201 937	(ww)	Tryckbricka 1,90	Rondella d'arr.1,90	Arandela de tope 1
33 14 1 201 938	(ww)	Tryckbricka 1,85	Rondella d'arr.1,85	Arandela de tope 1
33 14 1 201 939	(ww)	Tryckbricka 1,80	Rondella d'arr.1,80	Arandela de tope 1
33 14 1 203 884		Drevfjäder	Molla a disco	Resorte de disco
33 14 1 203 876		Tryckbricka 1,8	Rondella d'arr.1,8	Arandela de tope
33 14 1 203 877		Huskåpa	Coperchio scatola	Tapa del cárter
33 14 1 203 882		Skruv CH M 8 x 1 x 15	Vite cilindrica M 8 x 1 x 15	Tornillo cilíndrico M 8 x 1 x 15

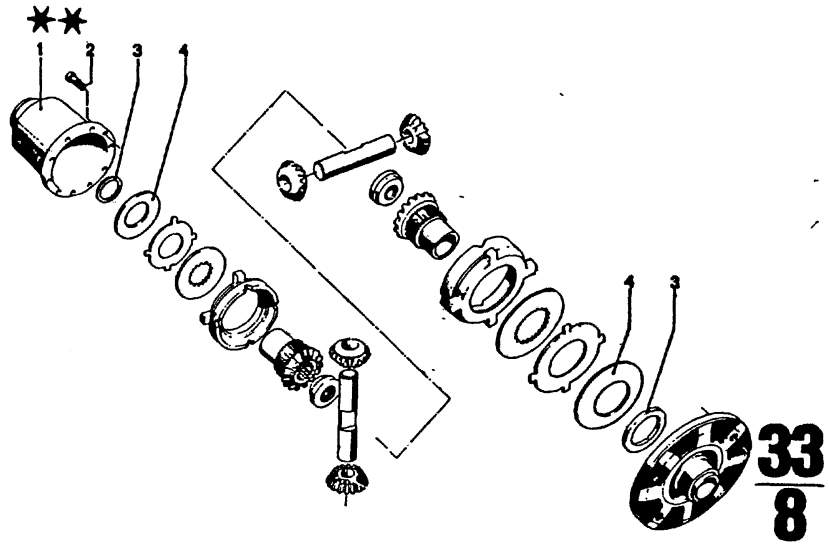

33
8

1/74

Bild-Nr.	Teil-Nr.	Symbol	Teil-Benennung	Stück/E 2800 CS	2800 CSA	3.0 CS	3.0 CSA	3.0 CSi	3.0 CS-L	3.0 CSi-L	USA 2800 CS	2800 CSA	3.0 CS	3.0 CSA
			Hinterachse											
	33 14 1 203 802		Differentialgehäuse		1	1	1		1	1				
	07 11 9 919 706		Zylinderschraube M 6 x 10		2	2	2		2	2			1 2	1 2
	33 14 1 201 939		Anlaufscheibe S = 1,8		2	2	2		2	2			2	2
	33 14 1 201 938		Anlaufscheibe S = 1,25		2	2	2		2	2			2	2
	33 14 1 201 937		Anlaufscheibe S = 1,9		2	2	2		2	2			2	2
	33 14 1 201 936		Anlaufscheibe S = 1,95		2	2	2		2	2			2	2
	33 14 1 201 935		Anlaufscheibe S = 2,0		2	2	2		2	2			2	2
	33 14 1 201 934		Anlaufscheibe S = 2,05		2	2	2		2	2			2	2
	33 14 1 201 933		Anlaufscheibe S = 2,1		2	2	2		2	2			2	2
	33 14 1 201 932		Anlaufscheibe S = 2,15		2	2	2		2	2			2	2
	33 14 1 201 931		Anlaufscheibe S = 2,2		2	2	2		2	2			2	2
	33 14 1 203 791		Anlaufscheibe S = 2,25		2	2	2		2	2			2	2
	33 14 1 203 792		Anlaufscheibe S = 2,30		2	2	2		2	2			2	2
	33 14 1 203 793		Tellerfeder		2	2	2		2	2			2	2

33
8

Bemerkungen
Remarks
Observations
Opmerkingen
Anmärkningar
Osservazione
Observaciones

** Sonderausstattung

Sperrdifferential-Einzelteile
nur für
33 14 1 203 603 = 75%

Part No. No. de pièce Onderdeel-Nr.	Symbol	Denomination of parts	Dénomination de pièces	Benaming
		Rear axle	Essieu arrière	Achteras
33 14 1 203 802		Differential housing	Carter de differentiel	Differentieelhuis
07 11 9 919 706		Cylinder screw M 6 x 10	Vis cylindrique M 6 x 10	Cilinderschroef M 6 x 10
33 14 1 201 939		Thrust washer S = 1,8	Disque de start S = 1,8	Aanloopring S = 1,8
33 14 1 201 938		Thrust washer S = 1,25	Disque de start S = 1,25	Aanloopring S = 1,25
33 14 1 201 937		Thrust washer S = 1,9	Disque de start S = 1,9	Aanloopring S = 1,9
33 14 1 201 936		Thrust washer S = 1,95	Disque de start S = 1,95	Aanloopring S = 1,95
33 14 1 201 935		Thrust washer S = 2,0	Disque de start S = 2,0	Aanloopring S = 2,0
33 14 1 201 934		Thrust washer S = 2,05	Disque de start S = 2,05	Aanloopring S = 2,05
33 14 1 201 933		Thrust washer S = 2,1	Disque de start S = 2,1	Aanloopring S = 2,1
33 14 1 201 932		Thrust washer S = 2,15	Disque de start S = 2,15	Aanloopring S = 2,15
33 14 1 201 931		Thrust washer S = 2,2	Disque de start S = 2,2	Aanloopring S = 2,2
33 14 1 203 791		Thrust washer S = 2,25	Disque de start S = 2,25	Aanloopring S = 2,25
33 14 1 203 792		Thrust washer S = 2,30	Di sque de start S = 2,30	Aanloopring S = 2,30
33 14 1 203 793		Diff. spring	Ressort de doff.	Schottelveer

Reservdels-Nr. N° de pezzo N° pieza	Symbol	Reservdels-benämning	Denominazione pezzo	Designación pieza
		Bakaxel	Assale posteriore	Eje trasero
33 14 1 203 802		Differentialhus	Scatola differenziale	Cárter del diferen
07 11 9 919 706		Skruv CH M 6 x 10	Vite cilindrica M 6 x 10	Tornillo cilíndric M 6 x 10
33 14 1 201 939		Tryckbricka S = 1,8	Rondella d'arresto S = 1,8	Arandela de tope S = 1,8
33 14 1 201 938		Tryckbricka S = 1,25	Rondella d'arresto S = 1,25	Arandela de tope S = 1,25
33 14 1 201 937		Tryckbricka S = 1,9	Rondella d'arresto S = 1,9	Arandela de tope S = 1,9
33 14 1 201 936		Tryckbricka S = 1,95	Rondella d'arresto S = 1,95	Arandela de tope S = 1,95
33 14 1 201 935		Tryckbricka S = 2,0	Rondella d'arresto S = 2,0	Arandela de tope S = 2,0
33 14 1 201 934		Tryckbricka S = 2,05	Rondella d'arresto S = 2,05	Arandela de tope S = 2,05
33 14 1 201 933		Tryckbricka S = 2,1	Rondella d'arresto S = 2,1	Arandela de tope S = 2,1
33 14 1 201 932		Tryckbricka S = 2,15	Rondella d'arresto S = 2,15	Arandela de tope S = 2,15
33 14 1 201 931		Tryckbricka S = 2,2	Rondella d'arresto S = 2,2	Arandela de tope S = 2,2
33 14 1 203 791		Tryckbricka S = 2,25	Rondella d'arresto S = 2,25	Arandela de tope S = 2,25
33 14 1 203 792		Tryckbricka S = 2,30	Rondella d'arresto S = 2,30	Arandela de tope S = 2,30
33 14 1 203 793		Drevfjäder	Molla a disco	Resorte de disco

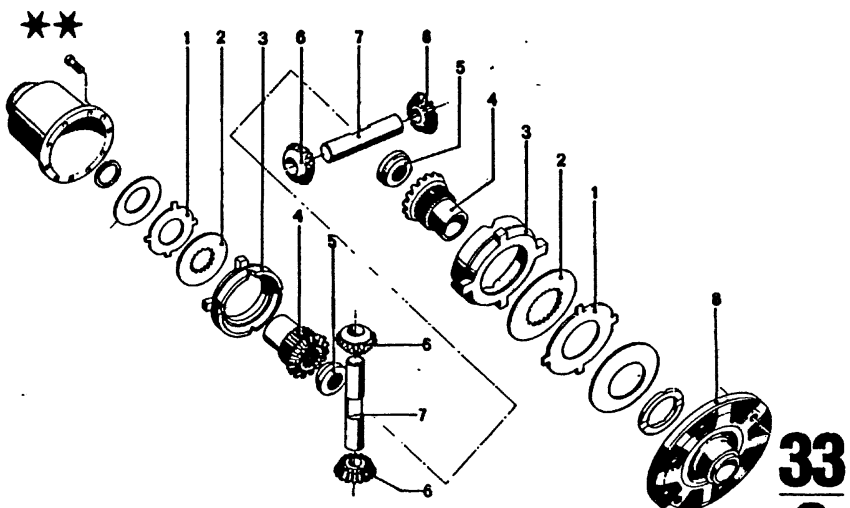

33
9
1/74

Bild-Nr.	Teil-Nr.	Symbol	Teil-Benennung	Stück/E 2800 CS	2800 CSA	3.0 CS	3.0 CSA	3.0 CSi		3.0 CS-L	3.0 CSi-L			USA 2800 CS	2800 CSA	3.0 CS	3.0 CSA						
			Hinterachse																				
	33 14 1 203 794		Außenlamelle S = 1,4			2	2	2		2	2					2	2						
	33 14 1 203 795		Außenlamelle S = 1,9			4	4	4		4	4					4	4						
	33 14 1 203 796		Außenlamelle S = 2,0			4	4	4		4	4					4	4						
	33 14 1 203 797		Außenlamelle S = 2,1			4	4	4		4	4					4	4						
	33 14 1 203 798		Innenlamelle S = 2,0			4	4	4		4	4					4	4						
	33 14 1 203 799		Druckring			2	2	2		2	2					2	2						
	33 14 1 201 946		Hinterachswellenrad			2	2	2		2	2					2	2						
	33 14 1 201 947		Gewindescheibe			2	2	2		2	2					2	2						
	33 14 1 203 800		Ausgleichkegelrad			4	4	4		4	4					4	4						
	33 14 1 203 801		Differentialachse			2	2	2		2	2					2	2						
	33 14 1 203 790		Gehäusedeckel			1	1	1		1	1					1	1						

33	Bemerkungen Remarks Observations Opmerkingen Anmärkningar Osservazione Observaciones
9	

** Sonderausstattung

Sperrdifferential-Einzelteile nur für
33 14 1 203 603 = 75%

Part No. No. de pièce Onderdeel-Nr.	Symbol	Denomination of parts	Dénomination de pièces	Benaming
		Rear axle	Essieu arrière	Achteras
33 14 1 203 794		Outer disc S = 1,4	Disque extérieur S = 1,4	Buiten lamel S = 1,4
33 14 1 203 795		Outer disc S = 1,9	Disque extérieur S = 1,9	Buiten lamel S = 1,9
33 14 1 203 796		Outer disc S = 2,0	Disque extérieur S = 2,0	Buiten lamel S = 2,0
33 14 1 203 797		Outer disc S = 2,1	Disque extérieur S = 2,1	Buiten lamel S = 2,1
33 14 1 203 798		Inner disc S = 2,0	Disque intérieur S = 2,0	Binnen lamel S = 2,0
33 14 1 203 799		Thrust washer	Anneau de pression	Drukring
33 14 1 201 946		Pin.on rear axle shaft	Pignon de l'ess.d'arr.	Satelliet tandwiel
33 14 1 201 947		Threaded washer	Rondelle Filetée	Draadschroef
33 14 1 203 800		Differential pinion	Roue conique de diff.	Satelliet tandwiel
33 14 1 203 801		Differential axle	Essieu d.différentiel	Differentieel as
33 14 1 203 790		Housing cover	Couvercle de carter	Huisdeksel

Reservdels-Nr. N° de pezzo N° pieza	Symbol	Reservdels-benämning	Denominazione pezzo	Designación pieza
		Bakaxel	Assale posteriore	Eje trasero
33 14 1 203 794		Lamell, yttre S = 1,4	Disco esterno S = 1,4	Disco esterior S = 1,4
33 14 1 203 795		Lamell, yttre S = 1,9	Disco esterno S = 1,9	Disco esterior S = 1,9
33 14 1 203 796		Lamell, yttre S = 2,0	Disco esterno S = 2,0	Disco esterior S = 2,0
33 14 1 203 797		Lamell, yttre S = 2,1	Disco esterno S = 2,1	Disco esterior S = 2,1
33 14 1 203 798		Lamell, inre S = 2,0	Disco interno S = 2,0	Disco interior S = 2,0
33 14 1 203 799		Tryckring	Anello appoggio	Anillo de presión
33 14 1 201 946		Bakaxeldrev	Ingranag.planetario	Planetario
33 14 1 201 947		Gängadbricka	Rondella filettata	Arandela con rosa
33 14 1 203 800		Differential drev	Satelliti	Satélite
33 14 1 203 801		Differential axel	Asse differenziale	Eje de diferencial
33 14 1 203 790		Huskåpa	Coperchio scatola	Tapa del cárter

33

33	HINTERACHSE	REAR AXLE	ESSIEU ARRIERE
) – 14	Hinterachsgehäuse, Aufhängung, Innenteile	Rear axle housing, suspension, interior parts	Carter de l'essieu arrière susp. pièces intérieures
5	Halbwellen	Drive shafts	Arbres de roue motrice
6	Hinterachsträger, Längslenker	Rear axle carrier, susp. arm	Supp. de l'ess. d'arr., bras osc. long.
7	Hinterachswelle, Lagerung	Rear wheel shaft, bearing	Arbre de roues arr., logement
8	Hinterachsfederung mit Befestigungsteilen	Rear axle suspension with fixing parts	Suspension de l'essieu d'arrière avec pièces de fixation
9	Stabilisator	Stabilizer	Stabilisateur
0	Anhängefederung	Suspension springring	Suspension

33	ACHTERAS	BAKAXEL
10 – 14	Achterashuis, ophanging, binnendelen	Reservdelar, balaxelväxel, upphängning
15	Aandrijfas kpl. en onderdelen	Drivaxel kpl. samt reservdelar
16	Achterasdrager, schomella.	Bakaxelbalk, bärarm
17	Achteras, lager	Drivaxel, lager
18	Achteras suspension met bevestigingsdelen	Bakaxelfjädring med fastsättningsdetaljer
19	Stabilisator	Krängningshämmare
20	Veering	Fjäderupphängning

	ASSALE POSTERIORI.	EJE TRASERO
10 – 14	Scatola ponte, sospensione, pezzi interni	Carter del engranaje eje trasero, susp., piezi
15	Semiassi	Semiejes
16	Supporto assale post. barra longitudinale	Portador del eje trasero, brazo longitudinal
17	Semiponte, alloggio	Semiejes, traseros, aliojamiento
18	Sospensione ponte posteriore con con pezzi di fissaggio	Suspension del eje trasero con piezas de sujecion
19	Stabilizzatore	Estabilizador
20	Molleggio rimorchio	Suspension de remolque

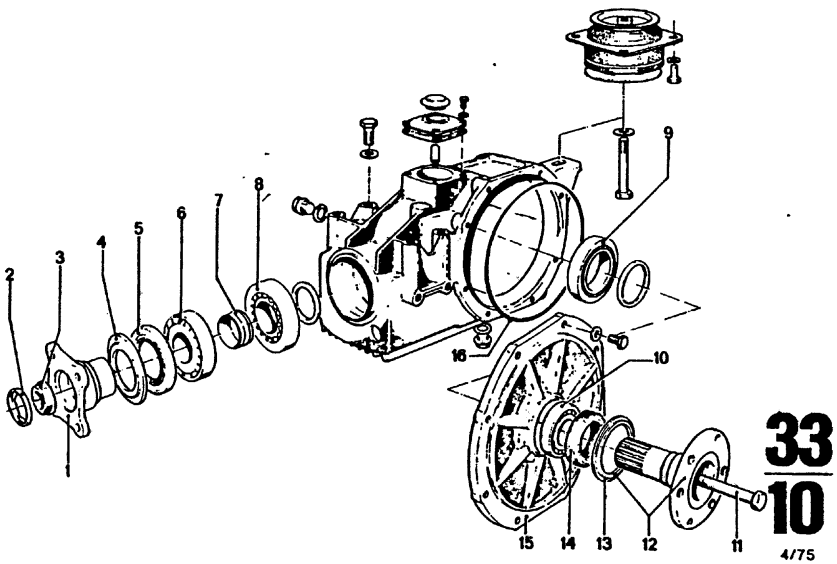

33/10 4/75

Teil-Nr.	Symbol	Teil-Benennung	Stück/E 2.5 CS	2.5 CSA	2800 CS	2800 CSA	3.0 CS	3.0 CSA	3.0 CSi	3.0 CS-L	3.0 CSi-L	USA 2800 CS	2800 CSA	3.0 CS	3.0 CSA
		Hinterachse													
33 12 1 200 282		Antriebsflansch	1	1	1	1	1	1	1	1	1	1	1	1	1
23 21 1 490 120		Sicherungsblech	1	1	1	1	1	1	1	1	1	1	1	1	1
33 12 1 200 258		Bundmutter	1	1	1	1	1	1	1	1	1	1	1	1	1
33 12 1 200 284		Staubschutzteller	1	1	1	1	1	1	1	1	1	1	1	1	1
33 12 1 202 116	U	Wellendichtring			1	1	1	1	1	1	1	1	1	1	1
33 12 1 203 811		Wellendichtring	1	1	1	1	1	1	1	1	1	1	1	1	1
33 12 1 203 615		Kegelrollenlager	1	1	1	1	1	1	1	1	1	1	1	1	1
33 13 3 704 170		Spannbüchse	1	1	1	1	1	1	1	1	1	1	1	1	1
33 12 1 203 616		Kegelrollenlager	1	1	1	1	1	1	1	1	1	1	1	1	1
33 12 1 203 617		Kegelrollenlager	2	2	2	2	2	2	2	2	2	2	2	2	2
07 11 9 981 720		Rillenkugellager	2	2	2	2	2	2	2	2	2	2	2	2	2
* 07 11 9 914 669	U	Schraube M 12 x 95			2	2	2	2	2			2	2	2	2
* 07 11 9 914 619	U	Schraube M 12 x 95	2	2	2	2	2	2	2	2	2	2	2	2	2
* 07 11 9 914 628		Schraube M 12 x 98	2	2			2	2	2					2	2
* 33 14 1 202 707	U	Mitnehmerflansch	2	2	2	2	2	2	2	2	2	2	2	2	2
* 33 13 1 200 209	U	Mitnehmerflansch					2	2	2					2	2
* 33 13 1 202 701	U	Mitnehmerflansch	2	2			2	2	2					2	2
33 41 3 704 139	U	Staubschutzteller	2	2	2	2	2	2	2	2	2	2	2	2	2
33 11 3 704 164	U	Wellendichtring			2	2						2	2		
33 12 1 202 462		Wellendichtring	2	2	2	2	2	2	2	2	2	2	2	2	2
33 11 3 704 161		Deckel, seitlich	1	1	1	1	1	1	1	1	1	1	1	1	1
33 11 3 704 163		O-Ring	1	1	1	1	1	1	1	1	1	1	1	1	1

4/75 **33/10**

Bemerkungen
Remarks
Observations
Opmerkingen
Anmärkningar
Osservazione
Observaciones

* 33 14 1 202 707 → Fg
* 07 11 9 914 619 → Fg
* 07 11 9 914 669 → Fg
* 07 11 9 914 628 Fg →
* 33 14 1 200 209 Fg →
* 33 13 1 202 701 Fg →

3.0 CS
3.0 CSA
3.0 CSi
3.0 CS/USA
3.0 CSA/USA
1.6.1971

* 33 14 1 202 707
* 33 13 1 202 701

Mitnehmerflansch mit Gewindelöcher Befestigung der Abtriebswelle Zylinderschr. 07 11 9 919 673

* 07 11 9 914 619
* 33 14 1 202 707
K
Sperrdifferential

Part No. No. de pièce Onderdeel-Nr.	Symbol	Denomination of parts	Dénomination de pièces	Benaming
		Rear axle	Essieu arrière	Achteras
33 12 1 200 282		Drive flange	Bride de transmission	Aandrijfflens
23 21 1 490 120		Lock plate	Plaque de securité	Borgplaat
33 12 1 200 258		Wheel nut	Ecrou de roue	Velgmoer
33 12 1 200 284		Dust protect.plate	Assiette anti-pouss.	Beschermplaat
33 12 1 202 116	U	Shaft seal ring	Garniture de l'essieu	Asafdichtingsring
33 12 1 203 811		Shaft seal ring	Garniture de l'essieu	Asafdichtingsring
33 12 1 203 615		Taper roller bearing	Roulem.à rouleaux con	Kegellager
33 13 3 704 170		Tensioning bush	Douille de tendeur	Klembus
33 12 1 203 616		Taper roller bearing	Roulem.à rouleaux con	Kegellager
33 12 1 203 617		Taper roller bearing	Roulem.à rouleaux con	Kegellager
07 11 9 981 720		Ball bearing	Roulem.rain.à billes	Kogellager
* 07 11 9 914 669	U	Screw M 12 x 95	Vis M 12 x 95	Bout M 12 x 95
* 07 11 9 914 619	U	Screw M 12 x 95	Vis M 12 x 95	Bout M 12 x 95
* 07 11 9 914 628		Screw M 12 x 98	Vis M 12 x 98	Bout M 12 x 98
* 33 14 1 202 707	U	Driving flange	Bride de transmiss.	Aandrijfflens
* 33 13 1 200 209	U	Driving flange	Bride de transmiss.	Aandrijfflens
* 33 13 1 202 701	U	Driving flange	Bride de transmiss.	Aandrijfflens
33 41 3 704 139	U	Dust protect.plate	Asiete anti-poussière	Beschermplaat
33 11 3 704 164	U	Shaft seal ring	Garniture de l'essieu	Asafdichtingsring
33 12 1 202 462		Shaft seal ring	Garniture de l'essieu	Asafdichtingsring
33 11 3 704 161		Cover,lat.	Couvercle,lat.	Deksel, zijdelings
33 11 3 704 163		O-ring	Anneau en forme „O"	O-ring

Reservdels-Nr. N° de pezzo N° pieza	Symbol	Reservdels-benämning	Denominazione pezzo	Designación pieza
		Bakaxel	Assale posteriore	Eje trasero
33 12 1 200 282		Drivfläns	Flangia di comando	Brida accionamiento
23 21 1 490 120		Låsbleck	Lamiera di securezza	Chapa de seguridad
33 12 1 200 258		Ansatsmutter	Dado a coletto	Tuerca con collar
33 12 1 200 284		Dammskyddsplatta	Piattello parapolvere	Plato contra polvo
33 12 1 202 116	U	Axeltätning	Anello di tenuta	Retén para eje
33 12 1 203 811		Axeltätning	Anello di tenuta	Retén para eje
33 12 1 203 615		Lager	Cuscinet.a rulli conici	Cojinete d.rod.cóni
33 13 3 704 170		Spännhylsa	Boccola di serraggio	Casquillo de apriet
33 12 1 203 616		Lager	Cuscinet.a rulli conici	Cojinete d.rod.cóni
33 12 1 203 617		Lager	Cuscinet.a rulli conici	Cojinete d.rod.cóni
07 11 9 981 720		Lager	Cuscinetto scanalato	Rodam.radial rígido
* 07 11 9 914 669	U	Bult M 12 x 95	Vite M 12 x 95	Tornillo M 12 x 95
* 07 11 9 914 619	U	Bult M 12 x 95	Vite M 12 x 95	Tornillo M 12 x 95
* 07 11 9 914 628		Bult M 12 x 98	Vite M 12 x 98	Tornillo M 12 x 98
* 33 14 1 202 707		Medbringarfläns	Flangia trasc.comando	Brida d.arrastre
* 33 13 1 200 209	U	Medbringarfläns	Flangia trasc.coman.	Brida de arrastre
* 33 13 1 202 701		Medbringarfläns	Flangia trasc.coman.	Brida d.arrastre
33 41 3 704 139		Dammskyddsplatta	Piattello parapolvere	Plato contra polvo
33 11 3 704 164	U	Axeltätning	Anello di tenuta	Retén para eje
33 12 1 202 462		Axeltätning	Anello di tenuta	Retén para eje
33 11 3 704 161		Lock, sida	Coperchio, laterale	Tapa, lateral
33 11 3 704 163		O-ring	Anello-O	Anillo-O

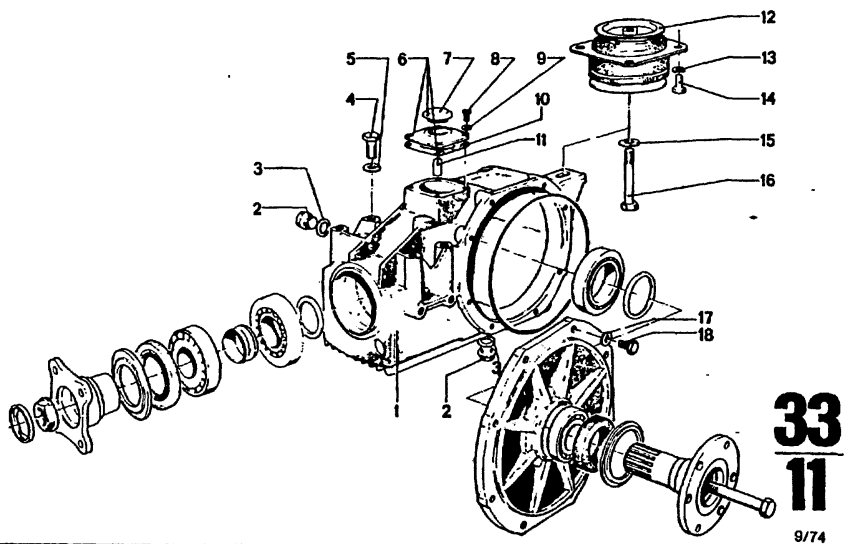

33 11 9/74

Bild-Nr.	Teil-Nr.	Symbol	Teil-Benennung	Stück/E 2.5 CS	2.5 CSA	2800 CS	2800 CSA	3.0 CS	3.0 CSA	3.0 CSi	3.0 CS-L	3.0 CSi-L	USA 2800 CS	2800 CSA	3.0 CS	3.0 CSA
			Hinterachse													
1	33 11 3 704 100		Getriebegehäuse	1	1	1	1	1	1	1	1	1	1	1	1	1
2	07 11 9 919 131		Verschlußschraube	2	2	2	2	2	2	2	2	2	2	2	2	2
3	07 11 9 963 355		DTRG A 22 x 27	2	2	2	2	2	2	2	2	2	2	2	2	2
4	07 11 9 911 642		Sechskantschraube M 12 x 1,5 x 25	8	8	8	8	8	8	8	8	8	8	8	8	8
5	33 17 3 628 125		Scheibe	8	8	8	8	8	8	8	8	8	8	8	8	8
6	33 11 2 202 624		Schaulochdeckel	1	1	1	1	1	1	1	1	1	1	1	1	1
7	33 11 1 202 497		Entlüftungskappe	1	1	1	1	1	1	1	1	1	1	1	1	1
8	07 11 9 913 466		Sechskantschraube M 6 x 15	4	4	4	4	4	4	4	4	4	4	4	4	4
9	07 11 9 932 072		Federscheibe B 6	4	4	4	4	4	4	4	4	4	4	4	4	4
10	33 11 3 404 142		Dichtung	1	1	1	1	1	1	1	1	1	1	1	1	1
11	33 11 1 200 381		Entlüftungsrohr	1	1	1	1	1	1	1	1	1	1	1	1	1
12	33 17 1 103 842		Gummilager	1	1	1	1	1	1	1	1	1	1	1	1	1
13	07 11 9 932 112		Federscheibe B 10	4	4	4	4	4	4	4	4	4	4	4	4	4
14	07 11 9 913 876		Schraube M 10 x 18	4	4	4	4	4	4	4	4	4	4	4	4	4
15	33 17 2 506 117		Scheibe	1	1	1	1	1	1	1	1	1	1	1	1	1
16	07 11 9 914 663		Schraube M 12 x 1,5 x 85	1	1	1	1	1	1	1	1	1	1	1	1	1
17	07 11 9 932 095		Federscheibe B 8	8	8	8	8	8	8	8	8	8	8	8	8	8
18	07 11 9 913 657		Sechskantschraube M 8 x 25	8	8	8	8	8	8	8	8	8	8	8	8	8

33 11

Bemerkungen Remarks Observations Opmerkingen Anmärkningar Osservazione Observaciones	Part No. No. de pièce Onderdeel-Nr.	Symbol	Denomination of parts	Dénomination de pièces	Benaming
			Rear axle	Essieu arrière	Achteras
	33 11 3 704 100		Rear axle gear hous.	Carter de l'ess.d'arr.	Achterbrughuis
	07 11 9 919 131		Plug screw	Vis de serrure	Plug
	07 11 9 963 355		Seal ring A 22 x 27	Anneau d.garn. A 22 x 27	Keerring A 22 x 27
	07 11 9 911 642		Hex screw M 12 x 1,5 x 25	Vis à six pans M 12 x 1,5 x 25	Zeskantbout M 12 x 1,,5 x 25
	33 17 3 628 125		Washer	Disque	Ring
	33 11 2 202 624		Inspection cover	Couvercle d'inspect.	Kijkgatsdeksel
	33 11 1 202 497		Breather cap	Chape de reniflard	Ontluchtingskap
	07 11 9 913 466		Hex screw M 6 x 15	Vis à six pans M 6 x 15	Zeskantbout M 6 x 15
	07 11 9 932 072		Spring washer B 6	Disque élastique B 6	Veerring B 6
	33 11 3 404 142		Gasket	Garniture	Pakking
	33 11 1 200 381		Breather pipe	Reniflard	Ontluchtingspijp
	33 17 1 103 842		Rubber mounting	Support de caoutch.	Ophangrubber
	07 11 9 932 112		Spring washer B 10	Disque élastique B 10	Veerring B 10
	07 11 9 913 876		Skruv M 10 x 18	Vis M 10 x 18	Bout M 10 x 18
	33 17 2 506 117		Washer	Disque	Ring
	07 11 9 914 663		Skruv M 12 x 1,5 x 85	Vis M 12 x 1,5 x 85	Bout M 12 x 1,5 x 85
	07 11 9 932 095		Spring washer B 8	Disque élastique B 8	Veerring B 8
	07 11 9 913 657		Hex screw M 8 x 25	Vis à six pans M 8 x 25	Zeskantbout M 8 x 25

Reservdels-Nr. N° de pezzo N° pieza	Symbol	Reservdels-benämning	Denominazione pezzo	Designación pieza
		Bakaxel	Assale posteriore	Eje trasero
33 11 3 704 100		Växellädshus	Scatola ingranaggio	Caja del engranaje
07 11 9 919 131		Plugg	Vite di chiusura	Tornillo de cierre
07 11 9 963 355		Packning M 22 x 27	Anello di tenuta M 22 x 27	Anillo obturador M 22 x 27
07 11 9 911 642		Bult M 12 x 1,5 x 25	Vite esagonale M 12 x 1,5 x 25	Tornillo hexagonal M 12 x 1,5 x 25
33 17 3 628 125		Bricka	Ronsella	Arandela
33 11 2 202 624		Kåpa	Coperchietto d'ispez.	Tapa con mirilla
33 11 1 202 497		Ventilationskåpa	Cuffia d.disaerazione	Caperuza d.aireac
07 11 9 913 466		Bult M 6 x 15	Vite esagonale M 6 x 15	Tornillo hexagonal M 6 x 15
07 11 9 932 072		Fjäderbricka B 6	Rondella elastica B 6	Arandela elástica t
33 11 3 404 142		Packning	Guarnizione	Junta
33 11 1 200 381		Ventialationsrör	Tubo di disaerazione	Tubo de aireación
33 17 1 103 842		Gummifäste	Supporto di gomma	Alojamiento de gon
07 11 9 932 112		Fjäderbricka B 10	Rondella elastica B 10	Arandela elástica t
07 11 9 913 876		Bult M 10 x 18	Vite M 10 x 18	Tornillo M 10 x 18
33 17 2 506 117		Bricka	Rondella	Arandela
07 11 9 914 663		Bult M 12 x 1,5 x 85	Vite M 12 x 1,5 x 85	Tornillo M 12 x 1,5 x 85
07 11 9 932 095		Fjäderbricka B 8	Rondella elastica B 8	Arandela elástica t
07 11 9 913 657		Bult M 8 x 25	Vite esagonale M 8 x 25	Tornillo hexagona M 8 x 25

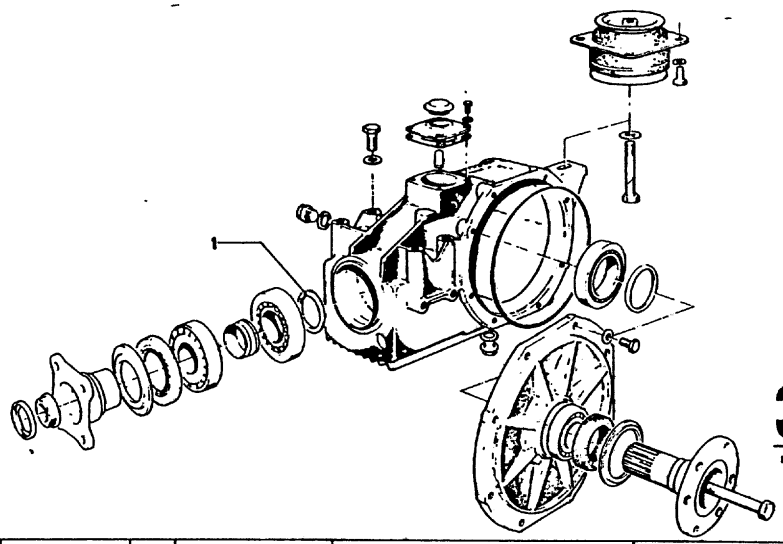

33
12

9/74

Bild-Nr.	Teil-Nr.	Symbol	Teil-Benennung	Stück/E												USA									
				2.5 CS	2.5 CSA	2800 CS	2800 CSA	3.0 CS	3.0 CSA	3.0 CSI		3.0 CS-L	3.0 CSI-L			2800 CS	2800 CSA	3.0 CS	3.0 CSA						
			Hinterachse																						
1	33 12 1 200 510		Paßscheibe 3,10	X	X	X	X	X	X	X	X		X	X		X	X	X	X						
	33 12 1 200 511		Paßscheibe 3,15	X	X	X	X	X	X	X	X		X	X		X	X	X	X						
	33 12 1 200 512		Paßscheibe 3,20	X	X	X	X	X	X	X	X		X	X		X	X	X	X						
	33 12 1 200 513		Paßscheibe 3,25	X	X	X	X	X	X	X	X		X	X		X	X	X	X						
	33 12 1 200 514		Paßscheibe 3,30	X	X	X	X	X	X	X	X		X	X		X	X	X	X						
	33 12 1 200 515		Paßscheibe 3,35	X	X	X	X	X	X	X	X		X	X		X	X	X	X						
	33 12 1 200 516		Paßscheibe 3,40	X	X	X	X	X	X	X	X		X	X		X	X	X	X						
	33 12 1 200 517		Paßscheibe 3,45	X	X	X	X	X	X	X	X		X	X		X	X	X	X						
	33 12 1 200 518		Paßscheibe 3,50	X	X	X	X	X	X	X	X		X	X		X	X	X	X						
	33 12 1 200 519		Paßscheibe 3,53	X	X	X	X	X	X	X	X		X	X		X	X	X	X						
	33 12 1 200 520		Paßscheibe 3,56	X	X	X	X	X	X	X	X		X	X		X	X	X	X						
	33 12 1 200 521		Paßscheibe 3,59	X	X	X	X	X	X	X	X		X	X		X	X	X	X						
	33 12 1 200 522		Paßscheibe 3,62	X	X	X	X	X	X	X	X		X	X		X	X	X	X						
	33 12 1 200 523		Paßscheibe 3,65	X	X	X	X	X	X	X	X		X	X		X	X	X	X						
	33 12 1 200 524		Paßscheibe 3,68	X	X	X	X	X	X	X	X		X	X		X	X	X	X						
	33 12 1 200 525		Paßscheibe 3,71	X	X	X	X	X	X	X	X		X	X		X	X	X	X						
	33 12 1 200 526		Paßscheibe 3,74	X	X	X	X	X	X	X	X		X	X		X	X	X	X						
	33 12 1 200 527		Paßscheibe 3,77	X	X	X	X	X	X	X	X		X	X		X	X	X	X						
	33 12 1 200 528		Paßscheibe 3,80	X	X	X	X	X	X	X	X		X	X		X	X	X	X						
	33 12 1 200 529		Paßscheibe 3,83	X	X	X	X	X	X	X	X		X	X		X	X	X	X						
	33 12 1 200 530		Paßscheibe 3,86	X	X	X	X	X	X	X	X		X	X		X	X	X	X						
	33 12 1 200 531		Paßscheibe 3,89	X	X	X	X	X	X	X	X		X	X		X	X	X	X						
	33 12 1 200 532		Paßscheibe 3,92	X	X	X	X	X	X	X	X		X	X		X	X	X	X						
	33 12 1 200 533		Paßscheibe 3,95	X	X	X	X	X	X	X	X		X	X		X	X	X	X						
	33 12 1 200 534		Paßscheibe 3,98	X	X	X	X	X	X	X	X		X	X		X	X	X	X						
	33 12 1 200 535		Paßscheibe 4,01	X	X	X	X	X	X	X	X		X	X		X	X	X	X						
	33 12 1 200 536		Paßscheibe 4,04	X	X	X	X	X	X	X	X		X	X		X	X	X	X						
	33 12 1 200 537		Paßscheibe 4,07	X	X	X	X	X	X	X	X		X	X		X	X	X	X						
	33 12 1 200 538		Paßscheibe 4,10	X	X	X	X	X	X	X	X		X	X		X	X	X	X						

33
12

Bemerkungen Remarks Observations Opmerkingen Anmärkningar Osservazione Observaciones	Part No. No. de pièce Onderdeel-Nr.	Symbol	Denomination of parts	Dénomination de pièces	Benaming
			Rear axle	Essieu arrière	Achteras
	33 12 1 200 510		Shim 3,10	Disque d'ajust.3,10	Vulring 3,10
	33 12 1 200 511		Shim 3,15	Disque d'ajust.3,15	Vulring 3,15
	33 12 1 200 512		Shim 3,20	Disque d'ajust.3,20	Vulring 3,20
	33 12 1 200 513		Shim 3,25	Disque d'ajust.3,25	Vulring 3,25
	33 12 1 200 514		Shim 3,30	Disque d'ajust.3,30	Vulring 3,30
	33 12 1 200 515		Shim 3,35	Disque d'ajust.3,35	Vulring 3,35
	33 12 1 200 516		Shim 3,40	Disque d'ajust.3,40	Vulring 3,40
	33 12 1 200 517		Shim 3,45	Disque d'ajust.3,45	Vulring 3,45
	33 12 1 200 518		Shim 3,50	Disque d'ajust.3,50	Vulring 3,50
	33 12 1 200 519		Shim 3,53	Disque d'ajust.3,53	Vulring 3,53
	33 12 1 200 520		Shim 3,56	Disque d'ajust.3,56	Vulring 3,56
	33 12 1 200 521		Shim 3,59	Disque d'ajust.3,59	Vulring 3,59
	33 12 1 200 522		Shim 3,62	Disque d'ajust.3,62	Vulring 3,62
	33 12 1 200 523		Shim 3,65	Disque d'ajust.3,65	Vulring 3,65
	33 12 1 200 524		Shim 3,68	Disque d'ajust.3,68	Vulring 3,68
	33 12 1 200 525		Shim 3,71	Disque d'ajust.3,71	Vulring 3,71
	33 12 1 200 526		Shim 3,74	Disque d'ajust.3,74	Vulring 3,74
	33 12 1 200 527		Shim 3,77	Disque d'ajust.3,77	Vulring 3,77
	33 12 1 200 528		Shim 3,80	Disque d'ajust.3,80	Vulring 3,80
	33 12 1 200 529		Shim 3,83	Disque d'ajust.3,83	Vulring 3,83
	33 12 1 200 530		Shim 3,86	Disque d'ajust.3,86	Vulring 3,86
	33 12 1 200 531		Shim 3,89	Disque d'ajust.3,89	Vulring 3,89
	33 12 1 200 532		Shim 3,92	Disque d'ajust.3,92	Vulring 3,92
	33 12 1 200 533		Shim 3,95	Disque d'ajust.3,95	Vulring 3,95
	33 12 1 200 534		Shim 3,98	Disque d'ajust.3,98	Vulring 3,98
	33 12 1 200 535		Shim 4,01	Disque d'ajust.4,01	Vulring 4,01
	33 12 1 200 536		Shim 4,04	Disque d'ajust.4,04	Vulring 4,04
	33 12 1 200 537		Shim 4,07	Disque d'ajust.4,07	Vulring 4,07
	33 12 1 200 538		Shim 4,10	Disque d'ajust.4,10	Vulring 4,10

Reservdels-Nr. N° de pezzo N° pieza	Symbol	Reservdels-benämning	Denominazione pezzo	Designación pieza
		Bakaxel	Assale posteriore	Eje trasero
33 12 1 200 510		Mellanlägg 3,10	Rondel.d.adatta.3,10	Arandela d.ajuste 3,
33 12 1 200 511		Mellanlägg 3,15	Rondel.d.adatta.3,15	Arandela d.ajuste 3,
33 12 1 200 512		Mellanlägg 3,20	Rondel.d.adatta.3,20	Arandela d.ajuste 3,
33 12 1 200 513		Mellanlägg 3,25	Rondel.d.adatta.3,25	Arandela d.ajuste 3,
33 12 1 200 514		Mellanlägg 3,30	Rondel.d.adatta.3,30	Arandela d.ajuste 3,
33 12 1 200 515		Mellanlägg 3,35	Rondel.d.adatta.3,35	Arandela d.ajuste 3,
33 12 1 200 516		Mellanlägg 3,40	Rondel.d.adatta.3,40	Arandela d.ajuste 3,
33 12 1 200 517		Mellanlägg 3,45	Rondel.d.adatta.3,45	Arandela d.ajuste 3,
33 12 1 200 518		Mellanlägg 3,50	Rondel.d.adatta.3,50	Arandela d.ajuste 3,
33 12 1 200 519		Mellanlägg 3,53	Rondel.d.adatta.3,53	Arandela d.ajuste 3,
33 12 1 200 520		Mellanlägg 3,56	Rondel.d.adatta.3,56	Arandela d.ajuste 3,
33 12 1 200 521		Mellanlägg 3,59	Rondel.d.adatta.3,59	Arandela d.ajuste 3,
33 12 1 200 522		Mellanlägg 3,62	Rondel.d.adatta.3,62	Arandela d.ajuste 3,
33 12 1 200 523		Mellanlägg 3,65	Rondel.d.adatta.3,65	Arandela d.ajuste 3,
33 12 1 200 524		Mellanlägg 3,68	Rondel.d.adatta.3,68	Arandela d.ajuste 3,
33 12 1 200 525		Mellanlägg 3,71	Rondel.d.adatta.3,71	Arandela d.ajuste 3,
33 12 1 200 526		Mellanlägg 3,74	Rondel.d.adatta.3,74	Arandela d.ajuste 3,
33 12 1 200 527		Mellanlägg 3,77	Rondel.d.adatta.3,77	Arandela d.ajuste 3,
33 12 1 200 528		Mellanlägg 3,80	Rondel.d.adatta.3,80	Arandela d.ajuste 3,
33 12 1 200 529		Mellanlägg 3,83	Rondel.d.adatta.3,83	Arandela d.ajuste 3,
33 12 1 200 530		Mellanlägg 3,86	Rondel.d.adatta.3,86	Arandela d.ajuste 3,
33 12 1 200 531		Mellanlägg 3,89	Rondel.d.adatta.3,89	Arandela d.ajuste 3,
33 12 1 200 532		Mellanlägg 3,92	Rondel.d.adatta.3,92	Arandela d.ajuste 3
33 12 1 200 533		Mellanlägg 3,95	Rondel.d.adatta.3,95	Arandela d.ajuste 3
33 12 1 200 534		Mellanlägg 3,98	Rondel.d.adatta.3,98	Arandela d.ajuste 3
33 12 1 200 535		Mellanlägg 4,01	Rondel.d.adatta.4,01	Arandela d.ajuste 4
33 12 1 200 536		Mellanlägg 4,04	Rondel.d.adatta.4,04	Arandela d.ajuste 4
33 12 1 200 537		Mellanlägg 4,07	Rondel.d.adatta.4,07	Arandela d.ajuste 4
33 12 1 200 538		Mellanlägg 4,10	Rondel.d.adatta.4,10	Arandela d.ajuste 4

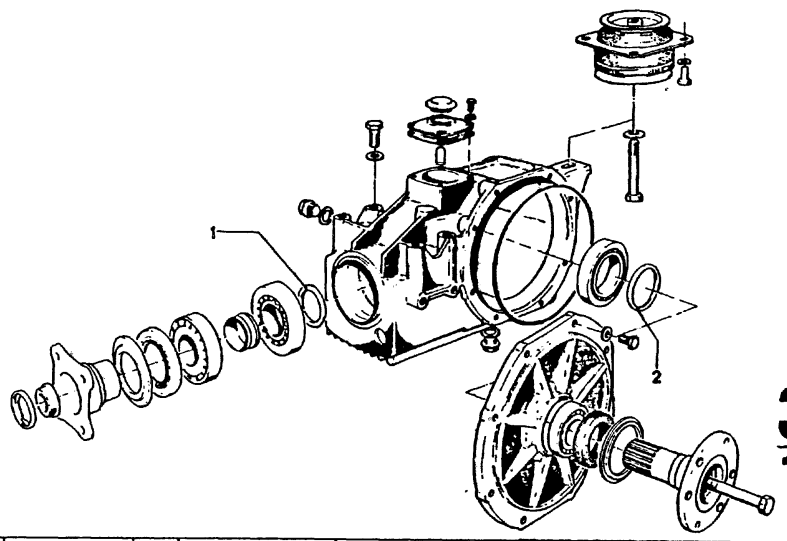

33
13

9/74

Bild-Nr.	Teil-Nr.	Symbol	Teil-Benennung	Stück/E										USA			
				2.5 CS	2.5 CSA	2800 CS	2800 CSA	3.0 CS	3.0 CSA	3.0 CSi		3.0 CSi-L	3.0 CSi-L	2800 CS	2800 CSA	3.0 CS	3.0 CSA
1			Hinterachse														
	33 12 1 200 539		Paßscheibe 4,13	X	X	X	X	X	X			X	X	X	X	X	X
	33 12 1 200 540		Paßscheibe 4,16	X	X	X	X	X	X			X	X	X	X	X	X
	33 12 1 200 541		Paßscheibe 4,19	X	X	X	X	X	X			X	X	X	X	X	X
	33 12 1 200 542		Paßscheibe 4,22	X	X	X	X	X	X			X	X	X	X	X	X
	33 12 1 200 543		Paßscheibe 4,25	X	X	X	X	X	X			X	X	X	X	X	X
	33 12 1 200 544		Paßscheibe 4,28	X	X	X	X	X	X			X	X	X	X	X	X
	33 12 1 200 545		Paßscheibe 4,31	X	X	X	X	X	X			X	X	X	X	X	X
	33 12 1 200 546		Paßscheibe 4,35	X	X	X	X	X	X			X	X	X	X	X	X
	33 12 1 200 547		Paßscheibe 4,40	X	X	X	X	X	X			X	X	X	X	X	X
	33 12 1 200 548		Paßscheibe 4,45	X	X	X	X	X	X			X	X	X	X	X	X
	33 12 1 200 549		Paßscheibe 4,50	X	X	X	X	X	X			X	X	X	X	X	X
2	33 13 3 704 300		Ausgleichscheibe 1,00	X	X	X	X	X	X			X	X	X	X	X	X
	33 13 3 704 301		Ausgleichscheibe 1,02	X	X	X	X	X	X			X	X	X	X	X	X
	33 13 3 704 302		Ausgleichscheibe 1,04	X	X	X	X	X	X			X	X	X	X	X	X
	33 13 3 704 303		Ausgleichscheibe 1,06	X	X	X	X	X	X			X	X	X	X	X	X
	33 13 3 704 304		Ausgleichscheibe 1,08	X	X	X	X	X	X			X	X	X	X	X	X
	33 13 3 704 305		Ausgleichscheibe 1,10	X	X	X	X	X	X			X	X	X	X	X	X
	33 13 3 704 306		Ausgleichscheibe 1,12	X	X	X	X	X	X			X	X	X	X	X	X
	33 13 3 704 307		Ausgleichscheibe 1,14	X	X	X	X	X	X			X	X	X	X	X	X
	33 13 3 704 308		Ausgleichscheibe 1,16	X	X	X	X	X	X			X	X	X	X	X	X
	33 13 3 704 309		Ausgleichscheibe 1,18	X	X	X	X	X	X			X	X	X	X	X	X
	33 13 3 704 310		Ausgleichscheibe 1,30	X	X	X	X	X	X			X	X	X	X	X	X
	33 13 3 704 311		Ausgleichscheibe 1,32	X	X	X	X	X	X			X	X	X	X	X	X
	33 13 3 704 312		Ausgleichscheibe 1,34	X	X	X	X	X	X			X	X	X	X	X	X
	33 13 3 704 313		Ausgleichscheibe 1,36	X	X	X	X	X	X			X	X	X	X	X	X
	33 13 3 704 314		Ausgleichscheibe 1,38	X	X	X	X	X	X			X	X	X	X	X	X
	33 13 3 704 315		Ausgleichscheibe 1,70	X	X	X	X	X	X			X	X	X	X	X	X
	33 13 3 704 316		Ausgleichscheibe 1,72	X	X	X	X	X	X			X	X	X	X	X	X
	33 13 3 704 317		Ausgleichscheibe 1,74	X	X	X	X	X	X			X	X	X	X	X	X
	33 13 3 704 318		Ausgleichscheibe 1,76	X	X	X	X	X	X			X	X	X	X	X	X
	33 13 3 704 319		Ausgleichscheibe 1,78	X	X	X	X	X	X			X	X	X	X	X	X
	33 13 3 704 320		Ausgleichscheibe 1,80	X	X	X	X	X	X			X	X	X	X	X	X

33
13

Bemerkungen
Remarks
Observations
Opmerkingen
Anmärkningar
Osservazione
Observaciones

Part No. No. de pièce Onderdeel-Nr.	Symbol	Denomination of parts	Dénomination de pièces	Benaming
		Rear axle	Essieu arrière	Achteras
33 12 1 200 539		Shim 4,13	Disque d'ajustem. 4,13	Vulring 4,13
33 12 1 200 540		Shim 4,16	Disque d'ajustem. 4,16	Vulring 4,16
33 12 1 200 541		Shim 4,19	Disque d'ajustem. 4,19	Vulring 4,19
33 12 1 200 542		Shim 4,22	Disque d'ajustem. 4,22	Vulring 4,22
33 12 1 200 543		Shim 4,25	Disque d'ajustem. 4,25	Vulring 4,25
33 12 1 200 544		Shim 4,28	Disque d'ajustem. 4,28	Vulring 4,28
33 12 1 200 545		Shim 4,31	Disque d'ajustem. 4,31	Vulring 4,31
33 12 1 200 546		Shim 4,35	Disque d'ajustem. 4,35	Vulring 4,35
33 12 1 200 547		Shim 4,40	Disque d'ajustem. 4,40	Vulring 4,40
33 12 1 200 548		Shim 4,45	Disque d'ajustem. 4,45	Vulring 4,45
33 12 1 200 549		Shim 4,50	Disque d'ajustem. 4,50	Vulring 4,50
33 13 3 704 300		Compensat.shim 1,00	Disque de comp. 1,00	Opvulring 1,00
33 13 3 704 301		Compensat.shim 1,02	Disque de comp. 1,02	Opvulring 1,02
33 13 3 704 302		Compensat.shim 1,04	Disque de comp. 1,04	Opvulring 1,04
33 13 3 704 303		Compensat.shim 1,06	Disque de comp. 1,06	Opvulring 1,06
33 13 3 704 304		Compensat.shim 1,08	Disque de comp. 1,08	Opvulring 1,08
33 13 3 704 305		Compensat.shim 1,10	Disque de comp. 1,10	Opvulring 1,10
33 13 3 704 306		Compensat.shim 1,12	Disque de comp. 1,12	Opvulring 1,12
33 13 3 704 307		Compensat.shim 1,14	Disque de comp. 1,14	Opvulring 1,14
33 13 3 704 308		Compensat.shim 1,16	Disque de comp. 1,16	Opvulring 1,16
33 13 3 704 309		Compensat.shim 1,18	Disque de comp. 1,18	Opvulring 1,18
33 13 3 704 310		Compensat.shim 1,30	Disque de comp. 1,30	Opvulring 1,30
33 13 3 704 311		Compensat.shim 1,32	Disque de comp. 1,32	Opvulring 1,32
33 13 3 704 312		Compensat.shim 1,34	Disque de comp. 1,34	Opvulring 1,34
33 13 3 704 313		Compensat.shim 1,36	Disque de comp. 1,36	Opvulring 1,36
33 13 3 704 314		Compensat.shim 1,38	Disque de comp. 1,38	Opvulring 1,38
33 13 3 704 315		Compensat.shim 1,70	Disque de comp. 1,70	Opvulring 1,70
33 13 3 704 316		Compensat.shim 1,72	Disque de comp. 1,72	Opvulring 1,72
33 13 3 704 317		Compensat.shim 1,74	Disque de comp. 1,74	Opvulring 1,74
33 13 3 704 318		Compensat.shim 1,76	Disque de comp. 1,76	Opvulring 1,76
33 13 3 704 319		Compensat.shim 1,78	Disque de comp. 1,78	Opvulring 1,78
33 13 3 704 320		Compensat.shim 1,80	Disque de comp. 1,80	Opvulring 1,80

Reservdels-Nr. N° de pezzo N° pieza	Symbol	Reservdels-benämning	Denominazione pezzo	Designación pieza
		Bakaxel	Assale posteriore	Eje trasero
33 12 1 200 539		Mellanlägg 4,13	Rondel.d.adatta.4,13	Arandela d.ajuste
33 12 1 200 540		Mellanlägg 4,16	Rondel.d.adatta.4,16	Arandela d.ajuste
33 12 1 200 541		Mellanlägg 4,19	Rondel.d.adatta.4,19	Arandela d.ajuste
33 12 1 200 542		Mellanlägg 4,22	Rondel.d.adatta.4,22	Arandela d.ajuste
33 12 1 200 543		Mellanlägg 4,25	Rondel.d.adatta.4,25	Arandela d.ajuste
33 12 1 200 544		Mellanlägg 4,28	Rondel.d.adatta.4,28	Arandela d.ajuste
33 12 1 200 545		Mellanlägg 4,31	Rondel.d.adatta.4,31	Arandela d.ajuste
33 12 1 200 546		Mellanlägg 4,35	Rondel.d.adatta.4,35	Arandela d.ajuste
33 12 1 200 547		Mellanlägg 4,40	Rondel.d.adatta.4,40	Arandela d.ajuste
33 12 1 200 548		Mellanlägg 4,45	Rondel.d.adatta.4,45	Arandela d.ajuste
33 12 1 200 549		Mellanlägg 4,50	Rondel.d.adatta.4,50	Arandela d.ajuste
33 13 3 704 300		Mellanlägg 1,00	Rondel.d.rasam.1,00	Arandela d.comp.1
33 13 3 704 301		Mellanlägg 1,02	Rondel.d.rasam.1,02	Arandela d.comp.1
33 13 3 704 302		Mellanlägg 1,04	Rondel.d.rasam.1,04	Arandela d.comp.1
33 13 3 704 303		Mellanlägg 1,06	Rondel.d.rasam.1,06	Arandela d.comp.1
33 13 3 704 304		Mellanlägg 1,08	Rondel.d.rasam.1,08	Arandela d.comp.1
33 13 3 704 305		Mellanlägg 1,10	Rondel.d.rasam.1,10	Arandela d.comp.1
33 13 3 704 306		Mellanlägg 1,12	Rondel.d.rasam.1,12	Arandela d.comp.1
33 13 3 704 307		Mellanlägg 1,14	Rondel.d.rasam.1,14	Arandela d.comp.1
33 13 3 704 308		Mellanlägg 1,16	Rondel.d.rasam.1,16	Arandela d.comp.1
33 13 3 704 309		Mellanlägg 1,18	Rondel.d.rasam.1,18	Arandela d.comp.1
33 13 3 704 310		Mellanlägg 1,30	Rondel.d.rasam.1,30	Arandela d.comp.1
33 13 3 704 311		Mellanlägg 1,32	Rondel.d.rasam.1,32	Arandela d.comp.1
33 13 3 704 312		Mellanlägg 1,34	Rondel.d.rasam.1,34	Arandela d.comp.1
33 13 3 704 313		Mellanlägg 1,36	Rondel.d.rasam.1,36	Arandela d.comp.1
33 13 3 704 314		Mellanlägg 1,38	Rondel.d.rasam.1,38	Arandela d.comp.1
33 13 3 704 315		Mellanlägg 1,70	Rondel.d.rasam.1,70	Arandela d.comp.1
33 13 3 704 316		Mellanlägg 1,72	Rondel.d.rasam.1,72	Arandela d.comp.1
33 13 3 704 317		Mellanlägg 1,74	Rondel.d.rasam.1,74	Arandela d.comp.1
33 13 3 704 318		Mellanlägg 1,76	Rondel.d.rasam.1,76	Arandela d.comp.1
33 13 3 704 319		Mellanlägg 1,78	Rondel.d.rasam.1,78	Arandela d.comp.1
33 13 3 704 320		Mellanlägg 1,80	Rondel.d.rasam.1,80	Arandela d.comp.1

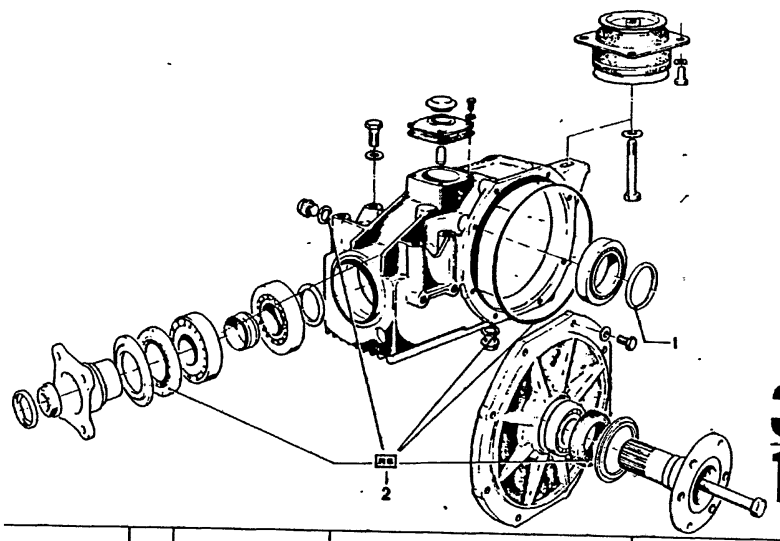

33
14

9/74

Teil-Nr.	Symbol	Teil-Benennung	Stück/E										USA			
			2.5 CS	2.5 CSA	2800 CS	2800 CSA	3.0 CS	3.0 CSA	3.0 CSI	3.0 CSI-L	3.0 CSI-L		2800 CS	2800 CSA	3.0 CS	3.0 CSA
		Hinterachse														
33 13 3 704 321		Ausgleichscheibe 1,82	X	X	X	X	X	X	X	X	X		X	X	X	X
33 13 3 704 322		Ausgleichscheibe 1,84	X	X	X	X	X	X	X	X	X		X	X	X	X
33 13 3 704 323		Ausgleichscheibe 1,86	X	X	X	X	X	X	X	X	X		X	X	X	X
33 13 3 704 324		Ausgleichscheibe 1,88	X	X	X	X	X	X	X	X	X		X	X	X	X
33 13 3 704 325		Ausgleichscheibe 1,90	X	X	X	X	X	X	X	X	X		X	X	X	X
33 13 3 704 326		Ausgleichscheibe 1,92	X	X	X	X	X	X	X	X	X		X	X	X	X
33 13 3 704 327		Ausgleichscheibe 1,94	X	X	X	X	X	X	X	X	X		X	X	X	X
33 13 3 704 328		Ausgleichscheibe 1,96	X	X	X	X	X	X	X	X	X		X	X	X	X
33 13 3 704 329		Ausgleichscheibe 1,98	X	X	X	X	X	X	X	X	X		X	X	X	X
33 13 3 704 330		Ausgleichscheibe 1,20	X	X	X	X	X	X	X	X	X		X	X	X	X
33 13 3 704 331		Ausgleichscheibe 1,22	X	X	X	X	X	X	X	X	X		X	X	X	X
33 13 3 704 332		Ausgleichscheibe 1,24	X	X	X	X	X	X	X	X	X		X	X	X	X
33 13 3 704 333		Ausgleichscheibe 1,26	X	X	X	X	X	X	X	X	X		X	X	X	X
33 13 3 704 334		Ausgleichscheibe 1,28	X	X	X	X	X	X	X	X	X		X	X	X	X
33 13 3 704 335		Ausgleichscheibe 1,40	X	X	X	X	X	X	X	X	X		X	X	X	X
33 13 3 704 336		Ausgleichscheibe 1,42	X	X	X	X	X	X	X	X	X		X	X	X	X
33 13 3 704 337		Ausgleichscheibe 1,44	X	X	X	X	X	X	X	X	X		X	X	X	X
33 13 3 704 338		Ausgleichscheibe 1,46	X	X	X	X	X	X	X	X	X		X	X	X	X
33 13 3 704 339		Ausgleichscheibe 1,48	X	X	X	X	X	X	X	X	X		X	X	X	X
33 13 3 704 340		Ausgleichscheibe 1,50	X	X	X	X	X	X	X	X	X		X	X	X	X
33 13 3 704 341		Ausgleichscheibe 1,52	X	X	X	X	X	X	X	X	X		X	X	X	X
33 13 3 704 342		Ausgleichscheibe 1,54	X	X	X	X	X	X	X	X	X		X	X	X	X
33 13 3 704 343		Ausgleichscheibe 1,56	X	X	X	X	X	X	X	X	X		X	X	X	X
33 13 3 704 344		Ausgleichscheibe 1,58	X	X	X	X	X	X	X	X	X		X	X	X	X
33 13 3 704 345		Ausgleichscheibe 1,60	X	X	X	X	X	X	X	X	X		X	X	X	X
33 13 3 704 346		Ausgleichscheibe 1,62	X	X	X	X	X	X	X	X	X		X	X	X	X
33 13 3 704 347		Ausgleichscheibe 1,64	X	X	X	X	X	X	X	X	X		X	X	X	X
33 13 3 704 348		Ausgleichscheibe 1,66	X	X	X	X	X	X	X	X	X		X	X	X	X
33 13 3 704 349		Ausgleichscheibe 1,69	X	X	X	X	X	X	X	X	X		X	X	X	X
~~33 10 1 203 001~~	UK	Dichtungs-			1	1	1	1	1	1	1		1	1	1	1
		Reparatursatz														
33 10 1 203 953	UK	Dichtungs-	1	1	1	1	1	1	1	1	1		1	1	1	1
		Reparatursatz														

33
14

Bemerkungen
Remarks
Observations
Opmerkingen
Anmärkningar
Osservazione
Observaciones

Part No. No. de pièce Onderdeel-Nr.	Symbol	Denomination of parts	Dénomination de pièces	Benaming
		Rear axle	Essieu arrière	Achteras
33 13 3 704 321		Compensat.shim 1,82	Disque de comp.1,82	Opvulring 1,82
33 13 3 704 322		Compensat.shim 1,84	Disque de comp.1,84	Opvulring 1,84
33 13 3 704 323		Compensat.shim 1,86	Disque de comp.1,86	Opvulring 1,86
33 13 3 704 324		Compensat.shim 1,88	Disque de comp.1,88	Opvulring 1,88
33 13 3 704 325		Compensat.shim 1,90	Disque de comp.1,90	Opvulring 1,90
33 13 3 704 326		Compensat.shim 1,92	Disque de comp.1,92	Opvulring 1,92
33 13 3 704 327		Compensat.shim 1,94	Disque de comp.1,94	Opvulring 1,94
33 13 3 704 328		Compensat.shim 1,96	Disque de comp.1,96	Opvulring 1,96
33 13 3 704 329		Compensat.shim 1,98	Disque de comp.1,98	Opvulring 1,98
33 13 3 704 330		Compensat.shim 1,20	Disque de comp.1,20	Opvulring 1,20
33 13 3 704 331		Compensat.shim 1,22	Disque de comp.1,22	Opvulring 1,22
33 13 3 704 332		Compensat.shim 1,24	Disque de comp.1,24	Opvulring 1,24
33 13 3 704 333		Compensat.shim 1,26	Disque de comp.1,26	Opvulring 1,26
33 13 3 704 334		Compensat.shim 1,28	Disque de comp.1,28	Opvulring 1,28
33 13 3 704 335		Compensat.shim 1,40	Disque de comp.1,40	Opvulring 1,40
33 13 3 704 336		Compensat.shim 1,42	Disque de comp.1,42	Opvulring 1,42
33 13 3 704 337		Compensat.shim 1,44	Disque de comp.1,44	Opvulring 1,44
33 13 3 704 338		Compensat.shim 1,46	Disque de comp.1,46	Opvulring 1,46
33 13 3 704 339		Compensat.shim 1,48	Disque de comp.1,48	Opvulring 1,48
33 13 3 704 340		Compensat.shim 1,50	Disque de comp.1,50	Opvulring 1,50
33 13 3 704 341		Compensat.shim 1,52	Disque de comp.1,52	Opvulring 1,52
33 13 3 704 342		Compensat.shim 1,54	Disque de comp.1,54	Opvulring 1,54
33 13 3 704 343		Compensat.shim 1,56	Disque de comp.1,56	Opvulring 1,56
33 13 3 704 344		Compensat.shim 1,58	Disque de comp.1,58	Opvulring 1,58
33 13 3 704 345		Compensat.shim 1,60	Disque de comp.1,60	Opvulring 1,60
33 13 3 704 346		Compensat.shim 1,62	Disque de comp.1,62	Opvulring 1,62
33 13 3 704 347		Compensat.shim 1,64	Disque de comp.1,64	Opvulring 1,64
33 13 3 704 348		Compensat.shim 1,66	Disque de comp.1,66	Opvulring 1,66
33 13 3 704 349		Compensat.shim 1,69	Disque de comp.1,69	Opvulring 1,69
~~33 10 1 203 001~~	UK	Gasket repair kit	Jeu de reparat.de garniture	Pakking reparat set
33 10 1 203 953	UK	Gasket repair kit	Jeu de reparat. de garniture	Pakking reparat set

Reservdels-Nr N° de pezzo N° pieza	Symbol	Reservdels-benämning	Denominazione pezzo	Designacion pieza
		Bakaxel	Assale posteriore	Eje trasero
33 13 3 704 321		Mellanlägg 1,82	Rondel.d.rasam.1,82	Arandela d.corre
33 13 3 704 322		Mellanlägg 1,84	Rondel.d.rasam.1,84	Arandela d.corre
33 13 3 704 323		Mellanlägg 1,86	Rondel.d.rasam.1,86	Arandela d.corre
33 13 3 704 324		Mellanlägg 1,88	Rondel.d.rasam.1,88	Arandela d.corre
33 13 3 704 325		Mellanlägg 1,90	Rondel.d.rasam.1,90	Arandela d.corre
33 13 3 704 326		Mellanlägg 1,92	Rondel.d.rasam.1,92	Arandela d.corre
33 13 3 704 327		Mellanlägg 1,94	Rondel.d.rasam.1,94	Arandela d.corre
33 13 3 704 328		Mellanlägg 1,96	Rondel.d.rasam.1,96	Arandela d.corre
33 13 3 704 329		Mellanlägg 1,98	Rondel.d.rasam.1,98	Arandela d.corre
33 13 3 704 330		Mellanlägg 1,20	Rondel.d.rasam.1,20	Arandela d.corre
33 13 3 704 331		Mellanlägg 1,22	Rondel.d.rasam.1,22	Arandela d.corre
33 13 3 704 332		Mellanlägg 1,24	Rondel.d.rasam.1,24	Arandela d.corre
33 13 3 704 333		Mellanlägg 1,26	Rondel.d.rasam.1,26	Arandela d.corre
33 13 3 704 334		Mellanlägg 1,28	Rondel.d.rasam.1,28	Arandela d.corre
33 13 3 704 335		Mellanlägg 1,40	Rondel.d.rasam.1,40	Arandela d.corre
33 13 3 704 336		Mellanlägg 1,42	Rondel.d.rasam.1,42	Arandela d.corre
33 13 3 704 337		Mellanlägg 1,44	Rondel.d.rasam.1,44	Arandela d.corre
33 13 3 704 338		Mellanlägg 1,46	Rondel.d.rasam.1,46	Arandela d.corre
33 13 3 704 339		Mellanlägg 1,48	Rondel.d.rasam.1,48	Arandela d.corre
33 13 3 704 340		Mellanlägg 1,50	Rondel.d.rasam.1,50	Arandela d.corre
33 13 3 704 341		Mellanlägg 1,52	Rondel.d.rasam.1,52	Arandela d.corre
33 13 3 704 342		Mellanlägg 1,54	Rondel.d.rasam.1,54	Arandela d.corre
33 13 3 704 343		Mellanlägg 1,56	Rondel.d.rasam.1,56	Arandela d.corre
33 13 3 704 344		Mellanlägg 1,58	Rondel.d.rasam.1,58	Arandela d.corre
33 13 3 704 345		Mellanlägg 1,60	Rondel.d.rasam.1,60	Arandela d.corre
33 13 3 704 346		Mellanlägg 1,62	Rondel.d.rasam.1,62	Arandela d.corre
33 13 3 704 347		Mellanlägg 1,64	Rondel.d.rasam.1,64	Arandela d.corre
33 13 3 704 348		Mellanlägg 1,66	Rondel.d.rasam.1,66	Arandela d.corre
33 13 3 704 349		Mellanlägg 1,69	Rondel.d.rasam.1,69	Arandela d.corre
~~33 10 1 203 001~~	UK	Packnings-reparationssats	Corredo di riparazione guarnizioni	Juego d.piez.s de juntas
33 10 1 203 953	UK	Packnings-reparationssats	Corredo di riparazione guarnizioni	Juego d.piez.s de juntas

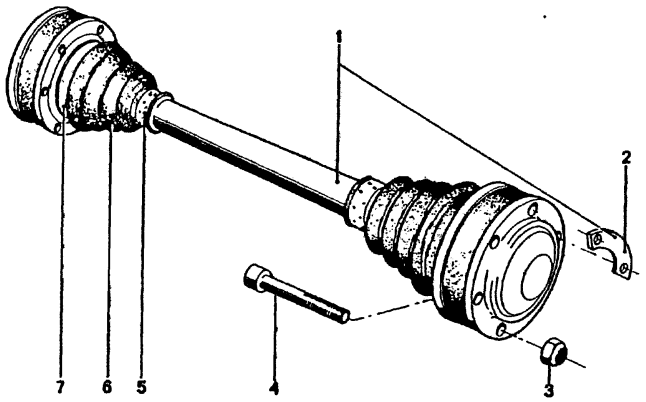

33 / 15

4/75

Bild-Nr.	Teil-Nr	Symbol	Teil-Benennung	Stück/E										USA			
				2.5 CS	2.5 CSA	2800 CS	2800 CSA	3.0 CS	3.0 CSA	3.0 CSi		3.0 CS-L	3.0 CSi-L	2800 CS	2800 CSA	3.0 CS	3.0 CSA
1			Hinterachse														
	33 21 1 102 423		Abtriebswelle	2	2	2	2	2	2	2		2	2	2	2	2	2
	33 21 3 614 870	VL	Abtriebswelle	2	2	2	2	2	2	2		2	2	2	2	2	2
	33 21 1 105 438	AT	Abtriebswelle	2	2	2	2	2	2	2		2	2	2	2	2	2
2	33 21 1 103 538		Unterlegplatte	12	12	12	12	12	12	12		12	12	12	12	12	12
3	07 11 9 922 431		Sechskantmutter M 10			24	24	24	24	24		24	24	24	24	24	24
4	07 11 9 919 998	U	Zylinderschraube M 10 x 70			24	24							24	24		
	07 11 9 919 674		Zylinderschraube M 10 x 70			24	24	24	24	24		24	24	24	24	24	24
	* 07 11 9 919 673		ZYL SHR M 10 x 60	24	24	24	24	24	24	24		24	24	24	24	24	24
5	33 21 1 101 240		Noppenschlauchband			4	4	4	4	4		4	4	4	4	4	4
6	~~33 21 1 104 159~~	U	Staubbalg			4	4	4	4	4		4	4	4	4	4	4
	33 21 1 204 288		Staubbalg			4	4	4	4	4		4	4	4	4	4	4
7	33 21 1 104 160		Noppenschlauchband			4	4	4	4	4		4	4	4	4	4	4

4/75 **33 / 15**

Bemerkungen
Remarks
Observations
Opmerkingen
Anmärkningar
Osservazione
Observaciones

* 07 11 9 919 673
Nur für Flansch mit Gewindelöcher

Part No. / No. de pièce / Onderdeel-Nr.	Symbol	Denomination of parts	Dénomination de pièces	Benaming
		Rear axle	Essieu arrière	Achteras
33 21 1 102 423		Driven shaft	Arbre secondaire	Secondaire as
33 21 3 614 870	VL	Driven shaft	Arbre secondaire	Secondaire as
33 21 1 105 438	AT	Driven shaft	Arbre secondaire	Secondaire as
33 21 1 103 538		Supplement plate	Plaque de supplément	Sluitplaat
07 11 9 922 431		Hex nut M 10	Ecrou à six pans M 10	Zeskantmoer M 1(
07 11 9 919 998	U	Cylinder screw M 10 x 70	Vis cylindrique M 10 x 70	Cilinderschroef M 10 x 70
07 11 9 919 674	U	Cylinder screw M 10 x 70	Vis cylindrique M 10 x 70	Cilinderschroef M 10 x 70
* 07 11 9 919 673		ZYL SHR M 10 x 60	ZYL SHR M 10 x 60	ZYL SHR M 10 x (
33 21 1 101 240		Nap hose clamp	Collier d.serr.à nopp.	Nopslangverbinde
~~33 21 1 104 159~~	U	Bellows	Soufflet	Hoes
33 21 1 204 288		Bellows	Soufflet	Hoes
33 21 1 104 160		Nap hose clamp	Collier d.serr.à nopp.	Nopslangverbinde

Reservdels-Nr. / N° de pezzo / N° pieza	Symbol	Reservdels-benämning	Denominazione pezzo	Designación pieza
		Bakaxel	Assale posteriore	Eje trasero
33 21 1 102 423		Drivaxel	Albero d.trasmiss.	Arbol de salida
33 21 3 614 870	VL	Drivaxel	Albero d.trasmiss.	Arbol de salida
33 21 1 105 438	AT	Drivaxel	Albero d.trasmiss.	Arbol de salida
33 21 1 103 538		Underläggsplåt	Piastra	Placa
07 11 9 922 431		Mutter M 10	Dado esagonale M 10	Tuerca hexago.M
07 11 9 919 998	U	Skruv CH M 10 x 70	Vite cilindrica M 10 x 70	Tornillo cilíndric M 10 x 70
07 11 9 919 674	U	Skruv CH M 10 x 70	Vite cilindrica M 10 x 70	Tornillo cilíndric M 10 x 70
* 07 11 9 919 673		ZYL SHR M 10 x 60	ZYL SHR M 10 x 60	ZYL SHR M 10 x
33 21 1 101 240		Noppslang klämma	Nastro d.fissag.fless.	Sujet.c.mot.p.tub
~~33 21 1 104 159~~	U	Balg	Soffietto parapolvere	Fuelle guardapol
33 21 1 204 288		Balg	Soffietto parapolvere	Fuelle guardapol
33 21 1 104 160		Noppslang klämma	Nastro d.fissag.fless.	Sujet.c.mot.p.tub

Bemerkungen
Remarks
Observations
Opmerkingen
Anmärkningar
Osservazione
Observaciones

*33 33 3 728 100 → Fg
*33 31 1 108 755 Fg→
*33 31 1 108 756 Fg→

3.0 CS
3.0 CSA
3.0 CSi-L
3.0 CSi
Modell 73
3.0 CS/USA
3.0 CSA/USA
Modell 74

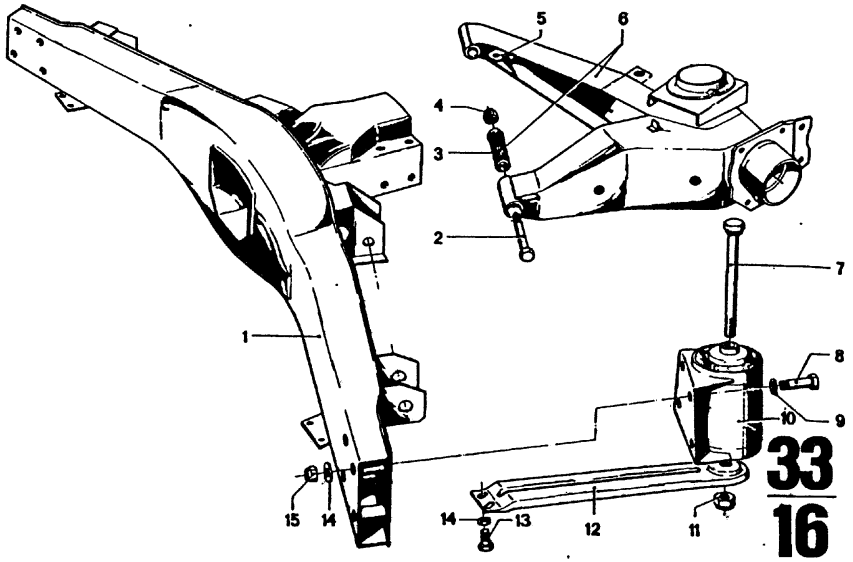

Bild-Nr.	Teil-Nr.	Symbol	Teil-Benennung	Stück/E 2.5 CS	2.5 CSA	2800 CS	2800 CSA	3.0 CS	3.0 CSA	3.0 CSi	3.0 CS-L	3.0 CSi-L	USA 2800 CS	2800 CSA	3.0 CS	3.0 CSA
1	33 31 3 728 005	U	Hinterachsträger			1	1						1	1		
	33 31 1 107 056		Hinterachsträger (verstärkt)	1	1	1	1	1	1	1	1	1	1	1	1	1
2	07 11 9 914 618		Schraube M 12 x 1,5 x 90	4	4	4	4	4	4	4	4	4	4	4	4	4
3	~~33 32 0 728 124~~	U	Flanbloc			4	4	4	4	4	4		4	4	4	4
	33 32 1 110 115		Flanbloc	4	4	4	4	4	4	4	4	4	4	4	4	4
4	07 12 9 922 734		Sechskantmutter M 12 x 1,5	4	4	4	4	4	4	4	4	4	4	4	4	4
5	33 55 3 628 130		Haltebügel	2	2	2	2	2	2	2	2	2	2	2	2	2
6	33 32 1 102 426	FFFF	Längslenker			1	1						1	1		
	33 32 1 102 427		Längslenker			1	1						1	1		
	33 32 1 106 869		Längslenker	1	1			1	1	1	1	1			1	1
	33 32 1 106 870		Längslenker	1	1			1	1	1	1	1			1	1
7	33 32 3 628 167		Rändelbolzen	2	2	2	2	2	2	2	2	2	2	2	2	2
8	07 11 9 912 519	U	Schraube M 8 x 50	8	8	8	8	8	8	8	8	8	8	8	8	8
	07 11 9 912 517		Schraube M 8 x 50			8	8						8	8		
9	33 31 1 108 204		Scheibe	8	8	8	8	8	8	8	8	8	8	8	8	8
10	* 33 33 3 728 100		Gummilager			2	2	2	2	2	2		2	2	2	2
	* 33 33 1 108 755	FF	Gummilager	1	1			1	1	1	1				1	1
	* 33 33 1 108 756		Gummilager	1	1			1	1	1	1				1	1
11	07 12 9 922 745		Sechskantmutter M 14 x 1,5	2	2	2	2	2	2	2	2	2	2	2	2	2
12	33 33 3 628 172		Schubstrebe	2	2	2	2	2	2	2	2	2	2	2	2	2
13	07 11 9 913 627		Schraube M 8 x 18	4	4	4	4	4	4	4	4	4	4	4	4	4
14	33 31 1 108 205		Scheibe	12	12	12	12	12	12	12	12	12	12	12	12	12
15	07 12 9 922 716		Sechskantmutter M 8	8	8	8	8	8	8	8	8	8	8	8	8	8

Part No. No. de pièce Onderdeel-Nr.	Symbol	Denomination of parts	Dénomination de pièces	Benaming
33 31 3 728 005	U	Rear axle carrier	Supp.d.l'ess.d'arrière	Achterasdrager
33 31 1 107 056		Rear axle carrier, reinforce	Supp.d.l'ess.d.arrière renforc	Achterasdrager versterkt
07 11 9 914 618		Screw M 12 x 1,5 x 90	Vis M 12 x 1,5 x 90	Bout M 12 x 1,5 x 90
~~33 32 0 728 124~~	U	Flange block	Bloc flasque	Flensblok
33 32 1 110 115		Flange block	Bloc flasque	Flensblok
07 12 9 922 734		Hex nut M 12 x 1,5	Ecrou à six pans M 12 x 1,5	Zeskantmoer M 12 x 1,5
33 55 3 628 130		Retaining clip	Etrier de support	Bevestigingsbeu
33 32 1 102 426	FFFF	Suspension arm	Bras oscill. long	Schommelarm
33 32 1 102 427		Suspension arm	Bras oscill. long	Schommelarm
33 32 1 106 869		Suspension arm	Bras oscill. long	Schommelarm
33 32 1 106 870		Suspension arm	Bras oscill. long	Schommelarm
33 32 3 628 167		Knurled bolt	Boulon moleté	Gekartelde bout
07 11 9 912 519	U	Screw M 8 x 50	Vis M 8 x 50	Bout M 8 x 50
07 11 9 912 517		Screw M 8 x 50	Vis M 8 x 50	Bout M 8 x 50
33 31 1 108 204		Washer	Disque	Ring
* 33 33 3 728 100		Rubber mounting	Support de caoutch.	Ophangrubber
* 33 33 1 108 755	FF	Rubber mounting	Support de caoutchouc	Rubberlager
* 33 33 1 108 756		Rubber mounting	Support de caoutchouc	Rubberlager
07 12 9 922 745		Hex nut M 14 x 1,5	Ecrou à six pans M 14 x 1,5	Zeskantmoer M 14 x 1,5
33 33 3 628 172		Thrust rod	Bielle de poussée	Ophangarm
07 11 9 913 627		Screw M 8 x 18	Vis M 8 x 18	Bout M 8 x 18
33 31 1 108 205		Washer	Disque	Ring
07 12 9 922 716		Hex nut M 8	Ecrou à six pans M 8	Zeskantmoer M 8

Reservdels-Nr. N° de pezzo N° pieza	Symbol	Reservdels-benämning	Denominazione pezzo	Designación pieza
33 31 3 728 005	U	Bakaxelbalk	Supporto assale post.	Portador del ejetra
33 31 1 107 056		Bakaxelbalk, förstärkt	Supporto assale post., rimforzato	Portador del eje tr reforzado
07 11 9 914 618		Bult M 12 x 1.5 x 90	Vité M 12 x 1,5 x 90	Tornillo M 12 x 1,5 x 90
~~33 32 0 728 124~~	U	Fläns	Flanbloc	Flanbloc
33 32 1 110 115		Fläns	Flanbloc	Flanbloc
07 12 9 922 734		Mutter M 12 x 1,5	Dado esagonale M 12 x 1,5	Tuerca hexagonal M 12 x 1,5
33 55 3 628 130		Fästbygel	Staffa di sostegno	Estribo de sujeci
33 32 1 102 426	FFFF	Bärarm	Barra longitudinale	Brazo longitudina
33 32 1 102 427		Bärarm	Barra longitudinale	Brazo longitudina
33 32 1 106 869		Bärarm	Barra longitudinale	Brazo longitudina
33 32 1 106 870		Bärarm	Barra longitudinale	Brazo longitudina
33 32 3 628 167		Bult med splines	Bullone zigrinato	Perno moleteado
07 11 9 912 519	U	Bult M 8 x 50	Vite M 8 x 50	Tornillo M 8 x 50
07 11 9 912 517		Bult M 8 x 50	Vite M 8 x 50	Tornillo M 8 x 50
33 31 1 108 204		Bricka	Rondella	Arandela
* 33 33 3 728 100		Gummifäste	Supporto di gomma	Alojamiento de g
* 33 33 1 108 755	FF	Gummifäste	Supporto di gomma	Soporte de goma
* 33 33 1 108 758		Gummifäste	Supporto di gomma	Soporte de goma
07 12 9 922 745		Mutter M 14 x 1,5	Dado esagonale M 14 x 1,5	Tuerca hexagonal M 14 x 1,5
33 33 3 628 172		Tryckstag	Barra di spinta	Biela de empuje
07 11 9 913 627		Bult M 8 x 18	Vite M 8 x 18	Tornillo M 8 x 18
33 31 1 108 205		Bricka	Rondella	Arandela
07 12 9 922 716		Mutter M 8	Dado esagonale M 8	Tuerca hexagonal

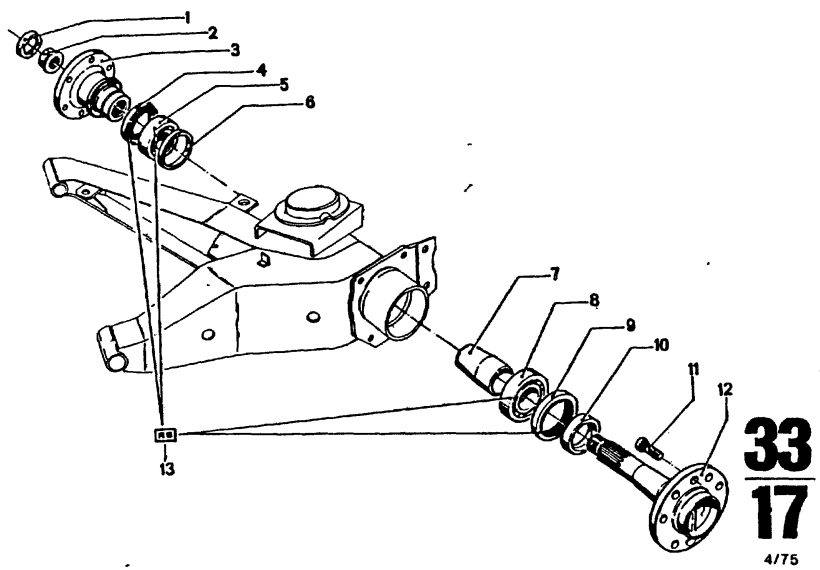

33
17
4/75

Bild-Nr	Teil-Nr	Symbol	Teil-Benennung	Stück/E 2.5 CS	2.5 CSA	2800 CS	2800 CSA	3.0 CS	3.0 CSA	3.0 CSi	3.0 CS-L	3.0 CSi-L	USA 2800 CS	2800 CSA	3.0 CS	3.0 CSA
			Hinterachse													
1	23 21 1 530 104		Sicherungsblech	2	2	2	2	2	2	2	2	2	2	2	2	2
2	23 21 1 530 108		Sechskantmutter	2	2	2	2	2	2	2	2	2	2	2	2	2
3	* ~~33 41 1 100 181~~	U	Mitnehmerflansch			2	2	2	2	2	2	2	2	2	2	2
	* 33 41 1 110 721		Mitnehmerflansch mit Gewindelöcher	2	2	2	2	2	2	2	2	2	2	2	2	2
4	~~33 41 3 604 181~~		Wellendichtring	2	2	2	2	2	2	2	2	2	2	2	2	2
5	07 11 9 981 233		Rillenkugellager	2	2	2	2	2	2	2	2	2	2	2	2	2
6	33 41 1 100 601		Paßring 4,80	2	2	2	2	2	2	2	2	2	2	2	2	2
	33 41 1 100 602		Paßring 4,90	2	2	2	2	2	2	2	2	2	2	2	2	2
	33 41 1 100 603		Paßring 5,00	2	2	2	2	2	2	2	2	2	2	2	2	2
	33 41 1 100 604		Paßring 5,10	2	2	2	2	2	2	2	2	2	2	2	2	2
	33 41 1 100 605		Paßring 5,20	2	2	2	2	2	2	2	2	2	2	2	2	2
	33 41 1 105 024		Paßring 4,85	2	2	2	2	2	2	2	2	2	2	2	2	2
	33 41 1 105 025		Paßring 4,95	2	2	2	2	2	2	2	2	2	2	2	2	2
	33 41 1 105 026		Paßring 5,05	2	2	2	2	2	2	2	2	2	2	2	2	2
	33 41 1 105 027		Paßring 5,15	2	2	2	2	2	2	2	2	2	2	2	2	2
	33 41 1 105 028		Paßring 5,25	2	2	2	2	2	2	2	2	2	2	2	2	2
7	~~33 41 1 100 484~~	U	Abstandshülse	2	2	2	2	2	2	2	2	2	2	2	2	2
	33 41 1 114 978		Abstandshülse	2	2	2	2	2	2	2	2	2	2	2	2	2
8	07 11 9 981 253		Rillenkugellager	2	2	2	2	2	2	2	2	2	2	2	2	2
9	33 41 1 100 599		Wellendichtring	2	2	2	2	2	2	2	2	2	2	2	2	2
10	* 33 41 1 100 485		Abstandsring			2	2	2	2	2	2	2	2	2	2	2
11	33 41 1 106 765		Rändelbolzen	10	10			10	10		10	10			10	10
	33 41 3 604 178		Rändelbolzen			10	10						10	10		
12	33 41 1 104 680	U	Hinterachswelle					2	2	2	2				2	2
	33 41 1 110 355		Hinterachswelle					2	2	2	2				2	2
	33 41 1 110 354		Hinterachswelle	2	2	2	2						2	2		
13	33 41 1 107 512	R	Reparatursatz für Radlagerung	2	2	2	2	2	2	2	2	2	2	2	2	2

4/75 **33** **17**

Bemerkungen
Remarks
Observations
Opmerkingen
Anmärkningar
Osservazione
Observaciones

* 33 41 1 100 485
M
33 41 1 100 177
33 41 1 104 680

* ~~33 41 1 100 181~~ U
* 33 41 1 110 721
* 07 11 9 919 673
6 Stck. ZYL.-SHR zur Befestigung Abtriebswelle

Part No. No. de pièce Onderdeel-Nr.	Symbol	Denomination of parts	Dénomination de pièces	Benaming
		Rear axle	Essieu arrière	Achteras
23 21 1 530 104		Lock plate	Plaque de sécurité	Borgplaat
23 21 1 530 108		Hex nut	Ecrou à six pans	Zeskantmoer
* ~~33 41 1 100 181~~	U	Drive flange	Bride de transmission	Aandrijfflens
* 33 41 1 110 721		Driving flang. with threaded hole	Bride de trans. avec trou taraudé	Aandrijfflens m draad-gaatjes
~~33 41 3 604 181~~		Shaft seal ring	Garniture de l'essieu	Asafdichtring
07 11 9 981 233		Ball bearing	Roulem. rain à billes	Kogellager
33 41 1 100 601		Shim 4,80	Anneau d'ajust. 4,80	Vulring 4,80
33 41 1 100 602		Shim 4,90	Anneau d'ajust. 4,90	Vulring 4,90
33 41 1 100 603		Shim 5,00	Anneau d'ajust. 5,00	Vulring 5,00
33 41 1 100 604		Shim 5,10	Anneau d'ajust. 5,10	Vulring 5,10
33 41 1 100 605		Shim 5,20	Anneau d'ajust. 5,20	Vulring 5,20
33 41 1 105 024		Shim 4,85	Anneau d'ajust. 4,85	Vulring 4,85
33 41 1 105 025		Shim 4,95	Anneau d'ajust. 4,95	Vulring 4,95
33 41 1 105 026		Shim 5,05	Anneau d'ajust. 5,05	Vulring 5,05
33 41 1 105 027		Shim 5,15	Anneau d'ajust. 5,15	Vulring 5,15
33 41 1 105 028		Shim 5,25	Anneau d'ajust. 5,25	Vulring 5,25
~~33 41 1 100 484~~	U	Spacer sleeve	Douille d'écartement	Afstandsbus
33 41 1 114 978		Spacer sleeve	Douille d'écartement	Afstandsbus
07 11 9 981 253		Ball bearing	Roulem. rain à billes	Kogellager
33 41 1 100 599		Oil seal ring	Garniture de l'essieu	Asafdichtring
* 33 41 1 100 485		Spacer ring	Anneau d'écartement	Afstandring
33 41 1 106 765		Knurled bolt	Boulon moleté	Gekarteld bout
33 41 3 604 178		Knurled bolt	Boulon moleté	Gekarteld bout
33 41 1 104 680	U	Rear wheel shaft	Arbre de roues arr.	Achteras
33 41 1 110 355		Rear wheel shaft	Arbre de roues arr.	Achteras
33 41 1 110 354		Rear wheel shaft	Arbre de roues arr.	Achteras
33 41 1 107 512	R	Repair set for wheel bearing	Jeu de reparat. pour palier de roue	Reparatie set v wiellager

Reservdels-Nr. N° de pezzo N° pieza	Symbol	Reservdels-benämning	Denominazione pezzo	Designación pieza
		Bakaxel	Assale posteriore	Eje trasero
23 21 1 530 104		Låsbleck	Lamiera de sicurezza	Chapa de segur
23 21 1 530 108		Mutter	Dado esagonale	Tuerca hexagon
* ~~33 41 1 100 181~~	U	Medbringarfläns	Flangia trascinatrice	Brida de arrastr
* 33 41 1 110 721		Medbringarfläns med gängat hål	Flang.trasc.coman.c. foro filettato	Brida d.arras.c orificio roscado
~~33 41 3 604 181~~		Axeltätning	Anello de tenuta	Retén para eje
07 11 9 981 233		Lager	Cuscinetto scanalato	Rodam.radial rí
33 41 1 100 601		Mellanlägg 4,80	Anellod.adattam.4,80	Anillod.ajuste
33 41 1 100 602		Mellanlägg 4,90	Anellod.adattam.4,90	Anillod.ajuste
33 41 1 100 603		Mellanlägg 5,00	Anellod.adattam.5,00	Anillod.ajuste
33 41 1 100 604		Mellanlägg 5,10	Anellod.adattam.5,10	Anillod.ajuste
33 41 1 100 605		Mellanlägg 5,20	Anellod.adattam.5,20	Anillod.ajuste
33 41 1 105 024		Mellanlägg 4,85	Anellod.adattam.4,85	Anillod.ajuste
33 41 1 105 025		Mellanlägg 4,95	Anellod.adattam.4,95	Anillod.ajuste
33 41 1 105 026		Mellanlägg 5,05	Anellod.adattam.5,05	Anillod.ajuste
33 41 1 105 027		Mellanlägg 5,15	Anellod.adattam.5,15	Anillod.ajuste
33 41 1 105 028		Mellanlägg 5,25	Anellod.adattam.5,25	Anillod.ajuste
~~33 41 1 100 484~~	U	Distanshylsa	Distanziale	Casquillo distar
33 41 1 114 978		Distanshylsa	Distanziale	Casquillo distar
07 11 9 981 253		Lager	Cuscinetto scanalato	Rodam.radial rí
33 41 1 100 599		Axeltätning	Anello di tenuta	Retén para eje
* 33 41 1 100 485		Distansring	Anello distanziatore	Anillo distanci
33 41 1 106 765		Bult med splines	Bullone zigrinato	Perno moleteado
33 41 3 604 178		Bult med splines	Bullone zigrinato	Perno moleteado
33 41 1 104 680	U	Drivaxel	Semiponte	Semiejes traser
33 41 1 110 355		Drivaxel	Semiponte	Semiejes traser
33 41 1 110 354		Drivaxel	Semiponte	Semiejes traser
33 41 1 107 512	R	Reparationssats för hjullager	Corredod.riparazione alloggio ruota	Juego reparac.p alojamiento de

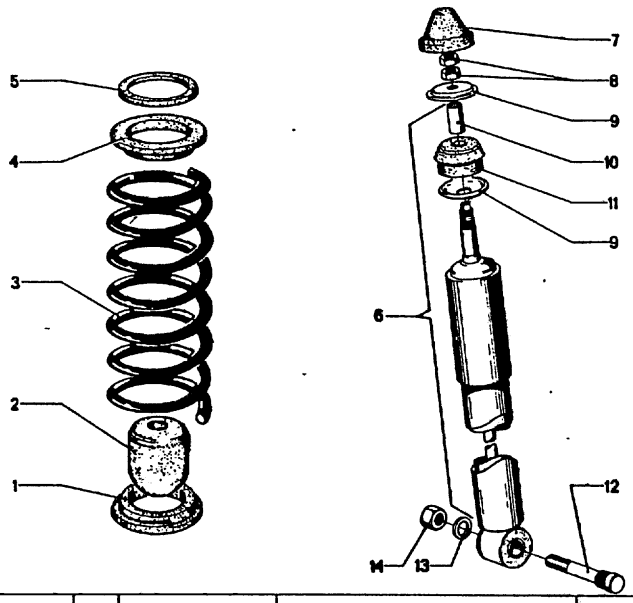

33 / 18

4/75

Bild-Nr.	Teil-Nr.	Symbol	Teil-Benennung	Stück/E										USA			
				2.5 CS	2.5 CSA	2800 CS	2800 CSA	3.0 CS	3.0 CSA	3.0 CSi		3.0 CS-L	3.0 CSi-L	2800 CS	2800 CSA	3.0 CS	3.0 CSA
			Hinterachse														
1	33 53 3 450 105		Dämpfungsring, unten	2	2	2	2	2	2	2		2	2	2	2	2	2
2	33 53 1 104 073		Gummihohlfeder	2	2	2	2	2	2	2		2	2	2	2	2	2
3	* 43 53 1 112 107		Schraubenfeder			2	2	2	2	2				2	2	2	2
	* 33 53 1 113 537		Schraubenfeder	2	2			2	2	2						2	2
	33 53 1 114 900		Schraubenfeder									2	2				
	* 33 53 1 111 820		Schraubenfeder									2	2				
4	33 53 3 450 106	(ww)	Dämpfungsring, oben	2	2	2	2	2	2	2		2	2	2	2	2	2
5	33 53 3 450 107	(ww)	Dämpfungsring, oben	2	2	2	2	2	2	2		2	2	2	2	2	2
6	33 52 1 102 699		Stoßdämpfer kpl.			2	2							2	2		
	* 33 52 1 107 714		Stoßdämpfer kpl.					2	2	2		2	2			2	2
	33 52 1 108 951		Stoßdämpfer kpl.									2	2				
	* 33 52 1 112 697		Stoßdämpfer kpl.	2	2			2	2	2						2	2
	* 33 52 1 114 385		Stoßdämpfer kpl. (Bilstein)			2	2	2	2	2				2	2	2	2
7	33 52 3 650 106		Schutzkappe	2	2	2	2	2	2	2		2	2	2	2	2	2
8	33 52 3 650 112		Mutter M 10x1			4	4							4	4		
	33 52 1 103 698		Mutter M 10x1					4	4	4		4				4	4
9	33 52 1 106 050	U	Befestigungsteller			2	2	2	2	2				2	2	2	2
	33 52 1 105 038		Befestigungsteller	4	4	4	4	4	4	4		4	4	4	4	4	4
0	33 52 1 105 047		Abstandsrohr	2	2	2	2	2	2	2		2	2	2	2	2	2
1	33 52 1 111 118		Gummilager			2	2	2	2	2		2	2	2	2	2	2
2	33 32 1 102 701		Rändelbolzen			2	2	2	2	2		2	2	2	2	2	2
3	07 11 9 931 089	U	Scheibe 15			2	2							2	2		
	07 11 9 931 088		Scheibe 15	2	2	2	2	2	2	2		2	2	2	2	2	2
4	07 12 9 922 744		Mutter M 14x1,5	2	2	2	2	2	2	2		2	2	2	2	2	2

4/75 **33 / 18**

Bemerkungen / Remarks / Observations / Opmerkingen / Anmärkningar / Osservazione / Observaciones
* 33 52 1 107 714 → Fg * 33 53 1 112 107 → Fg * 33 52 1 112 697 Fg→ * 33 53 1 113 537 Fg→ 3.0 CS 3.0 CSA 3.0 CSi Modell 73 3.0 CS/USA 3.0 CSA/USA Modell 74
* 33 53 1 111 820 * 33 52 1 107 714 Sonderausstattung Städtepaket 3.0 CS-L 3.0 CSi-L
* 33 52 1 114 385 →Fg Sonderausstattung Modell 73

Part No. / No. de pièce / Onderdeel-Nr.	Symbol	Denomination of parts	Dénomination de pièces	Benaming
		Rear axle	Essieu arrière	Achteras
33 53 3 450 105		Damper ring, lower	Anneau amort., inf.	Dempingsring, onde
33 53 1 104 073		Rubber hollow spring	Ressort en caoutchouc	Rubber veer
* 43 53 1 112 107		Helical spring	Ressort hélicoïdale	Spiraalveer
* 33 53 1 113 537		Helical spring	Ressort hélicoïdale	Spiraalveer
33 53 1 114 900		Helical spring	Ressort hélicoïdale	Spiraalveer
* 33 53 1 111 820		Helical spring	Ressort hélicoïdale	Spiraalveer
33 53 3 450 106	(ww)	Damper ring, upper	Anneau amort., sup.	Dempingsring, bovı
33 53 3 450 107	(ww)	Damper ring, upper	Anneau amort., sup.	Dempingsring, bovı
33 52 1 102 699		Telesc.shockabs.kpl.	Amort.à ress.tel.kpl.	Schokdemper kpl.
* 33 52 1 107 714		Telesc.shockabs.kpl.	Amort.à ress.tel.kpl.	Schokdemper kpl.
33 52 1 108 951		Telesc.shockabs.kpl.	Amort.à ress.tel.kpl.	Schokdemper kpl.
* 33 52 1 112 697		Shock absorber kpl.	Amortisseur kpl.	Schokbreker kpl.
* 33 52 1 114 385		Shock absorber kpl. (Bilstein)	Amortisseur kpl. (Bilstein)	Schokbreker kpl. (Bilstein)
33 52 3 650 106		Protection cap	Chape de protection	Beschermkap
33 52 3 650 112		Nut M 10x1	Ecrou M 10x1	Moer M 10x1
33 52 1 103 698		Nut M 10x1	Ecrou M 10x1	Moer M 10x1
33 52 1 106 050	U	Mounting cup	Plateau de fixation	Bevestigingsschot
33 52 1 105 038		Mounting cup	Plateau de fixation	Bevestigingschotel
33 52 1 105 047		Spacer tube	Tube d'écartement	Afstandspijp
33 52 1 111 118		Rubber mounting	Supp.de caoutchouc	Ophangrubber
33 32 1 102 701		Knurled bolt	Boulon moleté	Gekartelde bout
07 11 9 931 089	U	Washer 15	Disque 15	Ring 15
07 11 9 931 088		Washer 15	Disque 15	Ring 15
07 12 9 922 744		Nut M 14x1,5	Ecrou M 14x1,5	Moer M 14x1,5

Reservdels-Nr. / N° de pezzo / N° pieza	Symbol	Reservdelsbenämning	Denominazione pezzo	Designación pieza
		Bakaxel	Assale posteriore	Eje trasero
33 53 3 450 105		Dämpningsring,undre	Anello smorzante inf.	Anillo amortiguad.i
33 53 1 104 073		Gummifjäder	Molla in gomma	Muelle de goma
* 43 53 1 112 107		Spiralfjäder	Molla elicoidale	Muelle helicoidal
* 33 53 1 113 537		Spiralfjäder	Molla elicoidale	Muelle helicoidal
33 53 1 114 900		Spiralfjäder	Molla elicoidale	Muelle helicoidal
* 33 53 1 111 820		Spiralfjäder	Molla elicoidale	Muelle helicoidal
33 53 3 450 106	(ww)	Dämpningsring,övre	Anello smorzante sup.	Anillo amortiguad.s
33 53 3 450 107	(ww)	Dämpningsring,övre	Anello smorzante sup.	Anillo amortiguad.s
33 52 1 102 699		Stötdämpare kpl.	Amortizzatore kpl.	Amortiguador kpl.
* 33 52 1 107 714		Stötdämpare kpl.	Amortizzatore kpl.	Amortiguador kpl.
33 52 1 108 951		Stötdämpare kpl.	Amortizzatore kpl.	Amortiguador kpl.
* 33 52 1 112 697		Stötdämpare kpl.	Amortizzatore kpl.	Amortiguador kpl.
* 33 52 1 114 385		Stötdämpare kpl. (Bilstein)	Amortizzatore kpl. (Bilstein)	Amortiguador kpl. (Bilstein)
33 52 3 650 106		Skyddskåpa	Cuffia di protezione	Caperuza protector
33 52 3 650 112		Mutter M 10x1	Dado M 10x1	Tuerca M 10x1
33 52 1 103 698		Mutter M 10x1	Dado M 10x1	Tuerca M 10x1
33 52 1 106 050	U	Fästsättningsbricka	Piattilod.fissaggio	Platillod.sujeción
33 52 1 105 038		Fästsättningsbricka	Piattilod.fissaggio	Platillod.sujeción
33 52 1 105 047		Distansrör	Tubo distanziatore	Tubo distanciador
33 52 1 111 118		Gummifäste	Supporto di gomma	Alojamiento de go
33 32 1 102 701		Bult med splines	Bullone zigrinato	Perno moleteado
07 11 9 931 089	U	Bricka 15	Rondella 15	Arandela 15
07 11 9 931 088		Bricka 15	Rondella 15	Arandela 15
07 12 9 922 744		Mutter M 14x1,5	Dado M 14x1,5	Tuerca M 14x1,5

**

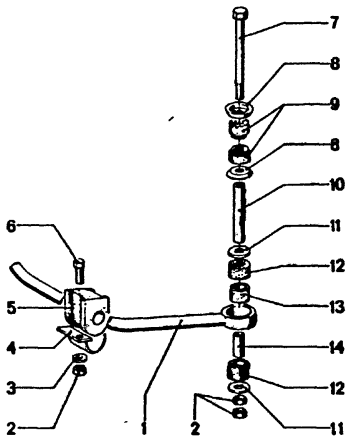

33
19

4/74

Bild-Nr.	Teil-Nr.	Symbol	Teil-Benennung	Stück/E 2800 CS	2800 CSA	3.0 CS	3.0 CSA	3.0 CSi	3.0 CS-L	3.0 CSi-L	USA 2800 CS	2800 CSA	3.0 CS	3.0 CSA
			Hinterachse											
1	33 55 1 103 022		Stabilisator	1	1	1	1	1	1	1	1	1	1	1
2	07 11 9 922 087		Sechskantmutter M 8	8	8	8	8	8	8	8	8	8	8	8
3	07 11 9 931 067		Scheibe 8,4	4	4	4	4	4	4	4	4	4	4	4
4	31 35 2 654 112		Haltebügel	2	2	2	2	2	2	2	2	2	2	2
5	31 35 2 654 111		Lagergummi	2	2	2	2	2	2	2	2	2	2	2
6	07 11 9 913 624		Sechskantschraube M 8 x 15	4	4	4	4	4	4	4	4	4	4	4
7	07 11 9 912 597		Sechskantschraube M 8 x 180	2	2	2	2	2	2	2	2	2	2	2
8	31 35 2 654 104	U	Teller	4	4	4	4	4	4	4	4	4	4	4
	31 35 1 114 570		Teller	4	4	4	4	4	4	4	4	4	4	4
9	33 55 1 103 719		Gummiring	4	4	4	4	4	4	4	4	4	4	4
10	31 35 1 654 108		Abstandsrohr	4	4	4	4	4	4	4	4	4	4	4
11	33 55 1 103 720		Scheibe	4	4	4	4	4	4	4	4	4	4	4
12	33 55 1 103 718		Puffer	4	4	4	4	4	4	4	4	4	4	4
13	33 53 1 104 057		Schlauch	2	2	2	2	2	2	2	2	2	2	2
14	33 55 1 103 721		Abstandsrohr	2	2	2	2	2	2	2	2	2	2	2

4/74 **33 19**

Bemerkungen
Remarks
Observations
Opmerkingen
Anmärkningar
Osservazione
Observaciones

** Sonderausstattung Städtepaket

3.0 CS-L
3.0 CSi-L

** Fg→

3.0 CS	Modell 73
3.0 CSA	Modell 73
3.0 CSi	Modell 73
3.0 CS/USA	Modell 74
3.0 CSA/USA	Modell 74

Part No. No. de pièce Onderdeel-Nr.	Symbol	Denomination of parts	Dénomination de pièces	Benaming
		Rear axle	Essieu arrière	Achteras
33 55 1 103 022		Stabilizer	Stabilisateur	Stabilisator
07 11 9 922 087		Hex nut M 8	Ecrou à six pans M 8	Zeskantmoer M 8
07 11 9 931 067		Washer 8, 4	Disque 8, 4	Ring 8, 4
31 35 2 654 112		Attachment clip	Etrier de fixation	Bevestigingsbeu
31 35 2 654 111		Mounting rubber	Caoutchouc pr. couss.	Lagerrubber
07 11 9 913 624		Hex screw M 8 x 15	Vis à six pans M 8 x 15	Zeskantbout M 8 x 15
07 11 9 912 597		Hex screw M 8 x 180	Vis à six pans M 8 x 180	Zeskantbout M 8 x 180
31 35 2 654 104	U	Plate	Plaque	Schotel
31 35 1 114 570		Plate	Plaque	Schotel
33 55 1 103 719		Rubber ring	Anneau de caoutch.	Rubberring
31 35 1 654 108		Spacer tube	Tube d'écartement	Afstandspijp
33 55 1 103 720		Washer	Disque	Ring
33 55 1 103 718		Buffer	Tampon	Buffer
33 53 1 104 057		Hose	Tuyau	Slang
33 55 1 103 721		Spacer tube	Tube d'écartement	Afstandspijp

Reservdels-Nr. N° de pezzo N° pieza	Symbol	Reservdels-benämning	Denominazione pezzo	Designación pieza
		Bakaxel	Assale posteriore	Eje trasero
33 55 1 103 022		Krängninshämm.	Stabilizzatore	Estabilizador
07 11 9 922 087		Bult M 8	Vite esagonale M 8	Tornillo hexagona
07 11 9 931 067		Bricka 8, 4	Rondella 8, 4	Arandela 8, 4
31 35 2 654 112		Fästbygel	Staffa di sostegno	Estribo de sujeci
31 35 2 654 111		Gummifäste	Gomma di supporto	Goma de alojamie
07 11 9 913 624		Bult M 8 x 15	Vite esagonale M 8 x 15	Tornillo hexagona M 8 x 15
07 11 9 912 597		Bult M 8 x 180	Vite esagonale M 8 x 180	Tornillo hexagona M 8 x 180
31 35 2 654 104	U	Platta	Piattello	Platillo
31 35 1 114 570		Platta	Piattello	Platillo
33 55 1 103 719		Gummiring	Anello di gomma	Anillo de goma
31 35 1 654 108		Distansrör	Tubo distanziatore	Tubo distanciado
33 55 1 103 720		Bricka	Rondella	Arandela
33 55 1 103 718		Buffert	Tampone	Tope
33 53 1 104 057		Slang	Flessibile	Tubo flexible
33 55 1 103 721		Distansrör	Tubo distanziatore	Tubo distanciado

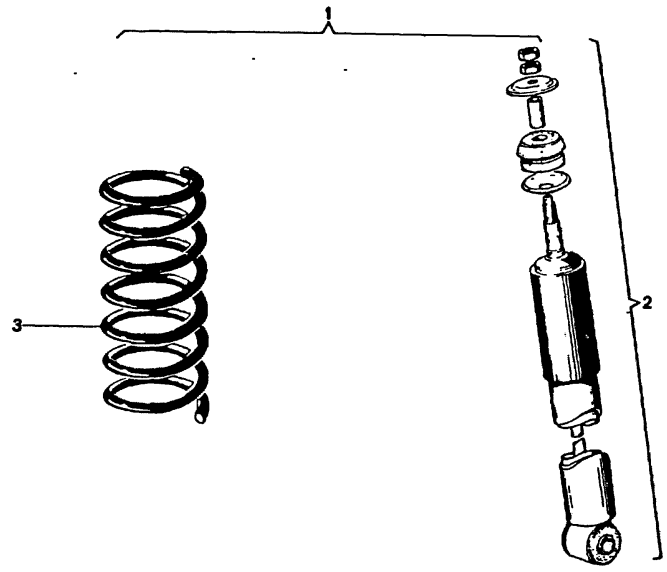

**

33
20

4/75

Teil-Nr.	Symbol	Teil-Benennung	Stück/E 2.5 CS	2.5 CSA	2800 CS	2800 CSA	3.0 CS	3.0 CSA	3.0 CSi	3.0 CS-L	3.0 CSi-L	USA 2800 CS	2800 CSA	3.0 CS	3.0 CSA
		Hinterachse													
33 50 1 109 090		Einbausatz			1	1	1	1	1			1	1	1	1
* 33 50 1 113 757		Einbausatz	1	1			1	1	1						
33 52 1 109 004		Stoßdämpfer			2	2	2	2	2			2	2	2	2
* 33 52 1 113 758		Stoßdämpfer	2	2			2	2	2			2	2	2	2
33 53 1 112 116		Schraubenfeder			2	2	2	2	2			2	2	2	2
* 33 53 1 112 122		Schraubenfeder	2	2			2	2	2			2	2	2	2

4/75 **33** **20**

Bemerkungen
Remarks
Observations
Opmerkingen
Anmärkningar
Osservazione
Observaciones

* * Sonderausstattung

Anhängefederung

* 33 50 1 113 757 Fg→
* 33 52 1 113 758 Fg→
* 33 53 1 112 122 Fg→

3.0 CS
3.0 CSA
3.0 CSi
Modell 73

Part No. No. de pièce Onderdeel-Nr.	Symbol	Denomination of parts	Dénomination de pièces	Benaming
		Rear axle	Essieu arrière	Achteras
33 50 1 109 090		Installing set	Ensemble	Inzetstel
* 33 50 1 113 757		Installing set	Ensemble	Inzetstel
33 52 1 109 004		Shock absorber	Amortisseur	Schokbreker
* 33 52 1 113 758		Shock absorber	Amortisseur	Schokbreker
33 53 1 112 116		Coil spring	Ressort hélic.	Spiraalveer
* 33 53 1 112 122		Coil spring	Ressort hélic.	Spiraalveer

Reservdels-Nr. N° de pezzo N° pieza	Symbol	Reservdels-benämning	Denominazione pezzo	Designación pieza
		Bakaxel	Assale posteriore	Eje trasero
33 50 1 109 090		Monterringsats	Corredo di montaggio	Juego d.piez.d.mon
* 33 50 1 113 757		Monterringsats	Corredo di montaggio	Juego d.piez.d.mon
33 52 1 109 004		Stötdämpare	Amortizzatore	Amortiguador
* 33 52 1 113 758		Stötdämpare	Amortizzatore	Amortiguador
33 53 1 112 116		Spiralfjäder	Molla elicoid.	Muelle helicoid.
* 33 53 1 112 122		Spiralfjäder	Molla elicoid.	Muelle helicoid.

34

34 BREMSEN

1 + 2 Vorderradbremse
3 — 6 Hinterradbremse
7 + 8 Bremsleitung, vorn
9 Ausgleichbehälter

BRAKES

Front wheel brakes
Rear wheel brakes
Brake pipe front
Compensation container

FREINS

Frein de roue avant
Frein de roue arrière
Tuyauterie de frein avant
Récipient de compensation

34 REMMEN

1 + 2 Voorwielrem
3 — 6 Achterwielrem
7 + 8 Remleiding voor
9 Remolierreser voir

FRENI

1 + 2 Freno ruota anteriore
3 — 6 Freno ruota posteriore
7 + 8 Tubazione freni anteriore
9 Serbatoio di compensazione

BROMSAR

Bromsar fram
Bromsar bak
Bromsledning fram
Bromsoljebehallare

FRENOS

Freno de rueda delantera
Freno de ruedatrasera
Tuberia de freno delantera
Recipiente de compensador

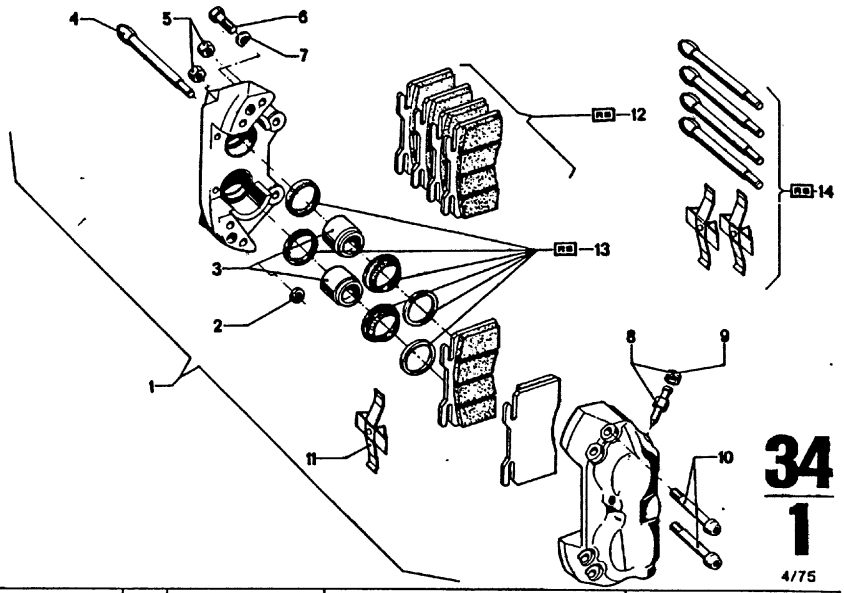

Bild-Nr.	Teil-Nr.	Symbol	Teil-Benennung	Stück/E 2.5 CS	2.5 CSA	2800 CS	2800 CSA	3.0 CS	3.0 CSA	3.0 CSi			3.0 CSi-L	3.0 CSi-L					USA 2800 CSA	2800 CSA	3.0 CS	3.0 CSA							
			Bremse																									
1	* 34 11 1 101 095		Festsattel mit Belag			1	1												1	1								
	* 34 11 1 101 096		Festsattel mit Belag			1	1												1	1								
	* 34 11 1 111 513		Festsattel mit Belag	1	1	1	1												1	1								
	* 34 11 1 111 514		Festsattel mit Belag	1	1	1	1												1	1								
	34 11 1 112 897		Festsattel mit Belag					1	1	1			1	1							1	1						
	34 11 1 112 898		Festsattel mit Belag					1	1	1			1	1							1	1						
2	34 11 2 260 177		DTRG	4	4	4	4	4	4	4			4	4					4	4	4	4						
3	34 11 1 103 230		Kolben	8	8	8	8	8	8	8			8	8					8	8	8	8						
4	34 11 1 100 738		Haltestift	4	4	4	4												4	4								
	34 11 1 103 337		Haltestift					4	4	4			4	4							4	4						
5	34 11 1 108 777		Mutter	8	8	8	8	8	8	8			8	8					8	8	8	8						
6	34 11 1 104 996		Sechskantschraube	4	4	4	4	4	4	4			4	4					4	4	4	4						
7	07 11 9 932 130	U	Federscheibe B 12			4	4												4	4								
	07 11 9 932 132		Federscheibe B 12	4	4	4	4	4	4	4			4	4					4	4	4	4						
8	34 11 1 103 232		Entlüfterventil kpl.	6	6	6	6	6	6	6			6	6					6	6	6	6						
9	34 11 1 107 721		Staubkappe	6	6	6	6	6	6	6			6	6					6	6	6	6						
10	34 11 1 108 771		Dehnschraube	8	8	8	8												8	8								
	34 11 1 108 795		Dehnschraube					8	8	8			8	8							8	8						
11	34 11 1 103 450		Spreizfeder	2	2	2	2												2	2								
	34 11 1 103 330		Spreizfeder					2	2	2			2	2							2	2						
12	* ~~34 11 1 103 207~~	AS	Belag (Necto)			1	1												1	1								
	* ~~34 11 1 103 321~~	AS	Belag (Jurid)			1	1	1	1	1			1	1					1	1	1	1						
	* ~~34 11 1 103 726~~	AS	Belag (Textar)					1	1	1			1	1							1	1						
	* ~~34 11 1 103 744~~	AS	Belag (Textar)			1	1												1	1								
	* 34 11 1 108 853	AS	Belag (Ferodo)			1	1	1	1	1			1	1					1	1	1	1						
	* ~~34 11 1 110 296~~	AS	Belag (Textar)																		1	1						
	* 34 11 1 111 649	AS	Belag (Textar T 260)	1	1	1	1	1	1	1			1	1					1	1	1	1						
13	34 11 1 103 723	AS	Dichtung	2	2	2	2	2	2	2			2	2					2	2	2	2						
14	34 11 1 113 663	AS	Anbauteile	1	1	1	1												1	1								
	34 11 1 113 667	AS	Anbauteile					1	1	1			1	1							1	1						

4/75 | 34 | 1

Bemerkungen
Remarks
Observations
Opmerkingen
Anmärkningar
Osservazione
Observaciones

* 34 11 1 108 853
Nur für Sportzwecke

~~* 34 11 1 110 296~~
Nur für Fahrzeuge mit einfach. Bremskraftverstärker

* 34 11 1 101 095
* 34 11 1 101 096
Textar-Belag

* 34 11 1 111 513
* 34 11 1 111 514
Textar T 260 Belag

* ~~34 11 1 103 207~~ (ww)
* ~~34 11 1 103 726~~ (ww)
* ~~34 11 1 103 744~~ (ww)

* 34 11 1 111 649 (ww)
* ~~34 11 1 103 321~~ (ww)

Part No. No. de pièce Onderdeel-Nr.	Symbol	Denomination of parts	Dénomination de pièces	Benaming
		Brake	Frein	Rem
* 34 11 1 101 095		Fixed saddle with lin.	Sabot fixe av.garniture	Bevestigingsbl.voer.
* 34 11 1 101 096		Fixed saddle with lin.	Sabot fixe av.garniture	Bevestigingsbl.voer.
* 34 11 1 111 513		Fixed saddle with lin.	Sabot fixe av.garniture	Bevestigingsbl.voer.
* 34 11 1 111 514		Fixed saddle with lin.	Sabot fixe av.garniture	Bevestigingsbl.voer.
34 11 1 112 897		Fixed saddle with lin.	Sabot fixe av.garniture	Bevestigingsbl.voer.
34 11 1 112 898		Fixed saddle with lin.	Sabot fixe av.garniture	Bevestigingsbl.voer.
34 11 2 260 177		Sealring	Anneau de garniture	Keerring
34 11 1 103 230		Piston	Piston	Zuiger
34 11 1 100 738		Holding pin	Goupille d'arrêt	Borgpen
34 11 1 103 337		Holding pin	Goupille d'arrêt	Borgpen
34 11 1 108 777		Nut	Ecrou	Moer
34 11 1 104 996		Hex screw	Vis à six pans	Zeskantbout
07 11 9 932 130	U	Spring washer B 12	Disque élastique B 12	Veerring B 12
07 11 9 932 132	U	Spring washer B 12	Disque élastique B 12	Veerring B 12
34 11 1 103 232		Breather valve kpl.	Soupape de renifl.kpl.	Ontluchtingsklep kpl
34 11 1 107 721		Dust cover	Couv.de poussière	Stofkap
34 11 1 108 771		Expansionbolt	Vis expansible	Schroef
34 11 1 108 795		Expansionbolt	Vis expansible	Schroef
34 11 1 103 450		Spring washer	Disque élastique	Veerring
34 11 1 103 330		Spring washer	Disque élastique	Veerring
* ~~34 11 1 103 207~~	AS	Lining (Necto)	Garniture (Necto)	Voering (Necto)
* ~~34 11 1 103 321~~	AS	Lining (Jurid)	Garniture (Jurid)	Voering (Jurid)
* ~~34 11 1 103 726~~	AS	Lining (Textar)	Garniture (Textar)	Voering (Textar)
* ~~34 11 1 103 744~~	AS	Lining (Textar)	Garniture (Textar)	Voering (Textar)
* 34 11 1 108 853	AS	Lining (Ferodo)	Garniture (Ferodo)	Voering (Ferodo)
* ~~34 11 1 110 296~~	AS	Lining (Textar)	Garniture (Textar)	Voering (Textar)
* 34 11 1 111 649	AS	Lining (Textar T 260)	Garnit.(Textar T 260)	Voering (Textar T 26
34 11 1 103 723	AS	Gasket	Garniture	Pakking
34 11 1 113 663	AS	Attaching parts	Pièces à monter	Aanbouwdelen
34 11 1 113 667	AS	Attaching parts	Pièces à monter	Aanbouwdelen

Reservdels-Nr. N° de pezzo N° pieza	Symbol	Reservdels-benämning	Denominazione pezzo	Designación pieza
		Broms	Freni	Freno
* 34 11 1 101 095		Skivbromscyl.m.beläg.	Staffa fissa con guarn.	Mordaza fija con forr
* 34 11 1 101 096		Skivbromscyl.m.beläg.	Staffa fissa con guarn.	Mordaza fija con forr
* 34 11 1 111 513		Skivbromscyl.m.beläg	Staffa fissa con guarn.	Mordaza fija con forr
* 34 11 1 111 514		Skivbromscyl.m.beläg	Staffa fissa con guarn.	Mordaza fija con forr
34 11 1 112 897		Skivbromscyl.m.beläg	Staffa fissa con guarn.	Mordaza fija con forr
34 11 1 112 898		Skivbromscyl.m.beläggg	Staffa fissa con guarn.	Mordaza fija con forr
34 11 2 260 177		Packning	Anello di tenuta	Anillo obturador
34 11 1 103 230		Kolv	Stantuffo	Embolo
34 11 1 100 738		Låspinne	Chiodo di fissaggio	Pasador soporte
34 11 1 103 337		Låspinne	Chiodo di fissaggio	Pasador soporte
34 11 1 108 777		Mutter	Dado	Tuerca
34 11 1 104 996		Bult	Vite esagonale	Tornillo hexagonal
07 11 9 932 130	U	Fjäderbricka B 12	Rondella elastica B 12	Arandela elástica B
07 11 9 932 132	U	Fjäderbricka B 12	Rondella elastica B 12	Arandela elástica B
34 11 1 103 232		Ventilationsventil kpl	Valvo.d.spur.aria kpl.	Válvu.d.pur.aire kpl
34 11 1 107 721		Dammkåpa	Cuffia parapolvere	Caperuza guardapo
34 11 1 108 771		Skruv	Vite d'espansione	Tornillo de dilataci
34 11 1 108 795		Skruv	Vite d'espansione	Tornillo de dilatac
34 11 1 103 450		Expanderfjäder	Molla divaricatrice	Muelle extensible
34 11 1 103 330		Expanderfjäder	Molla divaricatrice	Muelle extensible
* ~~34 11 1 103 207~~	AS	Beläggg (Necto)	Guarnizione (Necto)	Forro (Necto)
* ~~34 11 1 103 321~~	AS	Beläggg (Jurid)	Guarnizione (Jurid)	Forro (Jurid)
* ~~34 11 1 103 726~~	AS	Beläggg (Textar)	Guarnizione (Textar)	Forro (Textar)
* ~~34 11 1 103 744~~	AS	Beläggg (Textar)	Guarnizione (Textar)	Forro (Textar)
* 34 11 1 108 853	AS	Beläggg (Ferodo)	Guarnizione (Ferodo)	Forro (Ferodo)
* ~~34 11 1 110 296~~	AS	Beläggg (Textar)	Guarnizione (Textar)	Forro (Textar)
* 34 11 1 111 649	AS	Beläggg(Textar T260)	Guarniz.(Textar T260)	Forro(Textar T260)
34 11 1 103 723	AS	Packning	Guarnizione	Junta
34 11 1 113 663	AS	Monteringsdetaljer	Pezzi montabili	Piezas adicionales
34 11 1 113 667	AS	Monteringsdetaljer	Pezzi montabili	Piezas adicionales

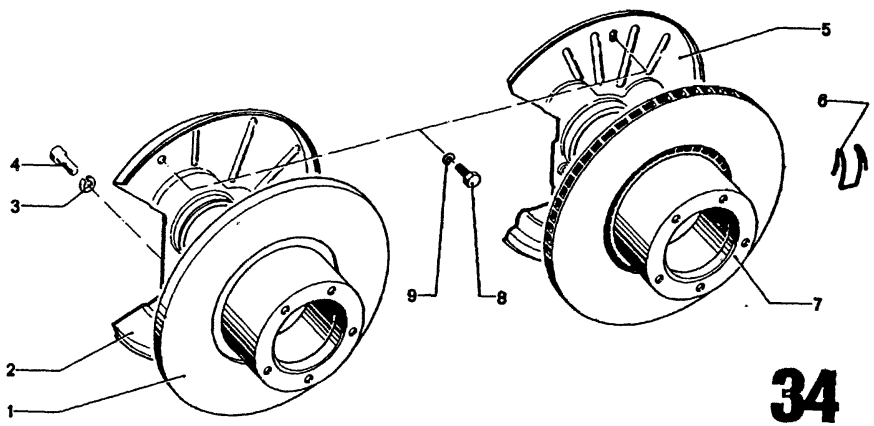

34
2

4/75

Bild-Nr.	Teil-Nr.	Symbol	Teil-Benennung	Stück/E 2.5 CS	2.5 CSA	2800 CS	2800 CSA	3.0 CS	3.0 CSA	3.0 CSi	3.0 CS-L	3.0 CSi-L	USA 2800 CS	2800 CSA	3.0 CS	3.0 CSA
		A	Bremse													
1	34 11 1 104 017		Bremsscheibe	2	2	2	2						2	2		
2	34 11 1 110 110	F F D	Schutzblech	1	1	1	1						1	1		
	34 11 1 116 558	F F	Schutzblech	1	1	1	1						1	1		
	34 11 1 110 111	F F D	Schutzblech	1	1	1	1						1	1		
	34 11 1 116 559	F F	Schutzblech	1	1	1	1						1	1		
3	07 11 9 933 110		Federscheibe B 10	10	10	10	10	10	10	10	10	10	10	10	10	10
4	~~07 11 9 010 667~~	U	ZYL SHR M 10x25	10	10	10	10	10	10	10	10	10	10	10	10	10
	07 11 9 919 994		ZYL SHR M 10x25	10	10	10	10	10	10	10	10	10	10	10	10	10
5	34 11 1 104 655	U F F	Schutzblech					1	1	1	1	1			1	1
	34 11 1 111 335	F F	Schutzblech					1	1	1	1	1			1	1
	34 11 1 104 656	U F F	Schutzblech					1	1	1	1	1			1	1
	34 11 1 111 336	F F	Schutzblech					1	1	1	1	1			1	1
6	34 11 1 107 691		Wuchtklammer 4 gr.					X	X	X	X	X			X	X
	34 11 1 107 692		Wuchtklammer 9 gr.					X	X	X	X	X			X	X
7	34 11 1 108 131		Bremsscheibe					2	2	2	2	2			2	2
8	07 11 9 913 442		Sechskantschraube M 6x12	6	6	6	6	6	6	6	6	6	6	6	6	6
9	07 11 9 932 072		Federscheibe B 6	6	6	6	6	6	6	6	6	6	6	6	6	6

4/75 **34** / **2**

Bemerkungen / Remarks / Observations / Opmerkingen / Anmärkningar / Osservazione / Observaciones	Part No. / No. de pièce / Onderdeel-Nr.	Symbol	Denomination of parts	Dénomination de pièces	Benaming
		A	Brake	Frein	Rem
	34 11 1 104 017		Brake disk	Disque de frein	Remschijf
	34 11 1 110 110	F F D	Protection plate	Garde-boue	Beschermplaat
	34 11 1 116 558	F F	Protection plate	Garde-boue	Beschermplaat
	34 11 1 110 111	F F D	Protection plate	Garde-boue	Beschermplaat
	34 11 1 116 559	F F	Protection plate	Garde-boue	Beschermplaat
	07 11 9 933 110		Spring washer B 10	Disque élastique B 10	Veerring B 10
	~~07 11 9 010 667~~	U	ZYL-SHR M 10x25	ZYL-SHR M 10x25	ZYL SHR M 10
	07 11 9 919 994		ZYL-SHR M 10x25	ZYL-SHR M 10x25	ZYL-SHR M 10
	34 11 1 104 655	U F F	Protection plate	Garde-boue	Beschermplaat
	34 11 1 111 335	F F	Protection plate	Garde-boue	Beschermplaat
	34 11 1 104 656	U F F	Protection plate	Garde-boue	Beschermplaat
	34 11 1 111 336	F F	Protection plate	Garde-boue	Beschermplaat
	34 11 1 107 691		Balancing clamp 4 gr.	Crampon d'équilibrage 4 gr.	Energieklem 4 gr.
	34 11 1 107 692		Balancing clamp 9 gr.	Crampon d'équilibrage 9 gr.	Energieklem 9 gr.
	34 11 1 108 131		Brake disk	Disque de frein	Remschijf
	07 11 9 913 442		Hex screw M 6x12	Vis à six pans M 6x12	Zeskantmoer M 6x12
	07 11 9 932 072		Spring washer B 6	Disque élastique B 6	Veerring B 6

Reservdels-Nr. / N° de pezzo / N° pieza	Symbol	Reservdelsbenämning	Denominazione pezzo	Designación pieza
	A	Broms	Freni	Freno
34 11 1 104 017		Bromsskiva	Disco freno	Disco de freno
34 11 1 110 110	F F D	Skyddsplåt	Lamiera di protezione	Chapa protector
34 11 1 116 558	F F	Skyddsplåt	Lamiera di protezione	Chapa protecto
34 11 1 110 111	F F D	Skyddsplåt	Lamiera di protezione	Chapa protecto
34 11 1 116 559	F F	Skyddsplåt	Lamiera di protezione	Chapa protector
07 11 9 933 110		Fjäderbricka B 10	Rondella elastica B 10	Arandela elásti
~~07 11 9 010 667~~	U	ZYL-SHR M 10x25	ZYL-SHR M 10x25	ZYL-SHR M 10
07 11 9 919 994		ZYL-SHR M 10x25	ZYL-SHR M 10x25	ZYL-SHR M 10
34 11 1 104 655	U F F	Skyddsplåt	Lamiera di protezione	Chapa protecto
34 11 1 111 335	F F	Skyddsplåt	Lamiera di protezione	Chapa protecto
34 11 1 104 656	U F F	Skyddsplåt	Lamiera di protezione	Chapa protecto
34 11 1 111 336	F F	Skyddsplåt	Lamiera di protezione	Chapa protecto
34 11 1 107 691		Klämma 4 gr.	Graffa per contrapeso 4 gr.	Grapa para pesa 4 gr.
34 11 1 107 692		Klämma 9 gr.	Graffa per contrapeso 9 gr.	Grapa para pesa 9 gr.
34 11 1 108 131		Bromsskiva	Disco freno	Disco de freno
07 11 9 913 442		Bult M 6x12	Vite esagonale M 6x12	Tornillo hexag M 6x12
07 11 9 932 072		Fjäderbricka B 6	Rondella elastica B 6	Arandela elásti

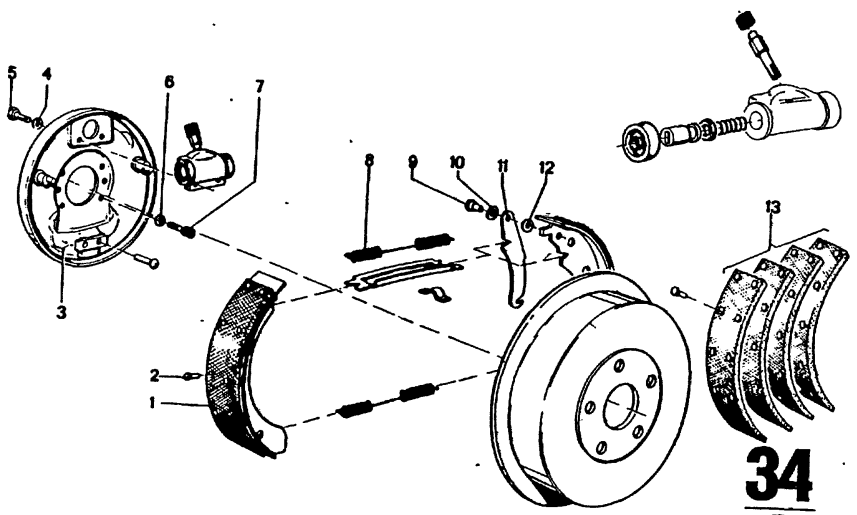

34
3
4/75

Teil-Nr.	Symbol	Teil-Benennung	Stück/E 2.5 CS	2.5 CSA	2800 CS	2800 CSA	3.0 CS	3.0 CSA	3.0 CSi	3.0 CS-L	3.0 CSi-L	USA 2800 CS	2800 CSA	3.0 CS	3.0 CSA
34 21 3 660 020	⚠	Bremse Bremsbacke mit Belag	4	4								4	4		
07 11 9 949 241	FOFEDE	Niet C 4x8	40	40								40	40		
34 21 1 100 530	FOFEDE	Bremsträger	1	1								1	1		
34 21 1 111 848	FOFEDE	Bremsträger	1	1								1	1		
34 21 1 100 531	FOFEDE	Bremsträger	1	1								1	1		
34 21 1 111 849	FOFEDE	Bremsträger	1	1								1	1		
07 11 9 932 072	FOFEDE	Federscheibe B 6	4	4								4	4		
07 11 9 913 442	FOFEDE	Sechskantschraube M 6x12	4	4								4	4		
07 11 9 933 110	FOFEDE	Federring B 10	12	12								12	12		
07 11 9 919 661	FOFEDE	Zylinderschraube M 10x16	12	12								12	12		
34 21 3 660 185	FOFEDE	Bremsbackenfeder, oben	2	2								2	2		
34 21 3 660 164	FOFEDE	Nietbolzen	2	2								2	2		
07 11 9 932 104	FOFEDE	Federscheibe	2	2								2	2		
34 41 1 100 782	FOFEDE	Bremshebel	2	2								2	2		
34 21 3 660 163	FOFEDE	Scheibe	2	2								2	2		
34 21 3 660 170	FOFEDE	Bremsbelag	4	4								4	4		

4/75 **34** **3**

Bemerkungen
Remarks
Observations
Opmerkingen
Anmärkningar
Osservazione
Observaciones

Part No. No. de pièce Onderdeel-Nr	Symbol	Denomination of parts	Dénomination de pièces	Benaming
		Brake	Frein	Rem
34 21 3 660 020	⚠	Brake shoes with lining	Machoire de frein avec garniture	Remschoen met voering
07 11 9 949 241	FOFEDE	Rivet C 4x8	Rivet C 4x8	Klinknagel C 4
34 21 1 100 530	FOFEDE	Brake carrier	Support de frein	Ankerplaat
34 21 1 111 848	FOFEDE	Brake carrier	Support de frein	Ankerplaat
34 21 1 100 531	FOFEDE	Brake carrier	Support de frein	Ankerplaat
34 21 1 111 849	FOFEDE	Brake carrier	Support de frein	Ankerplaat
07 11 9 932 072	FOFEDE	Spring washer B 6	Disque élastique B 6	Veerring B 6
07 11 9 913 442	FOFEDE	Hex screw M 6x12	Vis à six pans M 6x12	Zeskantbout M 6x12
07 11 9 933 110	FOFEDE	Spring ring B 10	Anneau élastique B 10	Veerring B 10
07 11 9 919 661	FOFEDE	Cylinder screw M 10x16	Vis cylindrique M 10x16	Cilinderschroef M 10x16
34 21 3 660 185	FOFEDE	Brake shoe spring, upper	Ressort mach.de frein sup.	Veer remschoen boven
34 21 3 660 164	FOFEDE	Rivet bolt	Boulon rivé	Klinkbout
07 11 9 932 104	FOFEDE	Spring washer	Disque élastique	Veerring
34 41 1 100 782	FOFEDE	Brake actuating lever	Levier de frein	Remhefboom
34 21 3 660 163	FOFEDE	Washer	Garniture	Ring
34 21 3 660 170	FOFEDE	Brake lining	Garn. de frein	Remvoering

Reservdels-Nr. N° de pezzo N° pieza	Symbol	Reservdels-benämning	Denominazione pezzo	Designació pieza
		Broms	Freni	Freno
34 21 3 660 020	⚠	Bromsback med belägg	Ganascia freno con guarnizione	Zapatas de fren forro
07 11 9 949 241	FOFEDE	Nit C 4x8	Ribadino C 5x8	Remache C 4x
34 21 1 100 530	FOFEDE	Bromsköld	Porta freno	Portafrenos
34 21 1 111 848	FOFEDE	Bromsköld	Porta freno	Porta frenos
34 21 1 100 531	FOFEDE	Bromsköld	Porta freno	Portafrenos
34 21 1 111 849	FOFEDE	Bromsköld	Porta freno	Porta frenos
07 11 9 932 072	FOFEDE	Fjäderbricka B 6	Rosetta elastica B 6	Arandela elásti
07 11 9 913 442	FOFEDE	Bult M 6x12	Vite esagonale M 6x12	Tornillo hexag M 6x12
07 11 9 933 110	FOFEDE	Fjäderring B 10	Anello elastico B 10	Anillo elástico
07 11 9 919 661	FOFEDE	Skruv CH M 10x16	Vite cilindrica M 10x16	Tornillo cilindr M 10x16
34 21 3 660 185	FOFEDE	Returfjäder, övre	Molla ganascia freno, superiore	Resorte d,zap.d superior
34 21 3 660 164	FOFEDE	Nitbult	Bullone ribattini	Perno remachad
07 11 9 932 104	FOFEDE	Fjäderbricka	Rosetta elastica	Arandela elásti
34 41 1 100 782	FOFEDE	Bromsspak	Leva del freno	Palanca de fren
34 21 3 660 163	FOFEDE	Bricka	Rondella	Arandela
34 21 3 660 170	FOFEDE	Bromsband	Guarniz.freno	Forro de freno

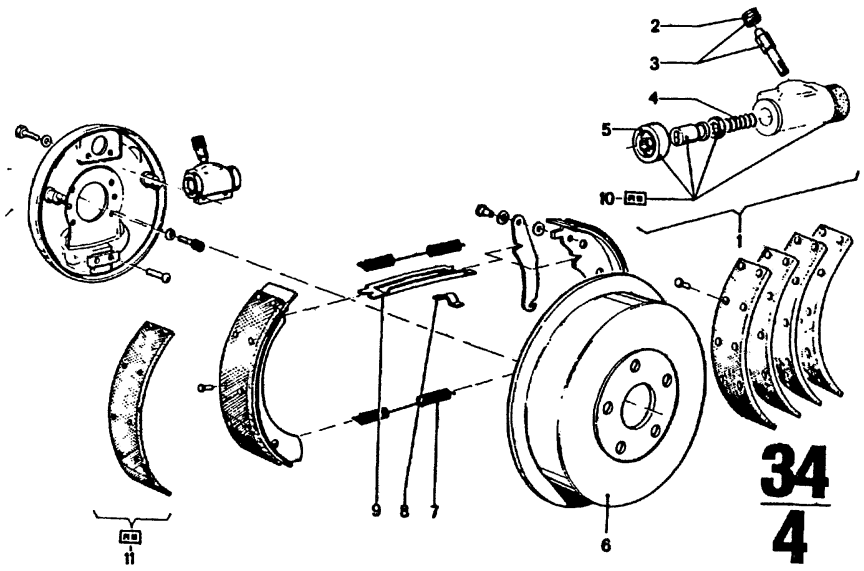

4/75

Bild-Nr.	Teil-Nr	Symbol	Teil-Benennung	Stück/E 2.5 CS	2.5 CSA	2800 CS	2800 CSA	3.0 CS	3.0 CSA	3.0 CSi	3.0 CS-L	3.0 CSi-L	USA 2800 CS	2800 CSA	3.0 CS	3.0 CSA
			Bremse													
1	34 21 1 103 392		Radzylinder 22,2	2	2								2	2		
2	34 11 1 107 721		Staubschutzkappe	2	2								2	2		
3	34 21 2 060 585		Entlüfterventil kpl.	2	2								2	2		
4	34 21 2 061 731		Druckfeder	2	2								2	2		
5	34 21 3 061 733		Schutzkappe	4	4								4	4		
6	34 21 1 102 126		Bremstrommel	2	2								2	2		
7	34 21 3 061 725		Federbügel	2	2								2	2		
8	34 21 3 660 186		Bremsbackenfeder, unten	2	2								2	2		
9	34 21 3 660 190		Druckstange	1	1								1	1		
	34 21 3 660 191		Druckstange	1	1								1	1		
10	34 21 1 103 288	RS	Reparatursatz für Radzylinder	2	2								2	2		
11	34 21 1 108 430	RS	Reparatursatz Belag (Energit)	1	1								1	1		
	34 21 1 108 432	RS	Reparatursatz Belag (Bremsit)	1	1								1	1		

4/75 | 34 | 4

Bemerkungen
Remarks
Observations
Opmerkingen
Anmärkningar
Osservazione
Observaciones

Part No. No. de pièce Onderdeel-Nr.	Symbol	Denomination of parts	Dénomination de pièces	Benaming
		Brake	Frein	Rem
34 21 1 103 392		Wheel cyl.22,2	Cyl.de roue 22,2	Remcilinder 22,2
34 11 1 107 721		Dust cap	Chapeau à poussière	Stofkap
34 21 2 060 585		Vent valve kpl.	Soup.d.purge d'air kpl.	Ontluchtingsven
34 21 2 061 731		Thrust spring	Ressort de pression	Drukveer
34 21 3 061 733		Protection cap	Capuchon d.cyl.de roue	Beschermkap
34 21 1 102 126		Brake drum	Tambour de frein	Remtrommel
34 21 3 061 725		Spring bow	Etrier de ressort	Veerbeugel
34 21 3 660 186		Brake shoe spring, lower	Ressort mach.de frein inf.	Veer remschoen, onder
34 21 3 660 190		Thrust rod	Tige de butée	Hefboom
34 21 3 660 191		Thrust rod	Tige de butée	Hefboom
34 21 1 103 288	RS	Repair kit for wheel cylinder	Jeu de réo.pour roue de cylinder	Reparatie set vo wielcilinder
34 21 1 108 430	RS	Lining repair kit (Energit)	Jeu de rép.de garn. (Energit)	Voering rep. set (Energit)
34 21 1 108 432	RS	Lining repair kit (Bremsit)	Jeu de rép. de garn (Bremsit)	Voering rep.-set (Bremsit)

Reservdels-Nr. N° de pezzo N° pieza	Symbol	Reservdels-benämning	Denominazione pezzo	Designación pieza
		Broms	Freni	Freno
34 21 1 103 392		Hjulcylinder 22,2	Cilindretto ruota 22,2	Cilindro de rueda
34 11 1 107 721		Dammskydd	Cuffia parapolvere	Caperuza guarda
34 21 2 060 585		Luftningsventil kpl.	Valvola di spurgo kpl.	Válvula d.purg.d.
34 21 2 061 731		Manschett	Manicotto	Collarin
34 21 3 061 733		Skyddskapa	Cuffia di protezione	Caperuza protec
34 21 1 102 126		Bromstrumma	Tamburo freno	Tambor de freno
34 21 3 061 725		Fjäderbygel	Staffa elastica	Estribo elástico
34 21 3 660 186		Returfjäder, undre	Molla ganascia freno, inferiore	Resorte de zapat. inferior
34 21 3 660 190		Trystäng	Asta di espansione	Varilla de presió
34 21 3 660 191		Tryckstäng	Asta di espansione	Varilla de presió
34 21 1 103 288	RS	Reparationssats för hjulcylinder	Corredo riparaz.per cilindretto ruota	Juego d.reparac. cilindro de rueda
34 21 1 108 430	RS	Belägg rep.-sats (Energit)	Corredo riparazione guarniz.freno (Energit)	Juego d.reparac. forro de frein (En
34 21 1 108 432	RS	Belägg rep.-stas (Bremsit)	Corredo riparazione guarniz.freno(Bremsit)	Juego d.reparac. forro de freno(Bre

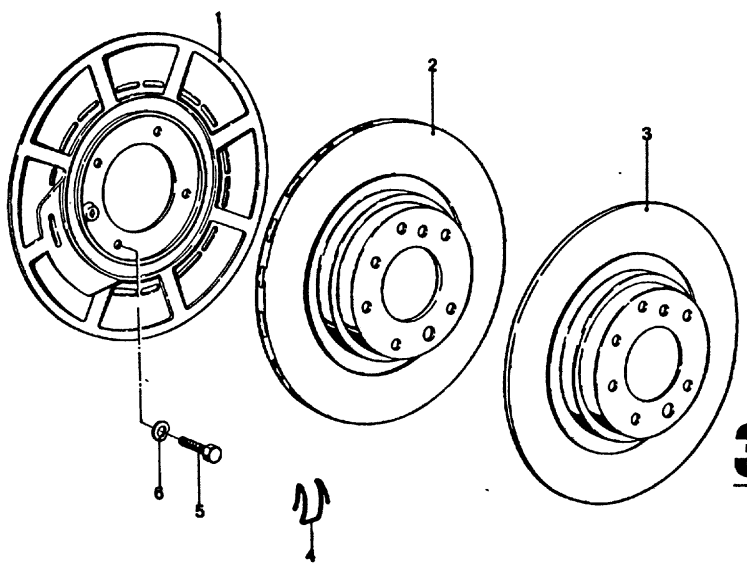

34
5
4/75

Teil-Nr.	Symbol	Teil-Benennung	Stück/E										USA			
			2.5 CS	2.5 CSA	2800 CS	2800 CSA	3.0 CS	3.0 CSA	3.0 CSi		3.0 CS-L	3.0 CSi-L	2800 CS	2800 CSA	3.0 CS	3.0 CSA
	AFE	Bremse														
34 21 1 107 097		Schutzblech	1	1			1	1	1		1	1			1	1
34 21 1 107 098		Schutzblech	1	1			1	1	1		1	1			1	1
34 21 1 108 132		Bremsscheibe, belüftet					2	2	2		2	2			2	2
34 21 1 103 683		Bremsscheibe	2	2												
~~34 21 1 107 113~~	U	Wuchtklammer ca 4,5 gr.					X	X	X		X	X			X	X
34 21 1 113 013	U	Wuchtklammer 4 gr.					X	X	X		X	X			X	X
~~34 21 1 107 114~~	U	Wuchtklammer ca 9,0 gr.					X	X	X		X	X			X	X
34 21 1 113 014	U	Wuchtklammer 9,0 gr					X	X	X		X	X			X	X
07 11 9 913 426		6 KT SHR M 6 x 10	4	4			4	4	4		4	4			4	4
07 11 9 932 072		Federscheibe B 6	4	4			4	4	4		4	4			4	4

4/75 **34** **5**

Bemerkungen Remarks Observations Opmerkingen Anmärkningar Osservazione Observaciones	Part No. No. de pièce Onderdeel-Nr	Symbol	Denomination of parts	Dénomination de pièces	Benaming
		AFE	Brake	Frein	Rem
	34 21 1 107 097		Protection plate	Garde-boue	Beschermplaat
	34 21 1 107 098		Protection plate	Garde-boue	Beschermplaat
	34 21 1 108 132		Brake disk, ventilated	Disque de frein, aéré	Remschijf, geventileerd
	34 21 1 103 683		Brake disk	Disque de frein	Remschijf
	~~34 21 1 107 113~~	U	Balancing clamp ca. 4,5 gr.	Crampon d'équilibrage ca. 4,5 gr.	Energieklem ca. 4,5 gr.
	34 21 1 113 013	U	Balancing clamp 4 gr.	Crampon d'equilibrage 4 gr.	Energieklem 4 gr.
	~~34 21 1 107 114~~	U	Balancing clamp ca. 9,0 gr.	Crampon d'équilibrage ca. 9,0 gr.	Energieklem ca. 9,0 gr.
	34 21 1 113 014	U	Balancing clamp 9,0 gr.	Crampon d'équilibrage 9,0 gr.	Energieklem 9,0 gr.
	07 11 9 913 426		6KT SHR M 6 x 10	6KT SHR M 6 x 10	6KT SHR M 6 x 10
	07 11 9 932 072		Spring washer B 6	Disque élastique B 6	Veerring B 6

Reservdels-Nr N° de pezzo N° pieza	Symbol	Reservdels-benämning	Denominazione pezzo	Designación pieza
	AFE	Broms	Freni	Freno
34 21 1 107 097		Skyddsplåt	Lamiera di protezione	Chapa protectora
34 21 1 107 098		Skyddsplåt	Lamiera di protezione	Chapa protectora
34 21 1 108 132		Bromsskiva, luftkyld	Disco freno ventilato	Disco de freno ventilado
34 21 1 103 683		Bromsskiva	Disco freno	Disco de freno
~~34 21 1 107 113~~	U	Klämma ca. 4,5 gr.	Graffa per contrapeso ca. 4,5 gr.	Grapa para pesa eq ca. 4,5 gr.
34 21 1 113 013	U	Klämma 4 gr.	Graffa per contrapeso 4 gr.	Grapa para peso eq 4 gr.
~~34 21 1 107 114~~	U	Klämma ca. 9,0 gr.	Graffa per contrapeso ca. 9,0 gr.	Grapa para pesa eq ca. 9,0 gr.
34 21 1 113 014	U	Klämma 9,0 gr.	Graffa per contrapeso 9,0 gr.	Grapa p.peso equil 9,0 gr.
07 11 9 913 426		6KT SHR M 6 x 10	6KT SHR M 6 x 10	6KT SHR M 6 x 10
07 11 9 932 072		Fjäderbricka B 6	Rondella elastica B 6	Arandela elástica

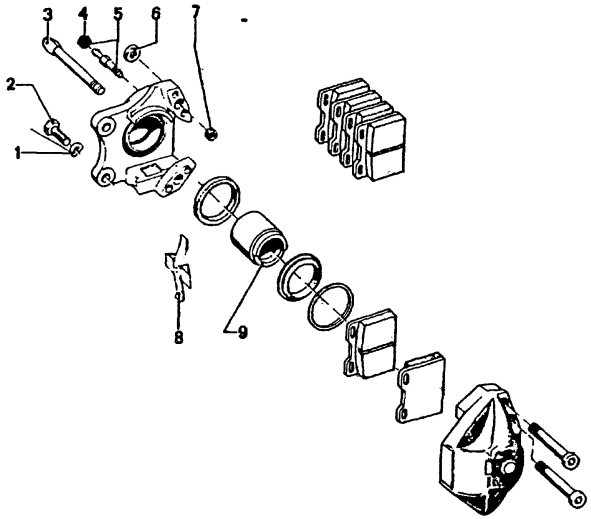

34
5a

9/74

Teil-Nr.	Symbol	Teil-Benennung	Stück/E										USA									
			2.5 CS	2.5 CSA	2800 CS	2800 CSA	3.0 CS	3.0 CSA	3.0 CSI		3.0 CS-L	3.0 CSI-L										
		Bremse											2800 CS	2800 CSA	3.0 CS	3.0 CSA						
07 11 9 932 112		Federscheibe B 10	4	4			4	4	4		4	4			4	4						
34 21 1 104 997		6KT SHR M 10 x 24	4	4			4	4	4		4	4			4	4						
34 21 1 103 325		Haltestift					4	4	4		4	4			4	4						
34 11 2 660 119		Haltestift	4	4																		
34 11 1 107 721		Staubkappe	2	2			2	2	2		2	2			2	2						
34 21 1 103 211		Entlüftungsventil kpl.	2	2			2	2	2		2	2			2	2						
34 21 1 108 776		Mutter	8	8			8	8	8		8	8			8	8						
34 11 2 260 177		DTRG	4	4			4	4	4		4	4			4	4						
34 21 1 103 449		Spreizfeder	2	2																		
34 21 1 103 324		Spreizfeder					2	2	2		2	2			2	2						
34 21 1 103 210		Kolben	4	4			4	4	4		4	4			4	4						

9/74 34 5a	Bemerkungen Remarks Observations Opmerkingen Anmärkningar Osservazione Observaciones

Part No. No. de pièce Onderdeel-Nr.	Symbol	Denomination of parts	Dénomination de pièces	Benaming
		Brake	Frein	Rem
07 11 9 932 112		Spring washer B 10	Disque élastique B 10	Veerring B 10
34 21 1 104 997		6KT SHR M 10 x 24	6KT SHR M 10 x 24	6KT SHR M 10 x 24
34 21 1 103 325		Holding pin	Goupille d'arrêt	Borgpen
34 11 2 660 119		Holding pin	Goupille d'arrêt	Borgpen
34 11 1 107 721		Dust cover	Couv.de poussiere	Stofkap
34 21 1 103 211		Breather valve kpl.	Soupape de renifl.kpl.	Ontluchtingsklep kp
34 21 1 108 776		Nut	Ecrou	Moer
34 11 2 260 177		Sealring	Anneau de garniture	Keerring
34 21 1 103 449		Expanding spring	Ressort de détente	Klemveer
34 21 1 103 324		Expanding spring	Ressort de détente	Klemveer
34 21 1 103 210		Piston	Piston	Zuiger

Reservdels-Nr. N° de pezzo N° pieza	Symbol	Reservdels-benämning	Denominazione pezzo	Designación pieza
		Broms	Freni	Freno
07 11 9 932 112		Fjäderbricka B 10	Rondella elastica B 10	Arandela elástica I
34 21 1 104 997		6KT SHR M 10 x 24	6KT SHR M 10 x 24	6KT SHR M 10 x 24
34 21 1 103 325		Låspinne	Chiodo di fissaggio	Pásador soporte
34 11 2 660 119		Låspinne	Chiodo di fissaggio	Pasador soporte
34 11 1 107 721		Dammkåpa	Cuffia parapolvere	Caperuza guardapc
34 21 1 103 211		Ventilationsventil kpl.	Valvo d.spur.aria kpl.	Válvu.d.pur.aire kp
34 21 1 108 776		Mutter	Dado	Tuerca
34 11 2 260 177		Packning	Anello di tenuta	Anillo obturador
34 21 1 103 449		Expanderfjäder	Molla di varicatrice	Muelle extensible
34 21 1 103 324		Expanderfjäder	Molla divaricatrice	Muelle extensible
34 21 1 103 210		Kolv	Stantuffo	Embolo

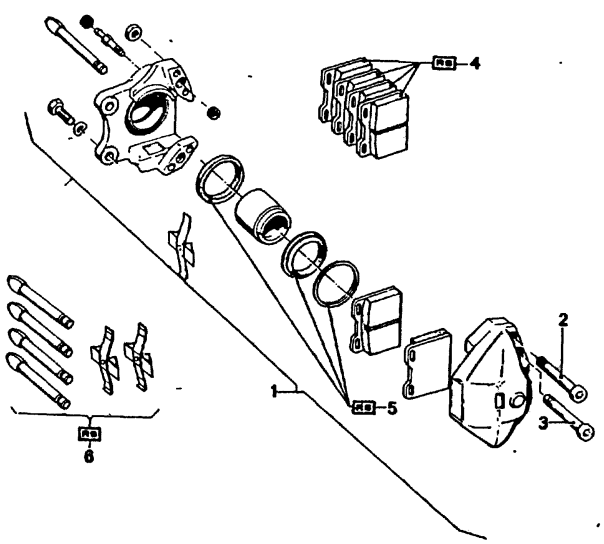

34
6

4/75

Teil-Nr.	Symbol	Teil-Benennung	Stück/E 2.5CS	2.5CSA	2800CS	2800CSA	3.0CS	3.0CSA	3.0CSi	3.0CS-L	3.0CSA-L	USA 2800CS	2800CSA	3.0CS	3.0CSA
		Bremse													
34 21 1 111 515		Festsattel mit Belag	1	1											
34 21 1 111 516		Festsattel mit Belag	1	1											
~~34 21 1 107 107~~		Festsattel mit Belag													
* 34 21 1 107 108		Festsattel mit Belag					1	1	1	1	1			1	1
* 34 21 1 112 899		Festsattel mit Belag					1	1	1	1	1			1	1
* 34 21 1 112 900		Festsattel mit Belag					1	1	1	1	1			1	1
34 21 1 108 773		Dehnschraube	4	4											
34 21 1 108 774		Dehnschraube	4	4			4	4	4	4	4			4	4
34 21 1 108 775		Dehnschraube					4	4	4	4	4			4	4
~~34 21 1 103 323~~		Belag (Textar)					1	1	1	1	1			1	1
34 21 1 111 650		Belag (Textar) T 260	1	1			1	1	1	1	1			1	1
* 34 21 1 108 854		Belag (Ferodo)					1	1	1	1	1			1	1
~~34 21 1 103 322~~		Belag (Jurid)					1	1	1	1	1			1	1
* 34 21 1 110 297		Belag (Textar)					1	1	1	1	1			1	1
34 21 1 103 482		Dichtung	2	2			2	2	2	2	2			2	2
34 21 1 113 665		Anbauteile	1	1											
34 21 1 113 666		Anbauteile					1	1	1	1	1			1	1

4/75 **34** **6**

Bemerkungen
Remarks
Observations
Opmerkingen
Anmärkningar
Osservazione
Observaciones

* 34 21 1 108 854
Nur für Sportzwecke

* 34 21 1 110 297
Nur für Fahrzeuge mit einfach. Bremskraftverstärker

~~* 34 21 1 107 107~~
* 34 21 1 107 108
Textar-Belag

* 34 21 1 112 899
* 34 21 1 112 900
Textar-Belag T 260

Part No. No. de pièce Onderdeel-Nr.	Symbol	Denomination of parts	Dénomination de pièces	Benaming
		Brake	Frein	Rem
34 21 1 111 515		Fixed saddle with lin.	Sabot fixe av.garnit.	Bevestigingsbl.voe
34 21 1 111 516		Fixed saddle with lin.	Sabot fixe av.garnit.	Bevestigingsbl.voe
~~34 21 1 107 107~~		Fixed saddle with lin.	Sabot fixe av.garnit.	Bevestigingsbl.voe
* 34 21 1 107 108		Fixed saddle with lin.	Sabot fixe av.garniture	Bevestigingsbl.voe
* 34 21 1 112 899		Fixed saddle with lin.	Sabot fixe av.garniture	Bevestigingsbl.voe
* 34 21 1 112 900		Fixed saddle with lin.	Sabot fixe av.garniture	Bevestigingsbl.voe
34 21 1 108 773		Expansionbolt	Vis expansible	Schroef
34 21 1 108 774		Expansionbolt	Vis expansible	Schroef
34 21 1 108 775		Expansionbolt	Vis expansible	Schroef
~~34 21 1 103 323~~		Lining (Textar)	Garniture (Textar)	Voering (Textar)
34 21 1 111 650		Lining(Textar)T260	Garnit.(Textar)T260	Voering(Textar)T26
* 34 21 1 108 854		Lining (Ferodo)	Garniture(Ferodo)	Voering (Ferodo)
~~34 21 1 103 322~~		Lining (Jurid)	Garniture (Jurid)	Voering (Jurid)
* 34 21 1 110 297		Lining (Textar)	Garniture (Textar)	Voering (Textar)
34 21 1 103 482		Gasket	Garniture	Pakking
34 21 1 113 665		Attaching parts	Pièces à monter	Anbouwdelen
34 21 1 113 666		Attaching parts	Pièces à monter	Aanbouwdelen

Reservdels-Nr. N° de pezzo N° pieza	Symbol	Reservdels-benämning	Denominazione pezzo	Designación pieza
		Broms	Freni	Freno
34 21 1 111 515		Skivbromscyl.m.beläg	Staffa fissa con guarn.	Mordaza fija con forr
34 21 1 111 516		Skivbromscyl.m.beläg	Staffa fissa con guarn.	Mordaza fija con forr
~~34 21 1 107 107~~		Skivbromscyl.m.beläg	Staffa fissa con guarn.	Mordaza fija con forr
* 34 21 1 107 108		Skivbromscyl.m.beläg	Staffa fissa con guarn.	Mordaza fija con forr
* 34 21 1 112 899		Skivbromscyl.m.beläg	Staffa fissa con guarn.	Mordaza fija con forr
* 34 21 1 112 900		Skivbromscyl.m.beläg	Staffa fissa con guarn.	Mordaza fija con forr
34 21 1 108 773		Skruv	Vite d'espansione	Tornillo de dilatació
34 21 1 108 774		Skruv	Vite d'espansione	Tornillo de dilatació
34 21 1 108 775		Skruv	Vite d'espansione	Tornillo de dilatació
~~34 21 1 103 323~~		Belägg (Textar)	Guarnizione (Textar)	Forro (Textar)
34 21 1 111 650		Belägg (Textar) T 260	Guarniz.(Textar)T260	Forro (Textar) T 26(
* 34 21 1 108 854		Belägg (Ferodo)	Guarnizione (Ferodo)	Forro (Ferodo)
~~34 21 1 103 322~~		Belägg (Jurid)	Guarnizione (Jurid)	Forro (Jurid)
* 34 21 1 110 297		Belägg (Textar)	Guarnizione (Textar)	Forro (Textar)
34 21 1 103 482		Packning	Guarnizione	Junta
34 21 1 113 665		Monteringsdetaljer	Pezzi montabili	Piezas adicionales
34 21 1 113 666		Monteringsdetaljer	Pezzi montabili	Piezas adicionales

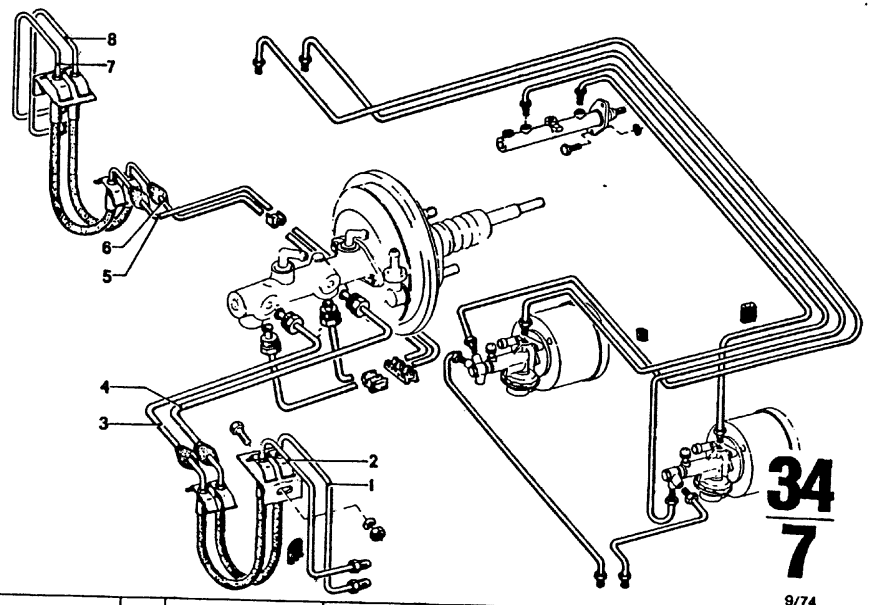

Teil-Nr.	Symbol	Teil-Benennung	Stück/E 2.5 CS	2.5 CSA	2800 CS	2800 CSA	3.0 CS	3.0 CSA	3.0 CSi	3.0 CS-L	3.0 CSi-L	USA 2800 CS	2800 CSA	3.0 CS	3.0 CSA
		Bremse													
34 32 1 105 696		Rohrleitung (Kreis II)	1	1	1	1	1	1	1	1	1	1	1	1	1
34 32 1 105 695		Rohrleitung (Kreis I)	1	1	1	1	1	1	1	1	1	1	1	1	1
* ~~34 32 1 101 800~~	(o)	Rohrleitung (Kreis I)			1	1	1	1	1	1	1	1	1	1	1
34 32 1 113 768	(o)	Rohrleitung (Kreis I)	1	1	1	1	1	1	1	1	1				
* 34 32 1 110 205	(o)	Rohrleitung (Kreis I)						1	1	1	1	1	1	1	1
* ~~34 32 1 101 802~~	(o)	Rohrleitung (Kreis II)			1	1	1	1	1	1	1	1	1	1	1
34 32 1 113 770	(o)	Rohrleitung (Kreis II)	1	1	1	1	1	1	1	1	1				
* 34 32 1 110 207	(●)	Rohrleitung (Kreis II)						1	1	1	1	1	1	1	1
* 34 32 1 103 630	(o)	Rohrleitung (Kreis I)			1	1	1	1	1	1	1	1	1	1	1
34 32 1 113 702	(o)	Rohrleitung (Kreis I)	1	1	1	1	1	1	1	1	1				
* 34 32 1 110 215	(o)	Rohrleitung (Kreis I)						1	1	1	1	1	1	1	1
34 32 1 113 602	(o)	Rohrleitung (Kreis I)						1	1	1	1				
* 34 32 1 103 631	(o)	Rohrleitung (Kreis II)			1	1	1	1	1	1	1	1	1	1	1
34 32 1 113 703	(o)	Rohrleitung (Kreis II)	1	1	1	1	1	1	1	1	1				
* 34 32 1 110 217	(o)	Rohrleitung (Kreis II)						1	1	1	1	1	1	1	1
34 32 1 113 603	(o)	Rohrleitung (Kreis II)						1	1	1	1				
34 32 1 105 697		Rohrleitung (Kreis I)	1	1	1	1	1	1	1	1	1	1	1	1	1
34 32 1 105 698		Rohrleitung (Kreis II)	1	1	1	1	1	1	1	1	1	1	1	1	1

9/74 **34** **7**

Bemerkungen
Remarks
Observations
Opmerkingen
Anmärkningar
Osservazione
Observaciones

* 34 32 1 101 800 → Fg
* 34 32 1 101 802 → Fg
* 34 32 1 103 630 → Fg
* 34 32 1 103 631 → Fg
* ~~34~~ 32 1 110 205 Fg→
* 34 32 1 110 207 Fg→
* 34 32 1 110 215 Fg→
* 34 32 1 110 217 Fg→

3.0 CSi	2 262 256
3.0 CS/USA	2 240 222
3.0 CSA/USA	2 250 146
3.0 CSA	2 231 195

Part No. No. de pièce Onderdeel-Nr.	Symbol	Denomination of parts	Dénomination de pièces	Benaming
		Brake	Frein	Rem
34 32 1 105 696		Pipe line (circle II)	Tuyauterie (cercle II)	Remleiding (cirke
34 32 1 105 695		Pipe line (circle I)	Tuyauterie (cercle I)	Remleiding (cirke
* ~~34 32 1 101 800~~	(o)	Pipe line (circle I)	Tuyauterie (cercle I)	Remleiding (cirke
34 32 1 113 768	(o)	Pipe line (circle I)	Tuyauterie (cercle I)	Remleiding (cirke
* 34 32 1 110 205	(o)	Pipe line (circle I)	Tuyauterie (cercle I)	Remleiding (cirke
* ~~34 32 1 101 802~~	(o)	Pipe line (circle II)	Tuyauterie (cercle II)	Remleiding (cirke
34 32 1 113 770	(o)	Pipe line (circle II)	Tuyauterie (cercle II)	Remleiding (cirke
* 34 32 1 110 207	(●)	Pipe line (circle II)	Tuyauterie (cercle II)	Remleiding (cirke
* 34 32 1 103 630	(o)	Pipe line (circle I)	Tuyauterie (cercle I)	Remleiding (cirke
34 32 1 113 702	(o)	Pipe line (circle I)	Tuyauterie (cercle I)	Remleiding (cirke
* 34 32 1 110 215	(o)	Pipe line (circle I)	Tuyauterie (cercle I)	Remleiding (cirke
34 32 1 113 602	(o)	Pipe line (circle I)	Tuyauterie (cercle I)	Remleiding (cirke
* 34 32 1 103 631	(o)	Pipe line (circle II)	Tuyauterie (cercle II)	Remleiding (cirke
34 32 1 113 703	(o)	Pipe line (circle II)	Tuyauterie (cercle II)	Remleiding (cirke
* 34 32 1 110 217	(o)	Pipe line (circle II)	Tuyauterie (cercle II)	Remleiding (cirke
34 32 1 113 603	(o)	Pipe line (circle II)	Tuyauterie (cercle II)	Remleiding (cirke
34 32 1 105 697		Pipe line (circle I)	Tuyauterie (cercle I)	Remleiding (cirke
34 32 1 105 698		Pipe line (circle II)	Tuyauterie (cercle II)	Remleiding (cirke

Reservdels-Nr. N° de pezzo N° pieza	Symbol	Reservdels-benämning	Denominazione pezzo	Designación pieza
		Broms	Freni	Freno
34 32 1 105 696		Rörledning (krets II)	Tubo (circuito II)	Tubería (circuito
34 32 1 105 695		Rörledning (krets I)	Tubo (circuito I)	Tubería (circuito
* ~~34 32 1 101 800~~	(o)	Rörledning (krets I)	Tubo (circuito I)	Tubería (circuito
34 32 1 113 768	(o)	Rörledning (krets I)	Tubo (circuito I)	Tubería (circuito
* 34 32 1 110 205	(o)	Rörledning (krets I)	Tubo (circuito I)	Tubería (circuito
* ~~34 32 1 101 802~~	(o)	Rörledning (krets II)	Tubo (circuito II)	Tubería (circuito
34 32 1 113 770	(o)	Rörledning (krets II)	Tubo (circuito II)	Tubería (circuito
* 34 32 1 110 207	(●)	Rörledning (krets II)	Tubo (circuito II)	Tubería (circuito
* 34 32 1 103 630	(o)	Rörledning (krets I)	Tubo (circuito I)	Tubería (circuito
34 32 1 113 702	(o)	Rörledning (krets I)	Tubo (circuito I)	Tubería (circuito
* 34 32 1 110 215	(o)	Rörledning (krets I)	Tubo (circuito I)	Tubería (circuito
34 32 1 113 602	(o)	Rörledning (krets I)	Tubo (circuito I)	Tubería (circuito
* 34 32 1 103 631	(o)	Rörledning (krets II)	Tubo (circuito II)	Tubería (circuito
34 32 1 113 703	(o)	Rörledning (krets II)	Tubo (circuito II)	Tubería (circuito
* 34 32 1 110 217	(o)	Rörledning (krets II)	Tubo (circuito II)	Tubería (circuito
34 32 1 113 603	(o)	Rörledning (krets II)	Tubo (circuito II)	Tubería (circuito
34 32 1 105 697		Rörledning (krets I)	Tubo (circuito I)	Tubería (circuito
34 32 1 105 698		Rörledning (krets II)	Tubo (circuito II)	Tubería (circuito

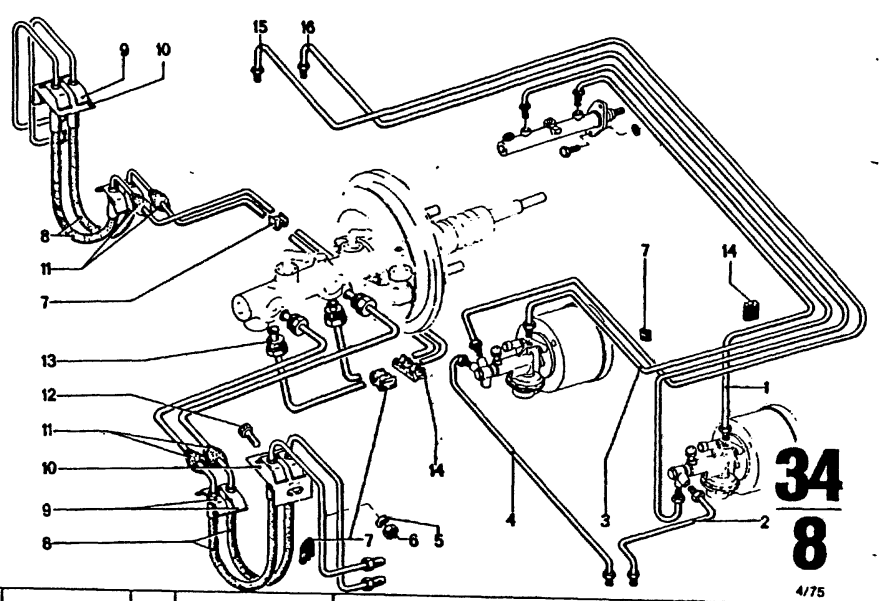

Bild-Nr.	Teil-Nr.	Symbol	Teil-Benennung	Stück/E 2.5 CS	2.5 CSA	2800 CS	2800 CSA	3.0 CS	3.0 CSA	3.0 CSi		3.0 CSi-L	3.0 CSi-L		USA 2800 CS	2800 CSA	3.0 CS	3.0 CSA
		A	Bremse															
1	34 32 1 111 374	A (oo)	Rohrleitung vom Bremskraftverstärker zum Hauptbremszyl. (Kreis II)	1	1	1	1	1	1	1		1	1					
2	34 32 1 111 367	A T (oo)	Rohrleitung (Kreis II)	1	1	1	1	1	1	1		1	1					
3	34 32 1 111 375	(oo)	Rohrleitung vom Bremskraftverstärker zum Hauptbremszyl. (Kreis I)	1	1	1	1	1	1	1		1	1					
4	34 32 1 111 366	A T (oo)	Rohrleitung (Kreis I)	1	1	1	1	1	1	1		1	1					
5	07 11 9 932 095		Federscheibe	2	2	2	2	2	2	2		2	2		2	2	2	2
6	07 11 9 922 087		Sechskantmutter M 8	2	2	2	2	2	2	2		2	2		2	2	2	2
7	~~34 32 1 102 788~~	U	Abstandhalter			4	4	4	4	4		4	4		4	4	4	4
	34 32 1 107 991		Abstandhalter	4	4	4	4	4	4	4		4	4		4	4	4	4
8	~~34 32 1 102 567~~	T	Bremsschlauch			4	4	4	4	4		4	4		4	4	4	4
	34 32 1 113 184		Bremsschlauch	4	4	4	4	4	4	4		4	4		4	4	4	4
9	34 34 9 023 119		Haltefeder	8	8	8	8	8	8	8		8	8		8	8	8	8
10	34 32 1 102 568		Winkel	2	2	2	2	2	2	2		2	2		2	2	2	2
11	34 32 1 102 417		Gummitülle	4	4	4	4	4	4	4		4	4		4	4	4	4
12	07 11 9 913 616		Schraube M 8 x 12	2	2	2	2	2	2	2		2	2		2	2	2	2
13	34 32 4 650 380		Überwurfschraube	X	X	X	X	X	X	X		X	X		X	X	X	X
14	34 32 1 102 789	U	Abstandhalter			1	1	1	1	1		1	1		1	1	1	1
	34 32 1 107 992		Abstandhalter	1	1	1	1	1	1	1		1	1		1	1	1	1
15	34 32 1 111 368	A T (oo)	Rohrleitung (Kreis I)	1	1	1	1	1	1	1		1	1					
16	34 32 1 111 369	A T (oo)	Rohrleitung (Kreis II)	1	1	1	1	1	1	1		1	1					

4/75 | 34 | 8

Bemerkungen / Remarks / Observations / Opmerkingen / Anmärkningar / Osservazione / Observaciones

Part No. / No. de pièce / Onderdeel-Nr.	Symbol	Denomination of parts	Dénomination de pièces	Benaming
	A	Brake	Frein	Rem
34 32 1 111 374	(oo)	Pipe line between brake force booster to main cylinder (circle II)	Tuyauterie entre augm. de la force de frein à cylindre principal (cercle II)	Remleiding tussen rembekrachtiger na hoofdcilinder (cirkel II)
34 32 1 111 367	A T (oo)	Pipe line (circle II)	Tuyauterie (cercle II)	Remleiding (cirkel
34 32 1 111 375	(oo)	Pipe line between brake force booster to main cylinder (circle I)	Tuyauterie entre augm. de la force de frein à cylindre principal (cercle I)	Remleiding tussen rembekrachtiger na hoofdcilinder cirkel I)
34 32 1 111 366	A T (oo)	Pipe line (circle I)	Tuyauterie (cercle I)	Remleiding (cirkel
07 11 9 932 095		Spring washer	Disque élastique	Veerring
07 11 9 922 087		Hex nut M 8	Ecrou à six pans M 8	Zeskantmoer M 8
~~34 32 1 102 788~~	U	Distance holder	Support	Afstandshouder
34 32 1 107 991		Distance holder	Support	Afstandshouder
~~34 32 1 102 567~~	T	Brake hose	Tuyau flex. de frein	Remslang
34 32 1 113 184		Brake hose	Tuyau flex.de frein	Remslang
34 34 9 023 119		Holding spring	Ressort de support	Klemveer
34 32 1 102 568		Angle	Cornière	Hoek
34 32 1 102 417		Rubber grommet	Douille de caoutchouc	Rubberhuis
07 11 9 913 616		Screw M 8 x 12	Vis M 8 x 12	Bout M 8 x 12
34 32 4 650 380		Cap screw	Ecrou à chapeau	Wartelmoer uitwen
34 32 1 102 789	U	Distance holder	Support	Afstandshouder
34 32 1 107 992		Distance holder	Support	Afstandshouder
34 32 1 111 368	A T (oo)	Pipe line (circle I)	Tuyauterie (cercle I)	Remleiding (cirkel
34 32 1 111 369	A T (oo)	Pipe line (circle II)	Tuyauterie (cercle II)	Remleiding (cirkel

Reservdels-Nr. / N° de pezzo / N° pieza	Symbol	Reservdelsbenämning	Denominazione pezzo	Designación pieza
	A	Broms	Freni	Freno
34 32 1 111 374	(oo)	Rörledning från bromsförstärkare till huvudcylinder (krets II)	Tubo dal servofreno alla pompa idraulica comando freni (circuito II)	Tubería des.elamp de la fuerza de fren al cilindro principi freno (circuito II)
34 32 1 111 367	A T (oo)	Rörledning (krets II)	Tubo (circuito II)	Tubería (circuito I
34 32 1 111 375	(oo)	Rörledning från bromsförstärkare till huvudcylinder (krets I)	Tubo dal servofreno alla pompa idraulica comando freni (circuito I)	Tubería des.elamp de la fuerza de fren al cilindro principi freno (circuito I)
34 32 1 111 366	A T (oo)	Rörledning (krets I)	Tubo (circuito I)	Tubería (circuito I
07 11 9 932 095		Fjäderbricka	Rondella elastica	Arandela elástica
07 11 9 922 087		Mutter M 8	Dado esagonale M 8	Tuerca hexagonal
~~34 32 1 102 788~~	U	Hållare	Distanziale	Pieza distanciad
34 32 1 107 991		Hållare	Distanziale	Pieza distanciad
~~34 32 1 102 567~~	T	Bromsslang	Flessibile freno	Tubo flexib.d.fren
34 32 1 113 184		Bromsslang	Flessibile freno	Tubo flexib.d.fren
34 34 9 023 119		Fästfjäder	Molla di ritegno	Muelle de retenci
34 32 1 102 568		Vinkel	Squadra	Pieza angular
34 32 1 102 417		Gummibussning	Tubo di gomma	Guarnición de go
07 11 9 913 616		Bult M 8 x 12	Vite M 8 x 12	Tornillo M 8 x 12
34 32 4 650 380		Nippel	Vite a capello	Tapón roscado
34 32 1 102 789	U	Hållare	Distanziale	Pieza distanciad
34 32 1 107 992		Hållare	Distanziale	Pieza distanciad
34 32 1 111 368	A T (oo)	Rörledning (krets I)	Tubo (circuito I)	Tubería (circuito
34 32 1 111 369	A T (oo)	Rörledning (krets II)	Tubo (circuito II)	Tubería (circuito

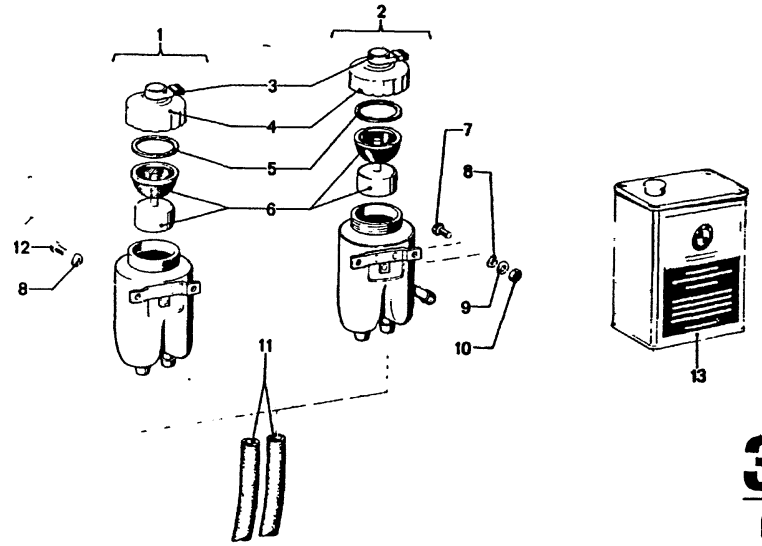

34
9

4/75

Bild-Nr.	Teil-Nr.	Symbol	Teil-Benennung	Stück/E 2.5 CS	2.5 CSA	2800 CS	2800 CSA	3.0 CS	3.0 CSA	3.0 CSi	3.0 CS-L	3.0 CSI-L	USA 2800 CS	2800 CSA	3.0 CS	3.0 CSA
			Bremse													
1	34 32 1 102 224	U	Ausgleichbehälter				1		1					1		1
	34 32 1 112 402	U	Ausgleichbehälter		1		1		1					1		1
2	~~34 32 1 102 187~~		Ausgleichbehälter			1		1		1	1	1	1		1	
	34 32 1 112 401		Ausgleichbehälter	1		1		1		1	1	1	1		1	
3	34 32 1 103 066		Warnschalter	1	1	1	1	1	1	1	1	1	1	1	1	1
4	34 32 1 103 064		Verschlußdeckel	1	1	1	1	1	1	1	1	1	1	1	1	1
5	34 32 1 102 798		Dichtung	1	1	1	1	1	1	1	1	1	1	1	1	1
6	34 32 1 103 065		Siebeinsatz mit Schwimmer	1	1	1	1	1	1	1	1	1	1	1	1	1
7	07 11 9 913 442	(oo)	Schraube M 6 x 12			2	2	2	2	2						
8	07 11 9 932 072		Federscheibe B 6	2	2	2	2	2	2	2	2	2	2	2	2	2
9	07 11 9 931 044	(oo)	Scheibe A 6,4			2	2	2	2	2						
10	07 11 9 922 058	(oo)	Mutter M 6			2	2	2	2	2						
11	16 12 1 108 711	es U es	Schlauch			X	X	X	X	X	X	X	X	X	X	X
	34 32 1 112 489		Schlauch	X	X	X	X	X	X		X	X	X	X	X	X
12	07 11 9 907 649	(o)	Linsenschraube AM 6 x 12	2	2	2	2	2	2		2	2	2	2	2	2
13	* 34 30 1 107 935		Bremsflüssigkeit "S" 1 Ltr. (ATE)	X	X	X	X	X	X		X	X				
	* 34 30 1 107 936		Bremsflüssigkeit "S" 5 Ltr. (ATE)	X	X	X	X	X	X		X	X				
	* 34 30 1 110 635		Bremsflüssigkeit 1 Ltr. (Castrol)	X	X	X	X	X	X		X	X				
	* 34 30 1 110 636		Bremsflüssigkeit 5 Ltr. (Castrol)	X	X	X	X	X	X		X	X				
	* 07 53 1 116 764		Bremsflüssigkeit "SL" 1 Ltr. (ATE)	X	X	X	X	X	X		X	X	X	X	X	X
	* 07 53 1 116 765		Bremsflüssigkeit "SL" 5 Ltr. (ATE)	X	X	X	X	X	X		X	X	X	X	X	X

4/75 **34 9** Bemerkungen Remarks Observations Opmerkingen Anmärkningar Osservazione Observaciones

* 34 30 1 107 935
* 34 30 1 110 635
→ * 07 53 1 116 764

* 34 30 1 107 936
* 34 30 1 110 636
→ * 07 53 1 116 765

Part No. No. de pièce Onderdeel-Nr.	Symbol	Denomination of parts	Dénomination de pièces	Benaming
		Brake	Frein	Rem
34 32 1 102 224	U	Comp. container	Récipient de comp.	Remoliereservoi
34 32 1 112 402	U	Comp. container	Récipient de comp.	Remolliereservoi
~~34 32 1 102 187~~	U	Comp. container	Récipient de comp.	Remolliereservoi
34 32 1 112 401	U	Comp. container	Récipient de comp.	Remolliereservoi
34 32 1 103 066		Warning switch	Interrupteur d.réciplen	Waarschuwings
34 32 1 103 064		Cap	Chape de serrure	Afsluitdeksel
34 32 1 102 798		Gasket	Garniture	Pakking
34 32 1 103 065		Strainer bowl with float	Tamis avec flotteur	Zeef met vlotter
07 11 9 913 442	(oo)	Screw M 6 x 12	Vis M 6 x 12	Bout M 6 x 12
07 11 9 932 072		Spring washer B 6	Disque élastique B 6	Veerring B 6
07 11 9 931 044	(oo)	Washer A 6,4	Disque A 6,4	Ring A 6,4
07 11 9 922 058	(oo)	Nut M 6	Ecrou M 6	Moer M 6
16 12 1 108 711	es U es	Hose	Tuyau	Slang
34 32 1 112 489		Hose	Tuyau	Slang
07 11 9 907 649	(o)	Lenshead screw AM 6 x 12	Vis lent. noyée AM 6 x 12	Lenskopschroef AM 6 x 12
* 34 30 1 107 935		Brake fluid "S" 1 ltr. (ATE)	Liquide de freins "S" 1 ltr. (ATE)	Remvloeistof "S 1 ltr. (ATE)
* 34 30 1 107 936		Brake fluid "S" 5 ltr. (ATE)	Liquide de freins "S" 5 ltr. (ATE)	Remvloeistof "S 5 ltr. (ATE)
* 34 30 1 110 635		Brake fluid 1 ltr. (Castrol)	Liquide de freins 1 ltr. (Castrol)	Remvloeistof 1 ltr. (Castrol)
* 34 30 1 110 636		Brake fluid 5 ltr. (Castrol)	Liquide de freins 5 ltr. (Castrol)	Remvloeistof 5 ltr. (Castrol)
* 07 53 1 116 764		Brake fluid "SL" 1 Ltr. (ATE)	Liquide de freins "SL" 1 Ltr. (ATE)	Remvloeistof "S 1 Ltr. (ATE)
* 07 53 1 116 765		Brake fluid "SL" 5 Ltr. (ATE)	Liquide de freins "SL" 5 Ltr. (ATE)	Remvloeistof "S 5 Ltr. (ATE)

Reservdels-Nr. N° de pezzo N° pieza	Symbol	Reservdels-benämning	Denominazione pezzo	Designació pieza
		Broms	Freni	Freno
34 32 1 102 224	U	Bromsoljebehållare	Serbatoio d.compens.	Recipiente comp
34 32 1 112 402	U	Bromsoljebehållare	Serbatoio d.compens.	Recipiente comp
~~34 32 1 102 187~~	U	Bromsoljebehållare	Serbatoio d.compens.	Recipiente comp
34 32 1 112 401	U	Bromsoljebehållare	Serbatoio d.compens.	Recipiente comp
34 32 1 103 066		Varningskontakt	Interruttore segnalat.	Interruptor avisa
34 32 1 103 064		Kåpa	Coperchio di chiusura	Tapa de cierre
34 32 1 102 798		Packning	Guarnizione	Junta
34 32 1 103 065		Silinsats med flottrör	Elementa a reticella con galleggiante	Filtro postizo re con flotador
07 11 9 913 442	(oo)	Bult M 6 x 12	Vite M 6 x 12	Tornillo M 6 x 1
07 11 9 932 072		Fjäderbricka B 6	Rondella elastica B 6	Arandela elástic
07 11 9 931 044	(oo)	Bricka A 6,4	Rondella A 6,4	Arandela A 6,4
07 11 9 922 058	(oo)	Mutter M 6	Dado M 6	Tuerca M 6
16 12 1 108 711	es U es	Slang	Flessible	Tubo flexible
34 32 1 112 489		Slang	Tubo flessibile	Tubo flexible
07 11 9 907 649	(o)	Skruv KFH AM 6 x 12	Vite lenticolare AM 6 x 12	Tornillo atornad AM 6 x 12
* 34 30 1 107 935		Bromsvätska "S" 1 ltr. (ATE)	Liquido freni "S" 1 ltr. (ATE)	Liquido de frenc 1 ltr. (ATE)
* 34 30 1 107 936		Bromsvätska "S" 5 ltr. (ATE)	Liquido freni "S" 5 ltr. (ATE)	Liquido de frenc 5 ltr. (ATE)
* 34 30 1 110 635		Bromsvätska 1 ltr. (Castrol)	Liquido freni 1 ltr. (Castrol)	Liquido de fren 1 ltr. (Castrol)
* 34 30 1 110 636		Bromsvätska 5 ltr. (Castrol)	Liquido freni 5 ltr. (Castrol)	Liquido de fren 5 ltr. (Castrol)
* 07 53 1 116 764		Bromsvätska "SL" 1 Ltr. (ATE)	Liquido freni "SL" 1 Ltr. (ATE)	Liquido de frenc 1 Ltr. (ATE)
* 07 53 1 116 765		Bromsvätska "SL" 5 Ltr. (ATE)	Liquido freni "SL" 5 Ltr. (ATE)	Liquido de frenc 5 Ltr. (ATE)

34

34 BREMSEN
10 + 11 Bremsleitung, hinten
12 – 18 Bremskraftverstärker, Hauptbremszylinder, Rückschlagventil
19 + 20 Handbremse

BRAKES
Brake pipe rear
Brace force booster, brake master cylinder, retention valve
Hand-brake

FREINS
Tuyauterie de frein, arrière
Augment. de la force de frein, cylindre prince de frein, soup. de retenue
Frein à main

34 REMMEN
10 + 11 Remleiding, achter
12 – 18 Rembekrachtiger, hoofdremcilinder, terugslagklep
19 + 20 Handrem

FRENI FRENOS
10 + 11 Tubazione freni, posteriore
12 – 18 Servofreno, cilindro maestro freno, valvol. d. controp.
19 + 20 Freno a mano

BROMSAR
Bromsledning, bak
Bromsförstärkare, huvudstopcylinder, backventil
Handbroms

FRENOS
Tuberia de freno, trasera
Amplicic. fuerza frenado, cilindro princ de freno, valvul. d. retencion
Freno de mano

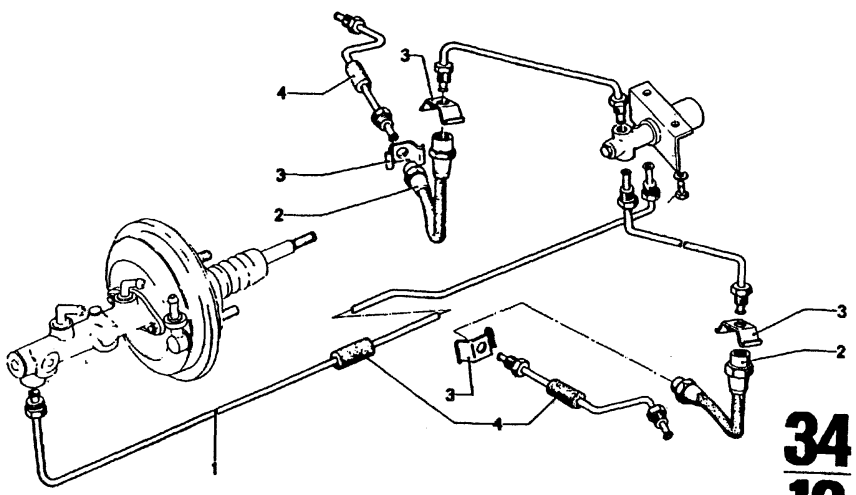

34 10

4/75

Teil-Nr.	Symbol	Teil-Benennung	Stück/E									USA					
			2.5 CS	2.5 CSA	2800 CS	2800 CSA	3.0 CS	3.0 CSA	3.0 CSI	3.0 CSI-L	3.0 CSI-L	2800 CS	2800 CSA	3.0 CS	3.0 CSA		
		Bremse															
34 32 1 111 378	(oo)	Rohrleitung vom Bremsgerät nach hinten	1	1	1	1	1	1	1	1	1						
* 34 32 1 103 632	(o)	Rohrleitung vom Bremsgerät nach hinten			1	1						1	1				
* 34 32 1 106 745	(o)	Rohrleitung vom Bremsgerät nach hinten			1	1	1	1	1	1		1	1	1	1		
* 34 32 1 110 219	(o)	Rohrleitung vom Bremsgerät nach hinten	1	1			1	1		1	1			1	1		
~~34 32 1 108 135~~	U	Bremsschlauch			2	2	2	2	2	2		2	2	2	2		
34 32 1 113 183		Bremsschlauch	2	2	2	2	2	2	2	2	2	2	2	2	2		
34 34 9 023 119		Halter für Rohrleitung	4	4	4	4	4	4	4	4	4	4	4	4	4		
34 32 4 050 540		Muffe für Rohrleitung	11	11	11	11	11	11	11	11	11	11	11	11	11		

4/75 **34 10** Bemerkungen Remarks Observations Opmerkingen Anmärkningar Osservazione Observaciones

* 34 32 1 103 632 → Fg
* 34 32 1 106 745 Fg→

2800 CS	2 204 889
2800 CSA	2 221 581
2800 CS/USA	2 270 429
2800 CSA/USA	2 260 427

* 34 32 1 106 745 → Fg
* 34 32 1 11 0 219 Fg→

3.0 CSI	2 262 256
3.0 CS/USA	2 240 222
3.0 CSA	2 231 195
3.0 CSA/USA	2 250 146

Part No. No. de pièce Onderdeel-Nr.	Symbol	Denomination of parts	Dénomination de pièces	Benaming
		Brake	Frein	Rem
34 32 1 111 378	(oo)	Pipeline from braking devi. past rear	Tuyauterie entre dispos. de frein dans arrière	Remleiding van remhuis naar achter
* 34 32 1 103 632	(o)	Pipeline from braking devi. past rear	Tuyauterie entre dispos. de frein dans arrière	Remleiding van remhuis naar achter
* 34 32 1 106 745	(o)	Pipe line from braking devi. past rear	Tuyauterie entre dispos. de frein dans arrière	Remleiding van remhuis naar achter
* 34 32 1 110 219	(o)	Pipeline from braking devi. past rear	Tuyauterie entre disp. de frein dans arrière	Remleiding v.re naar achter
~~34 32 1 108 135~~	U	Brake hose	Tuyau flexible de frein	Remslang
34 32 1 113 183		Brake hose	Tuyau flex. de frein	Remslang
34 34 9 023 119		Holder for pipe line	Support p.tuyauterie	Steun voor remle
34 32 4 050 540		Sleeve for pipe line	Manchon pour tuyauterie	Mof voor remleiding

Reservdels-Nr. N° de pezzo N° pieza	Symbol	Reservdels-benämning	Denominazione pezzo	Designacic pieza
		Broms	Freni	Freno
34 32 1 111 378	(oo)	Rörledning från bromshus till back	Tubo dal servo freno posteriore	Tubería des. servo freno trasera
* 34 32 1 103 632	(o)	Rörledning från bromshus till back	Tubo dal servo freno posteriore	Tubería des. servo freno trasera
* 34 32 1 106 745	(o)	Rörledning från bromshus. till back	Tubo dal servo freno posteriore	Tubería des. servo freno trasera
* 34 32 1 110 219	(o)	Rörledning från bromshus. till back	Tubo dal servo freno posteriore	Tubería des. servo freno trasera
~~34 32 1 108 135~~	U	Bromsslang	Flessibile freno	Tubo flexib.de f
34 32 1 113 183		Bromsslang	Flessibile freno	Tubo flexib.d.fi
34 34 9 023 119		Fäste för remledning	Sostegno per tubo	Soporte para tul
34 32 4 050 540		Rörledningsmuff	Manucotto per tubo	Manguito para tubería

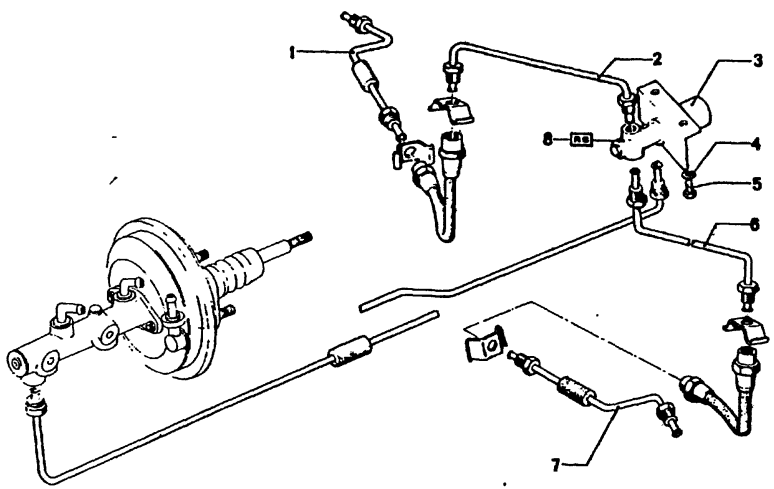

34
11

9/74

Teil-Nr.	Symbol	Teil-Benennung	Stück/E										USA			
			2.5 CS	2.5 CSA	2800 CS	2800 CSA	3.0 CS	3.0 CSA	3.0 CSi		3.0 CS-L	3.0 CSi-L	2800 CS	2800 CSA	3.0 CS	3.0 CSA
		Bremse														
~~34 32 4 750 171~~	A ET U	Rohrleitung am Längslenker			1	1							1	1		
34 32 1 105 669	A ET U	Rohrleitung am Längslenker			1	1							1	1		
34 32 1 106 185	V ET U	Rohrleitung am Längslenker	1	1			1	1	1		1	1			1	1
~~34 32 1 103 634~~	V ET U	Rohrleitung			1	1							1	1		
34 32 1 108 123	V ET	Rohrleitung	1	1	1	1	1	1	1		1	1	1	1	1	1
34 34 1 750 020		Bremskraftregler	1	1	1	1	1	1	1		1	1	1	1	1	1
07 11 9 932 095		Federscheibe B 8	2	2	2	2	2	2	2		2	2	2	2	2	2
07 11 9 913 616		Sechskantschraube M 8 x 12	2	2	2	2	2	2	2		2	2	2	2	2	2
~~34 32 1 103 633~~	V ET U	Rohrleitung			1	1							1	1		
34 32 1 108 121	V ET	Rohrleitung	1	1	1	1	1	1	1		1	1	1	1	1	1
~~34 32 4 750 170~~	V ET U	Rohrleitung am Längslenker			1	1							1	1		
34 32 1 105 671	V ET U	Rohrleitung am Längslenker			1	1							1	1		
34 32 1 106 184	V ET U	Rohrleitung am Längslenker	1	1			1	1	1		1	1			1	1
~~34 34 1 103 452~~	RS	Reparatursatz Bremsregler	1	1	1	1	1	1	1		1	1	1	1	1	1

9/74	34	11	Bemerkungen Remarks Observations Opmerkingen Anmärkningar Osservazione Observaciones

Part No. No. de pièce Onderdeel-Nr.	Symbol	Denomination of parts	Dénomination de pièces	Benaming
		Brake	Frein	Rem
~~34 32 4 750 171~~	A ET U	Pipe line to sup. arm	Tuyauterie à la guide long	Remleiding naat draagarm
34 32 1 105 669	A ET U	Pipe line to sup. arm	Tuyauterie à la guide long	Remleiding naar draagarm
34 32 1 106 185	V ET U	Pipe line to sup. arm	Tuyauterie à la guide long	Remleiding naar draagarm
~~34 32 1 103 634~~	V ET U	Pipe line	Tuyauterie	Remleiding
34 32 1 108 123	V ET	Pipe line	Tuyauterie	Remleiding
34 34 1 750 020		Brake power regulator	Régulateur de frein	Remkrachtregelaar
07 11 9 932 095		Spring washer B 8	Disque élastique B 8	Veerring B 8
07 11 9 913 616		Hex screw M 8 x 12	Vis à six pans M 8 x 12	Zeskantbout M 8 x 12
~~34 32 1 103 633~~	V ET U	Pipe line	Tuyauterie	Remleiding
34 32 1 108 121	V ET	Pipe line	Tuyauterie	Remleiding
~~34 32 4 750 170~~	V ET U	Pipe line to sup. arm	Tuyauterie à la guide long	Remleiding naar draagarm
34 32 1 105 671	V ET U	Pipe line to sup. arm	Tuyauterie à la guide long	Remleiding naar draagarm
34 32 1 106 184	V ET U	Pipe line to sup. arm	Tuyauterie à la guide long	Remleiding naar dragarm
~~34 34 1 103 452~~	RS	Repair set brake power regulator	Jeu de réparation regulateur de frein	Reparatie set remkrachtregelaar

Reservdels-Nr. N° de pezzo N° pieza	Symbol	Reservdels-benämning	Denominazione pezzo	Designación pieza
		Broms	Freni	Freno
~~34 32 4 750 171~~	A ET U	Rörledning på bärarm	Tubo al braccio longitudinale	Tubería en el braz longitudinal
34 32 1 105 669	A ET U	Rörledning på bärarm	Tubo al braccio longitudinale	Tubería en el braz longitudinal
34 32 1 106 185	V ET U	Rörledning på bärarm	Tubo al braccio longitudinale	Tubería en el braz longitudinal
~~34 32 1 103 634~~	V ET U	Rörledning	Tubo	Tubería
34 32 1 108 123	V ET	Rörledning	Tubo	Tubería
34 34 1 750 020		Bromsregulator	Regolat.forza frenante	Regulad.d.la fuer.f
07 11 9 932 095		Fjäderbricka B 8	Rondella elastica B 8	Arandela elástica f
07 11 9 913 616		Bult M 8 x 12	Vite esagonale M 8 x 12	Tornillo hexagonal M 8 x 12
~~34 32 1 103 633~~	V ET U	Remleidning	Tubo	Tubería
34 32 1 108 121	V ET	Remleiding	Tubo	Tubería
~~34 32 4 750 170~~	V ET U	Rörledning på bärarm	Tubo al braccio longitudinale	Tubería en el brazo longitudinal
34 32 1 105 671	V ET U	Rörledning på bärarm	Tubo al braccio longitudinale	Tubería en el braza longitudinal
34 32 1 106 184	V ET U	Rörledning på bärarm	Tubo al braccio longitudinale	Tubería en el braz longitudinal
~~34 34 1 103 452~~	RS	Reparationssats bremsregulator	Corredo d.riparazione regolat.forza frenante	Juego piez.p.repar regulad.d.la fuer.f

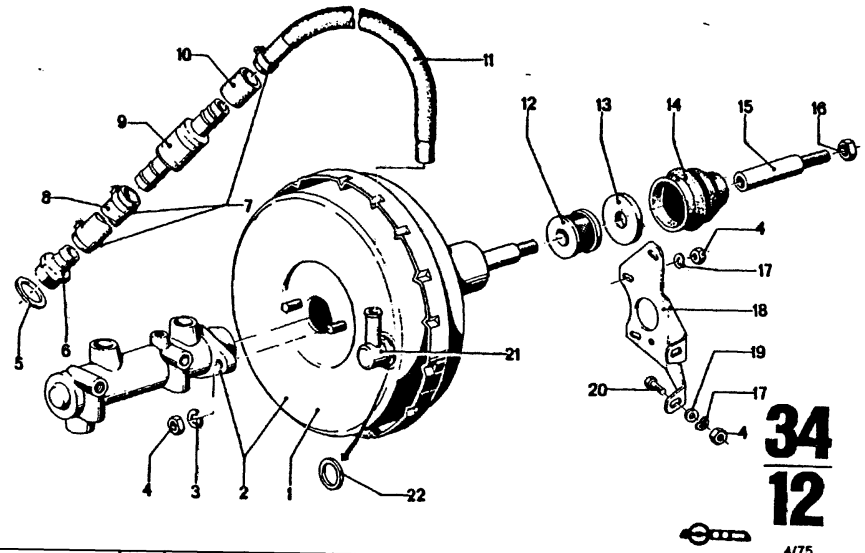

34
12

4/75

Bild-Nr.	Teil-Nr.	Symbol	Teil-Benennung	Stück/E 2.5 CS	2.5 CSA	2800 CS	2800 CSA	3.0 CS	3.0 CSA	3.0 CSi	3.0 CS-L	3.0 CSi-L	USA 2800 CS	2800 CSA	3.0 CS	3.0 CSA
			Bremse													
1	* 34 33 1 103 346		Bremskraftverstärker	1	1	1	1	1	1	1	1		1	1	1	1
			ohne Hauptbremszyl.													
2	~~34 33 1 101 871~~		Bremskraftverstärker					1	1	1	1				1	1
			mit Hauptbremszyl.													
	~~34 33 1 102 512~~		Bremskraftverstärker			1	1						1	1		
			mit Hauptbremszyl.													
3	07 11 9 933 096		Federring	2	2	2	2	2	2	2	2		2	2	2	2
4	07 11 9 922 087		Sechskantmutter M 8	8	8	8	8	8	8	8	8		8	8	8	8
5	07 11 9 963 355		DTRG A 22 x 27	1	1	1	1	1	1	1	1		1	1	1	1
6	34 33 1 102 538		Einschraubstutzen	1	1	1	1	1	1	1	1		1	1	1	1
7	07 12 9 952 018		Schlauchschelle A 18	4	4	4	4	4	4	4	4		4	4	4	4
8	34 33 1 108 710	⇔	Schlauch	X	X	X	X	X	X	X	X		X	X	X	X
9	34 33 1 102 537		Rückschlagventil	1	1	1	1	1	1	1	1		1	1	1	1
10	34 33 1 105 226		Stutzschlauch für	1	1	1	1	1	1	1	1		1	1	1	1
			Rückschlagventil													
11	* 34 33 1 104 227		Unterdruckschlauch	1	1	1	1	1	1	1	1		1	1	1	1
12	34 33 1 103 247	⇔	Filter			1	1	1	1	1	1		1	1	1	1
	34 33 1 114 240		Filter	1	1	1	1	1	1	1	1		1	1	1	1
13	34 33 1 103 246	⇔	Schalldämpfer			1	1	1	1	1	1		1	1	1	1
	34 33 1 114 239		Schalldämpfer	1	1	1	1	1	1	1	1		1	1	1	1
14	34 33 4 650 142		Schutzkappe	1	1	1	1	1	1	1	1		1	1	1	1
15	34 33 1 103 601		Kolbenstange	1	1	1	1	1	1	1	1		1	1	1	1
16	07 11 9 921 098	⇔	Sechskantmutter M 10			2	2	2	2	2	2		2	2	2	2
	07 11 9 922 113		6 KT MU M 10	2	2	2	2	2	2	2	2		2	2	2	2
17	07 11 9 932 095		Federscheibe B 8	6	6	6	6	6	6	6	6		6	6		
18	* 34 33 1 103 524		Haltewinkel			1	1	1	1	1	1		1	1	1	1
19	11 61 4 000 131		Scheibe	4	4	4	4	4	4	4	4		4	4	4	4
20	07 11 9 913 624		Schraube M 8 x 16	2	2	2	2	2	2	2	2		2	2	2	2
21	~~34 33 1 103 240~~	⇔	Anschlußgehäuse			1	1	1	1	1	1		1	1	1	1
	34 33 1 114 241		Anschlußgehäuse	1	1	1	1	1	1	1	1		1	1	1	1
22	34 33 1 103 244		Dichtung	1	1	1	1	1	1	1	1		1	1	1	1

4/75 **34** / **12**

Bemerkungen
Remarks
Observations
Opmerkingen
Anmärkningar
Osservazione
Observaciones

* 34 33 1 103 346 → Fg
* 34 33 1 103 524 → Fg
* 34 33 1 104 227 → Fg

3.0 CSA	2 231 194
3.0 CSi	2 262 255
3.0 CS/USA	2 240 221
3.0 CSA/USA	2 250 145
3.0 CS-L	Juni 1972

Part No. No. de pièce Onderdeel-Nr.	Symbol	Denomination of parts	Dénomination de pièces	Benaming
		Brake	Frein	Rem
* 34 33 1 103 346		Brake force booster with brake forc.mast	Augm.d.l.force d.frein sans cyl.prince d.frein	Rembekrachtiger zonder hoofdremc
~~34 33 1 101 871~~		Brake force booster with brake forc.mast.	Augm.d.l.force d.frein avec.cyl.prince d.fr.	Rembekrachtiger met hoofdremcilin
~~34 33 1 102 512~~		Brake force booster with brake forc.mast.	Augm.d.l.force d.frein avec cyl.prince d.fr.	Rembekrachtiger met hoofdremcilin
07 11 9 933 096		Spring ring	Anneau élastique	Veerring
07 11 9 922 087		Hex nut M 8	Ecrou à six pans M 8	Zeskantmoer M 8
07 11 9 963 355		DTRG A 22 x 27	DTRG A 22 x 27	DTRG A 22 x 27
34 33 1 102 538		Screwed pipe connect.	Tubulure taraudée	Verloopnippel
07 12 9 952 018		Hose clamp A 18	Collier de tuyau A 18	Slangenklem A 18
34 33 1 108 710	⇔	Hose	Tuyau	Slang
34 33 1 102 537		Retension valve	Soupape de retenue	Terugslagkep
34 33 1 105 226		Protecting hose for retension valve	Tuyau protection pour soupape de retenue	Beschermslang v terugslagkep
* 34 33 1 104 227		Vacuum line	Conduite de press.	Leiding
34 33 1 103 247	⇔	Filter	Filtre	Filter
34 33 1 114 240		Filter	Filtre	Filter
34 33 1 103 246	⇔	Silencer	Silencieux	Knaldemper
34 33 1 114 239		Silencer	Silencieux	Klaldemper
34 33 4 650 142		Protection cap	Chape de protection	Beschermkap
34 33 1 103 601		Piston rod	Tige de piston	Zuigerstang
07 11 9 921 098	⇔	Hex nut M 10	Ecrou à six pans M 10	Zeskantmoer M 1
07 11 9 922 113		6 KT MU M 10	6 KT MU M 10	6 KT MU M 10
07 11 9 932 095		Spring washer B 8	Disque élastique B 8	Veerring B 8
* 34 33 1 103 524		Support angle	Cornière d'appui	Hoeksteun
11 61 4 000 131		Washer	Disque	Ring
07 11 9 913 624		Screw M 8 x 16	Vis M 8 x 16	Bout M 8 x 16
~~34 33 1 103 240~~	⇔	Conn.housing	Carter de conn.	Aansluitingshuis
34 33 1 114 241		Conn.housing	Carter de conn.	Aansluitingshuis
34 33 1 103 244		Gasket	Garniture	Pakking

Reservdels-Nr. N° de pezzo N° pieza	Symbol	Reservdels-benämning	Denominazione pezzo	Designación pieza
		Broms	Freni	Freno
* 34 33 1 103 346		Bromsförstärkare utan huvudstoppzyl.	Servofreno senz.col.maestr.freno	Amplificador d.l sin cil.princ.d.fr
~~34 33 1 101 871~~		Bromsförstärkare med huvudstoppzyl.	Servofreno con cil.maestr.freno	Amplificador de l cil.princ.d.freno
~~34 33 1 102 512~~		Bromsförstärkare med. huvudstoppzyl.	Servofreno con cil.maestr.freno	Aplificador de la cil.princ.d.freno
07 11 9 933 096		Fjäderring	Anello elastico	Anillo elástico
07 11 9 922 087		Mutter M 8	Dado esagonale M 8	Tuerca hexagon
07 11 9 963 355		DTRG A 22 x 27	DTRG A 22 x 27	DTRG A 22 x 27
34 33 1 102 538		Förskruvning	Boccettone filettato	Racor
07 12 9 952 018		Slangklämma A 18	Collare per fless. A 18	Abrayad.para tul
34 33 1 108 710	⇔	Slang	Flessibile	Tubo flexible
34 33 1 102 537		Backventil	Valvo.d.contropress.	Válvu.de retenci
34 33 1 105 226		Skyddslang för backventil	Flessibile d.protez.per balvo.d.contropress.	Tubo flex.d.prot p.válvu.de reten
* 34 33 1 104 227		Slang	Flessibile	Tubo flexible
34 33 1 103 247	⇔	Filter	Filtro	Filtro
34 33 1 114 240		Filter	Filtro	Filtro
34 33 1 103 246	⇔	Ljuddämpare	Silenziatore	Silenciador
34 33 1 114 239		Ljuddämpare	Silenziatore	Silenciador
34 33 4 650 142		Skyddskåpa	Cuffia di protezione	Caperuza protec
34 33 1 103 601		Kolvstång	Asta dello stantuffo	Vastago de emb
07 11 9 921 098	⇔	Mutter M 10	Dado esagonale M 10	Tuerca hexagon
07 11 9 922 113		6 KT MU M 10	6 KT MU M 10	6 KT MU M 10
07 11 9 932 095		Fjäderbricka B 8	Rondella elastica B 8	Arandela elásti
* 34 33 1 103 524		Vinkelstöd	Squadra di sostegno	Angulo de reten
11 61 4 000 131		Bricka	Rondella	Arandela
07 11 9 913 624		Bout M 8 x 16	Vite M 8 x 16	Tornillo M 8 x 1
~~34 33 1 103 240~~	⇔	Anslutningshus	Corpo di collegamento	Caja de conexi
34 33 1 114 241		Anslutningshus	Corpo d.collegamento	Caja de conexi
34 33 1 103 244		Packning	Guarnizione	Junta

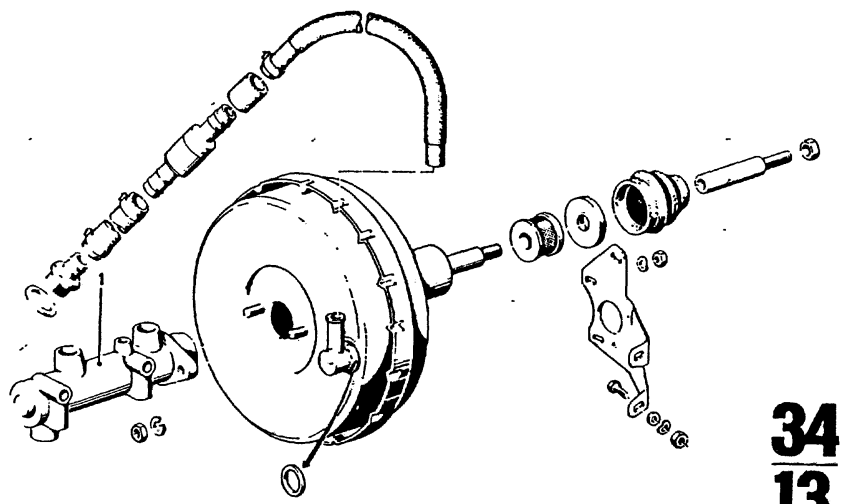

34
13

9/74

Bild-Nr.	Teil-Nr.	Symbol	Teil-Benennung	Stück/E										USA			
				2.5 CS	2.5 CSA	2800 CS	2800 CSA	3.0 CS	3.0 CSA	3.0 CSI	3.0 CS-L	3.0 CSI-L		2800 CS	2800 CSA	3.0 CS	3.0 CSA
1	34 31 1 103 742		Bremse Tandem-Haupt-bremszylinder kpl. 23,81 Ø			1	1							1	1		
	* 34 31 1 103 271		Tandem-Haupt-bremszylinder kpl. 23,81 Ø					1	1	1	1	1				1	1
	~~* 34 31 1 111 341~~	U	Tandem-Haupt-bremszylinder kpl. 22,2 Ø						1	1	1					1	1
	34 31 1 114 234	U	Tandem-Haupt-bremszylinder kpl. 22,2 Ø	1	1				1	1	1					1	1

Bemerkungen
Remarks
Observations
Opmerkingen
Anmärkningar
Osservazione
Observaciones

* 34 31 1 103 271 → Fg
* 34 31 1 111 341 Fg→
jedoch rückw. austauschbar

3.0 CSA	2 231 195
3.0 CSI	2 262 256
3.0 CS/USA	2 240 222
3.0 CSA/USA	2 250 146
3.0 CS-L	Juni 72

Part No. No. de pièce Onderdeel-Nr.	Symbol	Denomination of parts	Dénomination de pièces	Benaming
		Brake	Frein	Rem
34 31 1 103 742		Twin master brake cylinder kpl. 23,81 Ø	Double cylindre princ. de frein 23,81 Ø	Dubbele hoofdrem cilinder kpl. 23,81 Ø
* 34 31 1 103 271		Twin master brake cylinder kpl. 23,81 Ø	Double cylindre princ. de frein 23,81 Ø	Dubbele hoofdrem cilinder kpl. 23,81 Ø
~~* 34 31 1 111 341~~	U	Twin master brake cylinder kpl. 22,2 Ø	Double cylindre princ.de frein kpl. 22,2 Ø	Dubbele hoofdrem cilinder kpl. 22,2 Ø
34 31 1 114 234	U	Twin master brake cylinder kpl. 22,2 Ø	Double cylindre princ.de frein kpl. 22,2 Ø	Dubbele hoofdrem cilinder kpl. 22,2 Ø

Reservdels-Nr. N° de pezzo N° pieza	Symbol	Reservdels-benämning	Denominazione pezzo	Designación pieza
		Broms	Freni	Freno
34 31 1 103 742		Dubblett huvud-cylinder kpl. 23,81 Ø	Pompa idraul.comando freni-tandem kpl. 23,81 Ø	Cilindro principale freno en tandem kp 23,81 Ø
* 34 31 1 103 271		Dubblett huvud-cylinder kpl. 23,81 Ø	Pompa idraul.comando freni-tandem kpl. 23,81 Ø	Cilindro principale freno en tandem kp 23,81 Ø
~~* 34 31 1 111 341~~	U	Dubblett huvud-cylinder kpl. 22,2 Ø	Pompa idraul.comman. freni-tandem kpl. 22,2 Ø	Cilindro principale freno en tandem kp 22,2 Ø
34 31 1 114 234	U	Dubblett huvud-dylinder kpl. 22,2 Ø	Pompa idraul.comman freni-tandem kpl. 22,2 Ø	Cilindro principale freno en tandem kp 22,2 Ø

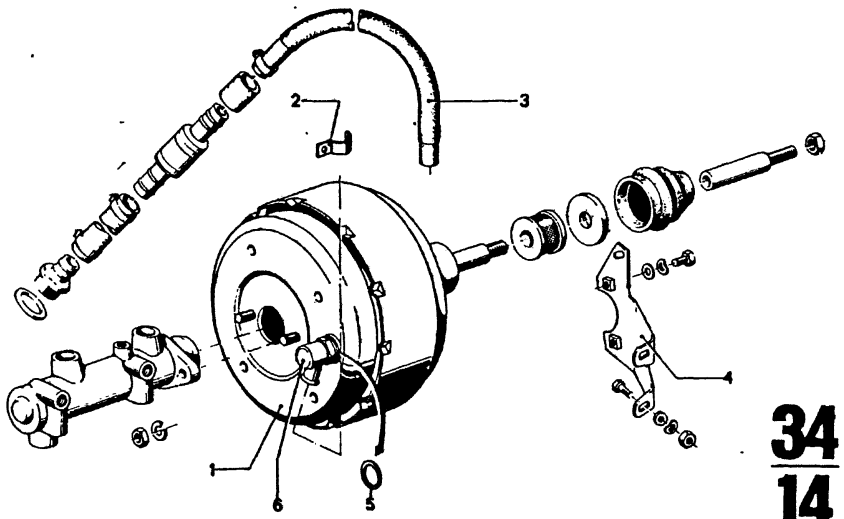

34
14
4/75

Teil-Nr.	Symbol	Teil-Benennung	Stück/E										USA									
			2.5 CS	2.5 CSA	2800 CS	2800 CSA	3.0 CS	3.0 CSA	3.0 CSi		3.0 CS-L	3.0 CSi-L	2800 CS	2800 CSA	3.0 CS	3.0 CSA						
		Bremse																				
34 33 1 112 520		Bremskraftverstärker ohne Hauptbremszyl.						1	1		1	1			1	1						
34 33 1 110 005		Schelle						1			1	1			1	1						
34 33 1 110 509		Unterdruckschlauch							1		1											
34 33 1 110 507		Unterdruckschlauch						1	1			1										
34 33 1 110 308		Haltewinkel	1	1				1	1		1	1			1	1						
34 33 1 103 244		Dichtung						1	1		1	1			1	1						
~~34 33 1 103 248~~	U	Anschlußgehäuse						1	1		1	1			1	1						
34 33 1 114 241		Anschlußgehäuse						1	1		1	1			1	1						

4/75 **34** / **14**

Bemerkungen
Remarks
Observations
Opmerkingen
Anmärkningar
Osservazione
Observaciones

** Fg→

3.0 CSi	2 262 256
3.0 CS/USA	2 240 222
3.0 CSA/USA	2 250 146
3.0 CSA	2 231 195
3.0 CS-L	Juli 72

Part No. No. de pièce Onderdeel-Nr.	Symbol	Denomination of parts	Dénomination de pièces	Benamir
		Brake	Frein	Rem
34 33 1 112 520		Brake force booster without mast.brak.cyl	Augm.de la force d.fr. sans cyl.princ.d.frein	Rembekracht zonder hoofdr
34 33 1 110 005		Clamp	Collier	Klem
34 33 1 110 509		Vacuum line	Conduite de press.	Vakuüm leidi
34 33 1 110 507		Vacuum line	Conduite de press.	Vakuüm leidi
34 33 1 110 308		Angle	Corniere	Hoek
34 33 1 103 244		Gasket	Garniture	Pakking
~~34 33 1 103 248~~	U	Conn. housing	Carter de conn	Aansluitingsl
34 33 1 114 241		Conn.housing	Carter de conn	Aansluitingsl

Reservdels-Nr N° de pezzo N° pieza	Symbol	Reservdels-benämning	Denominazione pezzo	Designac pieza
		Broms	Freni	Freno
34 33 1 112 520		Bromsförstärk.utan huvudcylinder	Servofreno senza pompa idr.com.freni	Amplificador de cil.princ.d
34 33 1 110 005		Klämma	Rosetta	Arandela
34 33 1 110 509		Slang	Flessibile di depr.	Tubo flexible
34 33 1 110 507		Slang	Flessibile di depr.	Tubo flexible
34 33 1 110 308		Vinkel	Squadra di sostegno	Pieza angul.d
34 33 1 103 244		Packning	Guarnizione	Junta
~~34 33 1 103 248~~	U	Anslutningshus	Corpo di collegamento	Caja de cone
34 33 1 114 241		Anslutningshus	Corpo di collegamento	Caja de cone

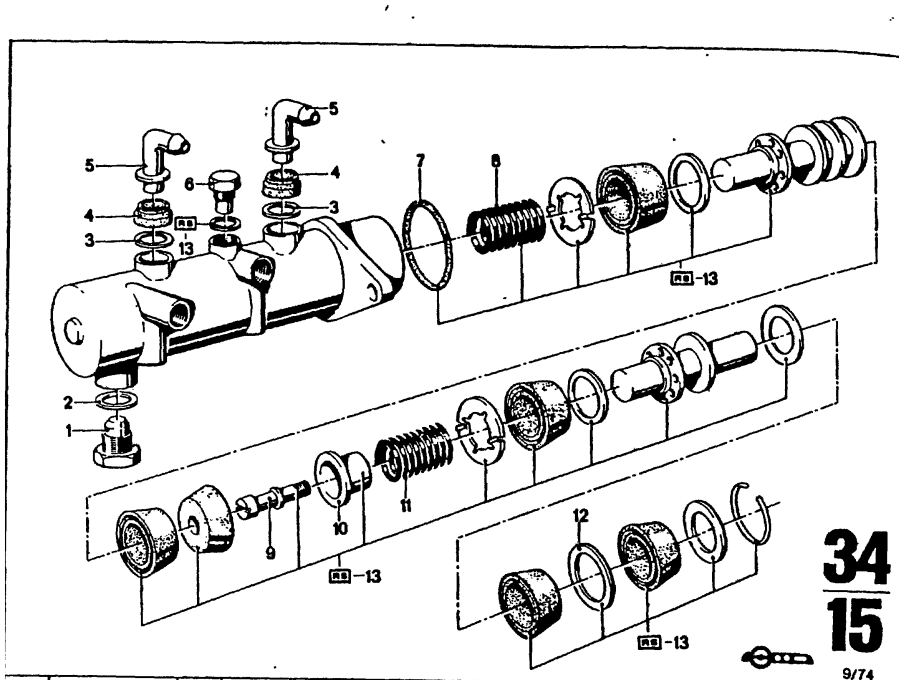

Bild-Nr	Teil-Nr.	Symbol	Teil-Benennung	Stück/E 2.5 CS	2.5 CSA	2800 CS	2800 CSA	3.0 CS	3.0 CSA	3.0 CSi	3.0 CS-L	3.0 CSi-L	USA 2800 CS	2800 CSA	3.0 CS	3.0 CSA
			Bremse													
1	34 31 4 650 332		Vordruckventil			1	1								1	1
2	07 11 9 963 130		OTRG A 12 x 15,5			1	1						1	1		
3	34 31 4 650 172		Scheibe	2	2	2	2	2	2	2	2	2	2	2	2	2
4	34 31 1 103 205		Behälterstopfen	2	2	2	2	2	2	2	2	2	2	2	2	2
5	34 32 1 102 282		Rohrwinkel	2	2	2	2	2	2	2	2	2	2	2	2	2
6	34 31 1 103 475		Anschlagschraube, außen	1	1	1	1	1	1		1	1				
7	34 31 4 650 345		Rundschnurring	1	1	1	1	1	1		1	1	1	1	1	1
8	* 34 31 1 103 203		Druckfeder (Primär)			1	1	1	1		1	1	1	1	1	1
	* 34 31 1 114 235		Druckfeder (Primär)	1	1			1	1		1				1	1
9	* 34 31 1 103 474		Anschlagschraube, innen			1	1	1	1		1	1	1	1	1	1
	* 34 31 1 114 238		Anschlagschraube, innen	1	1			1	1		1				1	1
10	* 34 31 1 103 204		Anschlaghülse			1	1	1	1		1	1	1	1	1	1
	* 34 31 1 114 237		Anschlaghülse	1	1			1	1		1				1	1
11	* 34 31 1 103 202		Druckfeder (Sekundär)			1	1	1	1		1	1	1	1	1	1
	* 34 31 1 114 236		Druckfeder (Sekundär)	1	1			1	1		1				1	1
12	34 31 1 103 265		Zwischenring			1	1	1	1		1	1	1	1	1	1
13	34 31 1 103 743	RS	Hauptbremszylinder Ø 23,81			1	1	1	1		1	1	1	1	1	1
	34 31 1 114 233	RS	Hauptbremszylinder Ø 22,2	1	1			1	1		1				1	1

4/74 **34** **15**

Bemerkungen
Remarks
Observations
Opmerkingen
Anmärkningar
Osservazione
Observaciones

*34 31 1 103 203
*34 31 1 103 474
*34 31 1 103 204
*34 31 1 103 202

Für Hauptbremszylinder Ø 23,81

*34 31 1 114 235
*34 31 1 114 238
*34 31 1 114 237
*34 31 1 114 236

Für Hauptbremszylinder Ø 22,2

Part No. No. de pièce Onderdeel-Nr.	Symbol	Denomination of parts	Dénomination de pièces	Benaming
		Brake	Frein	Rem
34 31 4 650 332		String ring	Anneau à corde	O-ring
07 11 9 963 130		DTRG M 12 x 15,5	DTRG M 12 x 15,5	DTRG M 12 x 15,5
34 31 4 650 172		Pre-pressure valve	Soupape de pré-press.	Voordrukklep
34 31 1 103 205		Washer	Disque	Ring
34 32 1 102 282		Container cap	Couvercle	Vuldop
34 31 1 103 475		Pipe angle	Cornière de tube	Pijphoek
		Stop screw, outer	Vis d'arrêt ext.	Aanslagschroef, buiten
34 31 4 650 345		Interm. ring	Anneau intermédiaire	Tussenring
* 34 31 1 103 203		Thrust spring (secondary)	Ressort de pression (secondaire)	Drukveer (sekondair)
* 34 31 1 114 235		Thrust spring (secondary)	Ressort de pression (secondaire)	Drukveer (sekondair)
* 34 31 1 103 474		Stop bushing	Douille d'arrêt	Aanslagbus
* 34 31 1 114 238		Stop bushing	Douille d'arrêt	Aanslagbus
		Stop screw, inner	Vis d'arrêt, int.	Aanslagschroef, binnen
* 34 31 1 103 204		Stop screw, inner	Vis d'arrêt int.	Aanslagschroef, binnen
* 34 31 1 114 237		Thrust spring (premary)	Ressort de pression (primaire)	Drukveer (primair)
* 34 31 1 103 202		Thrust spring (premary)	Ressort de pression (primaire)	Drukveer (primair)
* 34 31 1 114 236		Repair set for Ø 23,81	Jeu de reparation pour Ø 23,81	Reparatie set voor Ø 23,81
34 31 1 103 265		Master cylinder Ø 22,2	Cylindr.princ.d.frein Ø 22,2	Hoofdremcilinder Ø 22,2
34 31 1 103 743	RS			
34 31 1 114 233	RS			

Reservdels-Nr. N° de pezzo N° pieza	Symbol	Reservdels-benämning	Denominazione pezzo	Designación pieza
		Broms	Freni	Freno
34 31 4 650 332		O-ring	Anello a sezione toric.	Junta toroidal
07 11 9 963 130		DTRG M 12 x 15,5	DTRG M 12 x 15,5	DTRG M 12 x 15,5
34 31 4 650 172		Fortrycksventil	Valvola d.preimmiss.	Válvula d.pres.h
34 31 1 103 205		Bricka	Rondella	Arandela
34 32 1 102 282		Pållfyllningslock	Tappo del serbatoio	Tapón de recipi
34 31 1 103 475		Rörvinkel	Tubo curvo	Tubo acodado
		Stoppbult, yttre	Vite d'arresto, esterna	Tornillo de tope exterior
34 31 4 650 345		Mellanbricka	Anello intermedio	Anillo intermedi
* 34 31 1 103 203		Tryckfjäder (sekundär)	Molla di compressione (secondaria)	Muelle de presió (secondario)
* 34 31 1 114 235		Tryckfjäder (sekundär)	Molla d.compressione (secondaria)	Muelle de presió (secondario)
* 34 31 1 103 474		Stopphylsa	Boccola d'arresto	Casquillo de top
* 34 31 1 114 238		Stopphylsa	Boccola d'arresto	Casquillo de top
		Stoppbult, inre	Vite d'arresto interna	Tornillo de tope interior
* 34 31 1 103 204		Stoppbult, inre	Vite d'arresto interna	Tornillo de tope interior
* 34 31 1 114 237		Tryckfjäder (primär)	Molla di compressione (primaria)	Muelle de presió (primario)
* 34 31 1 103 202		Tryckfjäder (primär)	Molla d.compressione (primaria)	Muelle de presió (primario)
* 34 31 1 114 236		Huvudstoppcylinder Ø 23,81	Cilindro maestro freno Ø 23,81	Cilindro princ d. Ø 23,81
34 31 1 103 265		Huvudstoppcylinder Ø 22,2	Cilindro maestro freno Ø 22,2	Cilindro princ d. Ø 22,2
34 31 1 103 743	RS			
34 31 1 114 233	RS			

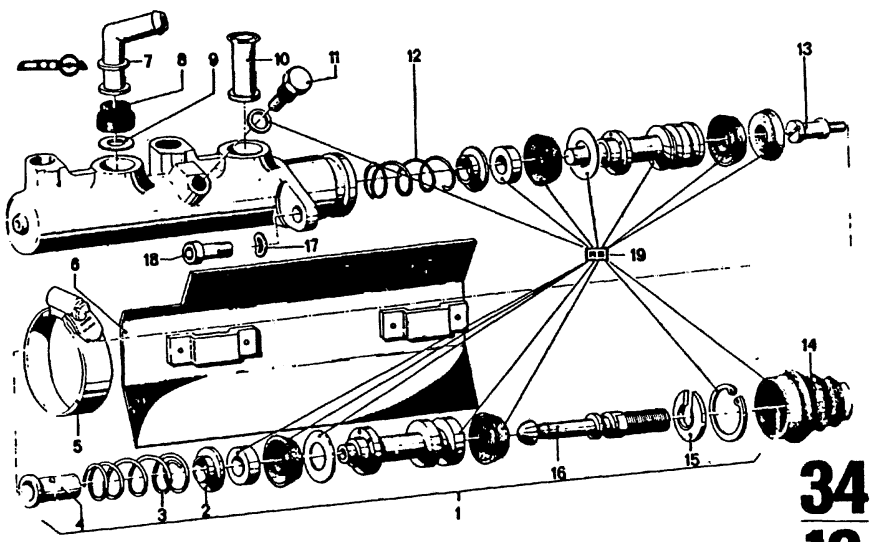

34
16

9/74

Bild-Nr.	Teil-Nr.	Symbol	Teil-Benennung	Stück/E 2.5 CS	2.5 CSA	2800 CS	2800 CSA	3.0 CS	3.0 CSA	3.0 CSi	3.0 CS-L	3.0 CSi-L	USA 2800 CS	2800 CSA	3.0 CS	3.0 CSA
			Bremse													
1	34 31 1 102 812		Tandem-Hauptbremszylinder kpl.	1	1	1	1	1	1	1	1	1				
2	34 31 1 103 471		Federteller	2	2	2	2	2	2	2	2	2				
3	34 31 1 100 748		Druckfeder (Sekundär)	1	1	1	1	1	1	1	1	1				
4	34 31 1 103 304		Anschlaghülse	1	1	1	1	1	1	1	1	1				
5	34 31 1 105 423		Schlauchschelle	2	2	2	2	2	2	2	2	2				
6	34 31 1 105 409		Schutzblech für Hauptbremszylinder	1	1	1	1	1	1	1	1	1				
7	34 32 1 102 282		Rohrwinkel	1	1	2	2	2	2	2	2	2				
8	34 31 1 103 205		Behälterstopfen	2	2	2	2	2	2	2	2	2				
9	34 31 4 650 172		Scheibe	2	2	2	2	2	2	2	2	2				
10	21 52 1 108 501		Rohrwinkel	1	1				1	1	1	1				
11.	34 31 1 103 475		Anschlagschraube, außen	1	1	1	1	1	1	1	1	1				
12	34 31 1 100 747		Druckfeder (Primär)	1	1	1	1	1	1	1	1	1				
13	34 31 1 103 478		Anschlagschraube, innen	1	1	1	1	1	1	1	1	1				
14	34 31 4 650 160		Schutzkappe	1	1	1	1	1	1	1	1	1				
15	34 31 1 103 328		Anschlagscheibe	1	1	1	1	1	1	1	1	1				
16	34 31 1 103 290		Kolbenstange	1	1	1	1	1	1	1	1	1				
17	07 11 9 932 095		Federscheibe B 8 x 15	2	2	2	2	2	2	2	2	2				
18	~~07 11 9 913 643~~	U U	Schraube M 8 x 20			2	2	2	2							
	~~07 11 9 919 976~~	U U	Schraube M 8 x 20			2	2	2	2							
	07 11 9 919 969	U U	Schraube M 8 x 20	2	2	2	2	2	2	2	2	2				
19	34 31 1 103 745	RS	Reparatursatz	1	1	1	1	1	1	1	1	1				

34
16

Bemerkungen Remarks Observations Opmerkingen Anmärkningar Osservazione Observaciones	Part No. No. de pièce Onderdeel-Nr.	Symbol	Denomination of parts	Dénomination de pièces	Benaming
			Brake	Frein	Rem
	34 31 1 102 812		Twin master brake cylinder kpl.	Double cylindre princ. de frein kpl.	Dubbele hoofdrem cilinder kpl.
	34 31 1 103 471		Spring plate	Plaque de ressort	Veerschotel
	34 31 1 100 748		Thrust spring (secondary)	Ressort de pression (secondaire)	Drukveer (sekondair)
	34 31 1 103 304		Stop bushing	Douille d'arrêt	Aanslagbus
	34 31 1 105 423		Hose clamp	Collier tendeur	Slangklem
	34 31 1 105 409		Protection tube for main cylinder	Tube de protect.pour cylindre principal	Beschermslang hoofdcilinder
	34 32 1 102 282		Pipe angle	Cornière de tube	Pijphoek
	34 31 1 103 205		Container cap	Couvercle	Vuldop
	34 31 4 650 172		Washer	Disque	Ring
	21 52 1 108 501		Pipe angle	Cornière de tube	Pijphoek
	34 31 1 103 475		Stop screw, outer	Vis d'arrêt, ext.	Aanslagschroef buiten
	34 31 1 100 747		Thrust spring (premary)	Ressort de pression (primaire)	Drukveer (primair)
	34 31 1 103 478		Stop screw, inner	Vis d'arrêt, int.	Aanslagschroef binnen
	34 31 4 650 160		Protection cap	Chape de protection	Beschermkap
	34 31 1 103 328		Stop washer	Disque d'arrêt	Aanslagring
	34 31 1 103 290		Piston rod	Bielle de piston	Zuigerstang
	07 11 9 932 095		Spring washer B 8 x 15	Disque élastique B 8 x 15	Veerring B 8 x 15
	~~07 11 9 913 643~~	U U	Screw M 8 x 20	Vis M 8 x 20	Bout M 8 x 20
	~~07 11 9 919 976~~	U U	Screw M 8 x 20	Vis M 8 x 20	Bout M 8 x 20
	07 11 9 919 969	U U	Screw M 8 x 20	Vis M 8 x 20	Bout M 8 x 20
	34 31 1 103 745	RS	Repair set	Jeu réparation	Reparatieset

Reservdels-Nr. N° de pezzo N° pieza	Symbol	Reservdelsbenämning	Denominazione pezzo	Designacio pieza
		Broms	Freni	Freno
34 31 1 102 812		Dubbelt huvudcylinder kpl.	Pompa idraul.comando freni-tandem kpl.	Cilindro princip freni en tandem
34 31 1 103 471		Fjäderbricka	Piattello molla	Platillo de resc
34 31 1 100 748		Tryckfjäder (sekundär)	Molla di compressione (secondaria)	Muelle de presi (secondario)
34 31 1 103 304		Stopphylsa	Boccola d'arresto	Casquillo de to
34 31 1 105 423		Slangklämma	Collare per flessibile	Abraz.p.tub.fle
34 31 1 105 409		Skyddsblek för huvudcylinder	Lamiera d.protez.per pompa idrau.com.freni	Chapa protec.p cilindro princ.d
34 32 1 102 282		Rörvinkel	Tubo curvo	Tubo acodado
34 31 1 103 205		Påfyllningslock	Tappo del serbatoio	Tapón de recip
34 31 4 650 172		Bricka	Rondella	Arandela
21 52 1 108 501		Rörvinkel	Tubo curvo	Tubo acodado
34 31 1 103 475		Stoppbult, yttre	Vite d'arresto, esterna	Tornillo de top exterior
34 31 1 100 747		Tryckfjäder (primär)	Molla di compressione (primaria)	Muelle de presi (primario)
34 31 1 103 478		Stoppbult inre	Vite d'arresto interna	Tornillo de top interior
34 31 4 650 160		Skyddskåpa	Cuffia di protezione	Caperuza prote
34 31 1 103 328		Stoppbricka	Rondella d'arresto	Arandela de to
34 31 1 103 290		Kolvstång	Asta della stantuffo	Vástago de émb
07 11 9 932 095		Fjäderbricka B 8 x 15	Rondella elastica B 8 x 15	Arandela elást B 8 x 15
~~07 11 9 913 643~~	U U	Bult M 8 x 20	Vite M 8 x 20	Tornillo M 8 x
~~07 11 9 919 976~~	U U	Bult M 8 x 20	Vite M 8 x 20	Tornillo M 8 x
07 11 9 919 969	U U	Bult M 8 x 20	Vite M 8 x 20	Tornillo M 8 x
34 31 1 103 745	RS	Reparationssats	Corredo di riparazione	Juego piez.p.re

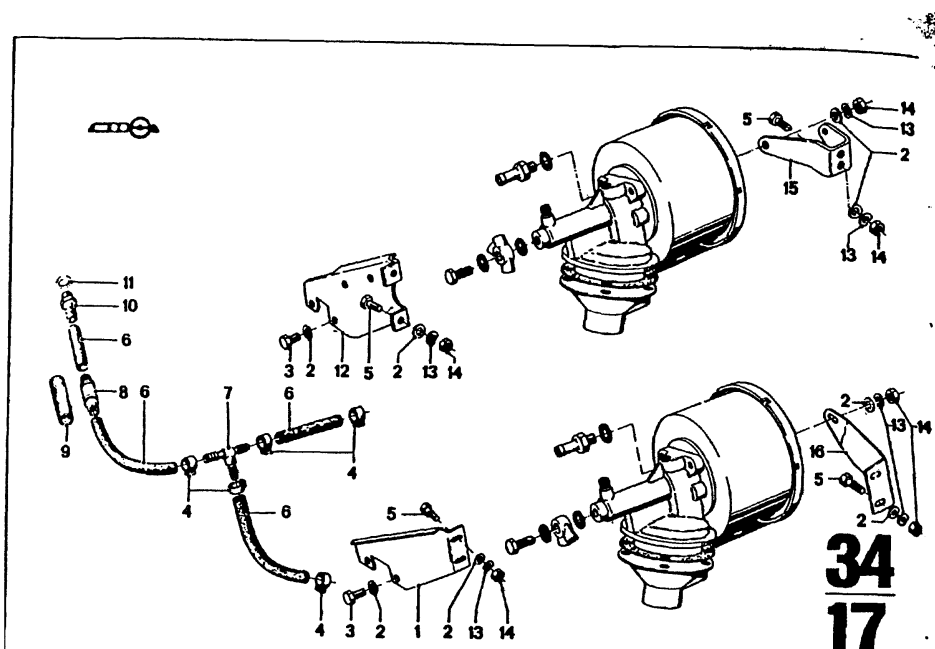

9/74

Bild-Nr.	Teil-Nr.	Symbol	Teil-Benennung	Stück/E 2.5 CS	2.5 CSA	2800 CS	2800 CSA	3.0 CS	3.0 CSA	3.0 CSi	3.0 CS-L	3.0 CSi-L	USA 2800 CS	2800 CSA	3.0 CS	3.0 CSA
			Bremse													
1	34 33 1 102 895		Abstützung für Bremskraftverstärker (Kreis II)	1	1	1	1	1	1	1	1	1				
	* 34 33 1 111 373		Zusatz-Abstützung für Bremskraftverstärker (Kreis II)	1	1				1	1	1	1				
2	11 61 4 000 131		Scheibe	10	10	8	8	8	8	8	8	8				
3	07 11 9 913 624		Sechskantschraube	4	4	4	4	4	4	4	4	4				
4	07 12 9 952 018		Schlauchschelle A 18	8	8	8	8	8	8	8	8	8				
5	07 11 9 913 627		Sechskantschraube	8	8	8	8	8	8	8	8	8				
6	34 33 1 108 710	ea.	Schlauch	X	X	X	X	X	X	X	X	X				
7	34 33 1 103 544		Verteilerstück	1	1	1	1	1	1	1	1	1				
8	34 33 1 102 537		Rückschlagventil	1	1	1	1	1	1	1	1	1				
9	34 33 1 105 226		Schutzschlauch	1	1	1	1	1	1	1	1	1				
10	34 33 1 102 538		Einschraubstutzen	1	1	1	1	1	1	1	1	1				
11	07 11 9 963 355		Dichtung A 22 x 27	1	1	1	1	1	1	1	1	1				
12	34 33 1 102 988		Abstützung für Bremskraftverstärker (Kreis I)	1	1	1	1	1	1	1	1	1				
13	07 11 9 932 095		Federscheibe B 8 x 15	20	20	20	20	20	20	20	20	20				
14	07 11 9 922 087		Sechskantmutter M 8	12	12	12	12	12	12	12	12	12				
15	34 33 1 102 989		Halterung für Bremskraftverstärker (Kreis I)			1	1	1	1	1						
	* 34 33 1 109 778		Halterung für Bremskraftverstärker (Kreis I)	1	1				1	1	1	1				
16	34 33 1 105 429		Haltewinkel für Bremskraftverstärker (Kreis II)	1	1	1	1	1	1	1	1	1				

9/74 **34 17**

Bemerkungen
Remarks
Observations
Opmerkingen
Anmärkningar
Osservazione
Observaciones

*34 33 1 111 373 Fg→
*34 33 1 109 778 Fg→

3.0 CSA
3.0 CSi
Modell 73

Part No. No. de pièce Onderdeel-Nr.	Symbol	Denomination of parts	Dénomination de pièces	Benaming
		Brake	Frein	Rem
34 33 1 102 895		Support for brake force booster (circle II)	Soutien pour augm. de la force de frein (cercle II)	Steun voor rembekrachtige (cirkel II)
* 34 33 1 111 373		auxiliary support for force booster (circle II)	support additionnel p de la force de frein (cercle II)	hulpstut voor rembekrachtige (cirkel II)
11 61 4 000 131		Washer	Disque	Ring
07 11 9 913 624		Hex screw	Vis à six pans	Zeskantbout
07 12 9 952 018		Hose clamp A 18	Collier de tuyau A 18	Slangenklem A
07 11 9 913 627		Hex screw	Vis à six pans	Zeskantbout
34 33 1 108 710	ea.	Hose	Tuyau	Slang
34 33 1 103 544		Distributor piece	Distributeur pièces	Verdeelerstuk
34 33 1 102 537		Retension valve	Soupape de retenue	Terugslagkep
34 33 1 105 226		Protecting hose	Tuyau protection	Beschermslang
34 33 1 102 538		Screwed pipe connect.	Tubulure taraudée	Verloopnippel
07 11 9 963 355		Gasket A 22 x 27	Garniture A 22 x 27	Pakking A 22 x
34 33 1 102 988		Support for brake force booster (circle I)	Soutien pour augm. de la force de frein (cercle I)	Steun voor rembekrachtige (cirkel I)
07 11 9 932 095		Spring washer B 8 x 15	Disque élastique B 8 x 15	Veerring B 8 x 15
07 11 9 922 087		Hex nut M 8	Ecrou à six pans M 8	Zeskantmoer M
34 33 1 102 989		Holder for brake force booster (circle I)	Fixation pour augm. de la force de frein (cercle I)	Houder voor rembekrachtige (cirkel I)
* 34 33 1 109 778		Holder for brake force booster (circle I)	Fixation pour augm. de la force de frein (cercle I)	Houder voor rembekrachtige (cirkel I)
34 33 1 105 429		Angle for brake force booster (circle II)	Cornière pour augm.d.la force d.frein (cercle II)	Hoek voor rembekrachtige (cirkel II)

Reservdels-Nr. N° de pezzo N° pieza	Symbol	Reservdelsbenämning	Denominazione pezzo	Designaci pieza
		Broms	Freni	Freno
34 33 1 102 895		Stöd för bromsförstärkare (krets II)	Appoggio per servofreno (circuito II)	Apoyo para amp de la fuerza de (circuito II)
* 34 33 1 111 373		Tillsats-stöd för bromsförstärkare (krets II)	sostegno supplement. servofreno (circuito II)	Apoyo adiciona de la fuerza de (circuito II)
11 61 4 000 131		Bricka	Rondella	Arandela
07 11 9 913 624		Bult	Vite esagonale	Tornillo hexag
07 12 9 952 018		Slangklämma A 18	Collare per fless. A 18	Abrazad.p.tubo
07 11 9 913 627		Bult	Vite esagonale	Tornillo hexag
34 33 1 108 710	ea.	Slang	Flessibile	Tubo flexible
34 33 1 103 544		Fördelarestycke	Pezzo distributore	Pieza de distri
34 33 1 102 537		Backventil	Valvo.d.contropress.	Válvu.de reten
34 33 1 105 226		Skyddsslang	Flessibile d.protez.	Tubo flex.d.pro
34 33 1 102 538		Förskruvning	Bocchettone filettato	Racor
07 11 9 963 355		Packning A 22 x 27	Guarnizione A 22 x 27	Junta A 22 x 27
34 33 1 102 988		Stöd för bromsförstärkare (krets II)	Appoggio per servofreno (circuito II)	Apoyo para am de la fuerza de (circuito II)
07 11 9 932 095		Fjäderbricka B 8 x 15	Rondella elastica B 8 x 15	Arandela elást B 8 x 15
07 11 9 922 087		Mutter M 8	Dado esagonale M 8	Tuerca hexago
34 33 1 102 989		Hållare för bromsförstärkare (krets I)	Fissaggio per servofreno (circuito I)	Fijación para a de la fuerza de (circuito I)
* 34 33 1 109 778		Hållare för bromsförstärkare (krets II)	Fissaggio per servofreno (circuito II)	Fijación para a de la fuerza d (circuito II)
34 33 1 105 429		Vinkel för bromsförstärkare (krets II)	Squadra di acet.per servofreno (circuito II)	Pieza angul.d. para ampl.d.la (de fren.(circul

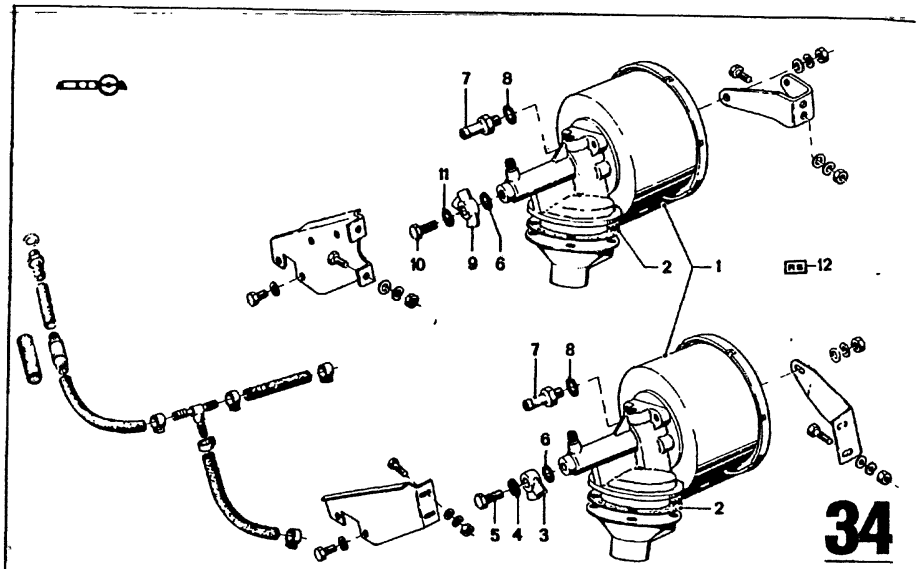

34 18

9/74

Bild-Nr.	Teil-Nr.	Symbol	Teil-Benennung	Stück/E 2.5 CS	2.5 CSA	2800 CS	2800 CSA	3.0 CS	3.0 CSA	3.0 CSi	3.0 CS-L	3.0 CSi-L	USA 2800 CS	2800 CSA	3.0 CS	3.0 CSA
			Bremse													
1	* ~~34 33 1 103 537~~	U	Bremskraftverstärker (Kreis I)			1	1	1	1	1						
	* ~~34 33 1 102 761~~	U	Bremskraftverstärker (Kreis II)			1	1	1	1	1						
	* 34 33 1 103 339	U	Bremskraftverstärker (Kreis I u. II)			2	2	2	2	2						
	* ~~34 33 1 110 305~~	U	Bremskraftverstärker (Kreis II)							1						
	* ~~34 33 1 110 306~~	U	Bremskraftverstärker (Kreis I u. II)							1	1					
	* 34 33 1 111 958	U	Bremskraftverstärker (Kreis I u. II)	2	2				2	2	2	2				
2	34 33 1 101 071		Dichtung für Steuergehäuse	2	2	2	2	2	2	2	2	2				
3	34 33 1 103 299		Ringstutzen	1	1	1	1	1	1	1	1	1				
4	07 11 9 963 132		DTRG	1	1	1	1	1	1	1	1	1				
5	34 33 1 103 298		Hohlschraube	1	1	1	1	1	1	1	1	1				
6	34 31 4 650 343		DTRG	2	2	2	2	2	2	2	2	2				
7	34 33 1 103 316		Vakuum-Anschluß	2	2	2	2	2	2	2	2	2				
8	07 11 9 963 226		Dichtung	2	2	2	2	2	2	2	2	2				
9	34 31 4 650 339		Ringstutzen	1	1	1	1	1	1	1	1	1				
10	34 31 4 650 341		Hohlschraube	1	1	1	1	1	1	1	1	1				
11	07 11 9 963 201		DTRG	1	1	1	1	1	1	1	1	1				
12	* 34 33 1 103 287	RS	Reparatursatz für Bremsgerät			2	2	2	2	2						
	* 34 33 1 112 187	RS	Reparatursatz für Bremsgerät	2	2						2	2				

34 18

Bemerkungen
Remarks
Observations
Opmerkingen
Anmärkningar
Osservazione
Observaciones

* 34 33 1 102 761
* ~~34 33 1 103 537~~
* 34 33 1 110 306
mit Anschlußteile

* 34 33 1 103 339
* 34 33 1 111 958
ohne Anschlußteile

* ~~34 33 1 103 537~~
* 34 33 1 102 761
* 34 33 1 103 339
Kennzeichen T 50/29/10

* ~~34 33 1 110 305~~
* 34 33 1 110 306
* 34 33 1 111 958
Kennzeichen T 50/29/33 gelber Farbpunkt

* 34 33 1 103 287
H
34 33 1 103 339
34 33 1 102 761
~~34 33 1 103 537~~

* 34 33 1 112 187
H
~~34 33 1 110 305~~
34 33 1 110 306
34 33 1 111 958

Part No. No. de pièce Onderdeel-Nr.	Symbol	Denomination of parts	Dénomination de pièces	Benaming
		Brake	Frein	Rem
* ~~34 33 1 103 537~~	U	Brake force booster (circle I)	Augm.d.l.force d.frein (cercle I)	Rembekrachtig (cirkel I)
* ~~34 33 1 102 761~~	U	Brake force booster (circle II)	Augm.d.l.force d.frein (cercle II)	Rembekrachtig (cirkel II)
* 34 33 1 103 339	U	Brake force booster (circle I and II)	Augm.d.l.force d.frein (cercle I et II)	Rembekrachtig (Cirkel I en II)
* ~~34 33 1 110 305~~	U	Brake force booster (circle II)	Augm.d.l.force d.frein (cercle II)	Rembekrachtig (cirkel II)
* ~~34 33 1 110 306~~	U	Brake force booster (circle I + II)	Augm.d.l.force d.frein (cercle I + II) -	Rembekrachtig (cirkel I + II)
* 34 33 1 111 958	U	Brake force booster (circle I + II)	Augm.d.l.force d.frein (cercle I + II)	Rembekrachtig (cirkel I + II)
34 33 1 101 071		Gasket for steering housing	Garniture pour carter de direction	Pakking voor stuurhuis
34 33 1 103 299		Ring elbow	Rondelle d'arrêt	Ringsteunen
07 11 9 963 132		DTRG	DTRG	DTRG
34 33 1 103 298		Hollow screw	Vis creuse	Holschroef
34 31 4 650 343		DTRG	DTRG	DTRG
34 33 1 103 316		Vacuum-connexion	Raccord à faire le vide	Vakuüm-aansl
07 11 9 963 226		Gasket	Garniture	Pakking
34 31 4 650 339		Ring elbow	Rondelle d'arrêt	Ringsteunen
34 31 4 650 341		Hollow screw	Vis Creuse	Holschroef
07 11 9 963 201		DTRG	DTRG	DTRG
* 34 33 1 103 287	RS	Repair set for braking device	Jeu de réparation pour dispos. de frein	Reparatieset v remhuis
* 34 33 1 112 187	RS	Repair set for braking device	Jeu de réparation pour dispos. de frein	Reparatieset v remhuis

Reservdels-Nr. N° de pezzo N° pieza	Symbol	Reservdels-benämning	Denominazione pezzo	Designac pieza
		Broms	Frein	Freno
* ~~34 33 1 103 537~~	U	Bromsförstärkare (krets I)	Servofreno (circuito I)	Amplificador d (de frenado (ci
* ~~34 33 1 102 761~~	U	Bromsförstärkare (krets II)	Servofreno (circuito II)	Amplificador d de frenado (cir
* 34 33 1 103 339	U	Bromsförstärkare (krets I och II)	Servofreno (circuito I e II)	Amplificador d d.frenado (circ
* ~~34 33 1 110 305~~	U	Bromsförstärkare (krets II)	Servofreno (circuito II)	Amplificador d de frenado (cir
* ~~34 33 1 110 306~~	U	Bromsförstärkare (krets I + II)	Servofreno (circuito I + II)	Amplificador d de fren.(circul
* 34 33 1 111 958	U	Bromsförstärkare (krets I + II)	Servofreno (circuito I + II)	Amplificador d de fren.(circul
34 33 1 101 071		Packning för styrhus	Guarnizione per scatola di distribuz.	Junta para ca mando
34 33 1 103 299		Ringmuff	Bocchettone anulare	Racor anular
07 11 9 963 132		DTRG	DTRG	DTRG
34 33 1 103 298		Hålskruv	Vite cava	Tornillo huec
34 31 4 650 343		DTRG	DTRG	DTRG
34 33 1 103 316		Vakuum-anslutning	Collegamento d.vuoto	Conexión de v
07 11 9 963 226		Packning	Guarnizione	Junta
34 31 4 650 339		Ringmuff	Bocchettone anulare	Racor anular
34 31 4 650 341		Hålskruv	Vite cava	Tornillo huec
07 11 9 963 201		DTRG	DTRG	DTRG
* 34 33 1 103 287	RS	Reparationssats för bromsförstärkare	Corredo d.riparazione servofreno	Juego piez.d.r del servofren
* 34 33 1 112 187	RS	Reparationssats för bromsförstärkare	Corredo d.riparazione servofreno	Juego piez.d.r de servofreno

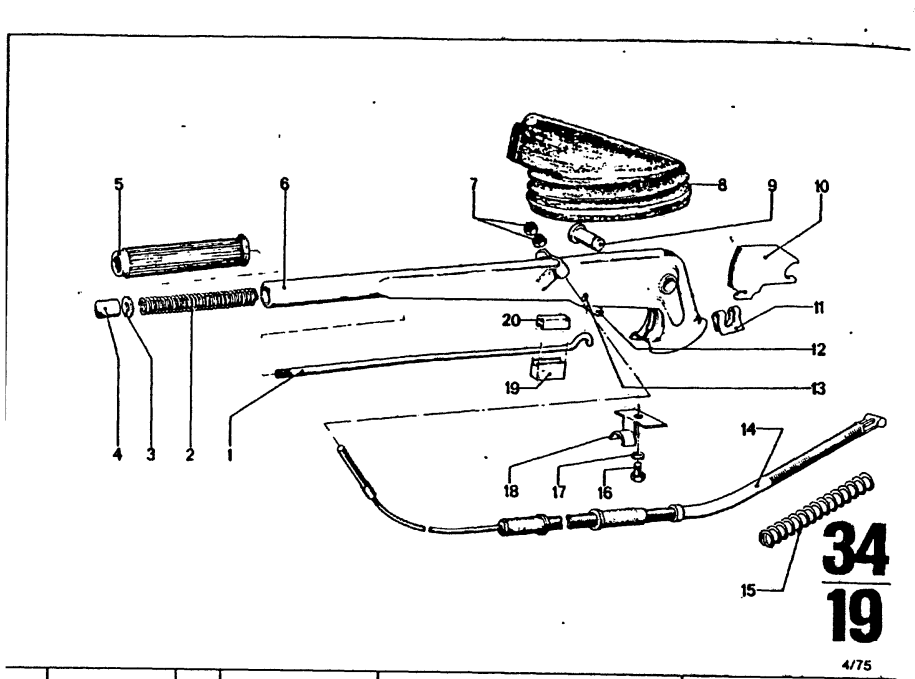

34
19

4/75

Bild-Nr.	Teil-Nr	Symbol	Teil-Benennung	Stück/E 2.5CS	2.5CSA	2800CS	2800CSA	3.0CS	3.0CSA	3.0CSi	3.0CS-L	3.0CSi-L	USA 2800CS	2800CSA	3.0CS	3.0CSA
			Handbremse													
1	34 41 4 460 110		Druckstange	1	1	1	1	1	1	1	1		1	1	1	1
2	* 34 41 4 045 503		Druckfeder			1	1	1	1	1	1		1	1	1	1
	* 34 41 1 108 287		Druckfeder	1	1	1	1	1	1	1	1		1	1	1	1
3	34 41 4 045 712		Gummischeibe	1	1	1	1	1	1	1	1		1	1	1	1
4	34 41 4 061 710		Druckknopf	1	1	1	1	1	1	1	1		1	1	1	1
5	34 41 4 660 109		Griff	1	1	1	1	1	1	1	1		1	1	1	1
6	~~* 34 41 1 104 340~~	U	Handbremshebel			1	1	1	1	1	1		1	1	1	1
	* 34 41 1 112 702	U	Handbremshebel	1	1	1	1	1	1	1	1		1	1	1	1
7	07 11 9 922 058		Sechskantmutter M 6	4	4	4	4	4	4	4	4		4	4	4	4
8	34 41 1 101 501		Gummischutzkappe	1	1	1	1	1	1	1	1		1	1	1	1
9	~~34 41 1 103 510~~	U	Bolzen			1	1	1	1	1	1		1	1	1	1
	34 41 1 104 265		Bolzen	1	1	1	1	1	1	1	1		1	1	1	1
10	* 34 41 1 103 986		Sperrsegment	1	1	1	1	1	1	1	1		1	1	1	1
11	~~34 41 1 103 511~~	U	Bolzensicherung			1	1	1	1	1	1		1	1	1	1
	07 11 9 932 881		Sicherungsscheibe	2	2	2	2	2	2	2	2		2	2	2	2
12	* 34 41 1 103 985		Sperrklinke	1	1	1	1	1	1	1	1		1	1	1	1
13	~~34 41 4 061 719~~	U	Anschlagbolzen	1	1	1	1	1	1	1	1		1	1	1	1
	~~34 41 1 110 883~~	U	Anschlagbolzen					1	1	1	1				1	1
	34 41 1 114 413		Anschlagbolzen	1	1	1	1	1	1	1	1		1	1	1	1
14	34 41 1 100 993		Handbrems-bowdenzug			2	2						2	2		
15	34 41 4 662 105		Druckfeder													
16	07 11 9 913 463	U	Sechskantschraube M 6 x 16			2	2						2	2		
	07 11 9 913 554		Sechskantschraube M 6 x 16			2	2						2	2		
17	~~07 11 9 932 071~~	U	Federscheibe B 6			2	2									
	07 11 9 932 072		Federscheibe B 6			2	2						2	2		
18	34 41 4 762 005		Halteblech			1	1						2	2		
19	34 41 4 660 101		Abdichtgummi	1	1	1	1	1	1	1	1		1	1		
20	34 41 4 660 100		Abdichtgummi	1	1	1	1	1	1	1	1		1	1	1	1

4/75 **34** **19**

Bemerkungen
Remarks
Observations
Opmerkingen
Anmärkningar
Osservazione
Observaciones

*34 41 1 103 986
H
34 41 1 103 985

*34 41 1 103 985
H
34 41 1 103 986

~~*34 41 1 104 340~~
H
34 41 4 045 503

*34 41 1 112 702
H
34 41 1 108 287

Part No. No. de pièce Onderdeel-Nr.	Symbol	Denomination of parts	Dénomination de pièces	Benaming
		Hand-brake	Frein à main	Handrem
34 41 4 460 110		Thrust rod	Tige de pression	Drukstang
* 34 41 4 045 503		Compression spring	Ressort de pression	Drukveer
* 34 41 1 108 287		Compression spring	Ressort d.pression	Drukveer
34 41 4 045 712		Rubber washer	Disque de caoutchouc	Rubberring
34 41 4 061 710		Push button	Bouton de pression	Drukknop
34 41 4 660 109		Handle	Poignée levier	Handgreep
~~* 34 41 1 104 340~~	U	Hand brake lever	Lev.de frein à main	Handremhefboom
* 34 41 1 112 702	U	Hand brake lever	Lev.de frein à main	Handremhefboom
07 11 9 922 058		Hex nut M 6	Ecrou à six pans M 6	Zeskantmoer M 6
34 41 1 101 501		Rubber cap	Chape de prot.caoutch	Rubber bescherm
~~34 41 1 103 510~~	U	Pivot	Boulon	Hefboomas
34 41 1 104 265		Pivot	Boulon	Hefboomas
* 34 41 1 103 986		Lock segment	Segment d'enclench.	Blokkeersegment
~~34 41 1 103 511~~	U	Pivot lock	Boulon d.sécurité	Penborgring
07 11 9 932 881		Lock washer	Disque de sécurité	Borgring
* 34 41 1 103 985		Pawl	Cliquet	Sluitnok
~~34 41 4 061 719~~	U	Stop bolt	Boulon d'arrêt	Aanslagpen
~~34 41 1 110 883~~	U	Stop bolt	Boulon d'arrêt	Aanslagpen
34 41 1 114 413		Stop bolt	Boulon d'arrêt	Aanslagpen
34 41 1 100 993		Hand brake bouwden cabel	Frein à main cable bowden	Handrem Bowdenkabel
34 41 4 662 105		Compression spring	Ressort de pression	Drukveer
07 11 9 913 463	U	Hex screw M 6 x 16	Vis à six pans M 6 x 16	Zeskantbout M 6 x
07 11 9 913 554		Hex screw M 6 x 16	Vis à six pans M 6 x 16	Zeskantbout M 6 x 16
~~07 11 9 932 071~~	U	Spring washer B 6	Disque élastique B 6	Veerring B 6
07 11 9 932 072		Spring washer B 6	Disque élastique B 6	Veerring B 6
34 41 4 762 005		Support plate	Tôle de support	Bevestigingsplaa
34 41 4 660 101		Seat rubber	Joint de caoutchouc	Rubberkap bover
34 41 4 660 100		Seat rubber	Joint de caoutchouc	Rubberkap bover

Reservdels-Nr. N° de pezzo N° pieza	Symbol	Reservdels-benämning	Denominazione pezzo	Designación pieza
		Handbroms	Freno a mano	Freno de mano
34 41 4 460 110		Tryckstag	Tirante comando	Varilla de presi
* 34 41 4 045 503		Tryckfjäder	Molla di compressione	Muelle de presió
* 34 41 1 108 287		Tryckfjäder	Molla di compress.	Muelle de compr
34 41 4 045 712		Gummibricka	Rondella di gomma	Arandela de gom
34 41 4 061 710		Tryckknopp	Pulsante	Pulsador
34 41 4 660 109		Handtag	Manigila	Empuñadura
~~* 34 41 1 104 340~~	U	Handbromsspak	Leva d.com.freno man	Palan.d.freno d.
* 34 41 1 112 702	U	Handbromsspak	Leva d.com.freno man	Palan.d.freno d.
07 11 9 922 058		Mutter M 6	Dado esagonale M 6	Tuerca hexagona
34 41 1 101 501		Gummiskyddskåpa	Calot.d.prot.d.gomma	Caperuza prot.d.
~~34 41 1 103 510~~	U	Bult	Bullone	Perno
34 41 1 104 265		Bult	Bullone	Perno
* 34 41 1 103 986		Spärrsegment	Settore di bloccaggio	Segmento de bloc
~~34 41 1 103 511~~	U	Ledtappslås	Sicura per bullone	Seguro de perno
07 11 9 932 881		Låsbricka	Rosett.d.sicurezza	Arandel.d.segur
* 34 41 1 103 985		Spärrtapp	Nottolino d'arresto	Trinquete
~~34 41 4 061 719~~	U	Stoppbult	Bullone d'arresto	Perno de tope
~~34 41 1 110 883~~	U	Stoppbult	Bullone d'arresto	Perno de tope
34 41 1 114 413		Stoppbult	Bullone d'arresto	Perno de tope
34 41 1 100 993		Handbroms Bowdenkabel	Freno a mano tirante bowden	Freno de mano cable bowden
34 41 4 662 105		Tryckfjäder	Molla di compressione	Muelle de presi
07 11 9 913 463	U	Bult M 6 x 16	Vite esagon. M 6 x 16	Tornillo hexag.
07 11 9 913 554		Bult M 6 x 16	Vite esagonale M 6 x 16	Tornillo hexag M 6 x 16
~~07 11 9 932 071~~	U	Fjäderbricka B 6	Rondella elastica B 6	Arandela elást.
07 11 9 932 072		Fjäderbricka B 6	Rondella elastica B 6	Arandela elást.
34 41 4 762 005		Fästigplatta	Lamiera di sostegno	Chapa soporte
34 41 4 660 101		Gummipackning	Gommino di tenuta	Goma estanquei
34 41 4 660 100		Gummipackning	Gommino di tenuta	Goma estanquei

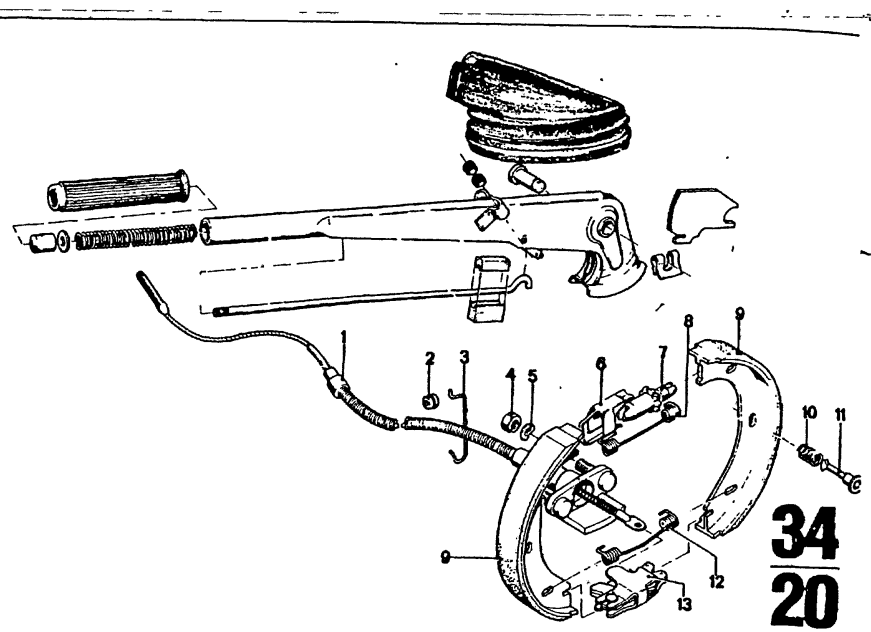

Bild-Nr.	Teil-Nr	Symbol	Teil-Benennung	Stück/E										USA			
				2.5 CS	2.5 CSA	2800 CS	2800 CSA	3.0 CS	3.0 CSA	3.0 CSi		3.0 CS-L	3.0 CSi-L	2800 CS	2800 CSA	3.0 CS	3.0 CSA
			Handbremse														
1	34 41 1 106 782		Bowdenzug	2	2			2	2	2		2	2			2	2
2	34 41 1 102 688		Gummitülle	4	4			4	4	4		4	4			4	4
3	34 41 1 108 130		Aufhängehaken	4	4			4	4	4		4	4			4	4
4	07 11 9 922 087		6 KT MU M 8	4	4			4	4	4		4	4			4	4
5	07 11 9 932 095		Federscheibe B 8	4	4			4	4	4		4	4			4	4
6	34 41 1 100 554		Haltefeder	2	2			2	2	2		2	2			2	2
7	34 41 1 100 550		Nachstellmutter	2	2			2	2	2		2	2			2	2
8	34 41 1 102 308		Zugfeder	2	2			2	2	2		2	2			2	2
9	34 41 1 100 567		Bremsbäcke mit Belag	4	4			4	4	4		4	4			4	4
10	34 41 1 100 122		Druckfeder	4	4			4	4	4		4	4			4	4
11	34 41 1 100 027		Spannstift	4	4			4	4	4		4	4			4	4
12	34 41 1 100 641		Rückzugfeder	2	2			2	2	2		2	2			2	2
13	34 41 1 108 218		Spreizschloß	2	2			2	2	2		2	2			2	2

9/74 **34** **20**

Bemerkungen Remarks Observations Opmerkingen Anmärkningar Ossérvazione Observaciones	Part No. No. de pièce Onderdeel-Nr.	Symbol	Denomination of parts	Dénomination de pièces	Benaming
			Hand-brake	Frein à main	Handrem
	34 41 1 106 782		Bowden cable	Câble bowden	Bowdenkabel
	34 41 1 102 688		Rubber grommet	Douille d.caoutchouc	Rubberhuls
	34 41 1 108 130		Suspension hook	Crochets d.auspens.	Ophanghaak
	07 11 9 922 087		Hex nut M 8	Ecrou à six pans M 8	Zeskantmoer M 8
	07 11 9 932 095		Spring washer B 8	Disque élastique B 8	Veerring B 8
	34 41 1 100 554		Holding spring	Ressort de support	Klemveer
	34 41 1 100 550		Adjusting nut	Ecrou de blocage	Stelmoer
	34 41 1 102 308		Tension spring	Ressort de tension	Trekveer
	34 41 1 100 567		Brake shoe with lining	Manchoire de frein av. garniture	Remschoen met voering
	34 41 1 100 122		Compression spring	Ressort de pression	Drukveer
	34 41 1 100 027		Tension pin	Goupille de serrage	Spanpen
	34 41 1 100 641		Return spring	Ressort de rappel	Trekveer
	34 41 1 108 218		Expanding lock	Serrure de détente	Klemslot

Reservdels-Nr. N° de pezzo N° pieza	Symbol	Reservdels-benämning	Denominazione pezzo	Designación pieza
		Handbroms	Freno a mano	Freno de mano
34 41 1 106 782		Bowdenwire-kabel	Tirante Bowden	Cable Bowden
34 41 1 102 688		Gummibussning	Tubetto di gomma	Guarnición de goma
34 41 1 108 130		Hake	Gancio di fissaggio	Gancho de sujeción
07 11 9 922 087		Mutter M 8	Dado esagonale M 8	Tuerca hexagonal M 8
07 11 9 932 095		Fjäderbricka B 8	Rondella elastic. B 8	Arandela elástica B 8
34 41 1 100 554		Fästfjäder	Molla di ritegno	Muelle de retención
34 41 1 100 550		Mutter	Dado di registrazione	Tuerca de reajuste
34 41 1 102 308		Dragfjäder	Molla antagonista	Muelle de tracción
34 41 1 100 567		Bromsback med beläg	Ganascia freno con guarnizione	Zapata de freno con forro
34 41 1 100 122		Tryckfjäder	Molla di compressione	Muelle de presión
34 41 1 100 027		Stift	Chiodo di serraggio	Pasador elástico
34 41 1 100 641		Returfjäder	Molla richiamo	Muelle recuperador
34 41 1 108 218		Expanderlås	Divaricatore	Tensor expansible

35

35 FUSSHEBELWERK

1 – 4 Brems- und Kupplungsbetätigung
5 – 7 Gasbetätigung
8 Übergasanschlag

PEDALS AND LINKAGES

Operation brake and clutch
Accelerator
Overspeed

APPAREILLAGE DE PEDALE

Commande de frein et embrayage
Commande des gaz
Bloc d'arrêt, pédale d'accélerateur

35 PEDAAL MECHANISME

1 – 4 Rem- en koppelingsbedien.
5 – 7 Gasbediening
8 Volgasanslag

PEDALI

1 – 4 Comando freno e frizione
5 – 7 Azionamento acceleratore
8 Arresto sobregas

PEDALER

Broms- och kopplingsreglage
Gasreglage
Fullgasanslag

PEDALES

Mando freno y embrague
Aceleracion
Tope de sobregas

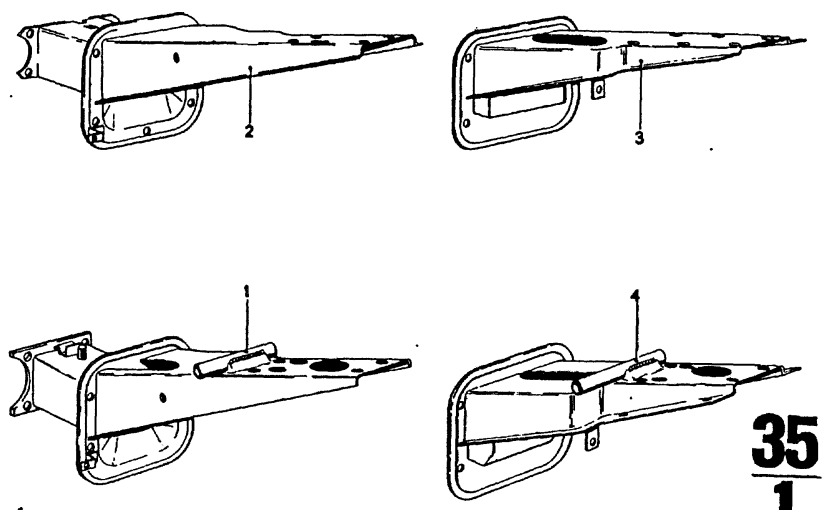

35
1

9/74

Bild-Nr.	Teil-Nr.	Symbol	Teil-Benennung	Stück/E 2.5 CS	2.5 CSA	2800 CS	2800 CSA	3.0 CS	3.0 CSA	3.0 CSi	3.0 CS-L	3.0 CSi-L	USA 2800 CS	2800 CSA	3.0 CS	3.0 CSA
			Fußhebelwerk													
1	* 35 11 1 112 671	(o)	Lagerbock	1	1			1	1	1						
2	* 35 11 1 108 687	(o)	Lagerbock			1	1	1	1	1			1	1	1	1
	* 35 11 1 110 184	(o)	Lagerbock						1	1	1	1			1	1
3	* 35 11 1 110 372	(oo)	Lagerbock			1	1	1	1	1	1	1				
4	* 35 11 1 112 680	(oo)	Lagerbock	1	1	1	1	1	1	1	1	1				

35 / 1 Bemerkungen / Remarks / Observations / Opmerkingen / Anmärkningar / Osservazione / Observaciones

* 35 11 1 108 687 → Fg
* 35 11 1 110 184 Fg→

3.0 CSA
3.0 CSI 2 262 256
3.0 CS/USA 2 240 222
3.0 CSA/USA 2 250 146

* 35 11 1 108 687 →Fg
* 35 11 1 110 184 →Fg
* 35 11 1 110 372 →Fg
* 35 11 1 112 671 Fg→
* 35 11 1 112 680 Fg→

3.0 CS
3.0 CSA
3.0 CSI
Modell 73
3.0 CS/USA
3.0 CSA/USA
Modell 74

* 35 11 1 102 850 ⇉

* 35 11 1 108 687
* 61 13 1 354 345

* 35 11 1 110 372

⇊

* 35 11 1 112 680
4 Stck. 6 KTMU
07 12 9 922 714

Part No. / No. de pièce / Onderdeel-Nr.	Symbol	Denomination of parts	Dénomination de pièces	Benaming
		Pedals and linkages	Appareillage d.pédale	Pedaal mechani
* 35 11 1 112 671	(o)	Support	Support de palier	Steunplaat
* 35 11 1 108 687	(o)	Support	Support	Steunplaat
* 35 11 1 110 184	(o)	Support	Support	Steunplaat
* 35 11 1 110 372	(oo)	Support	Support	Steunplaat
* 35 11 1 112 680	(oo)	Support	Support de palier	Steunplaat

Reservdels-Nr / N° de pezzo / N° pieza	Symbol	Reservdels-benämning	Denominazione pezzo	Designació pieza
		Pedaler	Pedali	Pedales
* 35 11 1 112 671	(o)	Lagerbock	Cavalletto	Soporte
* 35 11 1 108 687	(o)	Lagerbock	Supporto a cavalletto	Soporte
* 35 11 1 110 184	(o)	Lagerbock	Supporto a cavalletto	Soporte
* 35 11 1 110 372	(oo)	Lagerbock	Supporto a cavalletto	Soporte
* 35 11 1 112 680	(oo)	Lagerbock	Cavalletto	Soporte

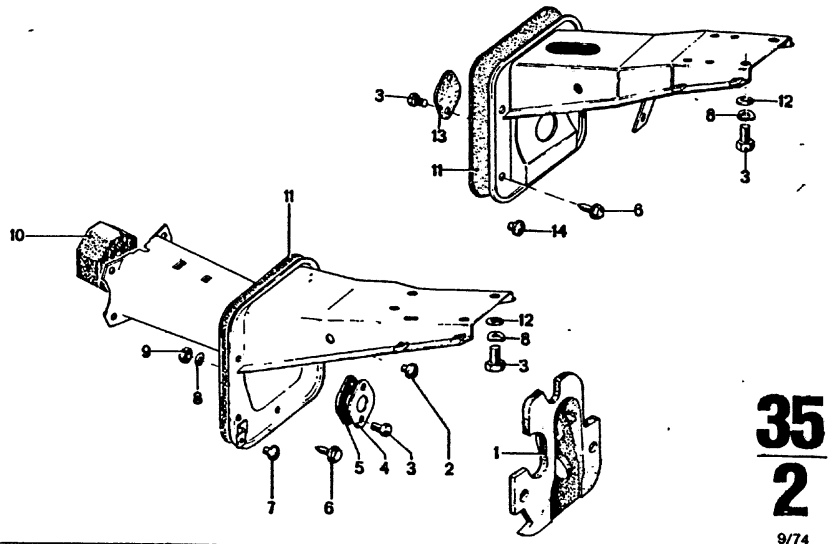

35
2

9/74

Bild-Nr.	Teil-Nr.	Symbol	Teil-Benennung	Stück/E 2.5 CS	2.5 CSA	2800 CS	2800 CSA	3.0 CS	3.0 CSA	3.0 CSi	3.0 CS-L	3.0 CSi-L	USA 2800 CS	2800 CSA	3.0 CS	3.0 CSA
			Fußhebelwerk													
1	~~35 11 1 103 219~~	(o)	Isolierkappe			1	1	1	1	1			1	1	1	1
	35 11 1 108 673	(o)	Isolierkappe	1	1	1	1	1	1	1			1	1	1	1
2	61 13 1 354 345	(o)	Stopfen				1		1					1		1
3	07 11 9 913 624		6 KT MU M 6 x 16	4	4	4	6	4	6	4	4	4	4	6	4	6
4	35 11 1 105 681	(o)	Abdeckplatte		1		1		1					1		1
5	35 11 1 105 682	(o)	Dichtung		1		1		1					1		1
6	12 13 8 530 118		Sechskantschraube	6	6	6	6	6	6	6	6	6	6	6	6	6
7	35 31 1 103 849		Anschlag	1		1		1		1	1	1	1		1	
8	07 11 9 932 095		Federscheibe B 8	4	4	4	6	4	6	4	4	4	4	6	4	6
9	07 11 9 922 087	(o)	6 KT MU M 8		6	4	6	4	6				4	6	4	6
10	35 11 1 101 013	(o)	Dichtung			1	1	1	1	1	1	1	1	1	1	1
11	35 11 1 103 543		Dichtung	1	1	1	1	1	1	1	1	1	1	1	1	1
12	23 71 6 051 710		Scheibe	2	2	2	2	2	2	2	2	2	2	2	2	2
13	35 11 1 101 648	(oo)	Abdeckplatte		1		1		1							
14	~~35 31 4 640 122~~	(oo)	Anschlag			1		1		1	1	1				
	35 31 1 108 277	(oo)	Anschlag	1		1		1		1	1	1				

35 / 2	Bemerkungen Remarks Observations Opmerkingen Anmärkningar Osservazione Observaciones

Part No. No. de pièce Onderdeel-Nr.	Symbol	Denomination of parts	Dénomination de pièces	Benaming
		Pedals and linkages	Appareillage d.pédale	Pedaal mechanism
~~35 11 1 103 219~~	(o)	Insulation cap	Chape de isolation	Isoleerkap
35 11 1 108 673	(o)	Insulation cap	Chape de isolation	Isoleerkap
61 13 1 354 345	(o)	Plug	Bouchon	Plug
07 11 9 913 624		6 KT MU M 6 x 16	6 KT MU M 6 x 16	6 KT MU M 6 x 16
35 11 1 105 681	(o)	Cover plate	Plaque de couverture	Steunplaat
35 11 1 105 682	(o)	Gasket	Garniture	Pakking
12 13 8 530 118		Hex screw	Vis à six pans	Zeskantbout
35 31 1 103 849		Stop	Butée	Aanslag
07 11 9 932 095		Spring washer B 8	Disque élastique B 8	Veerring B 8
07 11 9 922 087	(o)	6 KT MU M 8	6 KT MU M 8	6 KT MU M 8
35 11 1 101 013	(o)	Gasket	Garniture	Pakking
35 11 1 103 543		Gasket	Garniture	Pakking
23 71 6 051 710		Washer	Disque	Ring
35 11 1 101 648	(oo)	Cover plate	Plaque de couverture	Steunplaat
~~35 31 4 640 122~~	(oo)	Stop	Butée	Aanslag
35 31 1 108 277	(oo)	Stop	Butée	Aanslag

Reservdels-Nr N° de pezzo N° pieza	Symbol	Reservdels-benämning	Denominazione pezzo	Designación pieza
		Pedaler	Pedali	Pedales
~~35 11 1 103 219~~	(o)	Isolerkåpa	Cuffia isolante	Caperuza aislant
35 11 1 108 673	(o)	Isolerkåpa	Cuffia isolante	Caperuza aislant
61 13 1 354 345	(o)	Plugg	Tappo	Tapon
07 11 9 913 624		6 KT MU M 6 x 16	6 KT MU M 6 x 16	6 KT MU M 6 x 1
35 11 1 105 681	(o)	Avtäckplatta	Piastra di copertura	Placa cobertera
35 11 1 105 682	(o)	Packning	Guarnizione	Junta
12 13 8 530 118		Bult	Vite esagonale	Tornillo hexagor
35 31 1 103 849		Anslag	Riscontro	Tope
07 11 9 932 095		Fjäderbricka B 8	Rondella elastica B 8	Arandela elástic
07 11 9 922 087	(o)	6 KT MU M 8	6 KT MU M 8	6 KT MU M 8
35 11 1 101 013	(o)	Packning	Guarnizione	Junta
35 11 1 103 543		Packning	Guarnizione	Junta
23 71 6 051 710		Bricka	Rondella	Arandela
35 11 1 101 648	(oo)	Avtäckplatta	Piastra di copertura	Placa cobertera
~~35 31 4 640 122~~	(oo)	Anslag	Riscontro	Tope
35 31 1 108 277	(oo)	Anslag	Riscontro	Tope

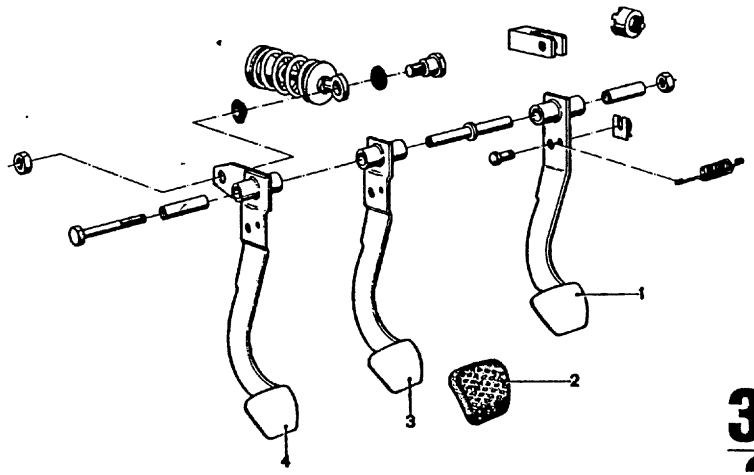

35
3

9/74

Teil-Nr.	Symbol	Teil-Benennung	Stück/E											USA			
			2.5 CS	2.5 CSA	2800 CS	2800 CSA	3.0 CS	3.0 CSA	3.0 CSi		3.0 CS-L	3.0 CSi-L		2800 CS	2800 CSA	3.0 CS	3.0 CSA
		Fußhebelwerk															
* 35 21 1 100 707	(o)	Bremsfußhebel				1		1							1		1
* 35 21 1 100 440	(o)	Bremsfußhebel			1		1		1		1	1		1		1	
* 35 21 1 105 622	(oo)	Bremsfußhebel			1		1		1		1	1					
* 35 21 1 102 827	(oo)	Bremsfußhebel				1		1									
* 35 21 1 112 265	(o)	Bremsfußhebel	1				1		1			1				1	
* 35 21 1 112 266	(o)	Bremsfußhebel		1				1									1
* 35 21 1 112 273	(oo)	Bremsfußhebel	1						1			1					
* 35 21 1 112 275	(oo)	Bremsfußhebel		1				1									
35 21 4 540 122		Gummiüberzug		1		1		1							1		1
* 35 31 1 101 598		Gummiüberzug			2		2		2		2	2		2		2	
* 35 21 1 108 634		Gummiüberzug	2				2		2			2				2	
* 35 31 1 105 620	(oo)	Kupplungsfußhebel									1	1					
* 35 31 1 112 274	(oo)	Kupplungsfußhebel	1						1			1					
* 35 31 1 113 376	(o)	Kupplungsfußhebel										1					
* 35 31 1 100 733	(o)	Kupplungsfußhebel			1		1		1					1		1	
* 35 31 1 112 267	(o)	Kupplungsfußhebel	1				1		1							1	

35	Bemerkungen Remarks Observations Opmerkingen Anmärkningar Osservazione Observaciones
3	

* 35 21 1 100 440 → Fg
* 35 21 1 100 707 → Fg
* 35 21 1 102 827 → Fg
* 35 21 1 105 622 → Fg
* 35 31 1 100 733 → Fg
* 35 31 1 101 598 → Fg
* 35 31 1 105 620 → Fg
* 35 21 1 108 634 Fg→
* 35 21 1 112 265 Fg→
* 35 21 1 112 266 Fg→
* 35 21 1 112 273 Fg→
* 35 21 1 112 275 Fg→
* 35 31 1 112 274 Fg→
* 35 31 1 112 267 Fg→
* 35 31 1 113 376 Fg→

3,0 CS
3,0 CSA
3,0 CSi
3,0 CSi-L
Modell 73
3,0 CS/USA
3,0 CSA/USA
Modell 74

Part No. No. de pièce Onderdeel-Nr.	Symbol	Denomination of parts	Dénomination de pièces	Benaming
		Pedals and linkages	Appareillage d.pédale	Pedaal mechanis
* 35 21 1 100 707	(o)	Brake pedal	Pédale de frein	Rempedaal
* 35 21 1 100 440	(o)	Brake pedal	Pédale de frein	Rempedaal
* 35 21 1 105 622	(oo)	Brake pedal	Pédale de frein	Rempedaal
* 35 21 1 102 827	(oo)	Brake pedal	Pédale de frein	Rempedaal
* 35 21 1 112 265	(o)	Brake pedal	Pédale de frein	Rempedaal
* 35 21 1 112 266	(o)	Brake pedal	Pédale de frein	Rempedaal
* 35 21 1 112 273	(oo)	Brake pedal	Pédale de frein	Rempedaal
* 35 21 1 112 275	(oo)	Brake pedal	Pédale de frein	Rempedaal
35 21 4 540 122		Rubber pad	Couche d.caoutchouc	Pedaalrubber
* 35 31 1 101 598		Rubber pad	Couche d.caoutchouc	Pedaalrubber
* 35 21 1 108 634		Rubber pad	Couche d.caoutchouc	Pedaalrubber
* 35 31 1 105 620	(oo)	Clutch pedal	Pédale de embrayage	Koppelingspedaa
* 35 31 1 112 274	(oo)	Clutch pedal	Pédale d'embrayage	Koppelingspedaa
* 35 31 1 113 376	(o)	Clutch pedal	Pédale d'embrayage	Koppelingspedaa
* 35 31 1 100 733	(o)	Clutch pedal	Pédale d'embrayage	Koppelingspedaa
* 35 31 1 112 267	(o)	Clutch pedal	Pédale d'embrayage	Koppelingspedaa

Reservdels-Nr N° de pezzo N° pieza	Symbol	Reservdels-benämning	Denominazione pezzo	Designación pieza
		Pedaler	Pedali	Pedales
* 35 21 1 100 707	(o)	Bromspedal	Pedale freno	Pedal de freno
* 35 21 1 100 440	(o)	Bromspedal	Pedale freno	Pedal de freno
* 35 21 1 105 622	(oo)	Bromspedal	Pedale freno	Pedal de freno
* 35 21 1 102 827	(oo)	Bromspedal	Pedale freno	Pedal de freno
* 35 21 1 112 265	(o)	Bromspedal	Pedale freno	Pedal de freno
* 35 21 1 112 266	(o)	Bromspedal	Pedale freno	Pedal de freno
* 35 21 1 112 273	(oo)	Bromspedal	Pedale freno	Pedal de freno
* 35 21 1 112 275	(oo)	Bromspedal	Pedale freno	Pedal de freno
35 21 4 540 122		Pedalgummi	Rivestimento d.gomma	Capa de goma
* 35 31 1 101 598		Pedalgummi	Rivestimento d.gom.	Capa de goma
* 35 21 1 108 634		Pedalgummi	Rivest.di gomma	Capa de goma
* 35 31 1 105 620	(oo)	Kopplingspedal	Pedale frizione	Pedal de ambragi
* 35 31 1 112 274	(oo)	Kopplingspedal	Pedale frizione	Pedal de ambragi
* 35 31 1 113 376	(o)	Kopplingspedal	Pedale frizione	Pedal de ambragi
* 35 31 1 100 733	(o)	Kopplingspedal	Pedale frizione	Pedal de ambragi
* 35 31 1 112 267	(o)	Kopplingspedal	Pedale frizione	Pedal de embragi

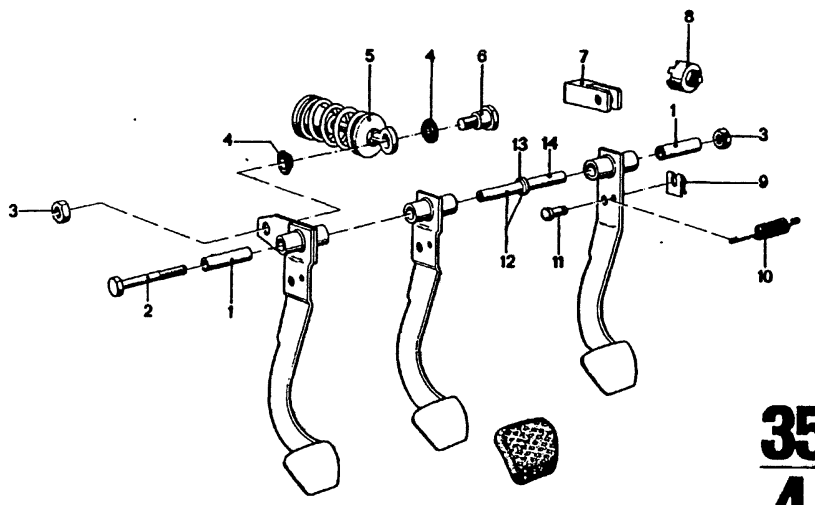

35
4

4/75

Bild-Nr.	Teil-Nr.	Symbol	Teil-Benennung	Stück/E										USA			
				2.5 CS	2.5 CSA	2800 CS	2800 CSA	3.0 CS	3.0 CSA	3.0 CSi		3.0 CSi-L	3.0 CSi-L	2800 CS	2800 CSA	3.0 CS	3.0 CSA
			Fußhebelwerk														
1	* 35 21 1 100 716		Lagerbüchse			2	1	2	1	2		2	2	2	1	2	1
	* 35 21 1 109 541		Lagerbüchse	2	2			2	2	2		2	2			2	2
2	07 11 9 912 733		Schraube M 10 x 140	1	1	1	1	1	1	1		1	1	1	1	1	1
3	07 11 9 922 113		6 KT MU M 10	1	2	1	1	2	1	2		1	1	1	1	2	1
4	* 35 31 4 640 116		Büchse		2			2		2						2	
5	* 35 31 1 111 504		Übertotpunktfeder	1				1		1						1	
6	* 21 52 1 102 721		Paßschraube	1				1		1						1	
7	35 21 4 740 130	(o) U	Gabelkopf			1	1	1	1	1		1	1	1	1	1	1
	34 31 1 112 608	(o) U	Gabelkopf	1	1	1	1	1	1	1		1	1	1	1	1	1
	35 21 1 102 361	(oo) U	Gabelkopf			1	1	1	1	1		1	1				
	35 31 1 112 694	(oo) U	Gabelkopf	1	1	1	1	1	1	1		1	1				
8	61 31 1 350 645		Bremslichtschalter			1	1	1	1	1		1	1	1	1	1	1
9	35 41 1 104 248		Bajonett-Clip	1	1	1	1	1	1	1		1	1	1	1	1	1
10	35 21 1 103 906		Rückzugfeder	1	1	1	1	1	1	1		1	1	1	1	1	1
11	34 31 4 051 707	U	Bolzen			2	1	2	1	2		2	2	2	1	2	1
	35 21 1 110 925		Bolzen	1	1	1	1	1	1	1		1	1	1	1	1	1
12	* 35 21 1 100 956		Hülse mit Scheibe	1	1	1	1	1	1	1		1	1	1	1	1	1
13	35 21 4 044 154		Scheibe	1	1	1	1	1	1	1		1	1	1	1	1	1
14	~~* 35 21 1 110 716~~		Abstandshülse	1	1	1	1	1	1	1		1	1	1	1	1	1

4/75 35 4

Bemerkungen Remarks Observations Opmerkingen Anmärkningar Osservazione Observaciones

* 35 21 1 100 716 → Fg
* 35 21 1 103 906 → Fg
* 35 21 1 109 541 Fg →
* 35 31 4 640 116 Fg →
* 35-31 1 111 504 Fg →
* 21 52 1 102 721 Fg →

3.0 CS
3.0 CSA
3.0 CSi
3.0 CSi-L
Modell 73
3.0 CS/USA
3.0 CSA/USA

~~* 35 21 1 110 716~~ U
* 35 21 1 100 956

Part No. No. de pièce Onderdeel-Nr.	Symbol	Denomination of parts	Dénomination de pièces	Benam
		Pedals and linkages	Appareillage d. pédale	Pedaal mecl
* 35 21 1 100 716		Bearing bushing	Coussinet	Lagerbus
* 35 21 1 109 541		Bearing bush	Coussinet	Lagerbus
07 11 9 912 733		Screw M 10 x 140	Vis M 10 x 140	Bout M 10 x
07 11 9 922 113		6 KT MU M 10	6 KT MU M 10	6 KT MU M
* 35 31 4 640 116		Bush	Douille	Bus
* 35 31 1 111 504		Spring	Ressort	Veer
* 21 52 1 102 721		Adjusting screw	Boulon d'ajustement	Stelbout
35 21 4 740 130	(o) U	Fork head	Fourchette	Vork
34 31 1 112 608	(o) U	Fork head	Fourchette	Vork
35 21 1 102 361	(oo) U	Fork head	Fourchette	Vork
35 31 1 112 694	(oo) U	Fork head	Fourchette	Vork
61 31 1 350 645		Brake light switch	Interrupt. d'alum. frein	Remlichtsch
35 41 1 104 248		Bajonet-clip	Clip à baionette	Bajonetklen
35 21 1 103 906		Return spring	Ressort de rappel	Trekveer
34 31 4 051 707	U	Pin	Boulon	Pen
35 21 1 110 925		Bolt	Boulon	Pen
* 35 21 1 100 956		Sleeve with washer	Bague avec disque	Bus met rin
35 21 4 044 154		Washer	Disque	Ring
~~* 35 21 1 110 716~~		Spacer bush	Douille d'écartement	Afstandsbus

Reservdels-Nr. N° de pezzo N° pieza	Symbol	Reservdels-benämning	Denominazione pezzo	Design piez
		Pedaler	Pedali	Pedales
* 35 21 1 100 716		Lagerbussning	Boccola di supporto	Casquillo d
* 35 21 1 109 541		Lagerbussning	Cuscinetto antifriz.	Forro de co
07 11 9 912 733		Bult M 10 x 140	Vite M 10 x 140	Tornillo M1
07 11 9 922 113		6 KT MU M 10	6 KT MU M 10	6 KT MU M
* 35 31 4 640 116		Bussning	Boccola	Casquillo
* 35 31 1 111 504		Fjäder	Molla	Muelle
* 21 52 1 102 721		Ställskruv	Vite aggiustata	Tornillo aj
35 21 4 740 130	(o) U	Gaffelhuvud	Testa forcella	Cabeza de l
34 31 1 112 608	(o) U	Gaffelhuvud	Testa forcella	Cabeza de l
35 21 1 102 361	(oo) U	Gaffelhuvud	Testa forcella	Cabeza de l
35 31 1 112 694	(oo) U	Gaffelhuvud	Testa forcella	Cabeza de l
61 31 1 350 645		Bromskontakt	Interrut. luce di stop	Interrupt. d.
35 41 1 104 248		Bajonett-klämma	Clip a baionetta	Clip de bay
35 21 1 103 906		Returfjäder	Molla richiamo	Muelle rec
34 31 4 051 707	U	Bult	Bullone	Perno
35 21 1 110 925		Bult	Perno	Perno
* 35 21 1 100 958		Hylsa för bricka	Boccola con rondella	Casquillo c
35 21 4 044 154		Bricka	Rondella	Arandela
~~* 35 21 1 110 715~~		Distanshylsa	Boccola distanziatr.	Casquillo d

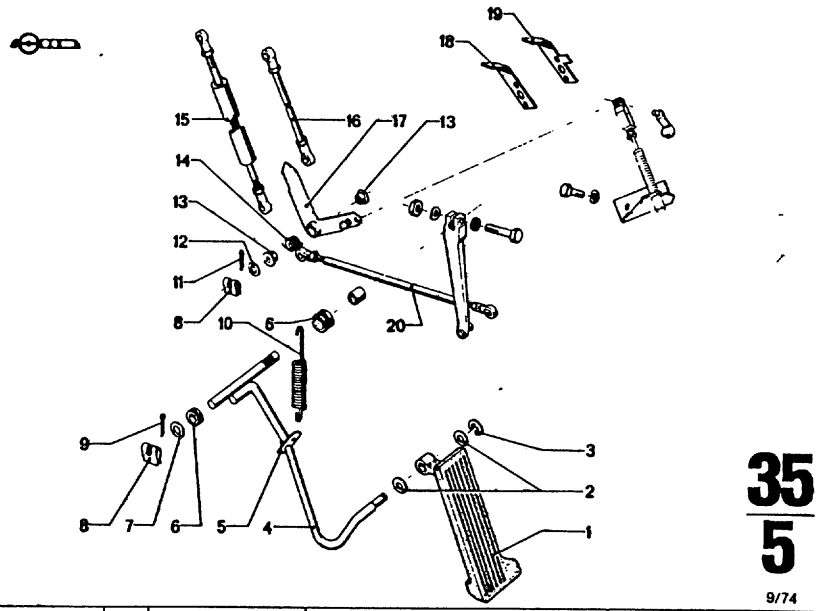

35
5

9/74

Bild-Nr.	Teil-Nr.	Symbol	Teil-Benennung	Stück/E 2.5 CS	2.5 CSA	2800 CS	2800 CSA	3.0 CS	3.0 CSA	3.0 CSI	3.0 CS-L	3.0 CSI-L	USA 2800 CS	2800 CSA	3.0 CS	3.0 CSA
			Fußhebelwerk													
1	~~35 41 4 640 172~~	U	Fußhebelplatte			1	1						1	1		
	* 35 41 1 107 684		Fußhebelplatte			1	1	1	1	1	1	1	1	1	1	1
	* 35 41 1 105 414		Fußhebelplatte	1	1			1	1	1					1	1
2	* 07 11 9 931 067		Scheibe 8,4	2	2	2	2	2	2	2	2	2	2	2	2	2
3	* 07 12 9 934 208		KL-Sicherung 8	1	1	1	1	1	1	1	1	1	1	1	1	1
	07 11 9 932 862		Sicherungsscheibe	1	1					1					1	1
4	* 35 41 1 105 833		Fahrfußhebel			1		1		1			1		1	
	* 35 41 1 105 941		Fahrfußhebel				1	1	1	1	1	1		1	1	1
	* 35 41 1 112 479		Fahrfußhebel	1	1			1	1	1					1	1
5	35 41 1 102 186		Lasche für Rückzugfeder	1	1	1	1	1	1	1	1	1	1	1	1	1
6	35 41 4 640 194		Gelenkbüchse	2	2	2	2	2	2	2	2	2	2	2	2	2
7	07 11 9 931 076		Scheibe 10,5	1	1	1	1	1	1	1	1	1	1	1	1	1
8	35 41 1 104 248		Bajonett-Clip	2	2	2	2	2	2		2	2	2	2	2	2
9	07 11 9 945 160		Splint 3 x 15			1	1						1	1		
10	* 35 21 1 103 906		Rückzugfeder			1	1	1	1	1			1	1	1	1
	* 35 41 1 106 273		Zugfeder	1	1			1	1	1	1	1			1	1
11	07 11 9 945 095		Splint 2 x 15			1	1						1	1		
12	07 11 9 931 668		Scheibe 10,5	1	1	1	1	1	1	1	1	1	1	1	1	1
13	35 41 1 100 674		Lagerbüchse			2	2	2	2	2	2	2	2	2	2	2
14	* 35 41 1 106 271		Biegefeder	1	1			1	1	1	1	1			1	1
15	35 41 1 105 103		Zugelement		1		1						1			
	35 41 1 108 555		Zugelement							1					1	
16	35 41 1 105 044		Verbindungsstange	1		1							1			
	35 41 1 108 553		Verbindungsstange					1			1	1				
	35 41 1 107 233		Verbindungsstange							1						
17	35 41 1 102 597		Zwischenhebel	1	1	1	1						1	1		
	35 41 1 108 549		Zwischenhebel					1	1		1	1			1	1
	35 41 1 108 550		Zwischenhebel							1						
18	35 41 1 108 552		Anschlagblech					1	1	1	1	1			1	1
19	* 35 41 1 257 271		Anschlagblech												1	1
20	* 35 41 1 105 045		Druckstange			1	1						1	1		
	* 35 41 1 108 561		Druckstange					1	1	1	1	1			1	1
	* 35 41 1 113 575		Druckstange	1	1	1	1	1	1	1	1	1	1	1	1	1
	* 35 41 1 107 644		Druckstange	1	1			1	1	1	1	1			1	1

9/74

35
5

Bemerkungen
Remarks
Observations
Opmerkingen
Anmärkningar
Osservazione
Observaciones

*35 41 1 275 271 →Fg
*35 41 1 108 552 Fg→

3.0 CS/USA
3.0 CSA/USA

*07 11 9 945 095 →Fg
*07 11 9 945 160 →Fg
*35 41 1 105 833 →Fg
*35 41 1 105 941 →Fg
*35 41 1 105 414 Fg→
*35 41 1 112 479 Fg→
*35 41 1 104 248 Fg→
*35 41 1 113 575 Fg→

3.0 CS
3.0 CSA
3.0 CSI
3.0 CSI-L
Modell 73
3.0 CS/USA
3.0 CSA/USA
Modell 74

*35 21 1 103 906 ⊃
*35 41 1 10 6 273

H
35 41 1 106 271
3.0 CS
3.0 CSA
3.0 CSI
3.0 CS/USA
3.0 CSA/USA

*35 41 1 105 045 ⊃
*35 41 1 113 575

2800 CS
2800 CSA
2800 CS/USA
2800 CSA/USA

*35 41 1 108 561 →Fg⊃
*35 41 1 107 644 →Fg

3.0 CS
3.0 CSI
3.0 CSA
3.0 CS-L
3.0 CSI-L
Modell 73
3.0 CS/USA
3.0 CSA/USA
Modell 74

*35 41 1 107 644 Fg→

3.0 CSA (oo)
3.0 CSI (oo)
3.0 CSI-L (oo)
Modell 73
3.0 CS/USA
3.0 CSA/USA
Modell 74

*07 11 9 931 067
*07 12 9 934 208

2.5 CS (oo)
2.5 CSA (oo)
3.0 CSA (oo)

Part No. No. de pièce Onderdeel-Nr.	Symbol	Denomination of parts	Dénomination de pièces	Benaming
		Pedals and linkages	Appareillage d.pédale	Pedaal mechani
~~35 41 4 640 172~~	U	Pedal plate	Plaque de pédale	Gaspedaal
* 35 41 1 107 684		Pedal plate	Plaque de pédale	Gaspedaal
* 35 41 1 105 414		Pedal plate	Plaque de pédale	Gaspedaal
* 07 11 9 931 067		Washer 8,4	Disque 8,4	Ring 8,4
* 07 12 9 934 208		KL-safety 8	KL-sûreté 8	KL-borgring 8
07 11 9 932 862		Lock washer	Disque sécurité	Sluitring
* 35 41 1 105 833		Gas pedal	Pédale d'accelérat.	Gaspedaalarm
* 35 41 1 105 941		Gas pedal	Pédale d'accelérat.	Gaspedaalarm
* 35 41 1 112 479		Gas pedal	Pédal d'acceler.	Gaspedaalarm
35 41 1 102 186		Shackle for return spring	Jumelle pour ressort de rappel	Anker voor trekveer
35 41 4 640 194		Joint bushing	Fourrure de joint	Gewrichtbus
07 11 9 931 076		Washer 10,5	Disque 10,5	Ring 10,5
35 41 1 104 248		Bayonet-clip	Clip à baionnette	Bajonetklem
07 11 9 945 160		Split pin 3 x 15	Goupille fendue 3 x 15	Splitpen 3 x 15
* 35 21 1 103 906		Return spring	Ressort de rappel	Trekveer
* 35 41 1 106 273		Tension spring	Ressort de traction	Trekveer
07 11 9 945 095		Split pin 2 x 15	Goupille fendue 2x15	Splitpen 2 x 15
07 11 9 931 668		Washer 10,5	Disque 10,5	Ring 10,5
35 41 1 100 674		Bearing bushing	Coussinet	Lagerbus
* 35 41 1 106 271		Return spring	Ressort de rappel	Buigveer
35 41 1 105 103		Tension element	Elément de traction	Trekelement
35 41 1 108 555		Tension element	Elément de traction	Trekelement
35 41 1 105 044		Connection rod	Tige d'connexion	Verbindingsstar
35 41 1 108 553		Connection rod	Tige d'connexion	Verbindingsstar
35 41 1 107 233		Connection rod	Tige d'connexion	Verbindingsstar
35 41 1 102 597		Intermediate lever	Lev.de intermédiaire	Tussenarm
35 41 1 108 549		Intermediate lever	Lev.de intermédiaire	Tussenarm
35 41 1 108 550		Intermediate lever	Lev.de intermédiaire	Tussenarm
35 41 1 108 552		Stop plate	Tôle de butée	Aanslagplaat
* 35 41 1 257 271		Stop plate	Tôle de butée	Aanslagplaat
* 35 41 1 105 045		Thrust rod	Poussoir	Drukstang
* 35 41 1 108 561		Thrust rod	Poussoir	Drukstang
* 35 41 1 113 575		Thrust rod	Poussoir	Drukstang
* 35 41 1 107 644		Thrust rod	Poussoir	Drukstang

Reservdels-Nr N° de pezzo N° pieza	Symbol	Reservdels-benämning	Denominazione pezzo	Designacić pieza
		Pedaler	Pedali	Pedales
~~35 41 4 640 172~~	U	Pedalplatta	Copripedale	Placa del peda
* 35 41 1 107 684		Pedalplatta	Copripedale	Placa del peda
* 35 41 1 105 414		Pedalplatta	Copripedale	Placa de pedal
* 07 11 9 931 067		Bricka 8,4	Rondella 8,4	Arandela 8,4
* 07 12 9 934 208		KL-låsring 8	Sicura-KL 8	Seguro KL 8
07 11 9 932 862		Lasbricka	Rosetta di sicurezza	Arandela de seg
* 35 41 1 105 833		Gaspedal	Pedale acceleratore	Pedal aceleradi
* 35 41 1 105 941		Gaspedal	Pedale acceleratore	Pedal aceleradi
* 35 41 1 112 479		Gaspedal	Pedale acceler.	Pedal aceleradi
35 41 1 102 186		Hängsle för returfjäder	Coprigiunto per molla richiamo	Pieza de union muelle recuper
35 41 4 640 194		Ledbussning	Boccola di articolaz.	Casquillo d.art
07 11 9 931 076		Bricka 10,5	Rondella 10,5	Arandela 10,5
35 41 1 104 248		Bojonett-klämma	Clip a boinetta	Clip de bayone
07 11 9 945 160		Läspinne 3 x 15	Copiglia 3 x 15	Pasador 3 x 15
* 35 21 1 103 908		Returfjäder	Molla richiamo	Muelle recuper
* 35 41 1 106 273		Dragfjäder	Molla antagonista	Muelle de tracc
07 11 9 945 095		Läspinne 2 x 15	Copiglia 2 x 15	Pasador 2 x 15
07 11 9 931 668		Bricka 10,5	Rondella 10,5	Arandela 10,5
35 41 1 100 674		Lagerbussning	Boccola di supporto	Casquillo de cc
* 35 41 1 106 271		Fjäder	Molla pieghevole	Muelle de flex
35 41 1 105 103		Dragelement	Elemento tirante	Elemento de tra
35 41 1 108 555		Dragelement	Elemento tirante	Elemento de tra
35 41 1 105 044		Förbindelsesstång	Asta di collegamento	Varilla de unió
35 41 1 108 553		Förbindelsesstång	Asta di collegamento	Varilla de unió
35 41 1 107 233		Förbindelsesstång	Asta di collegamento	Varilla de uni
35 41 1 102 597		Mellanarm	Leva intermedia	Palanca intern
35 41 1 108 549		Mellanarm	Leva intermedia	Palanca intern
35 41 1 108 550		Mellanarm	Leva intermedia	Palanca intern
35 41 1 108 552		Anslag	Arresto	Tope
* 35 41 1 257 271		Anslag	Arresto	Tope
* 35 41 1 105 045		Tryckstång	Tirante comando	Varilla de pre
* 35 41 1 108 561		Tryckstång	Tirante comando	Varilla de pre
* 35 41 1 113 575		Tryckstång	Tirante comando	Varilla de pre
* 35 41 1 107 644		Tryckstång	Tirante comanco	Varilla de pre

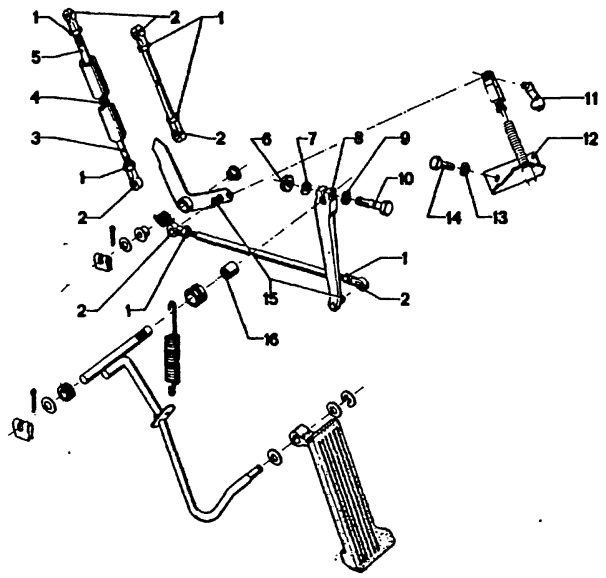

35
6

4/75

Bild-Nr.	Teil-Nr.	Symbol	Teil-Benennung	Stück/E										USA			
				2.5 CS	2.5 CSA	2800 CS	2800 CSA	3.0 CS	3.0 CSA	3.0 CSi	3.0 CSi-L	3.0 CSi-L		2800 CS	2800 CSA	3.0 CS	3.0 CSA
			Fußhebelwerk														
1	~~07 11 9 922 035~~	⊃ ⊃	Sechskantmutter M 5			4	4							4	4		
	07 11 9 922 038		Sechskantmutter M 5	4	4	4	4	4	4	4	4	4		4	4	4	4
2	~~07 11 9 987 502~~	⊃	Kugelpfanne			4	4							4	4		
	07 11 9 987 503		Kugelpfanne	4	4	4	4	4	4	4	4	4		4	4	4	4
3	35 41 1 200 198		Zugstange mit Druckring		1		1								1		
	35 41 1 107 677		Zugstange mit Druckring						1								1
4	13 31 0 631 136		Druckfeder		1		1		1						1		1
5	35 41 1 200 194		Zugstange		1		1								1		
	35 41 1 108 556		Zugstange						1						1		1
6	07 11 9 922 053	⊃ ⊃	Sechskantmutter M 6			1	1							1	1		
	07 11 9 922 058		Sechskantmutter M 6	1	1	1	1	1	1	1	1	1		1	1	1	1
	07 12 9 922 705		6 KT MU M 6	1	1	1	1	1	1	1	1	1		1	1	1	1
7	07 11 9 932 072		Federscheibe			1	1	1	1	1	1	1		1	1	1	1
8	* 35 41 1 102 824		Arm			1	1	1	1	1	1	1		1	1	1	1
	* 35 41 1 113 231		Arm	1	1	1	1	1	1	1	1	1		1	1	1	1
9	07 11 9 936 136	⊃	Zahnscheibe J 6,4			1	1							1	1		
	07 11 9 936 134		Zahnscheibe J 6,4	1	1	1	1	1	1	1	1	1		1	1	1	1
10	07 11 9 912 267	⊃ ⊃	6 KT SHR M 6 x 28			1	1							1	1		
	07 11 9 913 484		6 KT SHR M 6 x 28			1	1	1	1	1	1	1		1	1	1	1
	* 07 11 9 913 475	⊃ ⊃	6 KT SHR M 6 x 22	1	1	1	1	1	1	1	1	1		1	1	1	1
	07 11 9 913 571		6 KT SHR M 6 x 22	1	1	1	1	1	1	1	1	1		1	1	1	1
11	35 41 1 201 415		Lagerbolzen		1		1		1						1		1
12	35 41 1 200 683		Stützwinkel		1		1		1						1		1
13	07 11 9 932 090	⊃	Federscheibe B 8				2								2		
	07 11 9 932 095		Federscheibe B 8 x 15		2		2		2						2		2
14	07 11 9 913 624		6 KT SHR M 8 x 16		2		2		2						2		2
15	07 11 9 987 305	⊃	Kugelkopf B 8 x 4			3	3							3	3		
	07 11 9 987 306		Kugelkopf B 8 x 4			3	3	3	3	3				3	3	3	3
16	35 41 1 100 663		Distanzhülse	1	1	1	1	1	1	1	1	1		1	1	1	1

4/75

35
6

Bemerkungen
Remarks
Observations
Opmerkingen
Anmärkningar
Osservazione
Observaciones

* 35 41 1 102 824 ⊃
* 35 41 1 113 231
H
* 07 11 9 913 475

Part No. No. de pièce Onderdeel-Nr.	Symbol	Denomination of parts	Dénomination de pièces	Benam
		Pedals and linkages	Appareillage d.pédale	Pedaal mec
~~07 11 9 922 035~~	⊃ ⊃	Hex nut M 5	Ecrou à six pans M 5	Zeskantmoe
07 11 9 922 038		Hex nut M 5	Ecrou à six pans M 5	Zeskantmoe
~~07 11 9 987 502~~	⊃	Ball cup	Couss.du pivot	Kogelpan
07 11 9 987 503		Ball cup	Couss.du pivot	Kogelpan
35 41 1 200 198		Control rod with press.ring	Tige de traction avec anneau de pression	Trekstang drukring
35 41 1 107 677		Control rod with press.ring	Tige d.traction avec anneau de pression	Trekstang drukring
13 31 0 631 136		Compression spring	Ressort de pression	Drukveer
35 41 1 200 194		Control rod	Tige de traction	Trekstang
35 41 1 108 556		Control rod	Tige de traction	Trekstang
07 11 9 922 053	⊃ ⊃	Hex nut M 6	Ecrou à six pans M 6	Zeskantmoe
07 11 9 922 058		Hex nut M 6	Ecrou à six pans M 6	Zeskantmoe
07 12 9 922 705		6 KT MU M 6	6 KT MU M 6	6 KT MU M
07 11 9 932 072		Spring washer	Disque élastique	Veerring
* 35 41 1 102 824		Arm	Bras	Arm
* 35 41 1 113 231		Arm	Bras	Arm
07 11 9 936 136	⊃	Toth lock wash. J 6,4	Disque dentée J 6,4	Tandveerri
07 11 9 936 134		Toth lock wash. J 6,4	Disque dentée J 6,4	Tandveerri
07 11 9 912 267	⊃ ⊃	Hex screw M 6 x 28	Vis à six pans M6x28	Zeskantbou
07 11 9 913 484		Hex sxrew M 6 x 28	Vis à six pans M6x28	Zeskantbou
* 07 11 9 913 475	⊃ ⊃	Hex screw M 6 x 22	Vis à six pans M6 x 22	Zeskantbou
07 11 9 913 571		6 KT SHR M 6 x 22	6 KT SHR M 6 x 22	6 KT SHR
35 41 1 201 415		Bearing bolt	Boulon de palier	Lagerpen
35 41 1 200 683		Supporting angle	Cornière de support	Hoeksteun
07 11 9 932 090	⊃	Spring washer B 8	Disque élastique B 8	Veerring B
07 11 9 932 095		Spring washer B 8 x 15	Disque élastique B 8 x 15	Veerring B 8 x 15
07 11 9 913 624		Hex screw M 8 x 16	Vis à six pans M 8 x 16	Bout M 8 x
07 11 9 987 305	⊃	Ball head B 8 x 4	Tête ronde B 8 x 4	Kogelkop B
07 11 9 987 306		Ball head B 8 x 4	Tête ronde b 8 x 4	Kogelkop B
35 41 1 100 663		Spacer bushing	Bague d'entretoise	Afstandsbu

Reservdels-Nr. N° de pezzo N° pieza	Symbol	Reservdels-benämning	Denominazione pezzo	Design pie
		Pedaler	Pedali	Pedales
~~07 11 9 922 035~~	⊃ ⊃	Mutter M 5	Dado esagonale M 5	Tuerca hex
07 11 9 922 038		Mutter M 5	Dado esagonale M 5	Tuerca hex
~~07 11 9 987 502~~	⊃	Kulskål	Calotta sferica	Asiento de
07 11 9 987 503		Kulskål	Calotta sferica	Asiento de
35 41 1 200 198		Dragstång med tryckring	Tirante con anello di serraggio	Tirante cor de presión
35 41 1 107 677		Dragstång med tryckring	Tirante con anello di serraggio	Tirante cor de presión
13 31 0 631 136		Tryckfjäder	Molla d.compressione	Muelle de p
35 41 1 200 194		Dragstång	Tirante	Tirante
35 41 1 108 556		Dragstång	Tirante	Tirante
07 11 9 922 053	⊃ ⊃	Mutter M 6	Dado esagonale M 6	Tuerca hex
07 11 9 922 058		Mutter M 6	Dado esagonale M 6	Tuerca hex
07 12 9 922 705		6 KT MU M 6	6 KT MU M 6	6 KT MU M
07 11 9 932 072		Fjäderbricka	Rondella elastica	Arandela e
* 35 41 1 102 824		Arm	Braccio	Brazo
* 35 41 1 113 231		Arm	Braccio	Brazo
07 11 9 936 136	⊃	Taggbricka J 6,4	Rondel.dentata J 6,4	Arande.den
07 11 9 936 134		Taggbricka J 6,4	Rondel.dentata J 6,4	Arande.den
07 11 9 912 267	⊃ ⊃	Bult M 6 x 28	Vite esagonale M6x28	Tornillo he
07 11 9 913 484		Bult M 6 x 28	Vite esagonale M 6x28	Tornillo he
* 07 11 9 913 475	⊃ ⊃	Bult M 6 x 22	Vite esagonale M6x22	Tornillo he
07 11 9 913 571		6 KT SHR M 6 x 22	6 KT SHR M 6 x 22	6 KT SHR
35 41 1 201 415		Lagerbult	Perno di appoggio	Pernode ap
35 41 1 200 683		Stödvinkel	Squadra di sostegno	Pieza angu
07 11 9 932 090	⊃	Fjäderbricka B 8	Rondella elastica B 8	Arandela e
07 11 9 932 095		Fjäderbricka B 8 x 15	Rondella elastica B 8 x 15	Arandela e B 8 x 15
07 11 9 913 624		Bult M 8 x 16	Vite esagonale M 8 x 16	Tornillo he
07 11 9 987 305	⊃	Kulhuvud B 8 x 4	Testa sferica B 8 x 4	Cabeza esf
07 11 9 987 306		Kulhuvud B 8 x 4	Testa sferica B 8 x 4	Cabeza esf
35 41 1 100 663		Distansbussning	Boccola distanziatr.	Casquillo d

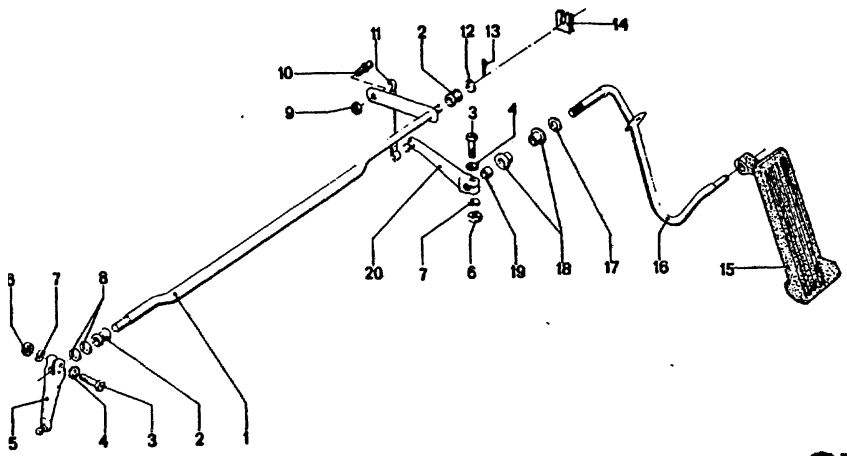

35
7

4/75

Teil-Nr	Symbol	Teil-Benennung	Stück/E 2.5 CS	2.5 CSA	2800 CS	2800 CSA	3.0 CS	3.0 CSA	3.0 CSi	3.0 CSi-L	3.0 CSi-L	USA 2800 CS	2800 CSA	3.0 CS	3.0 CSA
		Fußhebelwerk													
~~35 41 1 105 322~~	U	Welle			1	1	1	1	1						
* 35 41 1 109 668		Welle	1	1	1	1	1	1	1	1	1				
35 41 1 102 805		Gelenkbüchse	2	2	2	2	2	2	2	2	2				
* 07 11 9 913 484		6 KT SHR M 6 x 28	2	2	2	2	2	2	2	2	2				
* 07 11 9 913 475	U	6 KT SHR M 6 x 22	1	1	1	1	1	1	1	1	1				
07 11 9 913 572		6 KT SHR M 6 x 25	1	1	1	1	1	1	1	1	1				
07 11 9 936 134		Zahnscheibe	2	2	2	2	2	2	2	2	2				
* 35 41 1 105 177	U	Arm, links			1	1	1	1	1	1	1				
* 35 41 1 114 616	U	Arm links	1	1	1	1	1	1	1	1	1				
07 11 9 922 058	U	Sechskantmutter M 6	2	2	2	2	2	2	2	2	2				
07 12 9 922 705		6 KT MU M 6	2	2	2	2	2	2	2	2	2				
07 11 9 932 072		Federscheibe	2	2	2	2	2	2	2	2	2				
34 21 3 660 163		Scheibe	2	2	2	2	2	2	2	2	2				
07 11 9 922 410		Mutter M 5			1	1	1	1	1	1	1				
07 11 9 987 303		Kugelzapfen			1	1	1	1	1	1	1				
35 41 1 110 107		Zwischenstange	1	1	1	1	1	1	1	1	1				
07 11 9 931 674		Scheibe 13	1	1	1	1	1	1	1	1	1				
07 11 9 945 213	U	Splint 4 x 20			1	1	1	1	1	1	1				
* 07 11 9 945 218		Splint 4 x 18			1	1	1	1	1	1	1				
* 35 41 1 104 248		Bajonett-Clip			1	1	1	1	1	1	1				
35 41 1 107 684		Fußhebelplatte	1	1	1	1	1	1	1	1	1				
35 41 1 105 625		Fahrfußhebel	1		1		1		1	1	1				
35 41 1 109 321		Fahrfußhebel		1		1		1							
07 11 9 931 076		Scheibe A 10,5			1	1	1	1	1	1	1				
35 41 1 100 674		Lagerbuchse	2	2	2	2	2	2	2	2	2				
35 41 1 100 663		Distanzbüchse	1	1	1	1	1	1	1	1	1				
35 41 1 110 478		Arm, rechts	1	1	1	1	1	1	1	1	1				

**** Übrige Teile siehe (o)**

* 35 41 1 105 177
⌘
* 07 11 9 913 484

* 35 41 1 114 616
⌘
* 07 11 9 913 475

* 07 11 9 945 218
⌘
* 35 41 1 109 668
(alte Ausführung)

* 35 41 1 104 248
⌘
* 35 41 1 109 668
(neue Ausführung)

4/75 **35** **7**

Bemerkungen
Remarks
Observations
Opmerkingen
Anmärkningar
Osservazione
Observaciones

Part No. No. de pièce Onderdeel-Nr.	Symbol	Denomination of parts	Dénomination de pièces	Benaming
		Pedals and linkages	Appareillage d. pédale	Pedaal mechanisme
~~35 41 1 105 322~~	U	Shaft	Arbre	As
* 35 41 1 109 668		Shaft	Arbre	As
35 41 1 102 805		Joint bushing	Fourrure de joint	Gewrichtbus
* 07 11 9 913 484		6KT SHR M 6 x 28	6KT SHR M 6 x 28	6KT SHR M 6 x 28
* 07 11 9 913 475	U	6KT SHR M 6 x 22	6KT SHR M 6 x 22	6KT SHR M 6 x 22
07 11 9 913 572		6 KT SHR M 6 x 25	6 KT SHR M 6 x 25	6 KT SHR M 6 x 25
07 11 9 936 134		Tooth lock washer	Disque dentée	Tandveerring
* 35 41 1 105 177	U	Arm, left	Bras, gauche	Arm, links.
* 35 41 1 114 616	U	Arm left	Bras, gauche	Arm, links
07 11 9 922 058	U	Hex nut M 6	Ecrou à six pans M 6	Zeskantmoer M 6
07 12 9 922 705		6 KT MU M 6	6 KT MU M 6	6 KT MU M 6
07 11 9 932 072		Spring washer	Disque élastique	Veerring
34 21 3 660 163		Washer	Disque	Ring
07 11 9 922 410		Nut M 5	Ecrou M 5	Moer M 5
07 11 9 987 303		Ball pin	Pivot sphésique	Kogelbout
35 41 1 110 107		Intermediate rod	Tige de intermed.	Tussenstang
07 11 9 931 674		Washer 13	Disque 13	Ring 13
07 11 9 945 213	U	Split pin 4 x 20	Goupille fendue 4 x 20	Splitpen 4 x 20
* 07 11 9 945 218		Split pin 4 x 18	Goupille fendue 4x20	Splitpen 4 x 20
* 35 41 1 104 248		Bayonet-clip	Clip à bajonnette	Bajonetklem
35 41 1 107 684		Pedal plate	Plaque de pedale	Gaspedaal
35 41 1 105 625		Gas pedal	Pédale d'acceleration	Gaspedaalarm
35 41 1 109 321		Gas pedal	Pédale d'acceleration	Gaspedaalarm
07 11 9 931 076		Washer A 10,5	Disque A 10,5	Ring A 10,5
35 41 1 100 674		Bearing bushing	Coussinet	Lagerbus
35 41 1 100 663		Spacer bushing	Bague d'entretoise	Afstandsbus
35 41 1 110 478		Arm, right	Bras, droite	Arm, rechts

Reservdels-Nr. N° de pezzo N° pieza	Symbol	Reservdels-benämning	Denominazione pezzo	Designación pieza
		Pedaler	Pedali	Pedales
~~35 41 1 105 322~~	U	Torsionsaxel	Albero	Albero
* 35 41 1 109 668		Torsionsaxel	Albero	Albero
35 41 1 102 805		Ledbussning	Boccolad.articolaz.	Casquillo d articulac
* 07 11 9 913 484		6KT SHR M 6 x 28	6KT SHR M 6 x 28	6KT SHR M 6 x 28
* 07 11 9 913 475	U	6KT SHR M 6 x 22	6KT SHR M 6 x 22	6KT SHR M 6 x 22
07 11 9 913 572		6 KT SHR M 6 x 25	6 KT SHR M 6 x 25	6 KT SHR M 6 x 25
07 11 9 936 134		Taggbricka	Rondel.dentata	Arande.dentada
* 35 41 1 105 177	U	Arm, vänster	Braccio, sinistra	Brazo, izquierda
* 35 41 1 114 616	U	Arm väster	Braccio, sinistra	Brazo, izquierda
07 11 9 922 058	U	Mutter M 6	Dado esagonale M 6	Tuerca hexagonal M 6
07 12 9 922 705		6 KT MU M 6	6 KT MU M 6	6 KT MU M 6
07 11 9 932 072		Fjäderbricka	Rondella elastica	Arandela elástica
34 21 3 660 163		Bricka	Rondella	Arandela
07 11 9 922 410		Mutter M 5	Dado M 5	Tuerca M 5
07 11 9 987 303		Kultapp	Perno a sfera	Pivote esférico
35 41 1 110 107		Mellanstang	Asta intermedia	Varilla intermedia
07 11 9 931 674		Bricka 13	Rondella 13	Arandela 13
07 11 9 945 213	U	Låspinne 4 x 20	Copiglia 4 x 20	Pasador 4 x 20
* 07 11 9 945 218		Låspinne 4 x 18	Copiglia 4 x 18	Pasador 4x 18
* 35 41 1 104 248		Bojonett-klämma	Clip a boinetta	Clip de bayoneta
35 41 1 107 684		Pedalplatta	Copripedale	Placa del pedal
35 41 1 105 625		Gaspedal	Pedale acceleratore	Pedal acelerador
35 41 1 109 321		Gaspedal	Pedale acceleratore	Pedal acelerador
07 11 9 931 076		Bricka A 10.5	Rondella A 10,5	Arandela A 10,5
35 41 1 100 674		Lagerbussning	Boccola di supporto	Casquillo d.cojinete
35 41 1 100 663		Distansbussning	Boccola distanziatric	Casquillo distanciad.
35 41 1 110 478		Arm, höger	Braccio, destro	Brazo, derecho

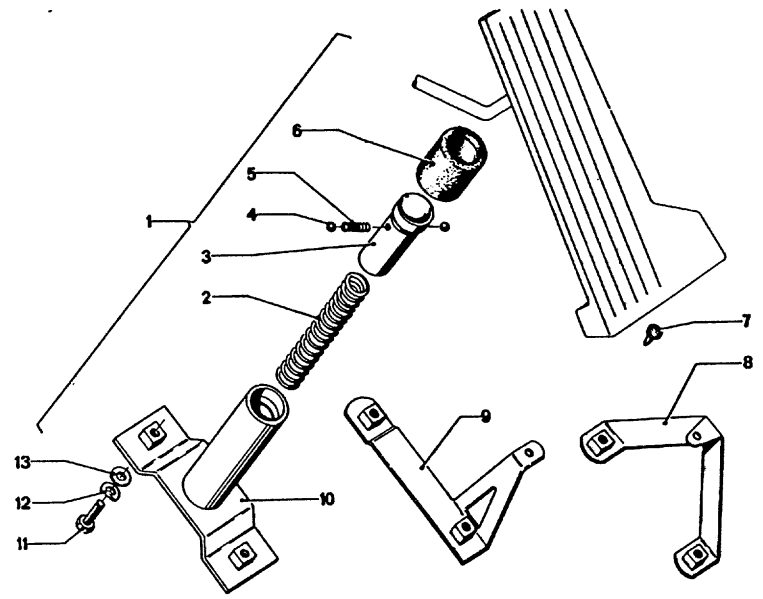

35
8

9/74

Bild-Nr.	Teil-Nr.	Symbol	Teil-Benennung	Stück/E 2.5 CS	2.5 CSA	2800 CS	2800 CSA	3.0 CS	3.0 CSA	3.0 CSi	3.0 CS-L	3.0 CSi-L	USA 2800 CS	2800 CSA	3.0 CS	3.0 CSA
			Fußhebelwerk													
1	* 35 41 1 102 200	(o)	Übergasanschlag		1		1		1					1		1
	* 35 41 1 111 008	(oo)	Übergasanschlag				1		1							
2	35 41 1 102 592		Druckfeder		1		1		1					1		1
3	35 41 1 102 204	(o)	Anschlagführung				1		1					1		1
	35 41 1 109 080	(oo)	Anschlagführung				1		1							
4	07 11 9 986 255		Kugel 5,5				2		2					2		2
5	35 41 1 100 763		Druckfeder		1		1		1					1		1
6	35 41 1 100 766		Staubschutzkappe		1		1		1					1		1
7	35 31 1 103 849		Anschlag	1				1		1		1 1			1	
8	35 41 1 109 154	(o)	Vollgasanschlag	1				1		1		1 1			1	
9	35 41 1 109 156	(oo)	Vollgasanschlag	1				1		1						
	~~35 41 1 102 201~~		Führungshülse				1		1					1		1
1	07 11 9 913 439	⊃ ⊃	Schraube M 6 x 12				2							2		
	07 11 9 913 442		Schraube M 6 x 12				2	2	2	2		2 2		2	2	2
	07 11 9 913 554		Schraube M 6 x 16 Sp	2	2		2	2	2	2		2 2		2	2	2
2	~~07 11 9 932 071~~	⊃ ⊃	Federscheibe				2							2		
	07 11 9 932 072		Federscheibe	2	2		2	2	2	2		2 2		2	2	2
1	07 11 9 931 046	⊃ ⊃	Scheibe 6,4				2							2		
	07 11 9 931 044		Scheibe 6,4	2	2		2	2	2	2		2 2		2	2	2

35
8

Bemerkungen
Remarks
Observations
Opmerkingen
Anmärkningar
Osservazione
Observaciones

* 35 41 1 111 008 → Fg
* 35 41 1 102 200 Fg→

3.0 CSA (oo)
Modell 73
3.0 CSA/USA
Modell 74 (oo)

Part No. No. de pièce Onderdeel-Nr.	Symbol	Denomination of parts	Dénomination de pièces	Benaming
		Pedals and linkages	Appareillage d.pédale	Pedaal mechanisme
* 35 41 1 102 200	(o)	Overspeed	Bloc d'arr.ped.d'acce	Volgasaanslag
* 35 41 1 111 008	(oo)	Overspeed	Bloc d'arr.ped.d'acce	Volgasaanslag
35 41 1 102 592		Compression spring	Ressort de pression	Drukveer
35 41 1 102 204	(o)	Guide for stop	Guide broche d'arrêt	Aanslaggeleiding
35 41 1 109 080	(oo)	Guide for stop	Guide broche d'arrêt	Aanslaggeleiding
07 11 9 986 255		Ball 5,5	Bille 5,5	Kogel 5,5
35 41 1 100 763		Compression spring	Ressort de pression	Drukveer
35 41 1 100 766		Dust cap	Pare poussière	Stofdop
35 31 1 103 849		Stop	Butée	Aanslag
35 41 1 109 154	(o)	Overspeed	Bloc d'arrêt	Volgasaanslag
35 41 1 109 156	(oo)	Overspeed	Bloc d'arrêt	Volgasaanslag
~~35 41 1 102 201~~		Guide bushing	Manchon de guidage	Geleidebus
07 11 9 913 439	⊃ ⊃	Screw M 6 x 12	Vis M 6 x 12	Bout M 6 x 12
07 11 9 913 442		Screw M 6 x 12	Vis M 6 x 12	Bout M 6 x 12
07 11 9 913 554		Screw M 6 x 16 Sp	Vis M 6 x 16 Sp	Bout M 6 x 16 Sp
~~07 11 9 932 071~~	⊃ ⊃	Spring Washer	Disque élastique	Veerring
07 11 9 932 072		Spring washer	Disque élastique	Veerring
07 11 9 931 046	⊃ ⊃	Bricka 6,4	Rondella 6,4	Arandela 6,4
07 11 9 931 044		Bricka 6,4	Rondella 6,4	Arandela 6,4

Reservdels-Nr N° de pezzo N° pieza	Symbol	Reservdels-benämning	Denominazione pezzo	Designación pieza
		Pedaler	Pedali	Pedales
* 35 41 1 102 200	(o)	Fullgasanslag	Arresto sobregas	Tope de sobregás
* 35 41 1 111 008	(oo)	Fullgasanslag	Arresto sobregas	Tope de sobregás
35 41 1 102 592		Tryckfjäder	Molla d.compressione	Muelle de presión
35 41 1 102 204	(o)	Styrbuffert	Guida dell'arresto	Guía de tope
35 41 1 109 080	(oo)	Styrbuffert	Guida dell'arresto	Guía de tope
07 11 9 986 255		Kul 5,5	Sfera 5,5	Bola 5,5
35 41 1 100 763		Tryckfjäder	Molla d.compressione	Muelle de presión
35 41 1 100 766		Dammskyddskåpa	Cuffia parapolvere	Caperuza guardapol
35 31 1 103 849		Anslag	Riscontro	Tope
35 41 1 109 154	(o)	Fullgasanslag	Arrest.cors.pien.gas	Tope de pleno gas
35 41 1 109 156	(oo)	Fullgasanslag	Arrest.cors.pien.gas	Tope de pleno gas
~~35 41 1 102 201~~		Styrhylsa	Boccola di guida	Casquillo guía
07 11 9 913 439	⊃ ⊃	Bult M 6 x 12	Vite M 6 x 12	Tornillo M 6 x 12
07 11 9 913 442		Bult M 6 x 12	Vite M 6 x 12	Tornillo M 6 x 12
07 11 9 913 554		Bult M 6 x 16 Sp	Vite M 6 x 16 Sp	Tornillo M 6 x 16 Sp
~~07 11 9 932 071~~	⊃ ⊃	Fjäderbricka	Rondella elastica	Arandela elástica
07 11 9 932 072		Fjäderbricka	Rondella elastica	Arandela elástica
07 11 9 931 046	⊃ ⊃	Bricka 6,4	Rondella 6,4	Arandela 6,4
07 11 9 931 044		Bricka 6,4	Rondella 6,4	Arandela 6,4

36

36 **RÄDER**
1 – 3 Felge, Radkappe

WHEELS
Rim, hub cap

ROUES
Jantes, chapeau de moyeu de roue

36 **WIELEN**
1 – 3 Velg, wielkap

HJUL
Fälg, hjulkapa

RUOTE
1 – 3 Cerchio, copriruota

RUEDAS
Llanta, tapacubos

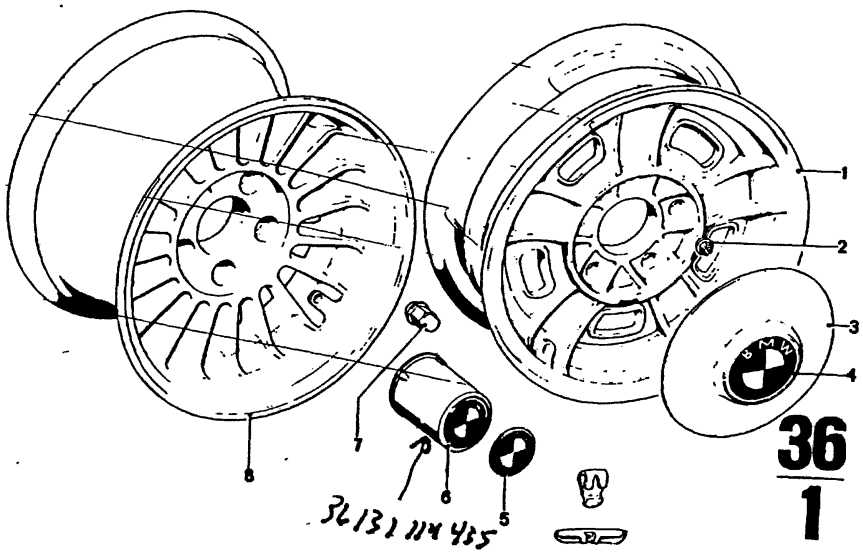

4/75

Bild-Nr.	Teil-Nr.	Symbol	Teil-Benennung	Stück/E 2.5 CS	2.5 CSA	2800 CS	2800 CSA	3.0 CS	3.0 CSA	3.0 CSi	3.0 CS-L	3.0 CSi-L	USA 2800 CS	2800 CSA	3.0 CS	3.0 CSA
	36 11 1 102 979	(ww)	Scheibenrad 6 J x 14			5	5	5	5	5			5	5	5	5
	36 11 1 107 256	(ww)	Scheibenrad 6 J x 14			5	5	5	5	5			5	5	5	5
		⊃														
	~~36 11 1 111 613~~		Scheibenrad 6 J x 14			5	5	5	5	5			5	5	5	5
	~~36 11 1 112 087~~	(ww)	Scheibenrad 6 J x 14			5	5	5	5	5			5	5	5	5
	36 11 1 106 017		Radmutter			20	20	20	20	20			20	20	20	20
	36 13 1 103 224	⊃	Radverkleidung			4	4	4	4	4			4	4	4	4
	36 13 1 105 834	⊃	Radverkleidung			4	4	4	4	4			4	4	4	4
	36 13 1 104 980	⊃	Plakette			4	4	4	4	4			4	4	4	4
	36 13 1 110 858		Plakette			4	4	4	4	4			4	4	4	4
	36 13 1 113 191		Plakette 57 Ø										4	4	4	4
	36 13 1 108 948	⊃	Radkappe 60 hoch	4	4			4	4	4	4	4				
*	~~36 13 1 113 189~~		Radkappe 60 hoch					4	4	4	4	4			4	4
*	36 13 1 114 435		Radkappe 40 hoch	4	4			4	4	4	4	4			4	4
	36 13 1 113 132		Radmutter	20	20			20	20	20					20	20
	36 11 1 108 947		Radmutter								20	20				
	36 11 1 108 946	⊃	Scheibenrad 7 J x 14								5	5				
	36 11 1 110 344		Scheibenrad 7 J x 14								5	5				
*	36 11 1 113 085		Scheibenrad 6 J x 14	5	5	5	5	5	5	5			5	5	5	5

4/75 **36** / **1**

Bemerkungen
Remarks
Observations
Opmerkingen
Anmärkningar
Osservazione
Observaciones

* ~~36 13 1 113 189~~ ⊃
* 36 13 1 114 435

Nur satzweise

* 36 11 1 113 085

Sonderausstattung
2.5 CS
2.5 CSA

Part No. No. de pièce Onderdeel-Nr.	Symbol	Denomination of parts	Dénomination de pièces	Benaming
36 11 1 102 979	(ww)	Disk wheel 6 J x 14	Roue à disque 6 J x 14	Velg J 6 x 14
36 11 1 107 256	(ww)	Disk wheel 6 J x 14	Roue à disque 6 J x 14	Velg 6 J x 14
	⊃			
~~36 11 1 111 613~~		Disk wheel 6 J x 14	Roue à disque 6 J x 14	Velg 6 J x 14
~~36 11 1 112 087~~	(ww)	Disc wheel 6 J x 14	Roue à disque 6 J x 14	Velg 6 J x 14
36 11 1 106 017		Wheel nut	Ecrou de roue	Wielmoer
36 13 1 103 224	⊃	Wheel casing	Couverture de roue	Wielplating
36 13 1 105 834		Wheel casing	Couverture de roue	Wielplating
36 13 1 104 980	⊃	Emblem	Motif	Embleem
36 13 1 110 858		Emblem	Motif	Embleem
36 13 1 113 191		Emblem 57 Ø	Motif 57 Ø	Embleem 57 Ø
36 13 1 108 948	⊃	Wheel cap 60 tall	Chape de roue 60 haut	Wielkap 60 hoog
~~36 13 1 113 189~~		Wheel cap 60 tall	Chape de roue 60 haut	Wielkap 60 hoog
* 36 13 1 114 435		Wheel cap 40 tall	Chape de roue 40 haut	Wielkap 40 hoog
36 13 1 113 132		Wheel nut	Ecrou de roue	Velgmoer
36 11 1 108 947		Wheel nut	Ecrou de roue	Velgmoer
36 11 1 108 946	⊃	Disc wheel 7 J x 14	Roue a disque 7 J x 14	Velg 7 J x 14
36 11 1 110 344		Disc wheel 7 J x 14	Roue a disque 7 J x 14	Velg 7 J x 14
* 36 11 1 113 085		Disc wheel 6 J x 14	Roue a disque 6 J x 14	Velg 6 J x 14

Reservdels-Nr. N° de pezzo N° pieza	Symbol	Reservdels-benämning	Denominazione pezzo	Designación pieza
36 11 1 102 979	(ww)	Fälg 6 J x 14	Ruota a disco 6 J x 14	Rueda d.disco 6 J x
36 11 1 107 256	(ww)	Fälg 6 J x 14	Ruota a disco 6 J x 14	Rueda d.disco 6 J x
	⊃			
~~36 11 1 111 613~~		Fälg 6 J x 14	Ruota a disco 6 J x 14	Rueda d.disco 6 J x
~~36 11 1 112 087~~	(ww)	Fälg 6 J x 14	Ruota a disco 6 J x 14	Rueda d.disco 6 J x
36 11 1 106 017		Hjulmutter	Dado fissaggio ruota	Tuerca de rueda
36 13 1 103 224	⊃	Rattkåpans	Ricoprimento ruota	Revestimiento rue
36 13 1 105 834		Rattkåpans	Ricoprimento ruota	Revestimiento rue
36 13 1 104 980	⊃	Emblem	Targhetta	Placa
36 13 1 110 858		Emblem	Targhetta	Placa
36 13 1 113 191		Emblem 57 Ø	Targhetta 57 Ø	Placa 57 Ø
36 13 1 108 948	⊃	Navkapa 60 hög	Copriruota 60 alto	Tapa cubos 60 alt
~~36 13 1 113 189~~		Navkapa 60 hög	Copriruota 60 alto	Tapa cubos 60 alt
* 36 13 1 114 435		Navkapa 40 hög	Copriruota 40 alto	Tapa cubos 40 alt
36 13 1 113 132		Hjul mutter	Dado fissagg. ruota	Tuerca de rueda
36 11 1 108 947		Hjulmutter	Dado fissagg. ruota	Tuerca de rueda
36 11 1 108 946	⊃	Fälg 7 J x 14	Ruota a disco 7 J x 14	Rueda d.disco 7 J x
36 11 1 110 344		Fälg 7 J x 14	Ruota a disco 7 J x 14	Rueda d.disco 7 J x
* 36 11 1 113 085		Fälg 6 J x 14	Ruota a disco 6 J x 14	Rueda d.disco 6 J x

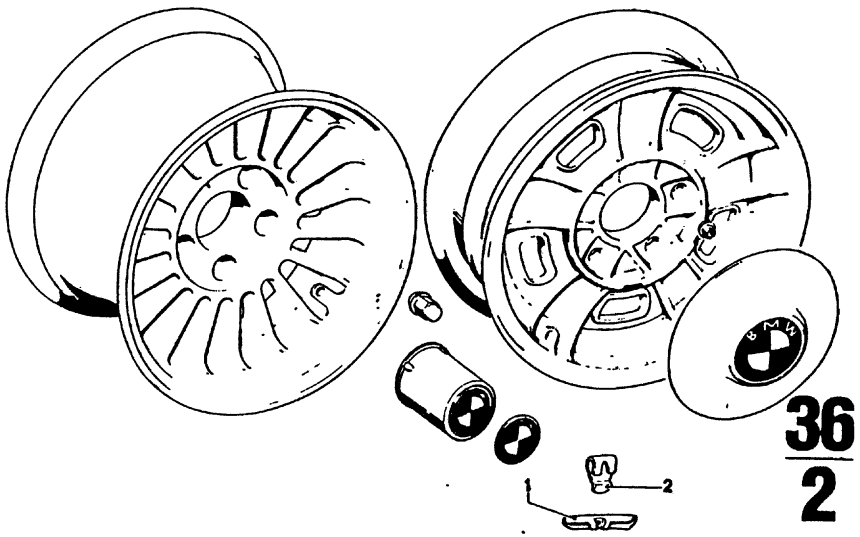

36 2

4/75

BMW-Nr.	Teil-Nr.	Symbol	Teil-Benennung	Stück/E										USA			
				2.5 CS	2.5 CSA	2800 CS	2800 CSA	3.0 CS	3.0 CSA	3.0 CSI		3.0 CSi-L	3.0 CSi-L	2800 CS	2800 CSA	3.0 CS	3.0 CSA
			Sicherheitsgewicht Fa. Hofmann														
	36 11 1 110 223		10 gr.	X	X	X	X	X	X	X		X	X	X	X	X	X
	36 11 1 110 224		15 gr.	X	X	X	X	X	X	X		X	X	X	X	X	X
	36 11 1 110 225		20 gr.	X	X	X	X	X	X	X		X	X	X	X	X	X
	36 11 1 110 226		30 gr.	X	X	X	X	X	X	X		X	X	X	X	X	X
	36 11 1 110 227		40 gr.	X	X	X	X	X	X	X		X	X	X	X	X	X
	36 11 1 110 228		50 gr.	X	X	X	X	X	X	X		X	X	X	X	X	X
	36 11 1 103 959		60 gr.	X	X	X	X	X	X	X		X	X	X	X	X	X
	36 11 1 110 229		60 gr.	X	X	X	X	X	X	X		X	X	X	X	X	X
	36 11 1 103 960		70 gr.	X	X	X	X	X	X	X		X	X	X	X	X	X
			Sicherheitsgewicht Fa. Friwe														
	36 11 1 116 222		10 gr.	X	X	X	X	X	X	X		X	X	X	X	X	X
	36 11 1 116 223		15 gr.	X	X	X	X	X	X	X		X	X	X	X	X	X
	36 11 1 116 224		20 gr.	X	X	X	X	X	X	X		X	X	X	X	X	X
	36 11 1 116 225		30 gr.	X	X	X	X	X	X	X		X	X	X	X	X	X
	36 11 1 116 226		40 gr.	X	X	X	X	X	X	X		X	X	X	X	X	X
	36 11 1 116 227		50 gr.	X	X	X	X	X	X	X		X	X	X	X	X	X
	36 11 1 116 228		60 gr.	X	X	X	X	X	X	X		X	X	X	X	X	X
	36 11 1 103 844	U	Gabelfeder Fa. Hofmann	X	X	X	X	X	X	X		X	X	X	X	X	X
	36 11 1 110 221			X	X	X	X	X	X	X		X	X	X	X	X	X
	36 11 1 116 220		Gabelfeder Fa. Friwe	X	X	X	X	X	X	X		X	X	X	X	X	X

4/75 **36 2** Bemerkungen Remarks Observations Opmerkingen Anmärkningar Osservazione Observaciones

Part No. No. de pièce Onderdeel-Nr.	Symbol	Denomination of parts	Dénomination de pièces	Benaming
		Safety weight Fa. Hofmann	Poids de surete Fa. Hofmann	Veiligheidsgewicht Fa. Hofmann
36 11 1 110 223		10 g	10 g	10 g
36 11 1 110 224		15 g	15 g	15 g
36 11 1 110 225		20 g	20 g	20 g
36 11 1 110 226		30 g	30 g	30 g
36 11 1 110 227		40 g	40 g	40 g
36 11 1 110 228		50 g	50 g	50 g
36 11 1 103 959		60 gr.	60 gr.	60 gr.
36 11 1 110 229		60 g	60 g	60 g
36 11 1 103 960		70 g	70 g	70 g
		Safety weight Fa. Friwe	Poids de sûreté Fa. Friwe	Veiligheidsgewicht Fa. Friwe
36 11 1 116 222		10 gr.	10 gr.	10 gr.
36 11 1 116 223		15 gr.	15 gr.	15 gr.
36 11 1 116 224		20 gr.	20 gr.	20 gr.
36 11 1 116 225		30 gr.	30 gr.	30 gr.
36 11 1 116 226		40 gr.	40 gr.	40 gr.
36 11 1 116 227		50 gr.	50 gr.	50 gr.
36 11 1 116 228		60 gr.	60 gr.	60 gr.
36 11 1 103 844	U	Fork spring Fa. Hofmann	Ressort fourche Fa. Hofmann	Vorkveer Fa. Hofmann
36 11 1 110 221				
36 11 1 116 220		Fork spring Fa. Friwe	Ressort fourche Fa. Friwe	Vorkveer Fa. Friwe

Reservdels-Nr N° de pezzo N° pieza	Symbol	Reservdels-benämning	Denominazione pezzo	Designación pieza
		Säkerhetsvikt Fa. Hofmann	Peso di sicurezza Fa. Hofmann	Peso de seguridad Fa. Hofmann
36 11 1 110 223		10 g	10 g	10 g
36 11 1 110 224		15 g	15 g	15 g
36 11 1 110 225		20 g	20 g	20 g
36 11 1 110 226		30 g	30 g	30 g
36 11 1 110 227		40 g	40 g	40 g
36 11 1 110 228		50 g	50 g	50 g
36 11 1 103 959		60 g	60 g	60 g
36 11 1 110 229		60 g	60 g	60 g
36 11 1 103 960		70 g	70 g	70 g
		säkerhetsvikt Fa. Friwe	peso di sicurezza Fa. Friwe	peso de seguridad Fa. Friwe
36 11 1 116 222		10 gr.	10 gr.	10 gr.
36 11 1 116 223		15 gr.	15 gr.	15 gr.
36 11 1 116 224		20 gr.	20 gr.	20 gr.
36 11 1 116 225		30 gr.	30 gr.	30 gr.
36 11 1 116 226		40 gr.	40 gr.	40 gr.
36 11 1 116 227		50 gr.	50 gr.	50 gr.
36 11 1 116 228		60 gr.	60 gr.	60 gr.
36 11 1 103 844	U	Gaffeltjäder Fa. Hofmann	Molla a forcella Fa. Hofmann	Muelle d. horquill Fa. Hofmann
36 11 1 110 221				
36 11 1 116 220		Gaffeltjäder Fa. Friwe	Molla a forcella Fa. Friwe	Muelle d. horquil Fa. Friwe

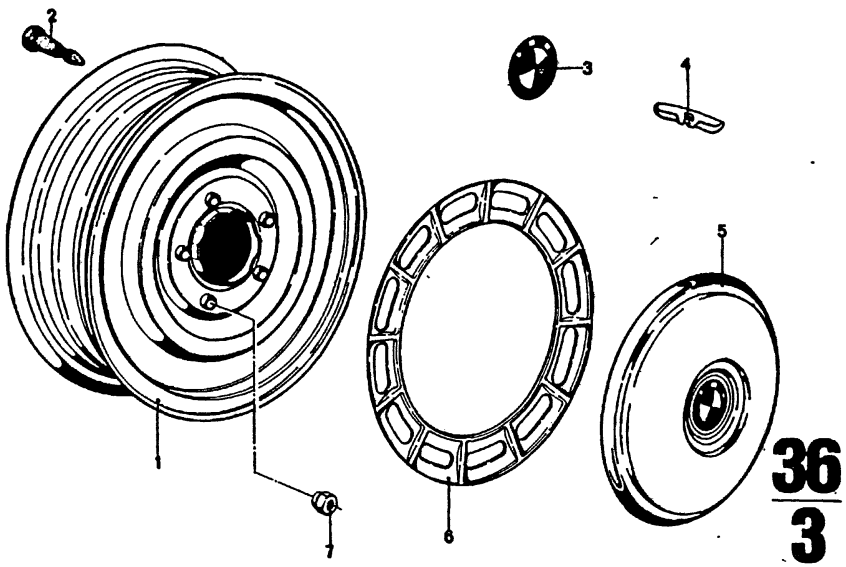

36
3
4/75

Bild-Nr.	Teil-Nr.	Symbol	Teil-Benennung	Stück/E 2.5 CS	2.5 CSA	2800 CS	2800 CSA	3.0 CS	3.0 CSA	3.0 CSi	3.0 CSi-L	3.0 CSi-L	USA 2800 CS	2800 CSA	3.0 CS	3.0 CSA
			Räder													
1	36 11 1 112 767		Scheibenrad G 3 x 14 H 2	5	5											
2	36 11 4 039 775	U	Gummiventil	5	5											
	36 12 1 116 326		Gummiventil	5	5											
3	36 13 1 110 857		Plakette	4	4											
			Ausgleichgewicht													
4	36 11 1 111 831		10 gr.	X	X											
	36 11 1 111 832		15 gr.	X	X											
	36 11 1 111 833		20 gr.	X	X											
	36 11 1 113 966		25 gr.	X	X											
	36 11 1 111 834		30 gr.	X	X											
	36 11 1 113 967		35 gr.	X	X											
	36 11 1 111 835	(ww)	40 gr.	X	X											
	36 11 1 111 836		45 gr.	X	X											
	36 11 1 111 837		50 gr.	X	X											
	36 11 1 113 968		55 gr.	X	X											
	36 11 1 111 838		60 gr.	X	X											
	36 11 1 113 969		65 gr.	X	X											
	36 11 1 113 508		70 gr.	X	X											
	36 11 1 113 509		75 gr.	X	X											
5	36 13 1 106 458		Radzierdeckel	4	4											
6	36 13 1 112 790		Radzierblende	4	4											
7	07 11 9 926 431		Radmutter	20	20											

4/75 **36** **3**

Bemerkungen
Remarks
Observations
Opmerkingen
Anmärkningar
Osservazione
Observaciones

Part No. No. de pièce Onderdeel-Nr.	Symbol	Denomination of parts	Dénomination de pièces	Benaming
		Wheels	Roues	Wielen
36 11 1 112 767		Disk wheel G 3 x 14 H 2	Roue à disque G 3 x 14 H 2	Velg G 3 x 14 H 2
36 11 4 039 775	U	rubber valve	valve caoutchouc	rubberventiel
36 12 1 116 326		rubber valve	valve caoutchouc	rubberventiel
36 13 1 110 857		Emblem	Plaquette	Embleem
		balance weight	poids d.compensation	compensatiegew
36 11 1 111 831		10 gr.	10 gr.	10 gr.
36 11 1 111 832		15 gr.	15 gr.	15 gr.
36 11 1 111 833		20 gr.	20 gr.	20 gr.
36 11 1 113 966		25 gr.	25 gr.	25 gr.
36 11 1 111 834		30 gr.	30 gr.	30 gr.
36 11 1 113 967		35 gr.	35 gr.	35 gr.
36 11 1 111 835	(ww)	40 gr.	40 gr.	40 gr.
36 11 1 111 836		45 gr.	45 gr.	45 gr.
36 11 1 111 837		50 gr.	50 gr.	50 gr.
36 11 1 113 968		55 gr.	55 gr.	55 gr.
36 11 1 111 838		60 gr.	60 gr.	60 gr.
36 11 1 113 969		65 gr.	65 gr.	65 gr.
36 11 1 113 508		70 gr.	70 gr.	70 gr.
36 11 1 113 509		75 gr.	75 gr.	75 gr.
36 13 1 106 458		wheel decorat. cover	enjoliveur couvercle	wiel-sierdeksel
36 13 1 112 790		wheel decorat.ring	enjoliv.couvre-rayons	wiel-sierlijst
07 11 9 926 431		Wheel nut	Ecrou de roue	Wielmoer

Reservdels-Nr. N° de pezzo N° pieza	Symbol	Reservdels-benämning	Denominazione pezzo	Designación pieza
		Hjul	Ruote	Ruedas
36 11 1 112 767		Fälg G 3 x 14 H 2	Ruota a disco G 3 x 14 H 2	Rueda d. disco G 3 x 14 H 2
36 11 4 039 775	U	Gummiventil	valvola di gomma	Válvola de gom
36 12 1 116 326		Gummiventil	valvola di gomma	Válvola de gom
36 13 1 110 857		Emblem	Targhetta	Plaquita
		Balansvikt	peso d.compensazion	Contrapesa
36 11 1 111 831		10 gr.	10 gr.	10 gr.
36 11 1 111 832		15 gr.	15 gr.	15 gr.
36 11 1 111 833		20 gr.	20 gr.	20 gr.
36 11 1 113 966		25 gr.	25 gr.	25 gr.
36 11 1 111 834		30 gr.	30 gr.	30 gr.
36 11 1 113 967		35 gr.	35 gr.	35 gr.
36 11 1 111 835	(ww)	40 gr.	40 gr.	40 gr.
36 11 1 111 836		45 gr.	45 gr.	45 gr.
36 11 1 111 837		50 gr.	50 gr.	50 gr.
36 11 1 113 968		55 gr.	55 gr.	55 gr.
36 11 1 111 838		60 gr.	60 gr.	60 gr.
36 11 1 113 969		65 gr.	65 gr.	65 gr.
36 11 1 113 508		70 gr.	70 gr.	70 gr.
36 11 1 113 509		75 gr.	75 gr.	75 gr.
36 13 1 106 458		Navkapsel	coppa copriruota	Tapacubos rue
36 13 1 112 790		Hjulsida	borchia copriruota	Moldura rueda
07 11 9 926 431		Hjulmutter	Dado fissaggio ruota	Tuerca de rued

TEILENUMMERN-INDEX

Part number index
Index des numéros de pieces
Onderdelennummer index

Reservdelsnummer - index
Indice dei numeri del ricambi
Indice de numeros de repuesto

Teile-Nr.	Haupt-gruppe	Seite	Bild-Nr.	Teile-Nr.	Haupt-gruppe	Seite	Bild-Nr.	Teile-Nr.	Haupt-gruppe	Seite
07 11 9 900 205	12	12	4	07 11 9 912 310	11	30	11	07 11 9 913 251	13	15
07 11 9 900 736	33	6	12	07 11 9 912 327	11	34	17	07 11 9 913 259	11	44
07 11 9 901 300	13	13	1	07 11 9 912 327	12	1	19	07 11 9 913 426	11	47
07 11 9 902 401	32	21	10	07 11 9 912 350	24	25	4	07 11 9 913 426	11	48
07 11 9 902 401	32	22	12	07 11 9 912 357	11	11	8	07 11 9 913 426	24	8
07 11 9 902 433	32	21	5	07 11 9 912 367	32	27	8	07 11 9 913 426	34	5
07 11 9 902 433	32	22	4	07 11 9 912 478	12	6	7	07 11 9 913 439	35	8
07 11 9 902 508	24	27	13	07 11 9 912 478	32	28	11	07 11 9 913 442	11	26
07 11 9 903 325	24	5	21	07 11 9 912 478	32	28	12	07 11 9 913 442	11	30
07 11 9 903 339	24	6	9	07 11 9 912 506	11	26	23	07 11 9 913 442	11	36
07 11 9 903 349	23	2	10	07 11 9 912 506	18	1	16	07 11 9 913 442	11	37
07 11 9 903 900	24	6	10	07 11 9 912 506	24	3	16	07 11 9 913 442	11	45
07 11 9 904 210	32	16	5	07 11 9 912 506	24	7	17	07 11 9 913 442	13	12
07 11 9 905 104	24	29	7	07 11 9 912 506	11	11	2	07 11 9 913 442	13	14
07 11 9 905 425	32	5	14	07 11 9 912 506	11	26	23	07 11 9 913 442	13	17
07 11 9 905 426	32	5	14	07 11 9 912 506	18	1	16	07 11 9 913 442	13	19
07 11 9 906 403	32	23	7	07 11 9 912 506	21	1	1	07 11 9 913 442	16	5
07 11 9 906 415	12	1	6	07 11 9 912 506	23	15	18	07 11 9 913 442	23	14
07 11 9 906 415	13	16	4	07 11 9 912 506	24	7	18	07 11 9 913 442	23	16
07 11 9 907 350	32	17	5	07 11 9 912 506	24	27	21	07 11 9 913 442	24	5
07 11 9 907 627	11	41	5	07 11 9 912 506	32	31	12	07 11 9 913 442	24	28
07 11 9 907 627	11	42	4	07 11 9 912 516	24	28	16	07 11 9 913 442	34	2
07 11 9 907 627	11	43	9	07 11 9 912 517	33	16	8	07 11 9 913 442	34	3
07 11 9 907 627	13	16	4	07 11 9 912 519	33	16	7	07 11 9 913 442	34	9
07 11 9 907 627	32	15	9	07 11 9 912 524	11	11	4	07 11 9 913 442	35	8
07 11 9 907 627	32	18	9	07 11 9 912 524	33	5	5	07 11 9 913 463	34	19
07 11 9 907 633	13	16	14	07 11 9 912 529	11	27	10	07 11 9 913 466	11	9
07 11 9 907 634	12	1	6	07 11 9 912 529	24	3	4	07 11 9 913 466	11	22
07 11 9 907 636	11	42	10	07 11 9 912 529	24	7	4	07 11 9 913 466	11	26
07 11 9 907 639	11	41	2	07 11 9 912 535	11	11	10	07 11 9 913 466	11	28
07 11 9 907 649	34	9	12	07 11 9 912 535	18	1	19	07 11 9 913 466	11	32
07 11 9 907 654	16	5	10	07 11 9 912 535	21	1	4	07 11 9 913 466	11	37
07 11 9 907 685	13	16	11	07 11 9 912 535	32	19	13	07 11 9 913 466	11	46
07 11 9 907 688	13	16	13	07 11 9 912 546	18	2	14	07 11 9 913 466	11	48
07 11 9 907 695	11	41	12	07 11 9 912 558	32	4	10	07 11 9 913 466	11	49
07 11 9 907 733	11	33	13	07 11 9 912 567	21	1	13	07 11 9 913 468	13	12
07 11 9 907 770	12	7	12	07 11 9 912 595	31	7	5	07 11 9 913 466	13	15
07 11 9 907 789	13	18	14	07 11 9 912 595	33	20	10	07 11 9 913 466	13	18
07 11 9 907 794	13	19	2	07 11 9 912 597	33	19	7	07 11 9 913 466	18	5
07 11 9 908 262	11	40	7	07 11 9 912 654	24	3	18	07 11 9 913 466	18	3
07 11 9 908 312	23	2	11	07 11 9 912 654	24	7	23	07 11 9 913 466	21	1
07 11 9 908 317	11	10	11	07 11 9 912 665	26	3	13	07 11 9 913 466	24	3
07 11 9 908 328	11	10	9	07 11 9 912 670	32	30	6	07 11 9 913 466	24	5
07 11 9 908 334	24	5	15	07 11 9 912 672	32	30	6	07 11 9 913 466	24	7
07 11 9 908 357	24	5	22	07 11 9 912 673	32	3	3	07 11 9 913 466	32	29
07 11 9 908 366	11	10	13	07 11 9 912 677	24	3	7	07 11 9 913 466	33	11
07 11 9 908 366	11	40	18	07 11 9 912 677	24	7	7	07 11 9 913 472	11	33
07 11 9 908 367	23	4	15	07 11 9 912 681	12	6	6	07 11 9 913 472	18	3
07 11 9 908 431	21	1	14	07 11 9 912 683	11	8	1	07 11 9 913 472	24	6
07 11 9 909 070	11	49	7	07 11 9 912 697	21	1	15	07 11 9 913 472	24	10
07 11 9 909 115	12	12	18	07 11 9 912 698	11	8	13	07 11 9 913 475	24	25
07 11 9 909 117	11	48	17	07 11 9 912 732	32	19	9	07 11 9 913 475	11	26
07 11 9 911 636	23	17	4	07 11 9 912 733	35	4	2	07 11 9 913 475	11	37
07 11 9 911 642	33	11	4	~~07 11 9 912 762~~	32	19	9	07 11 9 913 475	24	25
07 11 9 911 834	32	19	15	07 11 9 912 811	11	27	2	07 11 9 913 475	35	6
07 11 9 911 835	32	19	18	07 11 9 913 212	12	7	1	07 11 9 913 475	35	7
07 11 9 912 199	11	44	15	07 11 9 913 218	11	44	3	07 11 9 913 477	11	9
07 11 9 912 267	35	6	10	07 11 9 913 218	13	15	1	07 11 9 913 477	11	11
07 11 9 912 303	11	11	8	07 11 9 913 218	24	9	1	07 11 9 913 477	11	26
07 11 9 912 303	11	39	15	07 11 9 913 231	13	19	9	07 11 9 913 477	18	4
07 11 9 912 327	32	18	18	07 11 9 913 231	18	3	5	07 11 9 913 483	11	11
07 11 9 912 310	11	11	13	07 11 9 913 239	32	6	6	07 11 9 913 483	11	30

ENUMMERN-INDEX

number index
x des numéros de pieces
erdelennummer index

Reservdelsnummer - index
Indice dei numeri dei ricambi
Indice de numeros de repuesto

Teile-Nr.	Haupt-gruppe	Seite	Bild-Nr.	Teile-Nr.	Haupt-gruppe	Seite	Bild-Nr.	Teile-Nr.	Haupt-gruppe	Seite	Bild-Nr.
11 9 913 483	11	34	3	07 11 9 913 659	32	28	3	07 11 9 918 425	32	28	10
11 9 913 483	11	35	18	07 11 9 913 662	11	26	21	07 11 9 919 109	11	39	12
11 9 913 483	24	3	9	07 11 9 913 662	11	27	9	07 11 9 919 109	16	1	2
11 9 913 483	24	25	1	07 11 9 913 662	11	50	5	07 11 9 919 111	24	4	6
11 9 913 484	11	31	1	07 11 9 913 662	12	6	8	07 11 9 919 111	24	5	17
11 9 913 484	35	6	10	07 11 9 913 662	18	2	1	07 11 9 919 131	23	2	13
11 9 913 484	35	7	3	07 11 9 913 662	21	1	3	07 11 9 919 131	33	11	2
11 9 913 554	34	19	16	07 11 9 913 662	23	4	5	07 11 9 919 206	11	48	6
11 9 913 554	35	8	11	07 11 9 913 662	23	19	5	07 11 9 919 210	11	48	6
11 9 913 571	35	6	10	07 11 9 913 667	32	13	3	07 11 9 919 210	11	48	18
11 9 913 572	35	7	3	07 11 9 913 676	11	27	9	07 11 9 919 224	32	5	12
11 9 913 575	11	10	1	07 11 9 913 676	11	46	2	07 11 9 919 228	11	8	5
11 9 913 575	11	26	20	07 11 9 913 676	21	1	10	07 11 9 919 228	11	39	17
11 9 913 575	11	39	14	07 11 9 913 676	23	5	4	07 11 9 919 245	24	5	5
11 9 913 575	18	1	5	07 11 9 913 676	24	3	6	07 11 9 919 353	32	21	3
11 9 913 575	18	2	12	07 11 9 913 676	24	7	6	07 11 9 919 353	32	22	2
11 9 913 616	11	13	4	07 11 9 913 676	32	19	6	07 11 9 919 354	32	20	2
11 9 913 616	21	3	8	07 11 9 913 679	11	11	7	07 11 9 919 363	12	12	8
11 9 913 616	32	29	5	07 11 9 913 679	12	7	10	07 11 9 919 363	32	21	7
11 9 913 616	34	8	12	07 11 9 913 679	21	1	4	07 11 9 919 363	32	22	12
11 9 913 616	34	11	5	07 11 9 913 679	23	5	4	07 11 9 919 367	12	12	8
11 9 913 624	11	13	4	07 11 9 913 679	23	19	18	07 11 9 919 407	12	7	13
11 9 913 624	18	3	9	07 11 9 913 679	32	13	3	07 11 9 919 442	32	30	1
11 9 913 624	21	3	8	07 11 9 913 680	32	28	16	07 11 9 919 457	32	18	16
11 9 913 624	32	19	3	07 11 9 913 680	32	28	17	07 11 9 919 497	24	14	19
11 9 913 624	33	19	6	07 11 9 913 681	32	28	16	07 11 9 919 502	32	15	10
11 9 913 624	33	20	6	07 11 9 913 681	32	28	17	07 11 9 919 502	32	18	15
11 9 913 624	34	12	21	07 11 9 913 807	11	14	14	07 11 9 919 661	34	3	7
11 9 913 624	34	17	3	07 11 9 913 834	12	13	5	07 11 9 919 663	11	33a	10
11 9 913 624	35	2	3	07 11 9 913 843	21	1	11	07 11 9 919 663	31	7	10
11 9 913 624	35	6	14	07 11 9 913 851	32	30	5	~~07 11 9 919 667~~	34	2	4
11 9 913 627	11	50	10	07 11 9 913 855	24	4	3	07 11 9 919 673	33	15	4
11 9 913 627	21	4	11	07 11 9 913 855	24	7	22	07 11 9 919 674	33	15	4
11 9 913 627	24	6	10	07 11 9 913 860	32	30	5	07 11 9 919 706	33	8	2
11 9 913 627	32	28	15	07 11 9 913 872	11	50	9	07 11 9 919 712	11	31	7
11 9 913 627	32	28	16	07 11 9 913 874	11	45	11	07 11 9 919 732	32	13	3
11 9 913 627	33	16	13	07 11 9 913 876	11	50	9	07 11 9 919 931	23	5	3
11 9 913 627	34	17	5	07 11 9 913 876	11	34	14	07 11 9 919 969	21	5	2
11 9 913 632	16	1	5	07 11 9 913 876	33	11	14	07 11 9 919 969	21	5	4
~~7 11 9 913 643~~	34	16	18	07 11 9 913 880	21	6	11	07 11 9 919 969	23	15	23
11 9 913 644	11	36	16	07 11 9 914 618	33	16	2	07 11 9 919 969	34	16	18
11 9 913 644	26	2	4	07 11 9 914 619	33	10	11	07 11 9 919 976	34	16	18
11 9 913 644	32	28	17	07 11 9 914 628	33	10	11	07 11 9 919 978	18	4	1
11 9 913 644	32	28	18	07 11 9 914 643	31	1	14	~~07 11 9 919 994~~	34	2	4
11 9 913 644	32	31	7	07 11 9 914 646	26	3	13	07 11 9 919 998	33	15	4
11 9 913 649	32	5	9	07 11 9 914 652	31	1	11	07 11 9 921 038	12	1	8
11 9 913 652	11	50	14	07 11 9 914 663	33	11	16	07 11 9 921 056	12	13	8
11 9 913 652	12	6	8	07 11 9 914 669	33	10	11	07 11 9 921 076	23	3	5
11 9 913 652	23	4	1	07 11 9 914 844	32	11	4	07 11 9 921 076	12	12	14
11 9 913 652	23	5	6	07 11 9 914 851	32	11	4	07 11 9 921 077	12	12	14
11 9 913 652	32	15	12	07 11 9 915 005	16	3	5	07 11 9 921 098	34	12	16
11 9 913 652	32	28	17	07 11 9 915 011	32	19	19	07 11 9 921 612	32	19	12
11 9 913 652	32	28	18	07 11 9 915 021	16	5	11	07 11 9 921 627	13	17	4
11 9 913 652	32	31	5	07 11 9 915 069	32	19	21	07 11 9 921 627	32	3	6
11 9 913 657	11	11	24	07 11 9 915 082	32	2	13	07 11 9 921 627	32	14	1
11 9 913 657	32	28	13	07 11 9 915 082	32	3	4	07 11 9 921 630	32	25	1
11 9 913 657	32	28	14	07 11 9 916 879	24	27	15	07 11 9 921 631	32	25	1
11 9 913 657	32	31	4	07 11 9 916 879	24	28	11	07 11 9 921 659	32	30	9
11 9 913 657	33	11	18	~~07 11 9 917 402~~	11	28	3	07 11 9 921 660	32	3	1
11 9 913 558	16	1	5	07 11 9 917 411	32	29	12	07 11 9 921 660	32	7	1
11 9 913 659	11	31	10	07 11 9 917 417	32	29	10	07 11 9 921 660	32	7	1
11 9 913 659	18	4	13	07 11 9 917 460	32	29	12	07 11 9 921 660	32	30	9

TEILENUMMERN-INDEX

Part number index
Index des numéros de pieces
Onderdelennummer index

Reservdelsnummer - index
Indice dei numeri dei ricambi
Indice de numeros de repuesto

Teile-Nr.	Haupt-gruppe	Seite	Bild-Nr.	Teile-Nr.	Haupt-gruppe	Seite	Bild-Nr.	Teile-Nr.	Haupt-gruppe	Seite	Bl N
07 11 9 922 035	32	18	14	07 11 9 922 113	24	9	4	07 11 9 931 674	35	7	12
~~07 11 9 922 036~~	35	6	1	07 11 9 922 113	31	7	4	07 11 9 931 686	26	3	7
07 11 9 922 038	11	32	1	07 11 9 922 139	23	3	18	07 11 9 931 687	26	3	7
07 11 9 922 038	11	41	14	07 11 9 922 139	23	5	19	07 11 9 932 020	12	12	9
07 11 9 922 038	11	42	7	07 11 9 922 410	35	7	9	07 11 9 932 033	13	16	12
07 11 9 922 038	11	43	6	07 11 9 922 417	11	26	18	07 11 9 932 040	32	18	13
07 11 9 922 038	12	7	15	07 11 9 922 417	13	14	12	07 11 9 932 043	12	7	2
07 11 9 922 038	13	15	13	07 11 9 922 417	24	28	13	07 11 9 932 043	32	15	7
07 11 9 922 038	32	15	6	07 11 9 922 426	24	27	3	07 11 9 932 048	13	19	8
07 11 9 922 038	35	6	1	07 11 9 922 426	24	28	8	07 11 9 932 047	11	44	4
07 11 9 922 053	24	5	9	07 11 9 922 430	13	21	13	07 11 9 932 047	13	15	2
07 11 9 922 053	35	6	6	07 11 9 922 431	33	15	3	07 11 9 932 047	13	18	15
07 11 9 922 054	34	19	7	07 11 9 922 432	12	6	11	07 11 9 932 047	24	9	2
07 11 9 922 058	11	28	12	07 11 9 922 432	28	2	12	07 11 9 932 047	32	28	9
07 11 9 922 058	11	31	5	07 11 9 922 432	26	3	10	~~07 11 9 932 071~~	34	19	17
07 11 9 922 058	11	32	11	07 11 9 922 470	32	11	2	~~07 11 9 932 071~~	35	8	12
07 11 9 922 058	11	34	9	07 11 9 922 470	32	14	1	07 11 9 932 072	11	9	6
07 11 9 922 058	11	38	11	07 11 9 922 472	31	1	6	07 11 9 932 072	11	11	9
07 11 9 922 058	11	40	13	07 11 9 922 475	31	6	9	07 11 9 932 072	11	22	18
07 11 9 922 058	11	45	16	07 11 9 923 436	32	11	5	07 11 9 932 072	11	23	15
07 11 9 922 058	12	1	21	07 11 9 923 457	31	1	3	07 11 9 932 072	11	26	6
07 11 9 922 058	13	19	15	07 11 9 924 035	32	27	6	07 11 9 932 072	11	30	6
07 11 9 922 058	16	4	9	07 11 9 924 417	31	6	10	07 11 9 932 072	11	31	4
07 11 9 922 058	18	1	12	07 11 9 926 431	36	3	7	07 11 9 932 072	11	33	8
07 11 9 922 058	18	2	4	07 11 9 931 027	13	16	10	07 11 9 932 072	11	34	4
07 11 9 922 058	18	3	10	07 11 9 931 036	11	41	7	07 11 9 932 072	11	35	17
07 11 9 922 058	24	10	4	07 11 9 931 036	11	42	3	07 11 9 932 072	11	36	13
07 11 9 922 058	24	23	26	07 11 9 931 036	11	43	8	07 11 9 932 072	11	37	7
07 11 9 922 058	34	9	10	07 11 9 931 036	12	8	6	07 11 9 932 072	11	39	13
07 11 9 922 058	34	19	7	07 11 9 931 036	12	9	6	07 11 9 932 072	11	40	12
07 11 9 922 058	34	20	10	07 11 9 931 036	13	15	14	07 11 9 932 072	11	47	2
07 11 9 922 058	35	6	6	07 11 9 931 044	11	32	9	07 11 9 932 072	11	48	8
07 11 9 922 058	35	7	6	07 11 9 931 044	12	1	18	07 11 9 932 072	11	49	4
07 11 9 922 087	13	11a	9	07 11 9 931 044	12	13	15	07 11 9 932 072	12	1	20
07 11 9 922 087	18	2	7	07 11 9 931 044	13	14	11	07 11 9 932 072	13	12	13
07 11 9 922 087	18	3	7	07 11 9 931 044	13	18	8	07 11 9 932 072	13	15	5
07 11 9 922 087	21	1	16	07 11 9 931 044	13	19	13	07 11 9 932 072	13	17	3
07 11 9 922 087	21	4	8	07 11 9 931 044	32	18	2	07 11 9 932 072	13	18	6
07 11 9 922 087	21	4	11	07 11 9 931 044	34	9	9	07 11 9 932 072	13	19	16
07 11 9 922 087	23	2	6	07 11 9 931 044	35	8	13	07 11 9 932 072	16	4	6
07 11 9 922 087	23	15	10	07 11 9 931 046	35	8	13	07 11 9 932 072	16	5	5
07 11 9 922 087	24	3	14	07 11 9 931 067	11	22	20	07 11 9 932 072	18	1	13
07 11 9 922 087	24	6	6	07 11 9 931 067	11	39	3	07 11 9 932 072	18	2	5
07 11 9 922 087	24	9	12	07 11 9 931 067	18	2	3	07 11 9 932 072	18	3	11
07 11 9 922 087	26	2	7	07 11 9 931 067	24	27	17	07 11 9 932 072	21	1	17
07 11 9 922 087	31	7	9	07 11 9 931 067	24	28	12	07 11 9 932 072	23	5	2
07 11 9 922 087	32	29	7	07 11 9 931 067	26	2	5	07 11 9 932 072	23	14	4
07 11 9 922 087	33	4	19	07 11 9 931 067	32	18	4	07 11 9 932 072	23	16	3
07 11 9 922 087	33	19	2	07 11 9 931 067	32	19	14	07 11 9 932 072	24	3	2
07 11 9 922 087	33	20	3	07 11 9 931 067	33	19	3	07 11 9 932 072	24	5	10
07 11 9 922 087	34	8	6	07 11 9 931 067	33	20	4	07 11 9 932 072	24	7	2
07 11 9 922 087	34	12	4	07 11 9 931 067	35	5	2	07 11 9 932 072	24	10	5
07 11 9 922 087	34	12	17	07 11 9 931 076	12	13	7	07 11 9 932 072	24	14	20
07 11 9 922 087	34	17	14	07 11 9 931 076	35	5	7	07 11 9 932 072	24	23	25
07 11 9 922 087	34	20	26	07 11 9 931 076	35	7	17	07 11 9 932 072	24	25	1
07 11 9 922 087	35	2	9	07 11 9 931 076	35	7	16	07 11 9 932 072	32	15	2
07 11 9 922 113	11	50	8	07 11 9 931 084	23	3	19	07 11 9 932 072	32	18	11
07 11 9 922 113	12	12	17	07 11 9 931 084	23	5	20	07 11 9 932 072	32	29	1
07 11 9 922 113	23	3	8	07 11 9 931 088	33	18	13	07 11 9 932 072	32	30	1
07 11 9 922 113	23	5	8	07 11 9 931 089	33	18	13	07 11 9 932 072	33	11	1
07 11 9 922 113	24	4	2	07 11 9 931 656	18	4	2	07 11 9 932 072	34	2	1
07 11 9 922 113	24	6	12	07 11 9 931 668	35	5	12	07 11 9 932 072	34	3	1

EILENUMMERN-INDEX

art number index
dex des numéros de pieces
nderdelennummer index

Reservdelsnummer - index
Indice dei numeri dei ricambi
Indice de numeros de repuesto

Teile-Nr.	Haupt-gruppe	Seite	Bild-Nr.	Teile-Nr.	Haupt-gruppe	Seite	Bild-Nr.	Teile-Nr.	Haupt-gruppe	Seite	Bild-Nr.
07 11 9 932 072	34	5	4	07 11 9 932 112	21	1	12	07 11 9 933 305	23	10	5
07 11 9 932 072	34	9	8	07 11 9 932 112	23	3	14	07 11 9 933 305	24	14	2
07 11 9 932 072	34	19	17	07 11 9 932 112	23	5	14	07 11 9 933 441	32	25	7
07 11 9 932 072	35	6	7	07 11 9 932 112	24	4	4	07 11 9 933 653	11	15	4
07 11 9 932 072	35	7	7	07 11 9 932 112	24	6	18	07 11 9 933 705	24	14	5
07 11 9 932 072	35	8	12	07 11 9 932 112	24	7	21	07 11 9 934 151	13	18	12
07 11 9 932 081	23	18	7	07 11 9 932 112	24	9	9	07 11 9 934 156	23	12	12
07 11 9 932 090	35	6	13	07 11 9 932 112	32	3	2	07 11 9 934 160	32	5	16
07 11 9 932 095	11	11	3	07 11 9 932 112	32	30	7	07 11 9 934 200	23	8	17
07 11 9 932 095	11	26	14	07 11 9 932 112	33	11	13	07 11 9 934 201	23	6	1
07 11 9 932 095	11	27	8	07 11 9 932 112	34	5a	1	07 11 9 934 202	21	7	1
07 11 9 932 095	11	31	9	07 11 9 932 112	34	5	6	07 11 9 934 230	23	12	20
07 11 9 932 095	11	35	12	07 11 9 932 114	23	17	3	07 11 9 934 230	24	11	11
07 11 9 932 095	11	40	15	07 11 9 932 130	34	1	7	07 11 9 934 241	24	14	3
07 11 9 932 095	11	50	13	07 11 9 932 132	13	17	5	07 11 9 934 609	24	5	3
07 11 9 932 095	12	6	9	07 11 9 932 132	32	14	2	07 11 9 934 624	23	18	3
07 11 9 932 095	13	11a	8	07 11 9 932 132	34	1	7	07 11 9 934 640	26	3	4
07 11 9 932 095	13	13	12	07 11 9 932 147	12	6	4	07 11 9 934 645	11	30	9
07 11 9 932 095	13	15	20	07 11 9 932 147	32	14	2	07 11 9 934 671	23	16	12
07 11 9 932 095	18	1	18	07 11 9 932 147	32	25	2	07 11 9 934 671	23	19	9
07 11 9 932 095	18	2	2	~~07 11 0 932 148~~	32	14	2	07 11 9 934 700	32	7	3
07 11 9 932 095	18	3	8	07 11 9 932 189	11	13	6	07 11 9 935 670	32	30	8
07 11 9 932 095	18	4	14	07 11 9 932 412	23	15	20	07 11 9 935 671	32	2	7
07 11 9 932 095	21	1	2	07 11 9 932 805	13	6	7	07 11 9 935 671	32	7	2
07 11 9 932 095	21	3	9	07 11 9 932 805	13	7a	4	07 11 9 935 671	32	30	8
07 11 9 932 095	21	4	10	07 11 9 932 820	13	3	3	07 11 9 935 780	32	25	5
07 11 9 932 095	21	5	1	07 11 9 932 820	13	3	8	07 11 9 936 019	32	20	4
07 11 9 932 095	21	5	3	07 11 9 932 820	13	13	8	07 11 9 936 043	13	13	2
07 11 9 932 095	23	2	7	07 11 9 932 822	13	15	15	07 11 9 936 107	11	41	6
07 11 9 932 095	23	4	2	07 11 9 932 832	11	22	22	07 11 9 936 107	11	42	6
07 11 9 932 095	23	15	9	07 11 9 932 842	11	22	24	07 11 9 936 107	11	43	5
07 11 9 932 095	23	19	4	07 11 9 932 852	13	15	10	07 11 9 936 134	35	6	9
07 11 9 932 095	24	3	5	07 11 9 932 862	24	27	22	07 11 9 936 134	35	7	4
07 11 9 932 095	24	6	7	07 11 9 932 862	24	28	18	07 11 9 936 136	35	6	9
07 11 9 932 095	24	7	5	07 11 9 932 880	34	19	11	07 11 9 936 207	21	4	9
07 11 9 932 095	24	9	11	07 11 9 932 881	23	20	8	07 11 9 936 207	21	4	12
07 11 9 932 095	26	2	6	07 11 9 932 881	34	19	11	07 11 9 936 207	32	13	4
07 11 9 932 095	31	6	11	07 11 9 932 881	34	20	14	07 11 9 936 412	11	33	12
07 11 9 932 095	32	15	13	07 11 9 932 890	23	16	17	07 11 9 936 418	16	3	6
07 11 9 932 095	32	17	2	07 11 9 932 892	23	20	8	07 11 9 936 425	16	1	4
07 11 9 932 095	32	28	4	07 11 9 933 035	13	9	2	07 11 9 936 425	16	5	9
07 11 9 932 095	32	29	6	07 11 9 933 035	13	9	4	07 11 9 936 425	24	23	24
07 11 9 932 095	32	31	3	07 11 9 933 060	11	32	2	07 11 9 936 432	16	1	4
07 11 9 932 095	33	11	17	07 11 9 933 060	12	7	14	07 11 9 937 220	23	5	5
07 11 9 932 095	34	8	5	07 11 9 933 060	12	8	5	07 11 9 937 228	23	5	1
07 11 9 932 095	34	11	4	07 11 9 933 060	12	9	5	07 11 9 937 248	23	4	9
07 11 9 932 095	34	12	18	07 11 9 933 082	11	32	10	07 11 9 937 321	11	8	9
07 11 9 932 095	34	16	17	07 11 9 933 082	11	45	15	07 11 9 937 331	11	8	9
07 11 9 932 095	34	17	13	07 11 9 933 082	11	46	14	07 11 9 941 123	23	12	13
07 11 9 932 095	34	20	25	07 11 9 933 082	12	13	9	07 11 9 941 130	23	18	2
07 11 9 932 095	35	2	8	07 11 9 933 095	12	12	15	07 11 9 941 138	23	17	5
07 11 9 932 095	35	6	13	07 11 9 933 095	21	3	9	07 11 9 941 270	23	17	7
07 11 9 932 104	21	6	12	07 11 9 933 096	11	13	3	07 11 9 941 380	24	23	6
07 11 9 932 104	34	3	10	07 11 9 933 096	12	12	15	07 11 9 941 430	24	23	5
~~07 11 9 932 110~~	34	5	6	07 11 9 933 096	23	15	24	07 11 9 941 490	24	23	6
07 11 9 932 112	11	8	3	07 11 9 933 096	32	31	11	07 11 9 941 660	24	23	18
07 11 9 932 112	11	14	13	07 11 9 933 096	34	12	3	07 11 9 942 156	23	3	17
07 11 9 932 112	11	33a	9	07 11 9 933 110	11	45	10	07 11 9 942 161	24	29	15
07 11 9 932 112	11	34	13	07 11 9 933 110	12	13	6	07 11 9 942 304	23	5	15
07 11 9 932 112	11	50	7	07 11 9 933 110	31	7	3	07 11 9 943 082	12	3	14
07 11 9 933 110	34	3	6	07 11 9 933 110	34	2	3	07 11 9 943 082	12	4	11
07 11 9 933 127	31	1	10	07 11 9 933 305	23	6	4	07 11 9 945 095	35	5	11

TEILENUMMERN-INDEX

Part number index
Index des numéros de pieces
Onderdelennummer index

Reservdelsnummer - index
Indice dei numeri dei ricambi
Indice de numeros de repuesto

Teile-Nr.	Haupt-gruppe	Seite	Bild-Nr.	Teile-Nr.	Haupt-gruppe	Seite	Bild-Nr.	Teile-Nr.	Haupt-gruppe	Seite	Bil N
07 11 9 945 112	32	11	6	07 11 9 970 258	11	46	11	07 12 9 922 716	33	16	15
07 11 9 945 160	35	5	9	07 11 9 970 263	11	45	5	07 12 9 922 719	21	4	7
07 11 9 945 177	32	11	11	07 11 9 970 263	11	46	5	07 12 9 922 719	32	19	12
07 11 9 945 181	31	1	2	07 11 9 970 263	11	47	10	07 12 9 922 719	35	4	3
07 11 9 945 182	31	1	2	07 11 9 970 459	11	34	11	07 12 9 922 720	21	5	10
07 11 9 945 193	32	11	11	07 11 9 970 911	11	45	1	07 12 9 922 720	21	5	12
07 11 9 945 196	31	1	2	07 11 9 970 911	11	46	7	07 12 9 922 734	33	16	4
07 11 9 945 213	35	7	13	07 11 9 976 485	12	1	13	07 12 9 922 735	26	3	10
07 11 9 945 218	35	7	13	07 11 9 981 034	24	13	18	07 12 9 922 744	31	1	3
07 11 9 945 241	31	3	5	07 11 9 981 053	24	14	9	07 12 9 922 744	32	11	2
07 11 9 949 241	34	3	2	07 11 9 981 205	11	14	3	07 12 9 922 744	33	18	14
07 11 9 951 430	12	7	9	07 11 9 981 208	12	9	1	07 12 9 922 745	33	18	11
07 11 9 951 454	11	23	4	07 11 9 981 208	12	8	1	07 12 9 922 754	31	1	6
07 11 9 951 454	32	25	3	07 11 9 981 209	12	8	18	07 12 9 922 764	31	6	9
07 11 9 951 485	11	13	11	07 11 9 981 209	12	9	19	07 12 9 925 709	13	19	4
07 11 9 963 034	32	5	13	07 11 9 981 209	12	10	13	07 12 9 925 713	13	18	15
07 11 9 963 041	13	19	11	07 11 9 981 233	33	17	5	07 12 9 925 713	13	18	16
07 11 9 963 042	11	33a	3	07 11 9 981 253	33	17	8	07 12 9 925 713	13	18	16
07 11 9 963 047	11	48	5	~~07 11 9 981 417~~	12	10	1	07 12 9 925 713	24	27	16
07 11 9 963 072	16	1	3	07 11 9 981 418	12	10	1	07 12 9 925 730	11	33	3
07 11 9 963 072	24	23	1	07 11 9 981 432	23	8	14	07 12 9 934 208	35	5	3
07 11 9 963 072	24	4	5	07 11 9 981 432	23	12	21	07 12 9 934 910	24	27	24
07 11 9 963 072	24	5	16	07 11 9 981 441	23	12	4	07 12 9 934 910	24	28	20
07 11 9 963 073	11	36	10	07 11 9 981 442	23	6	5	07 12 9 940 707	24	27	5
07 11 9 963 073	11	37	2	07 11 9 981 442	23	10	6	07 12 9 940 707	24	28	2
07 11 9 963 073	11	39	10	07 11 9 981 701	24	13	18	07 12 9 952 010	13	14	14
07 11 9 963 129	32	5	13	07 11 9 981 720	33	10	10	07 12 9 952 012	11	36	5
07 11 9 963 130	11	10	4	07 11 9 986 240	11	14	7	07 12 9 952 012	11	47	12
07 11 9 963 130	34	15	2	07 11 9 986 250	11	22	11	07 12 9 952 012	13	13	25
07 11 9 963 132	34	18	4	07 11 9 986 255	35	8	4	07 12 9 952 012	16	1	7
07 11 9 963 146	24	23	12	07 11 9 986 272	23	11	4	07 12 9 952 012	16	4	3
07 11 9 963 155	11	27	3	07 11 9 986 280	23	18	8	07 12 9 952 012	21	4	3
07 11 9 963 200	11	8	4	07 11 9 986 293	23	15	6	07 12 9 952 015	11	36	6
07 11 9 963 200	11	35	10	07 11 9 986 298	32	7	12	07 12 9 952 015	11	38	2
07 11 9 963 200	11	39	16	07 11 9 986 299	23	15	4	07 12 9 952 016	11	47	12
07 11 9 963 200	11	45	2	07 11 9 986 405	23	15	21	07 12 9 952 017	16	4	12
07 11 9 963 200	11	46	8	07 11 9 986 704	24	13	9	07 12 9 952 018	34	12	7
07 11 9 963 201	32	29	13	07 11 9 986 730	24	12	1	07 12 9 952 018	34	17	4
07 11 9 963 201	34	18	11	~~07 11 9 987 502~~	35	6	2	07 12 9 952 020	11	37	13
07 11 9 963 213	11	48	11	07 11 9 987 503	35	6	2	07 12 9 952 022	32	29	2
07 11 9 963 226	34	18	8	07 11 9 987 305	35	6	15	07 12 9 952 027	11	38	5
07 11 9 963 259	11	48	14	07 11 9 987 306	35	6	15	07 12 9 952 032	11	36	1
07 11 9 963 308	32	29	11	07 11 9 987 303	35	7	10	07 12 9 952 032	11	38	4
07 11 9 963 309	24	5	6	07 11 9 990 178	32	28	1	07 12 9 952 046	11	35	16
07 11 9 963 354	32	26	6	07 11 9 990 181	32	28	1	07 12 9 952 048	11	35	2
07 11 9 963 355	11	8	15	07 12 9 903 239	11	9	5	07 12 9 952 064	16	2	10
07 11 9 963 355	11	9	13	07 12 9 903 242	11	9	5	07 12 9 952 074	13	22	3
07 11 9 963 355	33	11	3	07 12 9 903 326	11	40	6	07 12 9 952 088	13	22	4
07 11 9 963 355	34	12	5	07 12 9 903 327	11	40	6	07 12 9 952 550	13	14	5
07 11 9 963 355	34	17	11	07 12 9 922 704	16	4	5	07 53 1 116 764	34	9	13
07 11 9 963 357	11	22	13	07 12 9 922 704	32	16	3	07 53 1 116 765	34	9	13
07 11 9 963 358	23	2	14	07 12 9 922 705	35	6	6	11 00 0 400 801	11	3	1
07 11 9 963 407	24	4	7	07 12 9 922 705	35	7	6	11 00 0 400 802	11	3	1
07 11 9 963 466	11	8	7	07 12 9 922 714	11	36	18	11 00 0 400 803	11	5	1
07 11 9 963 466	11	9	4	07 12 9 922 714	11	50	2	11 00 0 400 821	11	1	1
07 11 9 970 110	11	45	8	07 12 9 922 714	12	7	8	11 00 0 400 822	11	1	1
07 11 9 970 110	11	46	10	07 12 9 922 714	18	4	6	11 00 0 400 826	11	5	1
07 11 9 970 115	11	45	4	07 12 9 922 714	21	7	7	11 00 0 700 826	11	4	1
07 11 9 970 115	11	46	4	07 12 9 922 714	32	13	2	11 00 0 700 882	11	1	1
07 11 9 970 115	11	47	9	07 12 9 922 714	32	15	16	11 00 0 700 883	11	1	1
07 11 9 970 241	11	34	10	07 12 9 922 714	32	18	5	11 00 0 700 887	11	2	1
07 11 9 970 258	11	45	7	07 12 9 922 714	32	19	4	11 00 0 700 891	11	4	1

TEILENUMMERN-INDEX

Part number index
Index des numéros de pieces
Onderdelennummer index

Reservdelsnummer - index
Indice dei numeri dei ricambi
Indice de numeros de repuesto

Teile-Nr.	Haupt-gruppe	Seite	Bild-Nr.	Teile-Nr.	Haupt-gruppe	Seite	Bild-Nr.	Teile-Nr.	Haupt-gruppe	Seite	Bild-Nr.
11 00 1 250 409	11	1	1	11 00 1 262 602	11	3	1	11 12 1 262 814	11	10	5
11 00 1 250 411	11	1	1	11 00 1 262 603	11	3	1	11 13 0 607 162	11	28	10
11 00 1 251 152	11	1	2	11 00 1 262 731	11	1	1	11 13 1 250 089	11	8	16
11 00 1 253 139	11	1	1	11 00 1 262 733	11	1	1	11 13 1 250 090	11	8	10
11 00 1 253 141	11	1	1	11 11 0 001 184	11	9	10	11 13 1 252 369	11	8	12
11 00 1 253 537	11	1	1	11 11 0 601 105	11	8	2	11 13 1 260 781	11	8	11
11 00 1 253 539	11	1	1	11 11 0 601 106	11	8	8	11 14 0 002 193	11	9	12
11 00 1 255 954	11	2	1	11 11 0 601 106	11	14	2	11 14 1 250 027	11	11	1
11 00 1 255 956	11	2	1	11 11 1 250 523	11	8	14	11 14 1 250 030	11	11	14
11 00 1 255 957	11	2	1	11 11 1 250 568	11	28	9	11 14 1 250 032	11	11	20
11 00 1 255 958	11	2	1	11 11 1 250 587	11	36	9	11 14 1 250 073	11	11	19
11 00 1 255 965	11	2	2	11 11 1 250 587	11	37	10	11 14 1 250 101	11	11	12
11 00 1 255 965	11	3	2	11 11 1 251 147	11	7	1	11 14 1 252 897	11	11	23
11 00 1 256 614	11	4	2	11 11 1 251 148	11	7	1	11 14 1 255 010	11	11	5
11 00 1 256 614	11	5	2	11 11 1 255 967	11	7	1	11 14 1 255 012	11	11	22
11 00 1 256 616	11	1	2	11 11 1 256 355	11	8	14	11 14 1 258 323	11	11	25
11 00 1 256 616	11	2	2	11 11 1 256 626	11	7	1	11 14 1 259 864	11	11	16
11 00 1 256 616	11	3	2	11 11 1 258 257	11	7	1	11 14 1 259 865	11	11	15
11 00 1 256 616	11	4	2	11 11 1 258 355	11	28	9	11 14 1 259 866	11	11	17
11 00 1 256 616	11	5	2	11 11 1 258 369	11	7	1	11 14 1 259 867	11	11	18
11 00 1 256 618	11	4	1	11 11 1 258 840	11	7	1	11 15 1 250 109	11	28	18
11 00 1 256 621	11	4	1	11 11 1 260 200	11	7	1	11 15 1 250 896	11	39	6
11 00 1 257 754	11	1	1	11 12 0 621 107	11	8	6	11 15 1 256 325	11	28	17
11 00 1 257 755	11	1	1	11 12 0 621 107	11	9	3	11 15 1 257 528	11	28	13
11 00 1 257 756	11	1	1	11 12 0 621 137	11	10	10	11 15 1 257 529	11	28	14
11 00 1 257 757	11	2	1	11 12 0 621 138	11	10	10	11 15 1 258 307	11	28	16
11 00 1 257 758	11	2	1	11 12 0 621 144	11	9	15	11 21 0 616 100	11	14	4
11 00 1 257 759	11	2	1	11 12 0 621 145	11	9	17	11 21 0 616 105	11	14	5
11 00 1 257 760	11	2	1	11 12 0 623 120	11	9	9	11 21 0 616 109	11	14	6
11 00 1 257 761	11	2	1	11 12 0 721 100	11	9	16	11 21 0 716 800	11	12	1
11 00 1 258 334	11	6	1	11 12 0 721 101	11	9	16	11 21 0 716 801	11	12	1
11 00 1 258 335	11	6	1	11 12 0 721 102	11	9	16	11 21 0 716 802	11	12	1
11 00 1 258 336	11	6	1	11 12 0 721 103	11	9	16	11 21 1 250 050	11	13	10
11 00 1 258 337	11	6	1	11 12 1 250 017	11	9	1	11 21 1 250 051	11	13	10
11 00 1 258 359	11	4	1	11 12 1 250 026	11	10	12	11 21 1 250 052	11	13	10
11 00 1 258 360	11	4	1	11 12 1 250 075	11	9	22	11 21 1 250 053	11	13	9
11 00 1 258 361	11	4	1	11 12 1 250 077	11	10	2	11 21 1 250 054	11	13	9
11 00 1 258 637	11	2	1	11 12 1 250 079	11	9	18	11 21 1 250 055	11	13	9
11 00 1 258 638	11	2	1	11 12 1 250 102	11	9	6	11 21 1 250 796	11	14	1
~~11 00 1 258 990~~	~~11~~	~~6~~	~~1~~	~~11 12 1 250 103~~	~~11~~	9	7	11 21 1 250 797	11	14	1
11 00 1 258 991	11	6	1	11 12 1 250 717	11	9	2	11 21 1 250 798	11	14	1
11 00 1 259 372	11	3	1	11 12 1 250 717	11	26	22	11 21 1 250 799	11	13	9
11 00 1 259 373	11	3	1	11 12 1 251 153	11	10	14	11 21 1 250 800	11	13	9
11 00 1 259 374	11	3	1	11 12 1 253 208	11	9	22	11 21 1 250 801	11	13	9
~~11 00 1 259 375~~	~~11~~	~~3~~	~~1~~	~~11 12 1 254 058~~	~~11~~	10	10	11 21 1 251 150	11	12	1
~~11 00 1 259 376~~	~~11~~	~~5~~	~~1~~	~~11 12 1 254 060~~	~~11~~	10	10	11 21 1 251 151	11	12	1
11 00 1 259 377	11	5	1	11 12 1 254 253	11	10	10	11 21 1 252 573	11	13	8
11 00 1 259 381	11	3	1	11 12 1 254 254	11	10	10	11 21 1 255 191	11	14	1
11 00 1 259 383	11	3	1	11 12 1 254 308	11	9	19	11 21 1 255 192	11	14	1
11 00 1 259 385	11	5	1	11 12 1 254 991	11	10	7	11 21 1 255 196	11	13	9
11 00 1 259 640	11	3	1	11 12 1 254 992	11	10	9	11 21 1 255 197	11	13	9
11 00 1 259 641	11	3	1	11 12 1 254 992	11	40	3	11 21 1 255 212	11	12	1
11 00 1 259 746	11	1	1	11 12 1 255 162	11	10	5	11 21 1 255 215	11	12	1
11 00 1 259 747	11	1	1	11 12 1 255 305	11	10	8	11 21 1 258 274	11	13	2
11 00 1 259 748	11	1	1	11 12 1 255 966	11	10	14	11 21 1 260 202	11	12	1
11 00 1 259 749	11	1	1	11 12 1 256 615	11	10	14	11 21 1 260 203	11	12	1
11 00 1 259 752	11	1	1	11 12 1 256 919	11	10	5	11 22 0 616 184	11	14	10
11 00 1 259 754	11	1	1	11 12 1 257 378	11	9	14	11 22 0 616 142	11	14	12
11 00 1 260 195	11	5	1	11 12 1 257 581	11	10	5	11 22 0 616 143	11	14	12
11 00 1 260 196	11	5	1	11 12 1 260 346	11	9	7	11 22 0 616 145	11	14	8
11 00 1 260 197	11	5	1	11 12 1 262 812	11	10	5	11 22 1 202 983	11	14	11
11 00 1 260 198	11	6	1	11 12 1 262 813	11	10	5	11 22 1 250 070	11	14	11

TEILENUMMERN-INDEX

Part number index
Index des numéros de pieces
Onderdelennummer index

Reservdelsnummer - index
Indice dei numeri dei ricambi
Indice de numeros de repuesto

Teile-Nr.	Haupt-gruppe	Seite	Bild-Nr.	Teile-Nr.	Haupt-gruppe	Seite	Bild-Nr.	Teile-Nr.	Haupt-gruppe	Seite	Bi
11 22 1 253 631	11	14	9	11 25 1 251 996	11	17	1	11 25 1 256 336	11	20	1
11 22 1 253 633	11	14	9	11 25 1 251 997	11	17	1	11 25 1 256 337	11	20	1
11 22 1 257 314	11	14	9	11 25 1 251 998	11	17	1	11 25 1 256 338	11	20	1
11 23 1 250 126	11	13	7	11 25 1 251 999	11	17	1	11 25 1 256 459	11	16	3
11 23 1 253 339	11	13	5	11 25 1 252 000	11	17	1	11 25 1 256 460	11	16	3
11 23 1 255 308	11	13	1	11 25 1 252 001	11	17	1	11 25 1 256 461	11	16	3
11 23 1 256 881	11	13	1	11 25 1 252 002	11	17	1	11 25 1 256 462	11	16	3
11 24 0 518 321	11	16	1	11 25 1 252 003	11	17	1	11 25 1 256 463	11	16	3
11 24 0 618 006	11	15	1	11 25 1 252 004	11	17	1	11 25 1 256 464	11	16	3
11 24 0 618 100	11	15	3	11 25 1 252 005	11	17	1	11 25 1 256 778	11	18	
11 24 0 618 111	11	15	2	11 25 1 252 016	11	16a	1	11 25 1 256 779	11	19	
~~11 24 0 618 179~~	~~11~~	16	2	~~11 25 1 252 017~~	11	16a	1	11 25 1 256 780	11	19	
~~11 24 1 256 202~~	11	16	2	11 25 1 252 018	11	16a	1	11 25 1 256 781	11	19	
11 24 1 258 428	11	16	2	11 25 1 252 019	11	16a	1	~~11 25 1 256 782~~	11	19	
11 24 1 258 429	11	16	2	11 25 1 252 020	11	16a	1	~~11 25 1 256 783~~	11	19	
11 24 1 258 430	11	16	2	11 25 1 252 021	11	16a	1	~~11 25 1 256 784~~	11	19	
11 24 1 258 431	11	16	2	11 25 1 252 022	11	16a	1	11 25 1 256 785	11	19	
11 24 1 258 432	11	16	2	11 25 1 252 023	11	16a	1	~~11 25 1 256 786~~	11	19	
11 24 1 260 306	11	15	1	11 25 1 252 024	11	16a	1	11 25 1 256 787	11	19	
11 25 0 712 199	11	15	5	11 25 1 252 025	11	16a	1	11 25 1 256 788	11	19	
11 25 1 251 763	11	15	8	11 25 1 252 026	11	16a	1	11 25 1 256 789	11	19	
11 25 1 251 764	11	15	8	11 25 1 252 027	11	16a	1	11 25 1 256 827	11	19	
11 25 1 251 765	11	15	8	11 25 1 252 292	11	18	1	11 25 1 256 828	11	19	
11 25 1 251 766	11	15	8	11 25 1 252 293	11	18	1	11 25 1 256 829	11	19	
11 25 1 251 767	11	15	8	11 25 1 252 294	11	18	1	11 25 1 256 830	11	19	
11 25 1 251 768	11	15	8	11 25 1 252 295	11	18	1	~~11 25 1 256 831~~	11	19	
11 25 1 251 773	11	15	7	11 25 1 252 296	11	18	1	~~11 25 1 256 832~~	11	19	
11 25 1 251 774	11	15	7	11 25 1 252 297	11	18	1	~~11 25 1 256 833~~	11	19	
11 25 1 251 775	11	15	7	11 25 1 252 298	11	18	1	~~11 25 1 256 834~~	11	19	
~~11 25 1 251 777~~	11	15	7	11 25 1 252 299	11	18	1	~~11 25 1 256 835~~	11	19	
11 25 1 251 782	11	15	6	11 25 1 252 300	11	18	1	11 25 1 258 843	11	18	
11 25 1 251 783	11	15	6	11 25 1 252 301	11	18	1	11 25 1 258 844	11	18	
11 25 1 251 784	11	15	6	11 25 1 252 302	11	18	1	11 25 1 258 845	11	18	
11 25 1 251 785	11	15	6	11 25 1 252 303	11	18	1	11 25 1 259 311	11	15	
11 25 1 251 786	11	15	6	11 25 1 254 399	11	18	1	11 25 1 259 312	11	15	
11 25 1 251 787	11	15	6	11 25 1 254 400	11	18	1	11 25 1 259 313	11	15	
11 25 1 251 806	11	17	1	11 25 1 254 401	11	18	1	11 25 1 259 939	11	21	
11 25 1 251 807	11	17	1	11 25 1 254 402	11	18	1	11 25 1 259 940	11	21	
11 25 1 251 808	11	17	1	11 25 1 254 403	11	18	1	11 25 1 259 941	11	21	
11 25 1 251 809	11	17	1	11 25 1 254 404	11	18	1	11 25 1 259 942	11	21	
11 25 1 251 810	11	17	1	11 25 1 254 405	11	18	1	11 25 1 259 943	11	21	
11 25 1 251 811	11	17	1	11 25 1 254 406	11	18	1	11 25 1 259 944	11	21	
11 25 1 251 812	11	17	1	11 25 1 254 407	11	18	1	11 25 1 260 611	11	20	
11 25 1 251 813	11	17	1	11 25 1 254 849	11	20	1	11 25 1 260 612	11	20	
11 25 1 251 814	11	17	1	~~11 25 1 254 850~~	11	20	1	11 25 1 260 613	11	20	
11 25 1 251 815	11	17	1	11 25 1 254 851	11	20	1	11 25 1 261 945	11	19	
11 25 1 251 816	11	17	1	11 25 1 254 851	11	20	1	11 25 1 261 946	11	19	
11 25 1 251 817	11	17	1	11 25 1 254 852	11	20	1	11 25 1 261 950	11	19	
11 25 1 251 970	11	16a	1	11 25 1 254 853	11	20	1	11 25 1 261 951	11	19	
~~11 25 1 251 971~~	11	16a	1	11 25 1 254 854	11	20	1	11 25 1 261 970	11	20	
11 25 1 251 972	11	16a	1	11 25 1 254 855	11	20	1	11 25 1 261 986	11	16a	
11 25 1 251 973	11	16a	1	11 25 1 254 856	11	20	1	11 25 1 261 991	11	16a	
11 25 1 251 974	11	16a	1	11 25 1 254 857	11	20	1	11 25 1 262 029	11	21	
11 25 1 251 975	11	16a	1	11 25 1 254 858	11	20	1	11 31 0 531 122	11	22	
11 25 1 251 976	11	16a	1	11 25 1 254 859	11	20	1	11 31 0 531 126	11	22	
11 25 1 251 977	11	16a	1	11 25 1 254 860	11	20	1	11 31 0 631 131	11	22	
11 25 1 251 978	11	16a	1	11 25 1 256 330	11	20	1	11 31 0 631 139	11	22	
11 25 1 251 979	11	16a	1	11 25 1 256 331	11	20	1	11 31 0 631 149	11	22	
11 25 1 251 980	11	16a	1	11 25 1 256 332	11	20	1	11 31 0 701 105	11	22	
11 25 1 251 981	11	16a	1	11 25 1 256 333	11	20	1	11 31 0 731 105	11	22	
11 25 1 251 994	11	17	1	11 25 1 256 334	11	20	1	11 31 0 731 115	11	22	
11 25 1 251 995	11	17	1	11 25 1 256 335	11	20	1	11 31 1 250 058	11	22	

TEILENUMMERN-INDEX

'art number index
)dex des numéros de pieces
)nderdelennummer index

Reservdelsnummer - index
Indice dei numeri dei ricambi
Indice de numeros de repuesto

Teile-Nr.	Haupt-gruppe	Seite	Bild-Nr.	Teile-Nr.	Haupt-gruppe	Seite	Bild-Nr.	Teile-Nr.	Haupt-gruppe	Seite	Bild-Nr.
11 31 1 250 092	11	22	5	11 42 1 251 966	11	27	7	11 53 1 254 065	11	35	6
11 31 1 250 093	11	22	17	11 42 1 252 222	11	27	11	11 53 1 254 194	11	35	14
11 31 1 250 094	11	22	8	11 42 1 252 343	11	28	4	11 53 1 255 097	11	36	20
11 31 1 250 095	11	22	3	11 42 1 252 464	11	27	4	11 53 1 256 421	11	37	3
11 31 1 250 096	11	22	4	11 42 1 252 465	11	27	14	11 53 1 256 494	11	38	8
11 31 1 251 840	11	23	3	11 42 1 252 466	11	27	13	11 53 1 256 499	11	38	3
11 31 1 253 112	11	22	2	11 42 1 252 467	11	27	5	11 53 1 256 500	11	38	9
11 31 1 253 236	11	22	19	11 42 1 254 064	11	27	1	11 53 1 256 501	11	37	5
11 31 1 254 979	11	23	3	11 42 1 256 294	11	28	2	11 53 1 256 502	11	37	6
11 31 1 255 984	11	23	3	11 42 1 256 402	11	27	12	11 53 1 256 504	11	38	6
11 31 1 255 985	11	23	3	11 42 1 263 068	11	28	3	11 53 1 256 667	11	35	6
11 31 1 257 312	11	22	25	11 43 1 252 997	11	28	8	11 53 1 257 486	11	38	1
11 31 1 262 273	11	22	25	11 43 1 254 213	11	28	6	11 53 1 257 511	11	38	10
11 33 0 634 108	11	23	8	11 43 1 255 646	11	28	8	11 53 1 259 632	11	35	1
11 33 0 634 115	11	23	17	11 43 1 258 342	11	28	10	11 53 4 066 522	11	35	11
11 33 0 634 122	11	23	10	11 43 1 258 350	11	28	8	11 61 0 643 018	13	14	2
11 33 0 634 124	11	23	16	11 51 0 786 800	11	29	2	11 61 1 250 693	11	39	9
11 33 0 634 125	11	23	9	11 51 1 250 339	11	30	15	11 61 1 250 695	11	39	8
11 33 0 634 130	11	23	14	11 51 1 250 345	11	30	13	11 61 1 250 743	11	39	2
11 33 0 634 135	11	23	13	11 51 1 250 348	11	30	14	11 61 1 250 743	11	40	20
11 33 0 634 140	11	23	11	11 51 1 251 230	11	29	2	11 61 1 250 946	11	39	7
11 33 1 250 080	11	23	2	11 51 1 251 231	11	30	12	11 61 1 251 339	11	39	18
11 33 1 250 082	11	23	1	11 51 1 251 234	11	30	7	11 61 1 252 391	11	39	5
11 33 1 250 084	11	23	7	11 51 1 251 235	11	30	7	11 61 1 254 062	11	40	10
11 33 1 250 086	11	23	5	11 51 1 251 138	11	30	16	11 61 1 254 152	11	37	15
11 33 1 250 088	11	23	6	11 51 1 251 822	11	30	10	11 61 1 255 284	11	37	14
11 33 1 256 229	11	23	12	11 51 1 251 823	11	30	8	11 61 1 256 415	11	40	19
11 34 0 026 724	11	24	3	11 51 1 253 143	11	29	2	11 61 1 256 418	11	40	16
11 34 0 626 116	11	24	5	11 51 1 255 356	11	30	7	11 61 1 256 439	11	40	17
11 34 1 250 129	11	24	7	11 51 1 256 545	11	30	17	11 61 1 256 448	11	40	4
11 34 1 256 554	11	24	2	11 51 2 077 715	11	41	16	11 61 1 256 467	11	37	12
11 34 1 256 556	11	24	1	11 51 2 077 715	11	42	17	11 61 1 256 505	11	38	7
11 34 1 257 592	11	24	6	11 51 2 077 715	11	43	12	11 61 1 256 567	11	40	14
11 34 1 258 027	11	24	4	11 52 1 251 821	11	29	1	11 61 1 256 604	11	40	1
11 41 0 652 128	11	26	25	11 52 1 252 660	11	30	1	11 61 1 256 681	11	40	9
11 41 0 752 140	11	26	15	11 52 1 259 664	11	30	1	11 61 1 256 704	11	40	8
~~11 41 0 752 143~~	11	26	16	11 52 1 259 802	11	31	2	11 61 1 257 253	11	39	5
11 41 0 752 144	11	26	19	11 52 1 259 805	11	31	6	11 61 1 257 490	11	39	20
11 41 0 752 144	11	34	15	11 52 1 259 806	11	31	8	11 61 1 258 040	11	39	1
11 41 1 250 420	11	26	24	11 52 1 260 459	11	31	3	11 61 1 259 168	11	39	5
11 41 1 250 504	11	26	9	11 53 0 623 124	12	2	16	11 61 1 259 170	11	39	1
11 41 1 250 514	11	26	1	11 53 0 623 124	11	9	11	11 61 1 259 260	11	40	2
11 41 1 250 504	11	26	9	11 53 0 623 124	11	44	6	11 61 1 259 412	11	40	9
11 41 1 250 519	11	26	8	11 53 1 250 352	11	35	13	11 61 1 259 414	11	38	7
11 41 1 250 521	11	26	13	11 53 1 250 353	11	35	8	11 61 2 560 190	11	28	11
11 41 1 250 522	11	26	13	11 53 1 250 356	11	35	3	11 61 4 000 131	32	28	5
11 41 1 250 562	11	26	7	11 53 1 250 357	11	35	5	11 61 4 000 131	32	31	6
11 41 1 250 563	11	26	7	11 53 1 250 387	11	35	15	11 61 4 000 131	34	12	20
11 41 1 252 317	11	26	26	11 53 1 250 394	11	36	3	11 61 4 000 131	34	17	2
11 41 1 252 576	11	26	4	11 53 1 250 393	11	36	2	11 62 0 643 110	11	48	4
11 41 1 252 577	11	26	3	~~11 53 1 250 396~~	11	36	7	11 62 0 643 110	11	49	2
11 41 1 255 645	11	26	26	11 53 1 250 399	11	35	7	11 62 0 643 110	18	3	18
11 41 1 256 305	11	25	1	11 53 1 250 705	11	35	4	11 62 0 643 110	18	4	4
11 41 1 256 391	11	26	10	~~11 53 1 251 144~~	11	36	8	11 62 1 250 601	11	48	2
11 41 1 256 710	11	26	15	11 53 1 251 145	11	33	9	11 62 1 250 604	11	48	1
11 41 1 256 884	11	26	2	~~11 53 1 251 482~~	11	38	12	11 62 1 250 604	11	49	13
11 41 1 257 281	11	26	10	11 53 1 251 520	11	35	1	11 62 1 251 417	11	49	1
11 41 1 257 597	11	25	1	11 53 1 251 576	11	36	20	11 62 1 251 419	11	49	9
11 41 1 261 792	11	26	26	11 53 1 251 824	11	30	2	11 62 1 251 422	11	49	11
11 42 0 661 120	12	2	2	11 53 1 251 825	11	30	4	11 62 1 251 423	11	49	12
11 42 1 250 567	11	28	1	11 53 1 252 552	11	35	14	11 62 1 251 426	11	49	8
11 42 1 250 586	11	27	6	~~11 53 1 252 930~~	11	36	4	11 62 1 256 575	11	48	7

BMW 2.5 CS - 3.0 CSi

N9

TEILENUMMERN-INDEX

Part number index
Index des numéros de pieces
Onderdelennummer index

Reservdelsnummer - index
Indice dei numeri dei ricambi
Indice de numeros de repuesto

Teile-Nr.	Haupt-gruppe	Seite	Bild-Nr.	Teile-Nr.	Haupt-gruppe	Seite	Bild-Nr.	Teile-Nr.	Haupt-gruppe	Seite
11 62 1 257 097	11	48	13	11 73 1 259 994	11	43	1	12 11 8 630 245	12	3
11 62 1 257 139	11	48	3	11 73 1 259 995	11	44	1	12 11 8 730 024	12	3
11 62 1 257 623	11	48	16	11 73 1 259 996	11	43	11	~~12 12 1 257 513~~	12	2
11 62 1 257 994	11	48	10	11 73 1 261 489	11	41	15	12 12 1 258 158	12	2
11 62 1 257 994	11	49	6	11 73 1 261 489	11	42	15	12 12 1 258 159	12	2
11 62 1 257 994	13	21	17	11 73 1 261 489	11	43	15	12 12 1 258 973	12	2
11 62 1 258 033	11	49	3	11 74 1 259 193	11	44	10	12 12 1 350 635	12	2
11 62 1 258 982	11	48	13	~~11 74 1 259 060~~	11	44	14	12 12 1 350 635	13	20
11 62 1 259 185	11	48	3	11 74 1 259 962	11	44	7	12 12 1 350 771	12	2
11 62 1 259 559	18	1	3	11 74 1 259 967	11	44	12	12 12 1 351 194	12	2
11 64 1 252 408	11	41	1	11 74 1 259 998	11	44	13	12 12 1 351 544	12	2
11 64 1 252 408	11	42	5	11 81 1 103 512	11	50	1	12 12 1 353 222	12	2
11 64 1 252 408	11	43	7	11 81 1 103 773	11	50	6	12 12 1 353 285	12	2
11 64 1 252 992	11	41	13	11 81 1 105 693	11	50	15	12 12 1 353 322	12	2
11 64 1 253 499	11	41	8	11 81 1 245 106	11	50	11	12 12 1 353 672	11	44
11 64 1 257 142	11	48	12	11 81 1 245 107	11	50	12	12 12 1 354 074	12	2
11 64 1 257 241	11	42	2	11 81 1 245 358	11	50	4	12 12 1 354 394	12	2
11 64 1 257 241	11	43	3	11 81 1 245 359	11	50	16	12 12 1 354 555	12	2
11 64 1 257 249	11	43	4	11 81 1 245 360	11	50	17	12 12 1 355 051	12	2
11 64 1 257 252	11	39	11	11 81 1 245 363	11	50	3	12 12 1 355 734	12	2
11 64 1 257 255	11	45	9	12 11 0 002 735	11	9	21	12 12 1 358 708	12	2
11 64 1 257 256	11	45	14	12 11 1 252 212	12	1	17	12 12 8 536 120	12	1
11 64 1 257 256	11	46	13	12 11 1 253 029	13	5	2	12 13 1 351 124	12	1
11 64 1 257 260	11	45	6	12 11 1 350 260	12	3	10	12 13 1 353 275	12	1
11 64 1 257 285	11	45	3	12 11 1 350 261	12	3	11	12 13 1 353 362	12	1
11 64 1 257 290	12	2	11	12 11 1 351 440	12	3	17	12 13 1 357 295	12	1
11 64 1 257 391	11	42	12	12 11 1 351 441	12	3	19	12 13 1 357 328	12	1
11 64 1 257 393	11	42	1	12 11 1 351 442	12	3	7	12 13 8 530 118	11	33
11 64 1 257 394	11	42	13	12 11 1 351 443	12	3	8	12 13 8 530 118	35	2
11 64 1 257 394	11	44	8	12 11 1 351 445	12	3	6	12 13 8 730 002	12	1
11 64 1 257 432	11	45	12	12 11 1 351 446	12	3	4	12 31 1 250 708	12	7
11 64 1 257 618	11	41	10	12 11 1 351 447	12	3	3	12 31 1 254 886	12	6
11 64 1 257 618	11	42	14	12 11 1 351 448	12	3	9	~~12 31 1 256 020~~	12	6
11 64 1 257 618	11	44	9	12 11 1 352 ~~174~~	12	3	1	12 31 1 257 279	12	6
11 64 1 257 619	11	42	11	12 11 1 353 117	12	3	4	12 31 1 260 531	12	6
11 64 1 257 619	11	44	2	12 11 1 353 118	12	3	6	12 31 1 260 569	12	6
11 64 1 257 620	11	42	12	12 11 1 353 119	12	3	2	12 31 1 350 199	12	7
11 64 1 257 624	11	48	15	12 11 1 353 120	12	3	7	12 31 1 350 280	12	7
11 64 1 257 635	11	46	3	12 11 1 353 121	12	3	19	12 31 1 350 331	12	8
11 64 1 257 636	11	46	17	12 11 1 353 330	12	1	1	12 31 1 350 333	12	8
11 64 1 257 641	11	46	9	12 11 1 353 643	12	1	1	12 31 1 350 335	12	8
11 64 1 257 642	11	46	6	12 11 1 353 646	12	1	1	12 31 1 350 336	12	8
11 64 1 257 643	11	46	16	12 11 1 355 211	12	9	5	12 31 1 350 336	12	9
11 64 1 257 645	11	46	12	12 11 1 355 624	12	4	2	12 31 1 350 337	12	8
11 64 1 257 647	11	46	1	12 11 1 355 625	12	4	5	12 31 1 350 337	12	9
11 64 1 258 624	11	48	15	12 11 1 355 626	12	4	4	12 31 1 350 339	12	8
11 64 1 259 156	11	39	11	12 11 1 355 627	12	4	6	12 31 1 350 339	12	9
11 64 1 811 496	11	41	11	~~12 11 1 355 628~~	12	4	8	12 31 1 350 341	12	8
11 71 1 247 699	11	47	4	12 11 1 355 629	12	4	13	12 31 1 350 341	12	9
11 71 1 257 699	11	47	4	12 11 1 355 632	12	4	1	12 31 1 350 345	12	8
11 71 1 257 689	11	47	5	12 11 1 355 866	12	4	3	12 31 1 350 345	12	9
11 71 1 259 123	11	47	1	12 11 1 356 983	12	4	7	12 31 1 350 346	12	8
11 71 1 259 157	11	47	6	12 11 1 357 227	12	3	2	12 31 1 350 346	12	9
11 71 1 259 175	11	48	12	12 11 1 357 288	12	4	9	12 31 1 350 347	12	8
11 71 1 259 183	11	47	7	12 11 1 357 861	12	4	12	12 31 1 350 629	12	8
~~11 71 1 260 026~~	11	47	13	12 11 1 360 012	12	4	8	12 31 1 350 629	12	9
11 71 1 260 028	11	47	11	12 11 8 530 508	12	1	16	12 31 1 352 279	12	5
11 71 1 260 029	11	47	14	12 11 8 530 602	12	3	12	12 31 1 352 308	12	5
11 71 1 260 030	11	47	8	12 11 8 536 129	12	1	10	12 31 1 353 419	12	9
11 71 1 261 595	11	47	13	12 11 8 630 126	12	3	13	~~12 31 1 353~~ 420	12	9
11 73 1 259 188	11	43	16	12 11 8 630 126	12	4	10	12 31 1 353 453	12	5
11 73 1 259 188	13	21	16	12 11 8 630 239	12	3	16	12 31 1 353 455	12	5

ENUMMERN–INDEX

number index
des numéros de pieces
rdelennummer index

Reservdelsnummer - index
Indice dei numeri dei ricambi
Indice de numeros de repuesto

Teile-Nr.	Haupt-gruppe	Seite	Bild-Nr.	Teile-Nr.	Haupt-gruppe	Seite	Bild-Nr.	Teile-Nr.	Haupt-gruppe	Seite	Bild-Nr.
31 1 353 829	12	7	3	12 41 1 354 578	12	13	15	13 11 0 639 389	13	5a	5
31 1 354 584	12	8	17	12 41 1 354 579	12	12	16	13 11 0 542 303	13	15	9
31 1 354 584	12	9	17	12 41 1 354 580	12	13	3	13 11 1 250 721	13	8	3
31 1 354 589	12	8	13	12 41 8 620 102	12	12	12	13 11 1 250 721	13	8	4
31 1 354 589	12	9	13	12 41 8 620 104	12	12	3	13 11 1 250 721	13	10	5
31 1 354 590	12	8	14	12 41 8 620 108	12	13	4	13 11 1 252 681	13	3	10
31 1 354 590	12	9	14	12 41 8 620 110	12	13	10	13 11 1 252 682	13	3	9
31 1 354 591	12	8	20	12 41 8 620 112	12	13	1	13 11 1 252 682	13	3	12
31 1 354 591	12	9	22	12 41 8 620 114	12	13	2	13 11 1 252 686	13	3	2
31 1 354 650	12	9	8	12 41 8 620 124	12	13	14	13 11 1 252 686	13	3	16
31 1 354 651	12	9	3	12 41 8 620 126	12	13	11	13 11 1 252 693	13	3	5
31 1 354 652	12	9	4	12 41 8 620 134	12	12	11	13 11 1 252 693	13	3	16
31 1 354 659	12	9	21	12 41 8 620 136	12	12	10	13 11 1 252 697	13	2	4
31 1 354 677	12	10	5	12 41 8 620 139	12	12	13	13 11 1 252 697	13	4	15
31 1 354 676	12	10	6	12 41 8 620 143	12	12	5	13 11 1 252 698	13	2	3
31 1 354 678	12	10	3	12 41 8 620 150	12	12	7	13 11 1 252 698	13	4	14
31 1 354 679	12	10	11	12 41 8 620 158	12	13	3	13 11 1 253 000	13	2	15
31 1 354 680	12	10	10	12 41 8 620 159	12	13	13	13 11 1 253 000	13	4	6
31 1 354 681	12	10	9	12 41 8 720 800	12	11	1	13 11 1 253 001	13	2	14
31 1 354 682	12	10	7	12 41 8 720 801	12	11	1	13 11 1 253 001	13	4	5
31 1 354 683	12	10	4	13 11 0 539 115	13	2	11	13 11 1 253 002	13	11	4
31 1 354 684	12	10	8	13 11 0 539 115	13	4	14	13 11 1 253 002	13	11a	3
31 1 354 685	12	10	15	13 11 0 539 119	13	3	18	13 11 1 253 003	13	2	4
31 1 354 688	12	8	2	13 11 0 539 119	13	5	8	13 11 1 253 003	13	4	10
31 1 354 688	12	9	2	13 11 0 539 161	13	10	9	13 11 1 253 004	13	2	2
31 1 354 688	12	10	2	13 11 0 539 161	13	11	12	13 11 1 253 004	13	4	9
31 1 354 689	12	8	19	13 11 0 539 185	13	5	7	13 11 1 253 005	13	2	3
31 1 354 689	12	9	20	13 11 0 539 204	13	2	5	13 11 1 253 005	13	4	11
31 1 354 689	12	10	14	13 11 0 539 204	13	4	7	13 11 1 253 006	13	3	1
31 1 354 764	12	9	18	13 11 0 539 209	13	10	3	13 11 1 253 006	13	3	5
31 1 354 766	12	10	12	13 11 0 539 209	13	11	3	13 11 1 253 007	13	3	2
31 1 356 217	12	7	5	13 11 0 539 210	13	10	2	13 11 1 253 007	13	3	7
31 1 357 769	12	6	5	13 11 0 539 210	13	11	1	~~13 11 1 253 007~~	13	7	2
31 8 602 149	12	8	9	13 11 0 539 119	13	5	1	13 11 1 253 008	13	2	18
31 8 602 149	12	9	9	13 11 0 539 185	13	5a	2	13 11 1 253 008	13	4	1
31 8 602 176	12	6	3	13 11 0 539 234	13	6	22	13 11 1 253 009	13	2	16
31 8 602 191	12	8	10	13 11 0 539 245	13	10	8	13 11 1 253 009	13	4	2
31 8 602 191	12	9	10	13 11 0 539 245	13	11	11	13 11 1 253 010	13	2	11
31 8 602 851	12	5	1	13 11 0 539 246	13	6	21	13 11 1 253 010	13	4	5
31 8 702 810	12	5	1	13 11 0 539 263	13	7	6	13 11 1 253 011	13	2	12
32 8 708 000	12	6	1	13 11 0 539 263	13	9	1	13 11 1 253 011	13	4	7
41 1 350 236	12	11	1	13 11 0 539 263	13	9	7	13 11 1 253 012	13	2	15
41 1 350 239	12	12	6	13 11 0 539 264	13	6	3	13 11 1 253 012	13	4	4
41 1 350 279	12	13	16	13 11 0 539 264	13	6	9	13 11 1 253 013	13	2	13
41 1 350 324	12	12	2	13 11 0 639 119	13	10	3	13 11 1 253 013	13	4	3
41 1 350 667	12	12	16	13 11 0 639 119	13	11	5	13 11 1 253 014	13	2	6
41 1 350 796	12	13	12	13 11 0 639 129	13	10	3	13 11 1 253 014	13	4	1
41 1 351 042	12	11	1	13 11 0 639 129	13	11	5	13 11 1 253 015	13	2	14
41 1 352 289	12	13	17	13 11 0 639 187	13	6	14	13 11 1 253 015	13	4	6
41 1 352 299	12	12	1	13 11 0 639 187	13	7a	6	13 11 1 253 016	13	2	7
41 1 352 502	12	11	1	13 11 0 639 206	13	8	4	13 11 1 253 016	13	4	12
41 1 352 504	12	11	1	13 11 0 639 206	13	6	13	13 11 1 253 018	13	3	3
41 1 352 529	12	13	2	13 11 0 639 207	13	7	13	13 11 1 253 018	13	3	15
41 1 354 569	12	12	1	13 11 0 639 211	13	3	4	13 11 1 253 021	13	3	6
41 1 354 570	12	12	3	13 11 0 639 211	13	3	17	13 11 1 253 021	13	3	12
41 1 354 571	12	12	4	13 11 0 639 277	13	2	5	13 11 1 253 023	13	3	1
41 1 354 572	12	13	4	13 11 0 639 277	13	4	16	13 11 1 253 023	13	3	17
41 1 354 573	12	13	1	13 11 0 639 277	13	9	8	13 11 1 253 024	13	3	6
41 1 354 574	12	12	2	13 11 0 639 277	13	9	10	13 11 1 253 024	13	3	15
41 1 354 575	12	13	12	13 11 0 639 342	13	3	8	13 11 1 253 025	13	2	8
41 1 354 576	12	12	8	13 11 0 639 342	13	3	11	13 11 1 253 025	13	4	2
41 1 354 577	12	13	16	13 11 0 639 389	13	5	18	13 11 1 253 026	13	2	9

TEILENUMMERN–INDEX

Part number index
Index des numéros de pieces
Onderdelennummer index

Reservdelsnummer - index
Indice dei numeri dei ricambi
Indice de numeros de repuesto

Teile-Nr.	Haupt-gruppe	Seite	Bild-Nr.	Teile-Nr.	Haupt-gruppe	Seite	Bild-Nr.	Teile-Nr.	Haupt-gruppe	Seite	
13 11 1 253 027	13	2	9	13 11 1 253 068	13	11	5	13 11 1 253 923	13	7	1
13 11 1 253 027	13	4	8	13 11 1 253 068	13	11a	4	13 11 1 253 923	13	9	1
13 11 1 253 028	13	2	8	13 11 1 253 070	13	10	2	13 11 1 253 924	13	3	
13 11 1 253 028	13	4	9	~~13 11 1 253 070~~	13	10	7	13 11 1 253 924	13	3	1
13 11 1 253 029	13	2	17	13 11 1 253 071	13	6	1	13 11 1 254 301	13	3	
~~13 11 1 253 029~~	13	6	3	13 11 1 253 071	13	6	8	13 11 1 254 301	13	3	1
13 11 1 253 030	13	2	10	13 11 1 253 072	13	6	2	13 11 1 254 302	13	2	
13 11 1 253 030	13	4	10	13 11 1 253 072	13	6	10	13 11 1 254 302	13	4	1
13 11 1 253 031	13	2	10	13 11 1 253 073	13	6	4	13 11 1 254 303	13	10a	
~~13 11 1 253 031~~	13	2	6	13 11 1 253 073	13	7	9	13 11 1 254 303	13	11	
13 11 1 253 034	13	2	2	13 11 1 253 074	13	7	1	13 11 1 254 304	13	6	
13 11 1 253 034	13	4	13	13 11 1 253 075	13	6	5	13 11 1 254 304	13	7	
~~13 11 1 253 036~~	13	2	12	13 11 1 253 075	13	7	12	13 11 1 254 720	13	6	
13 11 1 253 036	13	4	8	13 11 1 253 076	13	9	4	13 11 1 254 720	13	6	
13 11 1 253 037	13	5	5	13 11 1 253 076	13	9	9	13 11 1 254 720	13	8	
13 11 1 253 037	13	5	11	13 11 1 253 077	13	9	8	13 11 1 254 720	13	8	
~~13 11 1 253 038~~	13	5	10	13 11 1 253 077	13	9	11	13 11 1 255 585	13	8	
~~13 11 1 253 039~~	13	5	9	13 11 1 253 079	13	9	2	~~13 11 1 255 585~~	13	8	
~~13 11 1 253 040~~	13	5	13	13 11 1 253 079	13	9	6	13 11 1 255 585	13	10	
13 11 1 253 041	13	5	4	13 11 1 253 081	13	9	3	13 11 1 255 586	13	6	
13 11 1 253 041	13	5	14	13 11 1 253 081	13	9	7	13 11 1 255 586	13	7	
13 11 1 253 043	13	5a	8	13 11 1 253 082	13	9	1	13 11 1 255 587	13	6	
~~13 11 1 253 044~~	13	5a	6	~~13 11 1 253 082~~	13	9	6	13 11 1 255 587	13	6	
13 11 1 253 044	13	5	3	13 11 1 253 083	13	7	1	13 11 1 255 587	13	8	
13 11 1 253 045	13	5	2	13 11 1 253 083	13	7	2	13 11 1 255 587	13	8	
13 11 1 253 045	13	5	10	13 11 1 253 084	13	7	5	13 11 1 255 589	13	10a	
13 11 1 253 046	13	5	3	13 11 1 253 084	13	7	8	13 11 1 255 589	13	11	
13 11 1 253 046	13	5	15	~~13 11 1 253 085~~	13	7	7	13 11 1 255 741	13	1a	
13 11 1 253 047	13	5	16	~~13 11 1 253 086~~	13	6	15	13 11 1 255 741	13	1	
13 11 1 253 047	13	5a	9	13 11 1 253 088	13	7	4	13 11 1 255 742	13	1	
13 11 1 253 048	13	5	17	13 11 1 253 088	13	7	6	13 11 1 255 742	13	1a	
13 11 1 253 048	13	5a	4	13 11 1 253 089	13	6	17	13 11 1 255 950	13	1	
13 11 1 253 049	13	5	6	13 11 1 253 089	13	7a	2	13 11 1 255 951	13	1	
13 11 1 253 049	13	6	14	13 11 1 253 090	13	6	16	13 11 1 255 951	13	1	
13 11 1 253 052	13	6	17	13 11 1 253 090	13	7a	3	13 11 1 255 952	13	1	
13 11 1 253 052	13	7	14	13 11 1 253 091	13	6	9	13 11 1 255 952	13	1a	
13 11 1 253 053	13	7	5	13 11 1 253 091	13	7a	10	13 11 1 255 986	13	1	
13 11 1 253 055	13	10	3	13 11 1 253 092	13	6	10	13 11 1 255 987	13	1	
13 11 1 253 055	13	11	6	13 11 1 253 092	13	7a	9	13 11 1 255 990	13	10	
13 11 1 253 056	13	10	3	13 11 1 253 093	13	6	11	13 11 1 255 990	13	11	
13 11 1 253 056	13	11	6	13 11 1 253 093	13	7a	8	13 11 1 255 995	13	2	
13 11 1 253 057	13	10	9	13 11 1 253 094	13	6	13	13 11 1 255 995	13	4	
13 11 1 253 057	13	10a	3	13 11 1 253 094	13	7a	7	13 11 1 255 996	13	5	
13 11 1 253 058	13	10a	3	13 11 1 253 435	13	9	9	13 11 1 255 996	13	5	
13 11 1 253 058	13	11	1	13 11 1 253 435	13	9	10	13 11 1 255 996	13	8	
13 11 1 253 059	13	10	9	13 11 1 253 436	13	5	1	13 11 1 255 996	13	8	
13 11 1 253 059	13	11	1	13 11 1 253 436	13	5a	6	13 11 1 255 997	13	10	
13 11 1 253 060	13	10a	4	13 11 1 253 437	13	2	15	13 11 1 255 999	13	10	
13 11 1 253 061	13	10	8	13 11 1 253 437	13	4	6	13 11 1 256 000	13	5	
13 11 1 253 061	13	11	2	13 11 1 253 438	13	5	5	13 11 1 256 000	13	5	
13 11 1 253 062	13	10a	4	13 11 1 253 438	13	5	11	13 11 1 256 000	13	8	
13 11 1 253 062	13	11	7	13 11 1 253 439	13	6	5	13 11 1 256 000	13	8	
13 11 1 253 063	13	10a	2	13 11 1 253 439	13	6	11	13 11 1 256 040	13	10a	
13 11 1 253 063	13	11	8	13 11 1 253 440	13	7	1	13 11 1 256 040	13	11	
13 11 1 253 064	13	8	6	13 11 1 253 440	13	7	2	13 11 1 256 523	13	1	
13 11 1 253 064	13	8	4	13 11 1 253 744	13	11	4	13 11 1 256 524	13	1	
13 11 1 253 064	13	10	4	13 11 1 253 744	13	11a	3	13 11 1 256 524	13	1	
13 11 1 253 065	13	8	2	13 11 1 253 920	13	9	5	13 11 1 256 525	13	1	
13 11 1 253 065	13	8	5	13 11 1 253 921	13	5	8	13 11 1 256 525	13	1a	
13 11 1 253 065	13	10	6	13 11 1 253 921	13	11	9	13 11 1 256 533	13	1	
13 11 1 253 066	13	11	10	13 11 1 253 921	13	11a	6	13 11 1 256 534	13	1	
13 11 1 253 066	13	11a	5	13 11 1 253 922	13	11	6	13 11 1 257 033	13	10a	

ILENUMMERN-INDEX

rt number index
lex des numéros de pieces
derdelennummer index

Reservdelsnummer - index
Indice dei numeri dei ricambi
Indice de numeros de repuesto

Teile-Nr.	Haupt-gruppe	Seite	Bild-Nr.	Teile-Nr.	Haupt-gruppe	Seite	Bild-Nr.	Teile-Nr.	Haupt-gruppe	Seite	Bild-Nr.
13 11 1 257 033	13	11	8	13 11 1 260 449	13	7	1	13 11 1 258 174	13	6	4
13 11 1 257 053	13	7	1	13 11 1 260 450	13	7	4	13 11 1 258 207	13	5a	7
13 11 1 257 053	13	7	2	13 11 1 260 450	13	7	4	13 11 1 258 212	13	10	4
13 11 1 257 054	13	6	6	13 11 1 260 451	13	6	15	13 11 1 258 248	13	5	6
13 11 1 257 054	13	7a	2	13 11 1 260 451	13	7a	1	13 11 1 258 248	13	5	13
13 11 1 257 055	13	6	8	13 11 1 260 452	13	7	2	13 11 1 258 249	13	5	10
13 11 1 257 055	13	7a	3	13 11 1 260 452	13	7	3	13 11 1 258 249	13	5	11
13 11 1 257 056	13	6	9	13 11 1 260 455	13	2	1	13 11 1 258 250	13	5	5
13 11 1 257 056	13	7a	10	13 11 1 260 456	13	8	7	13 11 1 258 250	13	5	12
13 11 1 257 057	13	6	12	13 11 1 260 494	13	7	1	13 11 1 258 255	13	5	9
13 11 1 257 057	13	7a	5	13 11 1 260 494	13	7a	11	13 11 1 258 255	13	5a	1
13 11 1 257 059	13	7	1	13 11 1 260 495	13	2	12	13 11 1 258 269	13	5	4
13 11 1 257 059	13	7	2	13 11 1 260 495	13	4	8	13 11 1 258 269	13	5	14
13 11 1 257 194	13	3	14	13 11 1 260 586	13	7	1	13 11 1 258 882	13	10a	4
13 11 1 257 195	13	3	4	13 11 1 260 586	13	7	2	13 11 1 258 882	13	11	7
13 11 1 257 195	13	3	13	13 11 1 260 597	13	5	9	13 11 1 258 883	13	2	6
13 11 1 257 400	13	10	3	13 11 1 260 597	13	11a	2	13 11 1 258 883	13	4	17
13 11 1 257 400	13	11	5	13 11 1 260 598	13	11a	2	13 11 1 258 884	13	2	4
13 11 1 257 401	13	10a	2	13 11 1 260 598	13	11a	3	13 11 1 258 909	13	10	3
13 11 1 257 401	13	11	8	13 11 1 260 599	13	11	4	13 11 1 258 943	13	10	5
13 11 1 257 594	13	1	2	13 11 1 260 758	13	10a	1	13 11 1 259 413	13	11a	7
13 11 1 257 594	13	1a	1	13 11 1 260 928	13	2	10	13 11 1 259 585	13	7	1
13 11 1 257 795	13	9	5	13 11 1 260 928	13	4	13	13 11 1 259 585	13	7a	11
13 11 1 257 840	13	10a	4	13 11 1 260 929	13	6	18	13 11 1 259 589	13	7	7
13 11 1 257 840	13	11	7	13 11 1 260 930	13	6	19	13 11 1 259 612	13	1	2
3 11 1 257 842	13	8	1	13 11 1 260 931	13	6	20	13 11 1 259 612	13	1a	1
13 11 1 257 842	13	8	7	13 11 1 260 932	13	6	23	13 11 1 259 613	13	1	2
13 11 1 257 842	13	8	8	13 11 1 261 052	13	4	10	13 11 1 259 613	13	1a	1
3 11 1 257 843	13	2	7	13 11 1 261 053	13	6	15	13 11 1 259 614	13	1	1
3 11 1 257 843	13	4	11	13 11 1 261 053	13	9	6	13 11 1 259 625	13	5a	2
3 11 1 257 844	13	2	1	13 11 1 261 054	13	7	3	13 11 1 259 651	13	6	2
3 11 1 257 844	13	4	12	13 11 1 261 054	13	7a	1	13 11 1 259 651	13	7	10
3 11 1 257 846	13	10	3	13 11 1 261 054	13	9	3	~~13 11 1 260 740~~	13	7	2
3 11 1 257 846	13	11	3	13 11 1 261 215	13	10a	2	13 11 1 260 218	13	10	1
3 11 1 257 847	13	10	4	13 11 1 261 216	13	11a	2	13 11 1 260 394	13	11	2
3 11 1 257 847	13	11	2	13 11 1 261 402	13	1	2	13 11 1 260 395	13	8	8
3 11 1 257 848	13	8	1	13 11 1 261 402	13	1a	2	13 11 1 260 396	13	2	3
3 11 1 257 848	13	8	7	13 11 1 261 403	13	1	2	13 11 1 260 398	13	6	1
3 11 1 257 848	13	8	8	13 11 1 261 403	13	1a	2	13 11 1 260 399	13	10	6
3 11 1 257 849	13	3	3	13 11 1 261 719	13	6	16	13 11 1 260 423	13	3	15
3 11 1 257 849	13	3	15	13 11 1 262 199	13	1	1	13 11 1 260 424	13	2	1
3 11 1 257 851	13	2	1	13 11 1 262 416	13	1	1	13 11 1 260 426	13	2	12
3 11 1 257 851	13	4	4	13 11 1 262 647	13	8	8	13 11 1 260 427	13	2	13
3 11 1 257 853	13	3	9	13 11 1 262 648	13	8	1	13 11 1 260 428	13	8	7
3 11 1 257 853	13	3	11	13 11 1 262 649	13	7a	5	13 11 1 260 429	13	5a	3
3 11 1 257 854	13	3	7	13 11 1 262 774	13	1	1	13 11 1 260 430	13	5	10
3 11 1 257 854	13	3	13	13 11 1 262 775	13	1	1	13 11 1 260 431	13	6	14
3 11 1 257 855	13	7	1	13 11 1 262 776	13	1	1	13 11 1 260 432	13	8	1
3 11 1 257 855	13	7	2	13 11 1 262 875	13	10	7	13 11 1 260 433	13	8	3
3 11 1 257 856	13	2	7	13 11 1 262 877	13	2	1	13 11 1 260 434	13	9	12
3 11 1 257 856	13	4	11	13 21 1 250 819	13	12	14	13 11 1 260 435	13	9	13
3 11 1 257 857	13	2	1	13 21 1 250 820	13	12	16	13 11 1 260 436	13	9	14
3 11 1 257 857	13	4	12	13 21 1 250 821	13	12	15	13 11 1 260 437	13	9	15
3 11 1 257 858	13	7	1	13 21 1 250 903	13	12	6	13 11 1 260 438	13	9	16
3 11 1 257 858	13	7	2	13 21 1 251 003	13	12	7	13 11 1 260 439	13	6	7
3 11 1 257 859	13	3	4	13 21 1 251 365	13	12	2	13 11 1 260 440	13	6	6
3 11 1 257 859	13	3	13	13 21 1 251 367	13	12	4	13 11 1 260 441	13	6	5
3 11 1 258 042	13	2	7	13 21 1 251 368	13	12	3	13 11 1 260 442	13	5	7
3 11 1 258 042	13	4	11	13 21 1 252 253	11	42	8	13 11 1 260 443	13	10a	2
~~3 11 1 258 074~~	13	7a	11	13 21 1 252 253	11	41	3	13 11 1 260 444	13	10a	1
3 11 1 258 137	13	2	1	13 21 1 252 253	11	43	10	13 11 1 260 445	13	11	3
3 11 1 258 137	13	4	12	13 21 1 252 539	11	42	16	13 11 1 260 447	13	7a	11

TEILENUMMERN-INDEX

Part number index
Index des numéros de pieces
Onderdelennummer index

Reservdelsnummer - index
Indice dei numeri dei ricambi
Indice de numeros de repuesto

Teile-Nr.	Haupt-gruppe	Seite	Bild-Nr.	Teile-Nr.	Haupt-gruppe	Seite	Bild-Nr.	Teile-Nr.	Haupt-gruppe	Seite
13 21 1 252 539	11	41	17	13 54 1 256 447	13	15	24	13 73 1 252 938	13	21
13 21 1 252 539	11	43	13	13 54 1 257 061	13	16	2	13 73 1 254 874	13	21
13 21 1 253 058	13	10	9	13 54 1 257 074	13	16	8	13 73 1 255 523	13	21
13 21 1 254 285	13	12	17	13 54 1 257 133	13	15	3	13 73 1 256 404	13	22
13 21 1 257 406	13	12	1	13 54 1 257 135	13	15	25	13 73 1 257 998	13	21
13 21 1 259 883	13	12	8	13 54 1 257 265	13	16	1	16 11 1 102 551	16	2
13 21 1 260 375	13	12	7	13 54 1 257 950	13	15	16	16 11 1 102 553	16	2
13 21 1 260 377	13	12	7	13 54 1 257 952	13	15	4	16 11 1 103 331	16	1
13 31 0 075 752	13	13	11	13 54 1 257 954	13	16	5	16 11 1 103 331	16	1
13 31 0 075 767	13	13	15	13 54 1 257 956	13	16	7	16 11 1 103 693	16	6
13 31 0 075 768	13	13	14	13 54 1 257 958	13	16	6	16 11 1 106 483	16	6
13 31 0 075 769	13	13	10	13 54 1 258 049	13	15	18	16 11 1 106 487	16	6
13 31 0 075 770	13	13	3	13 61 1 353 347	13	18	13	16 11 1 107 592	16	1
13 31 0 075 771	13	13	4	13 61 1 355 309	13	18	12	16 11 1 107 598	16	3
13 31 0 075 773	13	13	9	13 61 1 355 309	13	18	13	16 11 1 108 155	16	2
13 31 0 075 775	13	13	26	13 61 8 702 850	13	18	12	16 11 1 108 199	16	2
13 31 0 075 779	13	13	19	13 61 8 702 850	13	18	13	16 11 1 110 672	16	1
13 31 0 631 136	35	6	4	13 62 1 355 006	11	37	1	16 11 1 110 673	16	3
13 31 0 680 109	13	13	7	13 62 1 353 329	11	37	4	16 11 1 111 351	16	5
13 31 0 680 140	13	13	16	13 62 1 353 331	13	19	10	16 11 1 112 233	16	1
13 31 0 780 110	13	13	21	~~13 63 1 351 827~~	13	19	6	16 11 1 112 234	16	3
13 31 0 780 114	13	13	5	13 63 1 353 332	13	19	14	16 11 1 112 263	16	1
13 31 1 250 398	13	13	6	13 63 1 354 663	13	19	7	16 11 1 113 793	16	1
~~13 21 1 251 065~~	13	13	18	13 63 1 358 436	13	16	9	16 11 1 115 396	16	6
13 31 1 251 059	13	13	23	13 63 1 360 678	13	19	6	16 11 1 115 397	16	6
13 31 1 255 179	13	13	22	13 64 1 256 445	13	18	2	16 11 4 081 509	16	2
13 31 1 255 180	13	13	20	13 64 1 256 446	13	18	5	16 11 4 680 020	16	1
13 31 1 255 181	13	13	17	13 64 1 261 731	13	18	11	16 11 4 680 130	16	2
13 31 1 255 184	13	13	27	13 64 1 261 803	13	18	10	16 11 4 780 100	16	2
13 31 1 256 511	11	39	21	13 64 1 262 255	13	18	9	16 11 4 780 114	12	1
13 31 1 256 511	13	14	8	13 64 1 352 717	13	18	3	16 11 4 780 120	16	2
13 31 1 260 016	13	14	16	13 64 1 352 718	13	18	1	16 11 9 558 332	16	6
13 31 1 260 677	13	13a	1	13 64 1 352 719	13	18	4	16 12 1 101 014	16	2
13 31 1 260 677	13	13	18	13 64 1 353 685	11	40	11	16 12 1 103 637	16	2
13 31 1 260 978	13	13a	4	13 65 1 353 339	13	20	3	16 12 1 104 303	16	5
13 31 1 260 979	13	13a	3	13 65 1 353 478	13	20	10	16 12 1 105 332	16	3
13 31 1 260 980	13	13a	6	13 65 1 353 479	13	20	18	16 12 1 105 846	16	4
13 31 1 260 981	13	13a	5	13 65 1 353 481	13	20	11	16 12 1 105 942	16	4
13 31 1 260 982	13	13a	2	13 65 1 353 482	13	20	17	16 12 1 106 665	16	4
13 32 1 256 490	13	14	10	13 65 1 355 044	13	20	14	16 12 1 106 983	16	3
13 32 1 256 492	13	14	4	~~13 65 1 355 046~~	13	20	6	16 12 1 107 262	16	2
13 41 3 704 139	33	10	13	13 71 1 250 747	13	21	14	16 12 1 107 262	16	4
13 41 8 009 766	31	6	11	13 71 1 250 748	13	21	10	16 12 1 107 414	16	4
13 51 1 254 626	13	17	10	13 71 1 252 568	13	21	2	16 12 1 107 632	16	3
13 53 1 256 429	13	17	7	13 71 2 252 569	13	21	7	16 12 1 107 875	16	2
13 53 1 256 428	13	17	11	13 71 1 254 956	13	21	12	16 12 1 107 875	16	4
13 53 1 256 430	13	17	6	13 71 1 255 160	13	21	9	~~16 12 1 107 876~~	16	4
13 53 1 257 243	13	14	6	13 71 1 255 799	13	21	8	16 12 1 107 928	11	34
13 53 1 257 243	13	17	8	13 71 1 257 721	13	21	1	16 12 1 107 930	11	28
13 53 1 259 880	13	17	1	13 71 1 259 191	13	21	1	16 12 1 107 930	11	43
13 54 1 255 749	13	15	7	13 71 1 259 493	13	22	2	16 12 1 107 930	13	14
13 54 1 255 757	13	15	12	13 71 1 259 495	13	21	19	16 12 1 107 930	16	2
13 54 1 256 317	13	15	11	13 71 1 259 511	13	22	8	16 12 1 107 930	16	5
13 54 1 256 320	13	15	8	13 71 1 259 709	13	21	20	16 12 1 108 587	16	5
13 54 1 256 323	13	15	22	13 71 1 259 758	13	22	6	16 12 1 108 709	16	4
13 54 1 256 324	13	15	23	13 72 1 252 588	13	21	4	16 12 1 108 711	11	36
13 54 1 256 344	13	16	3	13 72 1 255 108	13	22	5	16 12 1 108 711	11	38
13 54 1 256 345	13	16	3	13 72 2 256 410	13	21	11	16 12 1 108 711	13	13
13 54 1 256 346	13	15	17	13 72 1 256 548	13	22	7	16 12 1 108 711	13	14
13 54 1 256 346	13	16	3	13 72 1 256 550	13	22	8	16 12 1 108 711	13	17
13 54 1 256 347	13	16	3	13 72 1 258 407	13	21	3	16 12 1 108 711	13	19
13 54 1 256 363	13	15	21	13 73 1 252 937	13	21	18	16 12 1 108 711	16	1

EILENUMMERN-INDEX

rt number index
lex des numéros de pieces
iderdelennummer index

Reservdelsnummer - index
Indice dei numeri dei ricambi
Indice de numeros de repuesto

Teile-Nr.	Haupt-gruppe	Seite	Bild-Nr.	Teile-Nr.	Haupt-gruppe	Seite	Bild-Nr.	Teile-Nr.	Haupt-gruppe	Seite	Bild-Nr.
16 12 1 108 711	16	4	4	17 41 1 357 252	11	32	12	21 11 1 250 804	21	1	6
16 12 1 108 711	24	10	2	18 11 1 101 127	18	3	3	21 11 1 250 805	24	3	1
16 12 1 108 711	34	9	11	18 11 1 101 128	18	3	4	21 11 1 255 083	24	3	1
16 12 1 108 926	16	5	3	18 11 1 101 192	11	48	18	~~21 11 1 250 972~~	24	3	8
16 12 1 110 497	16	4	15	18 11 1 102 285	18	1	2	~~21 11 1 250 973~~	24	7	8
16 12 1 110 598	16	3	8	18 11 1 102 366	18	1	15	21 11 1 255 083	24	7	1
16 12 1 110 678	16	3	7	18 11 1 102 405	18	1	14	21 21 1 201 471	21	2	3
16 12 1 111 538	16	2	14	18 11 1 102 469	18	1	1	21 21 1 202 051	21	2	2
16 12 1 111 538	16	4	1	18 11 1 102 632	18	3	14	21 21 1 202 052	21	2	2
16 12 1 111 541	16	4	17	18 11 1 102 632	18	4	9	21 21 1 203 540	21	2	2
16 12 1 113 488	16	2	1	18 11 1 104 642	18	3	17	21 21 1 203 541	21	2	1
16 12 1 113 488	16	4	10	18 11 1 107 559	18	1	3	21 21 1 203 621	21	2	1
16 12 1 113 517	16	5	6	18 11 1 245 335	18	1	4	21 21 1 203 951	21	2	1
16 12 1 113 772	16	2	13	18 11 1 245 339	18	4	10	21 21 1 204 783	21	2	2
16 12 1 114 532	16	3	5	18 11 1 245 713	18	1	4	21 21 1 204 784	21	2	2
16 12 4 584 137	16	2	2	18 11 4 090 251	11	10	6	21 21 1 251 250	21	2	2
16 12 4 584 137	16	4	2	18 11 4 090 251	11	35	11	~~21 21 1 251 251~~	21	2	2
16 12 4 780 109	16	2	12	18 11 4 090 251	11	40	5	21 21 1 253 352	21	2	2
16 12 4 780 109	16	4	11	18 11 4 090 251	13	13	13	21 21 1 253 353	21	2	2
16 12 4 780 109	16	5	13	18 11 4 090 251	13	15	19	21 31 1 250 096	11	22	4
17 11 1 100 000	11	33	6	18 11 4 090 251	11	39	4	21 51 0 670 065	21	3	4
17 11 1 100 001	11	33a	6	18 11 4 790 110	11	49	10	21 51 0 670 070	21	3	3
17 11 1 101 872	11	33a	4	18 12 1 104 641	18	3	5	21 51 1 200 023	21	3	1
17 11 1 102 011	11	33	5	18 12 1 102 836	18	3	1	21 51 1 200 182	23	2	2
17 11 1 102 672	11	36	11	18 12 1 107 765	18	4	12	21 51 1 200 182	23	4	4
17 11 1 102 866	11	33	10	18 12 1 107 766	18	4	9	21 51 1 200 214	23	2	1
17 11 1 103 176	11	36	15	18 12 1 107 884	18	4	5	21 51 1 200 214	23	4	3
17 11 1 108 189	11	38	14	18 12 1 107 891	18	4	7	21 51 1 200 627	21	3	1
17 11 1 109 661	11	33	10	18 12 1 107 892	18	4	8	21 51 1 202 647	21	3	2
17 11 1 109 662	11	33	1	18 12 1 109 190	18	4	15	21 51 1 202 659	21	1	8
~~17 11 1 111 226~~	11	36	15	18 12 1 245 240	18	4	3	21 51 1 204 419	21	3	5
17 11 1 111 636	11	33	1	18 12 1 245 565	18	4	17	21 51 1 204 225	21	3	1
17 11 1 111 637	11	33	1	18 12 1 245 566	18	4	16	21 51 1 204 229	21	3	7
17 11 1 112 367	11	33	10	18 21 1 102 740	18	1	9	21 51 1 204 327	21	3	6
17 11 1 114 790	11	36	15	18 21 1 102 741	18	1	8	21 52 1 100 784	21	4	1
17 11 1 115 079	11	33	10	18 21 1 102 888	18	3	16	21 52 1 102 060	21	7	3
17 11 1 115 081	11	33	1	18 21 1 102 888	18	4	11	21 52 1 102 079	21	7	4
17 11 1 115 083	11	33	11	18 21 1 103 237	18	1	11	21 52 1 102 625	21	4	12
17 11 4 670 114	11	33	2	18 21 1 103 237	18	2	10	21 52 1 102 625	21	5	11
17 12 1 103 784	11	36	14	18 21 1 103 757	18	3	12	21 52 1 102 721	21	4	8
17 22 1 103 397	11	33a	7	18 21 1 104 048	18	1	17	21 52 1 102 721	51	5	7
17 22 1 103 501	11	33a	8	18 21 1 104 652	18	3	2	21 52 1 102 721	21	4	5
17 22 1 105 076	11	33a	11	18 21 1 105 435	18	4	11	21 52 1 102 748	21	7	2
17 22 1 105 099	11	33a	5	18 21 1 107 515	18	2	8	21 52 1 102 935	21	5	11
17 22 1 107 591	11	33a	12	18 21 1 107 517	18	2	11	21 52 1 103 191	21	7	10
17 22 1 108 406	11	34	2	18 21 1 108 639	18	2	13	21 52 1 103 310	21	5	9
17 22 1 108 416	11	34	16	18 21 1 245 177	18	1	7	21 52 1 103 635	21	4	4
17 22 1 108 417	11	34	18	18 21 1 245 361	18	2	8	21 52 1 103 851	21	5	3
17 22 1 108 441	11	34	12	18 21 1 245 385	18	2	15	21 52 1 103 964	21	6	10
17 22 1 108 447	11	34	1	18 21 1 245 386	18	1	20	21 52 1 104 002	21	6	5
17 22 1 108 548	11	34	8	18 21 1 245 389	18	1	20	~~21 52 1 106 516~~	21	7	8
17 22 1 113 170	11	34	12	18 21 4 690 157	18	3	6	21 52 1 108 501	21	5	6
17 22 1 114 390	11	33a	2	18 21 4 690 169	18	1	10	21 52 1 108 501	34	16	10
17 22 1 114 391	11	33a	1	18 21 4 690 169	18	2	9	21 52 1 110 236	21	6	5
17 22 1 115 747	11	34	1	18 21 4 690 192	18	1	6	21 52 1 110 358	21	4	4
17 22 1 115 763	11	34	2	18 21 4 690 192	18	2	6	21 52 1 113 007	21	6	8
17 40 1 354 522	11	32	5	18 21 9 898 760	18	2	15	~~21 52 1 113 180~~	21	6	10
17 40 1 354 523	11	32	3	~~18 21 9 898 762~~	18	1	20	21 52 1 113 181	21	6	7
17 40 1 354 524	11	32	4	18 21 9 898 778	18	3	19	21 52 1 113 878	21	7	9
17 41 1 354 521	11	32	12	21 11 1 200 212	21	1	9	21 52 1 113 880	21	7	10
17 41 1 354 853	11	32	6	21 11 1 203 044	21	1	9	21 52 1 114 536	21	7	8
17 41 1 354 854	11	32	7	~~21 11 1 250 903~~	21	1	5	~~21 52 1 114 538~~	21	5	3

TEILENUMMERN-INDEX

Part number index
Index des numéros de pieces
Onderdelennummer index

Reservdelsnummer - index
Indice dei numeri dei ricambi
Indice de numeros de repuesto

Teile-Nr.	Haupt-gruppe	Seite	Bild-Nr.	Teile-Nr.	Haupt-gruppe	Seite	Bild-Nr.	Teile-Nr.	Haupt-gruppe	Seite
21 52 1 114 539	21	4	1	23 12 1 201 283	23	2	17	23 21 1 530 104	33	17
21 52 1 114 540	21	6	4	23 12 1 201 283	23	6	2	23 21 1 530 108	33	17
21 52 1 114 542	21	6	10	23 12 1 201 284	23	2	17	23 22 1 200 416	23	12
21 52 1 114 545	21	6	7	23 12 1 201 284	23	6	2	23 22 1 201 276	23	6
21 52 1 114 547	21	6	1	23 12 1 201 285	23	2	17	23 22 1 201 288	23	3
21 52 1 114 549	21	6	5	23 12 1 201 285	23	6	2	23 22 1 201 301	23	7
21 52 1 116 302	21	5	3	23 12 1 201 286	23	2	17	23 22 1 201 313	23	7
21 52 1 116 422	21	6	10	23 12 1 201 286	23	6	2	23 22 1 201 321	23	7
21 52 2 072 270	11	38	13	23 12 1 201 287	23	2	17	23 22 1 201 327	23	8
23 00 1 200 858	23	1	2	23 12 1 201 287	23	6	2	23 22 1 201 330	23	8
23 00 1 201 750	23	1	3	23 12 1 201 294	23	8	16	23 22 1 201 330	24	14
~~23 00 1 202 190~~	23	1	1	23 12 1 201 295	23	8	16	23 22 1 201 331	23	8
23 00 1 202 288	23	1	1	23 12 1 201 296	23	8	16	23 22 1 201 331	24	14
23 00 1 202 771	23	1	3	23 12 1 201 297	23	8	16	23 22 1 201 332	23	8
23 00 1 203 894	23	1	1	23 12 1 201 322	23	7	10	23 22 1 201 399	23	3
23 00 1 203 896	23	1	1	23 12 1 201 323	23	7	10	23 22 1 201 400	23	3
23 00 1 700 815	23	1	1	23 12 1 201 324	23	8	1	23 22 1 201 401	23	3
23 00 1 700 816	23	1	1	23 12 1 201 325	23	8	1	23 22 1 201 402	23	3
23 11 1 200 606	23	4	10	23 12 1 201 328	23	8	2	23 22 1 201 793	23	9
23 11 1 201 258	23	2	9	23 12 1 201 390	23	3	6	23 22 1 201 794	23	9
23 11 1 201 259	23	2	12	23 12 1 202 181	23	8	15	23 22 1 201 795	23	9
23 11 1 201 260	23	2	15	23 12 1 202 715	23	4	7	23 22 1 201 796	23	9
23 11 1 201 261	23	3	16	23 12 1 202 716	23	4	8	23 22 1 202 730	23	10
23 11 1 201 280	23	2	3	23 12 1 202 725	23	4	14	23 22 1 202 731	23	12
23 11 1 201 289	23	2	4	23 12 1 202 727	23	4	21	23 22 1 202 733	23	12
23 11 1 201 367	23	15	11	23 12 1 202 732	23	12	19	23 22 1 202 740	23	11
23 11 1 201 372	23	15	22	23 12 1 202 894	23	13	4	23 22 1 202 741	23	11
23 11 1 201 373	23	16	5	23 12 1 202 895	23	9	4	23 22 1 202 743	23	12
23 11 1 201 378	23	16	1	23 12 1 204 200	23	12	4	23 22 1 202 742	23	11
23 11 1 201 379	23	16	6	23 12 1 205 340	23	4	21	23 22 1 202 744	23	12
23 11 1 201 389	23	3	4	23 12 1 205 521	23	6	5	23 22 1 202 748	23	11
23 11 1 201 391	23	2	16	23 12 1 205 521	23	10	6	23 22 1 202 772	23	13
23 11 1 202 713	23	4	13	23 12 1 301 326	23	8	1	23 22 1 202 773	23	13
23 11 1 202 714	23	4	6	23 12 1 490 183	23	10	4	23 22 1 202 774	23	13
23 11 1 202 717	23	4	11	~~23 12 1 490 191~~	23	4	20	23 22 1 202 775	23	13
23 11 1 202 718	23	5	18	23 12 1 490 192	23	12	16	23 22 1 203 690	23	11
23 11 1 202 719	23	4	17	23 12 1 606 116	23	12	22	23 22 1 490 119	23	12
23 11 1 202 726	23	4	16	23 12 1 630 150	23	10	2	23 22 1 630 172	23	10
23 11 1 204 223	23	4	20	23 12 1 630 160	23	10	3	23 23 1 201 302	23	6
23 11 1 205 323	23	4	13	23 12 1 630 170	23	10	1	23 23 1 201 303	23	6
23 11 1 205 523	23	4	16	23 12 1 630 176	23	12	15	23 23 1 201 305	23	7
23 11 1 490 184	23	4	18	23 21 1 201 277	23	2	5	23 23 1 201 306	23	6
23 11 1 606 109	23	4	12	23 21 1 201 298	23	7	4	23 23 1 201 314	23	7
23 11 1 606 156	21	1	7	23 21 1 201 307	23	7	1	23 23 1 201 315	23	7
23 11 1 666 227	23	17	10	23 21 1 201 308	23	7	1	23 23 1 202 734	23	11
23 12 1 200 409	23	12	22	23 21 1 201 309	23	7	1	23 23 1 202 736	23	11
23 12 1 200 438	23	10	4	23 21 1 201 316	23	7	8	23 23 1 202 737	23	12
23 12 1 201 265	23	6	3	23 21 1 201 317	23	7	8	23 23 1 202 738	23	11
23 12 1 201 266	23	6	3	23 21 1 201 318	23	7	8	23 23 1 202 739	23	10
23 12 1 201 267	23	6	3	23 21 1 201 329	23	8	4	23 23 1 202 841	23	6
23 12 1 201 268	23	6	3	23 21 1 201 335	23	8	8	23 23 1 204 521	23	11
23 12 1 201 269	23	6	3	23 21 1 201 336	23	8	9	23 23 1 204 522	23	11
23 12 1 201 270	23	6	3	23 21 1 201 403	23	8	11	23 31 1 200 811	23	18
23 12 1 201 271	23	6	3	23 21 1 201 405	23	8	10	23 31 1 201 337	23	14
23 12 1 201 272	23	6	3	23 21 1 202 543	23	11	8	23 31 1 201 342	23	14
23 12 1 201 273	23	6	3	23 21 1 202 729	23	10	7	23 31 1 201 343	23	14
23 12 1 201 274	23	6	3	23 21 1 202 745	23	12	11	23 31 1 201 346	23	14
23 12 1 201 275	23	6	3	23 21 1 202 751	23	12	18	23 31 1 201 347	23	14
23 12 1 201 279	23	2	8	23 21 1 202 752	23	12	17	23 31 1 201 349	23	14
23 12 1 201 281	23	2	17	23 21 1 202 753	23	5	7	23 31 1 201 351	23	14
23 12 1 201 281	23	6	2	23 21 1 203 061	23	12	6	23 31 1 201 354	23	14
23 12 1 201 282	23	2	17	23 21 1 490 120	23	12	8	23 31 1 201 356	23	15

EILENUMMERN-INDEX

art number index
dex des numéros de pieces
nderdelennummer index

Reservdelsnummer - index
Indice dei numeri dei ricambi
Indice de numeros de repuesto

Teile-Nr.	Haupt-gruppe	Seite	Bild-Nr.	Teile-Nr.	Haupt-gruppe	Seite	Bild-Nr.	Teile-Nr.	Haupt-gruppe	Seite	Bild-Nr.
23 31 1 201 357	23	15	3	23 41 1 466 120	23	20	1	24 10 1 203 526	24	18	12
23 31 1 201 358	23	15	1	23 41 1 466 120	23	20	2	24 10 1 203 704	24	18	10
23 31 1 201 359	23	15	5	23 41 1 466 122	23	19	13	24 10 1 203 715	24	2	3
23 31 1 201 360	23	14	9	23 41 1 466 130	23	19	1	24 10 1 204 476	24	8	7
23 31 1 201 363	23	14	6	23 41 1 466 132	23	19	3	24 10 1 205 058	24	7	17
23 31 1 201 365	23	14	11	23 41 1 466 134	23	17	14	24 10 1 205 059	24	7	28
~~23 31 1 201 366~~	23	15	8	23 41 1 466 134	23	19	16	24 11 1 200 423	24	6	5
23 31 1 201 369	23	15	19	23 41 1 666 122	23	16	21	24 11 1 200 942	24	5	12
23 31 1 201 370	23	15	7	23 41 1 666 122	23	20	4	24 11 1 201 052	24	5	18
23 31 1 201 371	23	15	15	23 41 1 666 124	23	16	20	24 11 1 201 088	24	6	4
23 31 1 201 376	23	16	7	23 41 1 666 124	23	20	5	24 11 1 201 428	24	5	4
23 31 1 201 380	23	15	14	23 41 1 666 132	23	16	16	24 11 1 201 565	24	5	19
23 31 1 201 383	23	15	12	23 41 1 666 132	23	20	9	24 11 1 202 619	24	3	17
23 31 1 201 384	23	15	13	23 41 1 666 133	23	16	19	24 11 1 202 696	24	10	1
23 31 1 201 385	23	16	4	23 41 1 666 133	23	20	6	24 11 1 202 984	24	10	6
23 31 1 201 387	23	16	9	23 41 1 666 166	23	16	18	24 11 1 203 008	24	7	20
23 31 1 202 672	23	18	14	23 41 1 666 166	23	20	7	24 11 1 203 498	24	10	13
23 31 1 202 674	23	18	1	23 41 1 766 104	23	16	15	24 11 1 203 499	24	10	12
23 31 1 202 754	23	17	2	23 41 1 766 104	23	20	11	24 11 1 203 500	24	10	11
23 31 1 202 755	23	17	1	23 71 1 100 351	23	3	12	24 11 1 203 501	24	10	14
23 31 1 202 756	23	18	11	23 71 1 100 351	23	5	12	24 11 1 203 714	24	2	3
23 31 1 202 757	23	18	12	23 71 1 100 351	24	6	16	24 11 1 203 720	24	10	15
23 31 1 202 758	23	18	13	23 71 1 100 351	24	9	8	24 11 1 203 862	24	10	3
~~23 31 1 202 759~~	23	17	8	23 71 1 100 351	26	2	4	24 11 1 203 865	24	10	10
23 31 1 202 760	23	17	12	23 71 1 101 810	23	3	11	24 11 1 203 989	24	5	7
23 31 1 202 761	23	17	6	23 71 1 101 810	23	5	11	24 11 1 204 114	24	7	19
23 31 1 202 762	23	17	11	23 71 1 101 810	24	6	15	24 11 1 204 187	24	10	8
23 31 1 202 763	23	17	9	23 71 1 102 692	23	3	10	24 11 1 204 227	24	10	9
23 31 1 202 764	23	18	5	23 71 1 102 692	23	5	10	~~24 11 1 204 230~~	24	10	8
23 31 1 202 765	23	18	4	23 71 1 102 692	24	6	14	~~24 11 1 204 244~~	24	10	6
23 31 1 202 766	23	17	17	23 71 1 102 692	24	9	6	24 11 1 204 245	24	5	12
23 31 1 202 767	23	17	16	23 71 1 690 119	24	9	5	~~24 11 1 204 437~~	24	10	6
23 31 1 202 768	23	17	13	23 71 6 051 710	11	36	17	24 11 1 205 103	24	10	1
23 31 1 202 769	23	17	15	23 71 6 051 710	12	7	7	24 11 1 205 301	24	10	6
23 31 1 202 770	23	18	6	23 71 6 051 710	23	3	13	24 11 1 205 355	24	10	15
23 31 1 202 888	23	14	13	23 71 6 051 710	23	5	13	24 11 1 602 108	24	5	8
23 31 1 204 513	23	18	4	23 71 6 051 710	24	6	17	24 11 1 606 171	24	5	2
23 31 1 205 046	23	18	9	23 71 6 051 710	24	9	10	24 11 1 606 172	24	5	1
23 31 1 205 075	23	18	14	23 71 6 051 710	35	2	12	24 11 1 606 174	24	5	13
23 31 1 205 076	23	18	1	24 00 1 200 617	24	1	1	24 11 1 606 175	24	5	14
23 31 1 205 082	23	15	8	24 00 1 201 051	24	1	1	24 11 1 620 105	24	11	1
23 31 1 205 109	23	17	8	24 00 1 201 751	24	1	3	24 11 1 690 120	11	13	3
23 31 1 205 112	23	17	10	~~24 00 1 202 806~~	24	2	1	24 11 1 620 106	24	11	2
23 31 1 205 113	23	17	9	24 00 1 202 998	24	2	1	24 11 1 630 280	24	6	3
23 31 1 490 180	23	18	10	24 00 1 204 610	24	1	1	24 11 1 630 283	23	3	7
23 41 1 200 391	23	16	13	24 00 1 204 611	24	1	1	24 11 1 630 283	24	6	8
23 41 1 200 392	23	16	13	24 00 1 205 080	24	2	1	24 11 1 690 120	11	40	15
23 41 1 200 842	23	16	22	24 00 1 205 097	24	2	1	24 11 1 690 120	32	15	14
23 41 1 200 843	23	16	22	~~24 00 1 700 807~~	24	2	1	24 12 1 201 086	24	14	1
23 41 1 200 844	23	16	11	24 00 1 700 809	24	1	1	24 12 1 202 896	24	14	21
23 41 1 200 844	23	19	10	24 00 1 700 811	24	2	1	24 12 1 204 495	24	14	21
23 41 1 200 845	23	16	10	24 00 1 700 830	24	1	1	24 12 1 630 259	24	14	4
23 41 1 200 845	23	19	10	24 10 1 203 201	24	7	16	24 12 1 630 260	24	14	4
23 41 1 200 846	23	16	8	24 10 1 203 202	24	7	29	24 12 1 630 281	24	14	10
23 41 1 200 936	23	16	23	24 10 1 203 415	24	17	16	24 12 1 630 285	23	8	12
23 41 1 200 936	23	20	1	24 10 1 203 516	24	8	11	24 12 1 630 285	24	14	15
23 41 1 201 536	23	20	10	24 10 1 203 517	24	18	8	24 12 1 666 395	24	23	17
23 41 1 466 110	23	19	12	24 10 1 203 518	24	18	9	24 12 1 666 382	24	23	27
23 41 1 466 112	23	16	12	24 10 1 203 519	24	8	12	24 21 1 108 776	34	5a	6
23 41 1 466 112	23	19	9	24 10 1 203 520	24	8	10	24 21 1 200 137	24	14	14
23 41 1 466 118	23	19	2	24 10 1 203 522	24	8	13	24 21 1 200 138	24	14	16
23 41 1 466 119	23	19	7	24 10 1 203 525	24	18	11	24 21 1 200 139	23	8	13

TEILENUMMERN-INDEX

Part number index
Index des numéros de pieces
Onderdelennummer index

Reservdelsnummer - index
Indice dei numeri dei ricambi
Indice de numeros de repuesto

Teile-Nr.	Haupt-gruppe	Seite	Bild-Nr.	Teile-Nr.	Haupt-gruppe	Seite	Bild-Nr.	Teile-Nr.	Haupt-gruppe	Seite
24 21 1 200 139	24	14	17	24 22 1 203 375	24	17	12	24 23 1 620 137	24	12
24 21 1 200 394	24	14	8	24 22 1 203 376	24	17	12	24 23 1 620 138	24	12
24 21 1 201 056	24	11	5	24 22 1 203 377	24	17	13	24 23 1 620 139	24	12
24 21 1 201 084	24	13	16	24 22 1 203 717	24	2	3	24 23 1 620 140	24	12
24 21 1 201 085	24	13	19	24 22 1 203 718	24	15	15	24 23 1 620 141	24	12
24 21 1 201 089	24	14	11	24 22 1 204 194	24	15	15	24 23 1 620 142	24	12
24 21 1 202 609	24	13	14	24 22 1 204 252	24	15	10	24 23 1 620 143	24	12
24 21 1 202 617	24	5	20	24 22 1 204 254	24	15	14	24 23 1 620 144	24	12
24 21 1 202 683	24	13	17	24 22 1 204 267	24	15	12	24 23 1 620 145	24	12
24 21 1 203 626	24	13	15	24 22 1 204 269	24	15	13	24 23 1 620 146	24	12
24 21 1 203 706	24	18	1	24 22 1 204 271	24	15	5	24 23 1 620 148	24	12
24 21 1 203 822	24	18	6	24 22 1 204 274	24	16	14	24 23 1 630 278	24	20
24 21 1 203 825	24	18	5	~~24 22 1 204 276~~	24	17	6	24 23 1 640 100	24	19
24 21 1 203 826	24	18	4	24 22 1 204 368	24	17	6	24 23 1 640 101	24	19
24 21 1 203 827	24	18	2	24 22 1 205 407	24	17	6	24 23 1 640 102	24	19
~~24 21 1 203 828~~	24	18	3	24 23 1 200 140	24	11	3	24 23 1 640 103	24	19
24 21 1 204 137	24	14	18	24 23 1 200 386	24	11	3	24 23 1 640 106	24	19
24 21 1 204 195	24	16	18	24 23 1 200 441	24	20	4	24 23 1 640 107	24	19
24 21 1 204 494	24	13	19	24 23 1 201 058	24	11	14	24 23 1 640 108	24	19
24 21 1 204 838	24	11	4	24 23 1 201 058	24	19	7	24 23 1 640 109	24	19
24 22 1 200 436	24	13	13	24 23 1 201 059	24	11	16	24 23 1 640 115	24	20
24 22 1 201 071	24	13	1	24 23 1 201 060	24	11	15	24 23 1 640 117	24	20
24 22 1 201 072	24	13	2	24 23 1 201 061	24	11	12	24 23 1 640 114	24	20
24 22 1 201 074	24	13	4	24 23 1 201 062	24	11	13	~~24 24 1 200 420~~	24	23
24 22 1 201 075	24	13	5	24 23 1 201 062	24	20	8	24 24 1 201 068	24	20
24 22 1 201 077	24	13	6	24 23 1 201 063	24	12	3	24 24 1 201 107	24	4
24 22 1 201 078	24	13	7	24 23 1 201 064	24	12	4	24 24 1 203 245	24	24
24 22 1 201 079	24	13	10	24 23 1 201 065	24	19	9	24 24 1 203 246	24	24
24 22 1 201 080	24	13	8	24 23 1 201 066	24	19	10	24 24 1 203 247	24	24
24 22 1 201 081	24	13	11	24 23 1 201 067	24	20	1	24 24 1 203 248	24	24
24 22 1 201 082	24	13	12	24 23 1 201 069	24	20	9	24 24 1 203 249	24	24
24 22 1 202 682	24	13	3	24 23 1 201 566	24	23	3	24 24 1 203 250	24	24
24 22 1 203 282	24	15	10	24 23 1 202 610	24	12	8	24 24 1 203 378	24	21
24 22 1 203 287	24	15	14	24 23 1 202 611	24	12	3	24 24 1 203 383	24	21
24 22 1 203 288	24	15	11	24 23 1 202 681	24	20	10	24 24 1 203 390	24	21
24 22 1 203 289	24	15	9	24 23 1 203 313	24	16	9	24 24 1 203 391	24	21
24 22 1 203 290	24	15	8	24 23 1 203 314	24	16	8	24 24 1 203 392	24	21
24 22 1 203 291	24	15	7	24 23 1 203 315	24	16	7	24 24 1 203 393	24	24
24 22 1 203 292	24	15	6	24 23 1 203 320	24	16	6	24 24 1 203 398	24	24
24 22 1 203 299	24	15	5	24 23 1 203 325	24	16	4	24 24 1 203 399	24	24
24 22 1 203 300	24	15	4	24 23 1 203 326	24	16	3	24 24 1 203 400	24	24
24 22 1 203 301	24	15	4	24 23 1 203 327	24	16	2	24 24 1 203 403	24	24
24 22 1 203 302	24	15	3	24 23 1 203 328	24	16	10	24 24 1 203 404	24	24
24 22 1 203 305	24	15	2	24 23 1 203 329	24	16	10	24 24 1 203 405	24	24
24 22 1 203 305	24	16	5	24 23 1 203 330	24	16	1	24 24 1 204 247	24	24
24 22 1 203 317	24	16	16	24 23 1 203 719	24	16	19	24 30 1 203 212	24	8
24 22 1 203 336	24	16	15	24 23 1 203 738	24	20	5	24 30 1 203 213	24	8
24 22 1 203 337	24	16	17	24 23 1 204 136	24	19	9	24 31 1 200 993	24	25
24 22 1 203 338	24	16	11	24 23 1 204 183	24	20	10	24 31 1 201 102	24	25
24 22 1 203 341	24	16	13	24 23 1 205 524	24	19	8	24 31 1 201 103	24	3
24 22 1 203 342	24	16	12	24 23 1 205 594	24	12	2	24 31 1 201 104	24	3
~~24 22 1 203 343~~	24	17	6	24 23 1 205 712	24	16	19	24 31 1 201 105	24	3
24 22 1 203 359	24	17	3	24 23 1 620 120	24	11	8	24 31 1 202 684	24	3
24 22 1 203 362	24	17	2	24 23 1 620 120	24	19	3	24 31 1 202 685	24	3
24 22 1 203 363	24	17	1	24 23 1 620 122	24	11	7	~~24 31 1 203 261~~	24	7
24 22 1 203 364	24	17	4	24 23 1 620 124	24	11	9	24 31 1 203 255	24	7
24 22 1 203 365	24	17	5	24 23 1 620 125	24	11	10	24 31 1 203 265	24	7
24 22 1 203 366	24	17	10	24 23 1 620 127	24	12	2	24 31 1 203 410	24	26
24 22 1 203 371	24	17	7	24 23 1 620 127	24	19	8	~~24 31 1 203 455~~	24	26
24 22 1 203 372	24	17	11	24 23 1 620 134	24	12	5	24 31 1 203 462	24	24
24 22 1 203 373	24	17	9	24 23 1 620 135	24	12	5	24 31 1 203 463	24	26
24 22 1 203 374	24	17	8	24 23 1 620 136	24	12	5	24 31 1 203 465	24	24

TEILENUMMERN-INDEX

Part number index
Index des numéros de pieces
Onderdelennummer index

Reservdelsnummer - index
Indice dei numeri dei ricambi
Indice de numeros de repuesto

Teile-Nr.	Haupt-gruppe	Seite	Bild-Nr.
24 31 1 203 467	24	26	2
24 31 1 203 468	24	26	5
24 31 1 203 469	24	26	9
24 31 1 203 470	24	22	7
24 31 1 203 471	24	22	8
24 31 1 203 472	24	22	11
24 31 1 203 473	24	22	13
24 31 1 203 474	24	22	12
24 31 1 203 475	24	22	14
24 31 1 203 476	24	22	16
24 31 1 203 477	24	22	15
24 31 1 203 478	24	22	10
24 31 1 203 503	24	17	15
24 31 1 203 510	24	17	14
24 31 1 203 511	24	18	13
24 31 1 203 512	24	18	14
24 31 1 203 513	24	18	7
24 31 1 203 709	24	26	7
24 31 1 203 943	24	22	13
24 31 1 204 157	24	26	2
24 31 1 204 158	24	26	3
24 31 1 204 335	24	26	8
24 31 1 205 356	24	26	4
24 31 1 205 357	24	26	1
24 31 1 205 376	24	26	10
24 31 1 205 379	24	7	13
24 31 1 205 397	24	26	7
24 31 1 205 434	24	26	7
24 31 1 205 615	24	25	7
24 31 1 700 865	24	26	7
24 31 1 700 870	24	26	7
24 32 1 200 443	24	14	6
24 32 1 204 375	24	14	7
24 33 1 203 447	24	26	1
24 34 1 200 713	24	23	10
24 34 1 200 715	24	23	8
24 34 1 201 057	24	11	6
~~24 34 1 201 092~~	24	23	11
24 34 1 201 093	24	23	9
24 34 1 201 094	24	23	2
24 34 1 201 095	24	23	7
24 34 1 201 096	24	23	21
24 34 1 201 097	24	23	22
24 34 1 201 098	24	23	23
24 34 1 201 099	24	23	28
24 34 1 201 564	24	23	20
24 34 1 202 612	24	23	11
24 34 1 203 218	24	21	2
24 34 1 203 221	24	8	5
24 34 1 203 221	24	21	3
24 34 1 203 222	24	21	1
24 34 1 203 223	24	21	20
24 34 1 203 224	24	8	1
24 34 1 203 225	24	8	4
24 34 1 203 226	24	8	6
24 34 1 203 227	24	7	10
24 34 1 203 227	24	8	2
24 34 1 203 228	24	8	15
24 34 1 203 231	24	21	12
24 34 1 203 232	24	21	11
24 34 1 203 233	24	21	13
24 34 1 203 234	24	21	14
24 34 1 203 235	24	8	16
24 34 1 203 236	24	8	17
24 34 1 203 237	24	24	18
24 34 1 203 238	24	8	14
24 34 1 203 239	24	21	7
24 34 1 203 240	24	21	18
24 34 1 203 241	24	21	6
~~24 34 1 203 242~~	24	21	4
24 34 1 203 243	24	21	5
24 34 1 203 244	24	21	10
24 34 1 203 285	24	21	16
24 34 1 203 479	24	24	2
24 34 1 203 482	24	24	1
24 34 1 203 972	24	25	8
24 34 1 203 973	24	25	8
24 34 1 204 333	24	21	4
24 34 1 204 335	24	26	8
24 34 1 204 337	24	21	21
24 34 1 204 473	24	8	14
24 34 1 204 478	24	21	22
24 34 1 204 734	24	23	15
24 34 1 204 842	24	25	8
24 34 1 204 843	24	25	8
24 34 1 606 168	24	6	2
24 34 1 606 170	24	6	1
24 34 1 666 389	24	23	19
24 34 1 666 391	24	23	14
24 34 1 666 393	24	23	16
24 34 1 700 864	24	25	8
24 34 1 700 866	24	25	8
24 35 1 350 470	24	6	11
24 35 1 350 794	24	6	20
24 35 1 350 795	24	6	19
24 40 0 770 812	24	1	2
24 40 0 770 820	24	2	2
24 40 0 770 862	24	1	2
24 40 1 200 625	24	1	2
24 40 1 200 626	24	1	2
24 40 1 202 073	24	1	2
24 40 1 202 074	24	1	2
24 40 1 202 999	24	2	2
24 40 1 204 035	24	2	2
24 41 1 200 459	24	4	9
24 41 1 200 459	24	7	27
24 41 1 201 426	24	4	8
24 41 1 202 157	24	4	8
24 41 1 202 687	24	3	15
24 41 1 202 688	24	4	8
24 41 1 203 200	24	7	25
24 41 1 203 203	24	7	26
24 42 1 203 266	24	7	30
24 42 1 203 267	24	7	14
24 42 1 203 268	24	22	9
24 42 1 203 269	24	7	15
24 42 1 203 270	24	7	11
24 42 1 203 270	24	8	3
24 42 1 203 271	24	22	3
24 42 1 203 272	24	22	6
24 42 1 203 273	24	22	5
24 42 1 203 274	24	22	4
24 42 1 203 275	24	22	2
24 42 1 203 276	24	22	1
24 42 1 203 277	24	15	1
24 42 1 203 278	24	15	1
24 42 1 205 061	24	7	15
24 42 1 205 696	24	7	11
24 51 1 200 387	24	23	13
24 51 1 200 388	24	23	4
24 51 1 202 800	24	27	4
24 51 1 202 800	24	28	1
24 51 1 202 906	24	9	3
24 51 1 666 313	24	27	20
24 51 1 666 313	24	28	15
24 51 1 666 323	24	29	14
24 51 1 666 325	24	29	11
24 51 1 666 330	24	29	9
24 51 1 666 332	24	29	10
24 51 1 666 338	24	29	12
24 51 1 666 339	24	29	13
24 51 1 666 346	24	29	5
24 51 1 666 350	24	29	6
24 51 1 666 364	24	27	23
24 51 1 666 364	24	28	19
24 51 1 666 369	24	27	1
24 71 1 108 004	24	9	7
25 11 1 202 213	23	16	14
~~25 11 1 202 266~~	23	19	6
25 11 1 202 277	23	19	14
25 11 1 202 283	23	20	3
25 11 1 202 285	23	20	12
25 11 1 202 842	23	19	17
25 11 1 203 139	23	19	8
25 11 1 203 569	23	19	15
25 11 1 203 681	23	20	6
25 11 1 204 364	23	19	14
25 11 1 204 559	23	20	3
25 11 1 204 560	23	20	12
25 11 1 205 070	23	19	1
25 11 1 205 384	23	19	6
25 11 1 205 441	23	20	9
25 16 1 200 013	24	27	8
25 16 1 200 013	24	28	5
25 16 1 200 063	24	27	14
25 16 1 200 127	24	27	7
25 16 1 200 130	24	29	4
25 16 1 200 202	24	27	2
25 16 1 200 232	24	29	3
25 16 1 200 233	24	29	2
25 16 1 200 234	24	29	1
25 16 1 200 314	24	27	10
25 16 1 200 314	24	28	7
25 16 1 200 421	24	27	9
25 16 1 200 421	24	28	6
25 16 1 200 479	24	27	12
25 16 1 200 789	24	27	5
25 16 1 200 789	24	28	2
25 16 1 200 940	24	27	18
25 16 1 200 940	24	28	14
25 16 1 200 947	24	27	19
25 16 1 200 947	24	28	17
25 16 1 201 735	24	27	11
25 16 1 202 712	24	27	14
25 16 1 203 006	24	27	6
25 16 1 203 006	24	28	3

BMW 2.5 CS - 3.0 CSi

TEILENUMMERN-INDEX

Part number index
Index des numéros de pieces
Onderdelennummer index

Reservdelsnummer - index
Indice dei numeri dei ricambi
Indice de numeros de repuesto

Teile-Nr.	Haupt-gruppe	Seite	Bild-Nr.
25 16 1 203 635	24	28	4
25 16 1 203 636	24	29	8
25 16 1 203 637	24	28	9
25 16 1 205 680	24	28	19
26 11 1 100 389	26	3	6
26 11 1 100 391	26	3	5
26 11 1 100 611	26	2	13
26 11 1 100 612	26	2	15
26 11 1 100 692	26	2	14
26 11 1 100 837	26	3	9
26 11 1 100 891	26	3	2
26 11 1 100 922	26	4	3
26 11 1 100 924	26	4	2
26 11 1 101 015	26	2	11
26 11 1 101 990	26	4	1
26 11 1 101 991	26	4	1
26 11 1 103 619	26	4	4
26 11 1 103 647	26	1	1
26 11 1 103 646	26	1	1
26 11 1 105 398	26	4	5
26 11 1 107 832	26	3	9
26 11 1 107 834	26	3	13
26 11 1 108 196	26	3	12
26 11 1 108 506	26	3	13
26 11 1 108 787	26	1	1
26 11 1 108 791	26	4	1
26 11 1 109 603	26	3	9
26 11 1 109 626	26	3	11
26 11 1 109 696	26	4	1
26 11 1 109 699	26	3	13
26 11 1 109 714	26	3	9
26 11 1 109 730	26	3	2
26 11 1 109 907	26	3	11
26 11 1 110 002	26	1	1
26 11 1 204 115	26	3	1
26 11 1 204 182	26	3	10
26 11 1 204 183	26	2	12
26 11 1 204 183	26	3	10
26 11 1 205 004	23	5	12
26 11 3 648 104	26	3	8
26 11 3 648 115	26	3	3
26 11 3 748 138	26	2	3
26 12 1 100 992	26	2	9
26 12 1 102 275	26	2	8
26 12 1 103 728	26	2	2
26 12 1 104 355	26	2	1
26 12 1 108 375	26	2	1
26 12 1 108 398	26	2	8
26 12 3 648 156	26	2	10
31 11 1 101 228	31	1	13
31 11 1 102 035	31	1	1
31 11 1 102 698	31	1	8
31 11 1 110 149	31	1	1
31 11 1 110 230	31	1	1
~~31 11 2 614 113~~	31	1	7
31 12 1 100 632	31	1	5
31 12 1 100 626	31	1	15
31 12 1 101 937	31	1	12
~~31 12 1 101 960~~	31	2	1
31 12 1 102 039	31	2	2
31 12 1 103 062	31	2	5
31 12 1 104 387	31	2	9
31 12 1 104 388	31	2	9
31 12 1 108 294	31	1	4
31 12 1 112 885	31	2	1
31 12 1 112 902	31	2	7
31 12 1 116 587	31	1	5
31 12 2 614 100	31	2	4
31 12 2 614 111	31	2	3
31 12 2 614 161	31	2	6
31 12 2 624 120	32	11	10
31 13 1 101 108	31	1	9
31 21 1 104 626	31	3	7
31 21 1 107 456	31	3	10
31 21 1 108 379	31	3	1
31 21 1 110 140	31	3	5
31 21 2 031 750	31	3	4
31 21 2 634 103	31	3	9
31 21 2 634 106	31	3	2
31 21 2 634 108	31	3	3
31 21 2 634 115	31	3	8
31 21 2 634 120	31	3	6
31 31 1 102 855	31	4	1
31 31 1 102 856	31	4	1
31 31 1 108 949	31	4	2
31 31 1 108 950	31	4	2
31 31 1 110 803	31	4	1
31 31 1 110 804	31	4	1
31 31 1 110 805	31	4	1
31 31 1 110 806	31	4	1
31 32 1 100 093	31	4	3
31 32 1 112 210	31	4	4
31 32 1 112 212	31	4	4
31 32 1 112 664	31	4	4
31 32 1 114 479	31	4	4
31 32 9 196 902	31	5	2
31 32 9 196 903	31	5	2
~~31 33 1 100 624~~	31	6	19
31 33 1 100 629	31	6	13
~~31 33 1 100 633~~	31	6	14
31 33 1 100 635	31	6	2
31 33 1 100 636	31	6	1
31 33 1 101 663	31	6	6
31 33 1 109 906	31	6	3
31 33 1 101 011	31	6	8
31 33 1 101 662	31	6	8
31 33 1 106 059	31	6	15
31 33 1 106 060	31	6	16
31 33 1 108 927	31	6	4
31 33 1 110 301	31	6	7
31 33 1 110 637	31	6	18
31 33 1 111 817	31	5	1
31 33 1 112 144	31	5	1
31 33 1 112 253	31	6	13
31 33 1 112 799	31	5	1
31 33 1 112 865	31	6	14
31 33 1 112 869	31	5	1
31 33 1 113 322	31	5	1
31 33 1 113 670	31	6	2
31 33 1 113 671	31	6	2
31 33 1 113 672	31	6	2
31 33 1 114 897	31	5	1
31 33 2 624 109	31	6	12
31 33 2 750 138	31	6	18
31 33 2 750 139	31	6	6
31 35 1 014 570	33	2	4
31 35 1 101 107	31	1	1
31 35 1 103 000	31	1	1
31 35 1 106 850	31	1	1
31 35 1 106 866	33	2	4
31 35 1 108 515	31	3	3
31 35 1 108 541	31	1	6
31 35 1 113 284	31	1	10
31 35 1 114 570	31	1	9
31 35 1 114 570	33	3	7
31 35 1 114 573	33	3	10
31 35 1 654 108	33	3	1
31 35 2 510 188	31	3	5
31 35 2 510 188	33	3	4
31 35 2 654 104	31	3	9
31 35 2 654 104	33	3	2
31 35 2 654 108	31	3	3
31 35 2 654 108	33	3	8
31 35 2 654 110	31	3	6
31 35 2 654 111	33	4	1
31 35 2 654 112	33	4	1
31 35 2 654 112	33	4	2
32 11 1 101 774	32	4	2
32 11 1 102 781	32	4	1
32 11 1 104 718	32	4	1
32 11 1 104 719	32	4	1
32 11 1 104 722	32	4	1
32 11 1 104 723	32	4	3
~~32 11 1 104 724~~	32	4	4
32 11 1 104 725	32	4	4
32 11 1 104 726	32	4	4
32 11 1 105 035	32	4	4
32 11 1 105 035	32	5	2
32 11 1 105 301	32	5	2
32 11 1 105 314	32	6	19
32 11 1 105 376	32	6	13
32 11 1 110 264	32	6	14
32 11 1 110 265	32	6	2
32 11 1 110 267	32	6	1
32 11 1 110 268	32	6	6
32 11 1 110 269	32	6	3
32 11 1 111 781	32	6	8
32 11 1 112 208	32	6	8
32 11 1 112 667	32	6	15
32 11 1 113 392	32	6	16
~~32 11 1 114 272~~	32	6	4
32 11 1 114 287	32	6	7
32 11 1 116 766	32	6	18
32 11 1 116 767	32	5	1
32 11 1 116 770	32	5	1
32 11 2 670 135	32	6	13
32 11 2 670 140	32	5	1
32 11 2 670 140	32	6	14
32 11 2 670 142	32	5	1
32 11 2 670 143	32	5	1
32 11 2 670 144	32	6	2
32 11 2 670 145	32	6	2
32 11 2 670 146	32	6	2
32 11 2 670 147	32	5	1
32 11 2 670 148	32	6	12
32 11 2 670 149	32	6	18

TEILENUMMERN-INDEX

Part number index
Index des numéros de pieces
Onderdelennummer index

Reservdelsnummer - index
Indice dei numeri dei ricambi
Indice de numeros de repuesto

Teile-Nr.	Haupt-gruppe	Seite	Bild-Nr.
32 11 2 670 150	32	3	9
32 11 2 670 165	32	2	11
32 11 2 670 166	32	2	11
32 11 2 670 167	32	2	11
32 11 2 670 168	32	2	11
32 12 1 109 077	31	2	8
~~32 13 1 100 200~~	32	10	1
32 13 1 101 274	32	1	1
32 13 1 104 780	32	5	13
32 13 1 104 781	32	7	4
32 13 1 104 782	32	7	6
32 13 1 104 783	32	7	5
32 13 1 104 784	32	5	7
32 13 1 104 785	32	5	6
32 13 1 104 786	32	5	8
32 13 1 104 787	32	5	11
32 13 1 104 789	32	4	2
32 13 1 104 790	32	4	1
32 13 1 104 791	32	4	3
32 13 1 104 792	32	4	3
32 13 1 104 793	32	4	3
32 13 1 104 794	32	4	3
32 13 1 104 795	32	4	4
32 13 1 104 796	32	4	4
32 13 1 104 797	32	6	3
32 13 1 104 798	32	6	2
32 13 1 104 799	32	6	4
32 13 1 104 800	32	6	5
32 13 1 104 801	32	4	5
32 13 1 104 803	32	7	8
32 13 1 104 804	32	7	7
32 13 1 104 805	32	7	15
32 13 1 104 821	32	7	13
32 13 1 104 833	32	4	8
32 13 1 104 834	32	4	7
32 13 1 104 835	32	4	6
32 13 1 104 836	32	4	9
32 13 1 104 837	32	6	9
32 13 1 104 838	32	6	8
~~32 13 1 104 839~~	32	6	16
32 13 1 104 840	32	6	10
32 13 1 104 841	32	6	15
32 13 1 104 844	32	8	1
32 13 1 104 846	32	8	1
32 13 1 104 848	32	8	1
32 13 1 104 850	32	8	1
32 13 1 104 852	32	8	1
32 13 1 104 854	32	8	1
32 13 1 104 856	32	9	1
32 13 1 104 858	32	9	1
32 13 1 104 860	32	9	1
32 13 1 104 862	32	9	1
32 13 1 104 863	32	6	14
32 13 1 104 864	32	6	13
32 13 1 104 865	32	6	12
32 13 1 104 866	32	6	12
32 13 1 104 867	32	6	11
32 13 1 104 868	32	4	11
32 13 1 104 870	32	5	3
32 13 1 104 871	32	5	3
32 13 1 104 872	32	5	3
32 13 1 104 873	32	5	3
32 13 1 104 874	32	5	3
32 13 1 104 875	32	5	3
32 13 1 104 876	32	5	3
32 13 1 105 075	32	1	1
32 13 1 106 262	32	7	9
32 13 1 106 265	32	7	11
32 13 1 106 266	32	7	15
32 13 1 106 276	32	7	16
32 13 1 106 741	32	1	1
32 13 1 106 742	32	7	10
32 13 1 106 743	32	6	1
32 13 1 106 744	32	6	1
32 13 1 106 749	32	6	7
32 13 1 106 750	32	4	8
32 13 1 106 751	32	4	11
32 13 1 106 752	32	4	11
32 13 1 106 898	32	7	14
32 13 1 106 899	32	7	14
32 13 1 106 900	32	7	14
32 13 1 106 901	32	7	14
32 13 1 106 902	32	7	14
32 13 1 106 903	32	7	14
32 13 1 106 904	32	7	14
32 13 1 106 905	32	7	14
32 13 1 106 906	32	7	14
32 13 1 106 907	32	7	14
32 13 1 106 919	32	5	10
~~32 13 1 106 920~~	32	5	15
~~32 13 1 106 930~~	32	5	16
32 13 1 109 210	32	8	1
32 13 1 109 211	32	8	1
32 13 1 109 212	32	8	1
32 13 1 109 213	32	8	1
32 13 1 109 214	32	8	1
32 13 1 109 215	32	8	1
32 13 1 109 216	32	8	1
32 13 1 109 217	32	8	1
32 13 1 109 218	32	8	1
32 13 1 109 219	32	8	1
32 13 1 109 220	32	8	1
32 13 1 109 221	32	8	1
32 13 1 109 222	32	8	1
32 13 1 109 223	32	8	1
32 13 1 109 224	32	8	1
32 13 1 109 225	32	8	1
32 13 1 109 226	32	8	1
32 13 1 109 227	32	8	1
32 13 1 109 228	32	8	1
32 13 1 109 229	32	8	1
32 13 1 109 230	32	8	1
32 13 1 109 231	32	8	1
32 13 1 109 232	32	8	1
32 13 1 109 233	32	8	1
32 13 1 109 234	32	8	1
32 13 1 109 235	32	8	1
32 13 1 109 236	32	8	1
32 13 1 109 237	32	8	1
32 13 1 109 238	32	9	1
32 13 1 109 239	32	9	1
32 13 1 109 240	32	9	1
32 13 1 109 241	32	9	1
32 13 1 109 242	32	9	1
32 13 1 109 243	32	9	1
32 13 1 109 244	32	9	1
32 13 1 109 245	32	9	1
32 13 1 109 246	32	9	1
32 13 1 109 247	32	9	1
32 13 1 109 248	32	9	1
32 13 1 109 249	32	9	1
~~32 13 1 100 268~~	32	10	1
~~32 13 1 100 269~~	32	10	1
~~32 13 1 100 270~~	32	10	1
~~32 13 1 100 271~~	32	10	1
~~32 13 1 100 272~~	32	10	1
~~32 13 1 100 273~~	32	10	1
~~32 13 1 100 274~~	32	10	1
~~32 13 1 100 275~~	32	10	1
~~32 13 1 100 276~~	32	10	1
~~32 13 1 100 277~~	32	10	1
~~32 13 1 100 278~~	32	10	1
~~32 13 1 100 279~~	32	10	1
~~32 13 1 100 280~~	32	10	1
~~32 13 1 100 281~~	32	10	1
~~32 13 1 100 282~~	32	10	1
~~32 13 1 100 283~~	32	10	1
~~32 13 1 100 284~~	32	10	1
~~32 13 1 100 285~~	32	10	1
~~32 13 1 100 286~~	32	10	1
~~32 13 1 100 287~~	32	10	1
~~32 13 1 100 288~~	32	10	1
~~32 13 1 100 289~~	32	10	1
~~32 13 1 100 290~~	32	10	1
~~32 13 1 100 291~~	32	10	1
~~32 13 1 100 292~~	32	10	1
~~32 13 1 100 293~~	32	10	1
~~32 13 1 100 294~~	32	10	1
~~32 13 1 100 295~~	32	10	1
~~32 13 1 100 296~~	32	10	1
~~32 13 1 100 297~~	32	10	1
~~32 13 1 100 298~~	32	10	1
~~32 13 1 100 299~~	32	10	1
32 13 1 111 870	32	5	5
32 13 1 111 871	32	7	4
32 13 1 111 912	32	6	8
32 13 1 111 915	32	5	1
32 13 1 112 357	32	5	2
32 13 1 112 889	32	5	5
32 13 2 670 810	32	1	1
32 21 1 100 849	32	11	3
32 21 1 101 374	32	11	12
32 21 1 102 147	32	11	8
32 21 1 102 149	32	11	7
32 21 1 102 158	32	12	1
32 21 1 104 015	32	12	3
32 21 1 104 018	32	11	1
32 21 1 108 352	32	12	1
32 21 1 108 353	32	12	1
32 21 1 108 833	32	12	1
32 21 1 108 834	32	12	1
32 21 1 109 669	32	11	8
32 21 1 111 808	32	12	5
32 21 1 111 809	32	12	5
32 21 1 112 322	32	12	5
32 21 1 113 178	32	12	2
32 21 1 113 179	32	12	2

BMW 2.5 CS - 3.0 CSi

N2

TEILENUMMERN-INDEX

Part number index
Index des numéros de pieces
Onderdelennummer index

Reservdelsnummer - index
Indice dei numeri dei ricambi
Indice de numeros de repuesto

Teile-Nr.	Haupt-gruppe	Seite	Bild-Nr.
32 21 1 113 448	32	12	4
32 21 2 675 124	32	11	9
32 31 1 100 347	32	13	5
32 31 1 100 347	32	13	6
32 31 1 101 017	32	14	6
32 31 1 101 111	32	15	11
32 31 1 101 831	32	15	3
32 31 1 102 690	32	13	10
32 31 1 102 690	32	13	11
~~32 31 1 103 016~~	32	13	6
~~32 31 1 103 016~~	32	13	7
32 31 1 103 629	32	14	8
~~32 31 1 103 623~~	32	15	3
32 31 1 104 156	32	13	5
32 31 1 104 156	32	13	6
32 31 1 104 426	32	15	1
32 31 1 104 427	32	15	1
32 31 1 104 428	32	15	1
32 31 1 104 429	32	15	1
32 31 1 104 477	32	13	1
32 31 1 104 478	32	13	12
32 31 1 104 478	32	13	13
32 31 1 106 013	32	15	3
32 31 1 106 425	32	19	10
32 31 1 106 426	32	19	16
32 31 1 106 604	32	14	7
32 31 1 107 706	32	13	7
32 31 1 107 706	32	13	8
32 31 1 108 485	32	19	17
32 31 1 108 837	32	19	20
~~32 31 1 108 868~~	32	15	1
32 31 1 108 896	32	13	7
32 31 1 108 896	32	13	8
32 31 1 109 031	32	19	5
32 31 1 110 814	32	13	13
32 31 1 110 814	32	13	14
32 31 1 111 706	32	13	12
32 31 1 111 706	32	13	13
32 31 1 111 708	32	13	1
32 31 1 111 716	32	18	1
32 31 1 111 726	32	18	7
32 31 1 111 729	32	14	8
32 31 1 111 789	32	18	6
32 31 1 111 929	32	18	17
32 31 1 111 964	32	13	9
32 31 1 111 965	32	13	8
32 31 1 111 965	32	13	9
32 31 1 112 029	32	14	3
32 31 1 112 328	32	17	7
32 31 1 112 359	32	13	9
32 31 1 112 359	32	13	10
32 31 1 112 649	32	19	8
32 31 1 112 649	32	19	11
32 31 1 112 679	32	19	7
32 31 1 112 684	32	13	5
32 31 1 112 684	32	13	6
32 31 1 112 909	32	18	19
32 31 1 112 959	32	14	9
32 31 1 113 042	32	19	8
32 31 1 113 044	32	19	7
32 31 1 113 257	32	13	1
32 31 1 113 375	32	15	15
32 31 1 113 630	32	19	1
32 31 1 113 802	32	13	1
32 31 1 113 805	32	19	11
32 31 1 113 809	32	19	7
32 31 1 114 200	32	13	4
32 31 1 114 200	32	13	5
32 31 1 114 416	32	19	10
32 31 2 083 518	32	15	5
32 31 2 083 712	32	14	4
32 31 2 470 020	32	13	9
32 31 2 470 020	32	13	10
32 31 2 682 144	32	14	5
32 31 2 782 120	32	13	11
32 31 2 782 120	32	13	12
32 31 2 782 173	32	19	2
32 32 1 101 665	32	17	1
32 32 1 102 399	32	17	4
32 32 1 103 767	32	16	6
32 32 1 103 804	32	17	3
32 32 1 103 855	32	16	6
32 32 1 104 228	32	16	4
32 32 1 104 229	32	16	3
32 32 1 105 071	32	16	2
32 32 1 105 073	32	16	1
32 32 1 105 403	32	16	6
32 32 1 105 748	32	17	8
32 32 1 105 793	32	17	8
32 32 1 106 320	32	16	1
32 32 1 108 979	32	16	2
32 32 1 109 048	32	16	1
32 32 1 109 053	32	16	6
32 32 1 109 054	32	16	6
32 32 1 109 058	32	17	8
32 32 1 109 641	32	15	8
32 32 1 109 641	32	18	12
32 32 1 109 642	32	17	1
32 32 1 110 017	32	16	1
32 32 1 110 327	32	16	6
32 32 1 112 863	32	16	6
32 32 1 113 639	32	16	6
32 32 1 113 713	32	17	3
32 32 1 113 716	32	17	1
32 32 1 113 950	32	15	5
32 32 1 113 950	32	18	8
32 32 1 116 286	32	17	8
32 33 1 105 407	32	22	10
32 33 1 105 666	32	22	9
32 33 1 105 670	32	22	8
32 33 1 107 306	32	20	3
32 33 1 107 308	32	20	14
32 33 1 107 309	32	20	15
32 33 1 107 683	32	22	7
32 33 1 108 822	32	22	1
32 33 1 108 822	32	22	10
32 33 1 108 823	32	21	1
32 33 1 108 886	32	21	11
32 33 1 108 886	32	22	12
32 33 1 108 952	32	20	18
32 33 1 109 124	32	21	9
32 33 1 109 738	32	20	17
32 33 1 109 741	32	20	18
32 33 1 110 938	32	23	8
32 33 1 110 939	32	23	1
32 33 1 110 960	32	23	1
32 33 1 110 961	32	23	11
32 33 1 110 962	32	23	7
32 33 1 111 122	32	21	4
32 33 1 112 244	32	20	5
32 33 1 112 577	32	23	10
32 33 1 113 348	32	23	2
32 33 1 113 350	32	23	4
32 33 1 116 158	32	23	9
32 33 1 116 208	32	23	10
32 33 1 116 501	32	23	11
32 33 1 350 303	32	21	11
32 33 1 350 303	32	22	12
32 33 1 350 648	32	20	2
32 33 1 350 650	32	20	4
32 33 1 350 651	32	20	4
32 33 1 350 651	32	21	6
32 33 1 350 651	32	22	3
32 33 1 350 659	32	20	6
32 33 1 350 750	32	15	4
32 33 1 350 750	32	18	3
32 33 1 350 801	32	20	2
32 33 1 350 802	32	20	1
32 33 1 350 803	32	20	6
32 33 1 350 804	32	20	8
32 33 1 350 808	32	20	8
~~32 33 1 351 126~~	32	22	8
32 33 1 351 152	32	21	1
32 33 1 351 152	32	22	1
32 33 1 351 409	32	20	6
32 33 1 351 547	32	20	6
~~32 33 1 351 752~~	32	22	8
32 33 1 351 772	32	22	8
32 41 1 101 150	32	27	12
32 41 1 101 151	32	29	1
32 41 1 101 718	32	30	1
32 41 1 102 653	32	24	6
32 41 1 103 550	32	29	6
32 41 1 103 591	32	29	6
32 41 1 103 819	32	24	3
32 41 1 104 324	32	29	1
32 41 1 104 348	32	28	5
32 41 1 104 349	32	30	8
32 41 1 104 357	32	27	8
32 41 1 105 140	32	26	10
~~32 41 1 105 141~~	32	26	9
32 41 1 105 142	32	26	8
32 41 1 105 143	32	26	3
32 41 1 105 144	32	25	14
32 41 1 105 145	32	25	15
32 41 1 105 146	32	25	7
32 41 1 105 147	32	25	1
32 41 1 105 148	32	25	10
32 41 1 105 149	32	25	1
32 41 1 105 150	32	25	11
32 41 1 105 151	32	25	12
32 41 1 105 152	32	25	18
32 41 1 105 153	32	25	9
32 41 1 105 154	32	25	17
32 41 1 105 155	32	25	18
32 41 1 105 156	32	26	8

TEILENUMMERN-INDEX

Part number index
Index des numéros de pieces
Onderdelennummer index

Reservdelsnummer - index
Indice dei numeri dei ricambi
Indice de numeros de repuesto

Teile-Nr.	Haupt-gruppe	Seite	Bild-Nr.	Teile-Nr.	Haupt-gruppe	Seite	Bild-Nr.	Teile-Nr.	Haupt-gruppe	Seite	Bild-Nr.
32 41 1 105 157	32	26	2	33 11 3 704 100	33	11	1	33 13 1 202 897	33	3	3
32 41 1 105 158	32	26	3	33 11 3 704 161	33	10	15	33 13 1 202 948	33	5	7
32 41 1 105 159	32	26	4	33 11 3 704 163	33	10	13	33 13 1 203 098	33	4	1
32 41 1 105 160	32	26	5	33 11 3 704 164	33	10	14	33 13 1 203 747	33	3	3
32 41 1 105 162	32	27	7	33 12 1 200 258	33	10	3	33 13 3 704 130	33	5	2
32 41 1 105 163	32	27	2	33 12 1 200 258	23	12	7	33 13 3 704 132	33	5	1
32 41 1 105 164	32	27	3	33 12 1 200 282	33	10	1	33 13 3 704 170	33	10	7
32 41 1 105 165	32	27	4	33 12 1 200 284	33	10	4	33 13 3 704 218	33	5	4
32 41 1 105 166	32	27	5	33 12 1 200 510	33	12	1	33 13 3 704 260	33	5	3
32 41 1 112 282	32	28	11	33 12 1 200 511	33	12	1	33 13 3 704 261	33	5	3
32 41 1 112 365	32	24	1	33 12 1 200 512	33	12	1	33 13 3 704 262	33	5	3
32 41 1 113 481	32	1	3	33 12 1 200 513	33	12	1	33 13 3 704 263	33	5	3
32 41 1 113 480	32	1	3	33 12 1 200 514	33	12	1	33 13 3 704 264	33	5	3
32 41 1 114 256	32	24	1	33 12 1 200 515	33	12	1	33 13 3 704 265	33	5	3
32 41 1 114 288	32	26	8	33 12 1 200 516	33	12	1	33 13 3 704 266	33	5	3
32 41 1 114 290	32	26	8	33 12 1 200 517	33	12	1	33 13 3 704 267	33	5	3
32 41 1 114 317	32	29	9	33 12 1 200 518	33	12	1	33 13 3 704 268	33	5	3
32 41 1 250 620	32	28	13	33 12 1 200 519	33	12	1	33 13 3 704 269	33	5	3
32 41 1 250 623	32	28	2	33 12 1 200 520	33	12	1	33 13 3 704 270	33	5	3
32 41 1 251 263	32	28	7	33 12 1 200 521	33	12	1	33 13 3 704 271	33	5	3
32 41 1 251 264	32	28	7	33 12 1 200 522	33	12	1	33 13 3 704 300	33	13	2
32 41 1 251 265	32	28	7	33 12 1 200 523	33	12	1	33 13 3 704 301	33	13	2
32 41 1 251 351	32	28	6	33 12 1 200 524	33	12	1	33 13 3 704 302	33	13	2
32 41 1 251 352	32	28	15	33 12 1 200 525	33	12	1	33 13 3 704 303	33	13	2
32 41 1 258 133	32	28	6	33 12 1 200 526	33	12	1	33 13 3 704 304	33	13	2
32 41 1 258 133	32	31	8	33 12 1 200 527	33	12	1	33 13 3 704 305	33	13	2
32 41 1 258 134	32	28	15	33 12 1 200 528	33	12	1	33 13 3 704 306	33	13	2
32 41 1 258 134	32	31	2	33 12 1 200 529	33	12	1	33 13 3 704 307	33	13	2
32 41 1 258 275	32	28	2	33 12 1 200 530	33	12	1	33 13 3 704 308	33	13	1
32 41 1 258 276	32	28	1	33 12 1 200 531	33	12	1	33 13 3 704 309	33	13	2
32 41 1 259 343	32	31	10	33 12 1 200 532	33	12	1	33 13 3 704 310	33	13	2
32 41 1 259 391	32	31	1	33 12 1 200 533	33	12	1	33 13 3 704 311	33	13	2
32 41 1 259 409	32	31	9	33 12 1 200 534	33	12	1	33 13 3 704 312	33	13	2
32 41 2 670 800	32	24	1	33 12 1 200 535	33	12	1	33 13 3 704 313	33	13	2
32 41 2 670 805	32	24	1	33 12 1 200 536	33	12	1	33 13 3 704 314	33	13	2
~~33 10 1 200 986~~	33	2	1	33 12 1 200 537	33	12	1	33 13 3 704 315	33	13	2
~~33 10 1 203 001~~	33	14	2	33 12 1 200 538	33	12	1	33 13 3 704 316	33	13	2
33 10 1 203 100	33	1	1	33 12 1 200 539	33	13	1	33 13 3 704 317	33	13	2
33 10 1 203 102	33	1	1	33 12 1 200 540	33	13	1	33 13 3 704 318	33	13	2
33 10 1 203 121	33	2	1	33 12 1 200 541	33	13	1	33 13 3 704 319	33	13	2
33 10 1 203 122	33	2	1	33 12 1 200 542	33	13	1	33 13 3 704 320	33	13	2
33 10 1 203 123	33	2	1	33 12 1 200 543	33	13	1	33 13 3 704 321	33	14	1
33 10 1 203 125	33	2	1	33 12 1 200 544	33	13	1	33 13 3 704 322	33	14	1
33 10 1 203 560	33	1	1	33 12 1 200 545	33	13	1	33 13 3 704 323	33	14	1
33 10 1 203 561	33	1	1	33 12 1 200 546	33	13	1	33 13 3 704 324	33	14	1
33 10 1 203 562	33	1	1	33 12 1 200 547	33	13	1	33 13 3 704 325	33	14	1
33 10 1 203 562	33	2	1	33 12 1 200 548	33	13	1	33 13 3 704 326	33	14	1
33 10 1 203 563	33	1	1	33 12 1 200 549	33	13	1	33 13 3 704 327	33	14	1
33 10 1 203 564	33	1	1	33 12 1 200 909	33	3	1	33 13 3 704 328	33	14	1
~~33 10 1 203 565~~	33	1	1	33 12 1 202 116	33	10	5	33 13 3 704 329	33	14	1
~~33 10 1 203 565~~	33	2	1	33 12 1 202 462	33	10	14	33 13 3 704 330	33	14	1
33 10 1 203 953	33	14	2	33 12 1 203 077	33	3	1	33 13 3 704 331	33	14	1
33 10 3 704 830	33	1	1	33 12 1 203 087	33	3	1	33 13 3 704 332	33	14	1
33 10 3 704 836	33	2	1	33 12 1 203 094	33	3	1	33 13 3 704 333	33	14	1
33 10 3 704 837	33	2	1	33 12 1 203 615	33	10	6	33 13 3 704 334	33	14	1
33 10 3 704 840	33	1	1	33 12 1 203 616	33	10	8	33 13 3 704 335	33	14	1
~~33 10 3 704 841~~	33	1	1	33 12 1 203 617	33	10	9	33 13 3 704 336	33	14	1
33 10 3 704 842	33	1	1	33 12 1 203 811	33	10	5	33 13 3 704 337	33	14	1
33 11 1 200 381	33	11	11	33 12 3 704 169	33	3	2	33 13 3 704 338	33	14	1
33 11 1 202 497	33	11	7	33 13 1 202 701	33	10	12	33 13 3 704 339	33	14	1
33 11 2 202 624	33	11	6	33 13 1 200 209	33	10	12	33 13 3 704 340	33	14	1
33 11 3 404 142	33	11	10	33 13 1 202 874	33	5	6	33 13 3 704 341	33	14	1

BMW 2.5 CS - 3.0 CSi

N2

TEILENUMMERN-INDEX

Part number index
Index des numéros de pieces
Onderdelennummer index

Reservdelsnummer - index
Indice dei numeri dei ricambi
Indice de numeros de repuesto

Teile-Nr.	Haupt-gruppe	Seite	Bild-Nr.	Teile-Nr.	Haupt-gruppe	Seite	Bild-Nr.	Teile-Nr.	Haupt-gruppe	Seit
33 13 3 704 343	33	14	1	33 14 1 203 793	33	7	9	33 41 1 104 680	33	1
33 13 3 704 344	33	14	1	33 14 1 203 793	33	8	4	33 41 1 105 024	33	1
33 13 3 704 345	33	14	1	33 14 1 203 794	33	9	1	33 41 1 105 025	33	1
33 13 3 704 346	33	14	1	33 14 1 203 795	33	7	8	33 41 1 105 026	33	1
33 13 3 704 347	33	14	1	33 14 1 203 795	33	9	1	33 41 1 105 027	33	1
33 13 3 704 348	33	14	1	33 14 1 203 796	33	7	7	33 41 1 105 028	33	1
33 13 3 704 349	33	14	1	33 14 1 203 796	33	9	1	33 41 1 106 765	33	1
33 14 1 200 949	33	4	2	33 14 1 203 797	33	7	7	33 41 1 107 512	33	1
33 14 1 201 533	33	4	2	33 14 1 203 797	33	9	1	33 41 1 110 354	33	1
33 14 1 201 930	33	6	1	33 14 1 203 798	33	7	7	33 41 1 110 355	33	1
33 14 1 201 931	33	6	2	33 14 1 203 798	33	9	2	33 41 1 110 721	33	1
33 14 1 201 931	33	7	10	33 14 1 203 799	33	9	3	33 41 1 114 978	33	1
33 14 1 201 931	33	8	3	33 14 1 203 800	33	9	6	33 41 3 604 178	33	1
33 14 1 201 932	33	6	2	33 14 1 203 801	33	7	2	33 41 3 604 181	33	1
33 14 1 201 932	33	7	10	33 14 1 203 801	33	9	7	33 50 1 109 090	33	2
33 14 1 201 932	33	8	3	33 14 1 203 802	33	8	1	33 50 1 109 090	33	2
33 14 1 201 933	33	6	2	33 14 1 203 875	33	7	1	33 50 1 113 757	33	2
33 14 1 201 933	33	7	10	33 14 1 203 877	33	7	13	33 50 1 113 757	33	2
33 14 1 201 933	33	8	3	33 14 1 203 878	33	7	6	33 52 1 102 699	33	1
33 14 1 201 934	33	6	2	33 14 1 203 879	33	7	5	33 52 1 103 698	33	1
33 14 1 201 934	33	7	10	33 14 1 203 880	33	7	4	33 52 1 103 812	31	
33 14 1 201 934	33	8	3	33 14 1 203 881	33	7	3	33 52 1 105 038	33	1
33 14 1 201 935	33	6	2	33 14 1 203 882	33	7	14	33 52 1 105 047	33	1
33 14 1 201 935	33	7	10	33 14 1 203 883	33	7	1	33 52 1 106 050	33	1
33 14 1 201 935	33	8	3	33 14 3 604 852	33	4	2	33 52 1 107 714	33	1
33 14 1 201 936	33	6	2	33 14 3 704 854	33	4	2	33 52 1 108 951	33	1
33 14 1 201 936	33	7	10	33 14 3 704 855	33	4	2	33 52 1 109 004	33	2
33 14 1 201 936	33	8	3	33 14 3 704 856	33	4	2	33 52 1 109 004	33	2
33 14 1 201 937	33	6	2	33 17 1 103 842	33	11	12	33 52 1 111 118	33	1
33 14 1 201 937	33	7	10	33 17 2 506 117	33	11	15	33 52 1 112 697	33	1
33 14 1 201 937	33	8	3	33 17 3 628 125	33	11	5	33 52 1 113 758	33	2
33 14 1 201 938	33	6	2	33 21 1 101 240	33	15	5	33 52 1 113 758	33	2
33 14 1 201 938	33	7	10	33 21 1 102 423	33	15	1	33 52 1 114 385	33	1
33 14 1 201 938	33	8	3	33 21 1 103 538	33	15	2	33 52 3 650 106	33	1
33 14 1 201 939	33	6	2	~~33 21 1 104 150~~	33	15	6	33 52 3 650 112	33	1
33 14 1 201 939	33	7	10	33 21 1 104 160	33	15	7	33 53 1 104 057	33	1
33 14 1 201 939	33	8	3	33 21 1 204 288	33	15	6	33 53 1 104 073	33	1
33 14 1 201 940	33	6	4	23 21 1 490 120	33	10	2	33 53 1 111 820	33	1
33 14 1 201 941	33	6	3	33 21 3 614 870	33	15	1	~~33 53 1 112 115~~	33	2
33 14 1 201 942	33	6	5	33 31 1 107 056	33	16	1	33 53 1 112 116	33	2
33 14 1 201 944	33	6	5	33 31 1 108 204	33	16	9	33 53 1 112 116	33	2
33 14 1 201 945	33	6	6	33 31 1 108 205	33	16	14	~~33 53 1 112 117~~	33	2
33 14 1 201 946	33	6	7	33 31 3 728 005	33	16	1	33 53 1 112 122	33	2
33 14 1 201 946	33	9	4	33 32 1 102 701	33	18	12	33 53 1 112 122	33	2
33 14 1 201 947	33	6	8	33 32 1 102 426	33	16	6	33 53 1 113 537	33	
33 14 1 201 947	33	9	5	33 32 1 102 427	33	16	6	33 53 1 114 900	33	
33 14 1 201 948	33	6	9	33 32 1 106 869	33	16	6	33 53 3 450 105	33	
33 14 1 201 949	33	6	10	33 32 1 106 870	33	16	6	33 53 3 450 106	33	
33 14 1 201 950	33	6	11	33 32 1 110 115	33	16	3	33 53 3 450 107	33	
33 14 1 202 294	33	4	2	33 32 3 628 167	33	16	7	~~33 53 3 750 153~~	33	
33 14 1 202 707	33	10	12	~~33 32 3 728 124~~	33	16	3	~~33 53 3 750 154~~	33	
33 14 1 202 858	33	4	2	33 33 1 108 755	33	16	10	~~33 53 3 750 155~~	33	
33 14 1 202 859	33	4	2	33 33 1 108 756	33	16	10	33 55 3 628 130	33	
33 14 1 202 943	33	6	5	33 33 3 628 172	33	16	12	33 55 1 103 022	33	
33 14 1 203 070	33	4	2	33 33 3 728 100	33	16	10	33 55 1 103 718	33	
33 14 1 203 091	33	4	2	~~33 41 1 100 181~~	33	17	3	33 55 1 103 719	33	
33 14 1 203 284	33	7	11	~~33 41 1 100 184~~	33	17	7	33 55 1 103 720	33	
33 14 1 203 603	33	4	2	33 41 1 100 485	33	17	10	33 55 1 103 721	33	
33 14 1 203 604	33	4	2	33 41 1 100 599	33	17	9	34 11 1 100 738	34	
33 14 1 203 790	33	9	8	33 41 1 100 601	33	17	6	34 11 1 101 095	34	
33 14 1 203 791	33	8	3	33 41 1 100 602	33	17	6	34 11 1 101 096	34	
33 14 1 203 792	33	8	3	33 41 1 100 603	33	17	6	~~34 11 1 103 207~~	34	

EUE TEILENUMMERN

lew part numbers
louveaux numéros de pieces
lieuwe onderdelennummern

Nya reservdelsnummer
Nuovi numeri di ricambi
Numeros de repuesto nuevos

Teile-Nr	Haupt-gruppe	Seite	Bild-Nr
34 11 1 103 230	34	1	3
34 11 1 103 232	34	1	8
~~34 11 1 103 321~~	34	1	12
34 11 1 103 330	34	1	11
34 11 1 103 337	34	1	4
34 11 1 103 450	34	1	11
34 11 1 103 723	34	1	13
~~34 11 1 103 726~~	34	1	12
34 11 1 103 744	34	1	12
34 11 1 104 017	34	2	1
34 11 1 104 655	34	2	5
34 11 1 104 656	34	2	5
34 11 1 104 996	34	1	6
34 11 1 107 691	34	2	6
34 11 1 107 692	34	2	6
34 11 1 107 721	34	5a	4
34 11 1 107 721	21	7	5
34 11 1 107 721	34	1	9
34 11 1 107 721	34	4	2
34 11 1 107 721	34	5	9
34 11 1 108 131	34	2	7
34 11 1 108 771	34	1	10
34 11 1 108 777	34	1	5
34 11 1 108 795	34	1	10
34 11 1 108 853	34	1	12
34 11 1 110 110	34	2	2
34 11 1 110 111	34	2	2
~~34 11 1 110 206~~	34	1	12
34 11 1 111 335	34	2	5
34 11 1 111 336	34	2	5
34 11 1 111 513	34	1	1
34 11 1 111 514	34	1	1
34 11 1 111 649	34	1	12
34 11 1 112 897	34	1	1
34 11 1 112 898	34	1	1
34 11 1 113 663	34	1	14
34 11 1 113 667	34	1	14
34 11 1 116 558	34	2	2
34 11 1 116 559	34	2	2
34 11 2 260 177	34	1	2
34 11 2 260 177	34	5	12
34 11 2 260 177	34	5a	7
34 11 2 660 119	34	5a	3
34 21 1 100 530	34	3	3
34 21 1 100 531	34	3	3
34 21 1 102 126	34	4	6
34 21 1 103 210	34	5	14
34 21 1 103 210	34	5a	9
34 21 1 103 211	34	5	10
34 21 1 103 211	34	5a	5
34 21 1 103 288	34	4	10
~~34 21 1 103 322~~	34	6	4
~~34 21 1 103 323~~	34	6	4
34 21 1 103 324	34	5	13
34 21 1 103 324	34	5a	8
34 21 1 103 325	34	5	8
34 21 1 103 325	34	5a	3
34 21 1 103 392	34	4	1
34 21 1 103 449	34	5a	8
34 21 1 103 482	34	6	5
34 21 1 104 997	34	5	7
34 21 1 104 997	34	5a	2
34 21 1 107 097	34	5	5
34 21 1 107 098	34	5	5
~~34 21 1 107 107~~	34	6	1
34 21 1 107 108	34	6	1
~~34 21 1 107 113~~	34	5	4
~~34 21 1 107 114~~	34	5	5
34 21 1 108 132	34	5	1
34 21 1 108 430	34	4	11
34 21 1 108 432	34	4	11
34 21 1 108 774	34	6	2
34 21 1 108 775	34	6	3
34 21 1 108 776	34	5	11
34 21 1 108 854	34	6	4
34 21 1 110 297	34	6	4
34 21 1 111 650	34	6	4
34 21 1 111 848	34	3	3
34 21 1 111 849	34	3	3
34 21 1 112 899	34	6	1
34 21 1 112 900	34	6	1
34 21 1 113 013	34	5	2
34 21 1 113 014	34	5	2
34 21 1 113 666	34	6	6
34 21 2 060 585	34	4	3
34 21 2 061 731	34	4	4
34 21 3 061 725	34	4	7
34 21 3 061 733	34	4	5
34 21 3 660 020	34	3	1
34 21 3 660 163	34	3	12
34 21 3 660 163	35	7	8
34 21 3 660 164	34	3	9
34 21 3 660 170	34	3	13
34 21 3 660 185	34	3	8
34 21 3 660 186	34	4	8
34 21 3 660 190	34	4	9
34 21 3 660 191	34	4	9
34 22 1 203 319	24	16	17
34 30 1 107 935	34	9	13
34 30 1 107 936	34	9	13
34 30 1 110 635	34	9	13
34 30 1 110 636	34	9	13
34 31 1 100 747	34	16	12
34 31 1 100 748	34	16	3
34 31 1 102 812	34	16	1
34 31 1 103 202	34	15	11
34 31 1 103 203	34	15	8
34 31 1 103 204	34	15	10
34 31 1 103 205	34	15	4
34 31 1 103 205	34	16	8
34 31 1 103 265	34	15	12
34 31 1 103 271	34	13	1
34 31 1 103 290	34	16	16
34 31 1 103 304	34	16	4
34 31 1 103 328	34	16	15
34 31 1 103 471	34	16	2
34 31 1 103 474	34	15	9
34 31 1 103 475	34	15	6
34 31 1 103 475	34	16	11
34 31 1 103 478	34	16	13
34 31 1 103 742	34	13	1
34 31 1 103 743	34	15	13
34 31 1 103 745	34	16	19
34 31 1 105 409	34	16	6
34 31 1 108 495	21	5	5
34 31 1 108 495	21	5	7
34 31 1 111 341	34	13	1
34 31 1 112 608	35	4	7
34 31 1 114 233	34	15	13
34 31 1 114 234	34	13	1
34 31 1 114 235	34	15	12
34 31 1 114 236	34	15	9
34 31 1 114 237	34	15	10
34 31 1 114 238	34	15	11
34 31 4 051 707	35	4	11
34 31 4 650 160	34	16	14
34 31 4 650 172	34	15	3
34 31 4 650 172	34	16	9
34 31 4 650 332	34	15	1
34 31 4 650 339	34	18	9
34 31 4 650 341	34	18	10
34 31 4 650 343	34	18	6
34 31 4 650 345	34	15	7
34 32 1 101 800	34	7	3
34 32 1 101 802	34	7	4
~~34 32 1 102 187~~	34	9	2
34 32 1 102 224	34	9	1
34 32 1 102 282	21	5	6
34 32 1 102 282	21	5	8
34 32 1 102 282	34	15	5
34 32 1 102 282	34	16	7
34 32 1 102 417	34	8	11
~~34 32 1 102 567~~	34	8	8
34 32 1 102 568	34	8	10
~~34 32 1 102 788~~	34	8	7
34 32 1 102 789	34	8	14
34 32 1 102 798	34	9	5
34 32 1 103 064	34	9	4
34 32 1 103 065	34	9	6
34 32 1 103 066	34	9	3
34 32 1 103 630	34	7	5
34 32 1 103 631	34	7	6
34 32 1 103 632	34	10	1
~~34 32 1 103 633~~	34	11	6
~~34 32 1 103 634~~	34	11	2
34 32 1 105 669	34	11	1
34 32 1 105 671	34	11	7
34 32 1 105 695	34	7	2
34 32 1 105 696	34	7	1
34 32 1 105 697	34	7	7
34 32 1 105 698	34	7	8
34 32 1 106 184	34	11	7
34 32 1 106 185	34	11	1
34 32 1 106 745	34	10	1
34 32 1 107 991	34	8	7
34 32 1 107 992	34	8	14
34 32 1 108 121	34	11	6
34 32 1 108 123	34	11	2
34 32 1 108 134	21	6	7
~~34 32 1 108 135~~	34	10	2
34 32 1 110 205	34	7	3
34 32 1 110 207	34	7	4
34 32 1 110 215	34	7	5
34 32 1 110 217	34	7	6
34 32 1 110 219	34	10	1
34 32 1 111 366	34	8	4

NEUE TEILENUMMERN

New part numbers
Nouveaux numéros de pieces
Nieuwe onderdelennummern

Nya reservdelsnummer
Nuovi numeri di ricambi
Numeros de repuesto nuevos

Teile-Nr.	Haupt-gruppe	Seite	Bild-Nr.
34 32 1 111 367	34	8	2
34 32 1 111 368	34	8	15
34 32 1 111 369	34	8	16
34 32 1 111 374	34	8	1
34 32 1 111 375	34	8	3
34 32 1 111 378	34	10	1
34 32 1 112 401	34	9	2
34 32 1 112 402	34	9	1
34 32 1 112 489	21	4	5
34 32 1 112 489	21	4	2
34 32 1 112 489	21	5	6
34 32 1 112 489	21	5	4
34 32 1 112 489	34	9	11
34 32 1 113 183	34	10	2
34 32 1 113 184	34	8	8
34 32 1 113 602	34	7	5
34 32 1 113 603	34	7	6
34 32 1 113 702	34	7	5
34 32 1 113 703	34	7	6
34 32 1 113 768	34	7	3
34 32 1 113 770	34	7	4
34 32 4 050 540	16	5	14
34 32 4 050 540	21	6	6
34 32 4 050 540	34	10	4
34 32 4 650 380	21	6	2
34 32 4 650 380	34	8	13
~~34 32 4 750 170~~	34	11	7
~~34 32 4 750 171~~	34	11	1
34 33 1 101 071	34	18	2
~~34 33 1 101 871~~	34	12	2
~~34 33 1 102 512~~	34	12	2
34 33 1 102 537	34	12	9
34 33 1 102 537	34	17	8
34 33 1 102 538	34	12	6
34 33 1 102 538	34	17	10
~~34 33 1 102 761~~	34	18	1
34 33 1 102 895	34	17	1
34 33 1 102 988	34	17	12
34 33 1 102 989	34	17	15
34 33 1 103 244	34	12	23
34 33 1 103 244	34	14	5
34 33 1 103 246	34	12	13
34 33 1 103 247	34	12	12
~~34 33 1 103 248~~	34	12	21
~~34 33 1 103 248~~	34	14	6
34 33 1 103 287	34	18	12
34 33 1 103 298	34	18	5
34 33 1 103 299	34	18	3
34 33 1 103 316	34	18	7
34 33 1 103 339	34	18	1
34 33 1 103 346	34	12	1
34 33 1 103 524	34	12	19
~~34 33 1 103 537~~	34	18	1
34 33 1 103 544	34	17	7
34 33 1 103 601	34	12	15
34 33 1 104 227	34	12	11
34 33 1 105 226	34	12	10
34 33 1 105 226	34	17	9
34 33 1 105 429	34	17	16
34 33 1 108 710	34	12	8
34 33 1 108 710	34	17	6
34 33 1 109 778	34	17	15
~~34 33 1 110 306~~	34	18	1
34 33 1 110 308	34	14	4
34 33 1 110 507	34	14	3
34 33 1 110 509	34	14	3
34 33 1 111 373	34	17	1
34 33 1 111 958	34	18	1
34 33 1 112 187	34	18	12
34 33 1 112 520	34	14	1
34 33 1 114 239	34	12	13
34 33 1 114 240	34	12	12
34 33 1 114 241	34	12	22
34 33 1 114 241	34	14	6
34 33 1 203 876	33	7	12
34 33 4 650 142	34	12	14
34 34 1 103 452	34	11	8
34 34 1 750 020	34	11	3
34 34 9 023 119	34	8	9
34 34 9 023 119	34	10	3
34 41 1 100 027	34	20	21
34 41 1 100 122	34	20	20
34 41 1 100 550	34	20	18
34 41 1 100 554	34	20	17
34 41 1 100 567	34	20	22
34 41 1 100 641	34	20	23
34 41 1 100 782	34	3	11
34 41 1 100 993	34	19	14
34 41 1 101 501	34	19	8
34 41 1 101 501	34	20	11
34 41 1 102 308	34	20	19
34 41 1 102 688	34	20	28
~~34 41 1 103 510~~	34	19	9
~~34 41 1 103 511~~	34	19	11
34 41 1 103 511	34	20	14
34 41 1 103 985	34	19	12
34 41 1 103 985	34	20	15
34 41 1 103 986	34	20	13
34 41 1 103 986	34	19	10
34 41 1 104 265	34	19	9
34 41 1 104 265	34	20	12
~~34 41 1 104 340~~	34	19	6
~~34 41 1 104 340~~	34	20	6
34 41 1 106 782	34	20	1
34 41 1 108 130	34	20	27
34 41 1 108 218	34	20	24
34 41 1 108 287	34	19	2
34 41 1 108 287	34	20	2
~~34 41 1 110 883~~	34	19	13
34 41 1 110 883	34	20	16
34 41 1 112 702	34	19	6
34 41 1 112 702	34	20	6
34 41 1 114 413	34	19	13
34 41 1 114 413	34	20	16
34 41 4 045 503	34	19	2
34 41 4 045 503	34	20	2
34 41 4 045 712	34	19	3
34 41 4 045 712	34	20	3
34 41 4 061 710	34	19	4
34 41 4 061 710	34	20	4
~~34 41 4 061 713~~	34	19	13
34 41 4 061 713	34	20	16
~~34 41 4 460 109~~	34	19	6
34 41 4 460 110	34	19	1
34 41 4 660 100	34	1	
34 41 4 660 100	34	2	
34 41 4 660 101	34	1	
34 41 4 660 101	34	2	
34 41 4 660 109	34	1	
34 41 4 660 109	34	2	
34 41 4 662 105	34	1	
34 41 4 762 005	34	1	
35 11 1 101 013	35	2	
35 11 1 101 648	35	2	
~~35 11 1 103 210~~	35	2	
35 11 1 103 543	35	2	
35 11 1 105 681	35	2	
35 11 1 105 682	35	2	
35 11 1 108 673	35	2	
35 11 1 108 687	35	1	
35 11 1 110 184	35	1	
35 11 1 110 372	35	1	
35 11 1 112 671	35	1	
35 11 1 112 680	35	1	
35 21 1 100 440	35	3	
35 21 1 100 707	35	3	
35 21 1 100 716	35	4	
35 21 1 100 956	35	4	
35 21 1 102 361	35	4	
35 21 1 102 827	35	3	
35 21 1 103 906	35	4	
35 21 1 103 906	35	5	
35 21 1 105 622	35	3	
35 21 1 108 634	35	3	
35 21 1 109 541	35	4	
~~35 21 1 110 716~~	35	4	
35 21 1 110 925	35	4	
35 21 1 112 265	35	3	
35 21 1 112 266	35	3	
35 21 1 112 273	35	3	
35 21 1 112 275	35	3	
35 21 4 540 122	35	3	
35 21 4 740 130	35	4	
35 31 1 100 733	35	3	
35 31 1 101 598	35	3	
35 31 1 103 849	35	2	
35 31 1 103 849	35	6	
35 31 1 105 620	35	3	
35 31 1 108 277	35	2	
35 31 1 111 504	35	4	
35 31 1 112 267	35	3	
35 31 1 112 274	35	3	
35 31 1 112 694	35	4	
35 31 1 113 376	35	3	
35 31 4 640 116	21	4	
35 31 4 640 116	21	5	
35 31 4 640 116	35	4	
35 31 4 640 116	21	4	
35 31 4 640 116	21	5	
~~35 31 4 640 122~~	35	2	
35 41 1 100 663	35	6	
35 41 1 100 663	35	7	
35 41 1 100 674	35	5	
35 41 1 100 674	35	7	
35 41 1 100 766	35	5	
35 41 1 100 763	35	6	

TEILENUMMERN-INDEX

Part number index
Index des numéros de pieces
Onderdelennummer index

Reservdelsnummer - index
Indice dei numeri dei ricambi
Indice de numeros de repuesto

Teile-Nr.	Haupt-gruppe	Seite	Bild-Nr.
35 41 1 102 186	35	5	5
~~35 41 1 102 201~~	35	8	10
35 41 1 102 204	35	8	3
35 41 1 102 592	35	8	2
35 41 1 102 597	35	5	17
35 41 1 102 200	35	8	1
35 41 1 102 805	35	7	2
35 41 1 102 824	35	6	8
35 41 1 104 248	35	4	9
35 41 1 104 248	35	5	8
35 41 1 104 248	35	7	14
35 41 1 105 044	35	5	16
35 41 1 105 045	35	5	20
35 41 1 105 103	35	5	15
35 41 1 105 177	35	7	5
~~35 41 1 105 332~~	35	7	1
35 41 1 105 414	35	5	1
35 41 1 105 625	35	7	16
35 41 1 105 833	35	5	4
35 41 1 105 941	35	5	4
35 41 1 106 271	35	5	14
35 41 1 106 273	35	5	10
35 41 1 107 233	35	5	16
35 41 1 107 644	35	5	20
35 41 1 107 677	35	6	3
35 41 1 107 684	35	5	1
35 41 1 107 684	35	7	15
35 41 1 108 549	35	5	17
35 41 1 108 550	35	5	17
35 41 1 108 552	35	5	18
35 41 1 108 553	35	5	16
35 41 1 108 555	35	5	15
35 41 1 108 556	35	6	5
35 41 1 108 561	35	5	20
35 41 1 109 080	35	8	3
35 41 1 109 154	35	8	8
35 41 1 109 156	35	8	9
35 41 1 109 321	35	7	16
35 41 1 109 668	35	7	1
35 41 1 110 107	35	7	11
35 41 1 110 478	35	7	20
35 41 1 111 008	35	8	1
35 41 1 112 479	35	5	4
35 41 1 113 231	35	6	8
35 41 1 113 575	35	5	20
35 41 1 114 616	35	7	5
35 41 1 200 194	35	6	5
35 41 1 200 198	35	6	3
35 41 1 200 683	35	6	12
35 41 1 201 415	35	6	11
35 41 1 257 271	35	5	19
~~35 41 4 640 172~~	35	5	1
35 41 4 640 194	35	5	6
36 11 1 102 979	36	1	1
36 11 1 103 844	36	2	2
36 11 1 103 959	36	2	1
36 11 1 103 960	36	2	1
36 11 1 106 017	36	1	2
36 11 1 107 256	36	1	1
36 11 1 108 946	36	1	8
36 11 1 108 947	36	1	7
36 11 1 110 221	36	2	2
36 11 1 110 223	36	2	1
36 11 1 110 224	36	2	1
36 11 1 110 225	36	2	1
36 11 1 110 226	36	2	1
36 11 1 110 227	36	2	1
36 11 1 110 228	36	2	1
36 11 1 110 229	36	2	1
36 11 1 110 344	36	1	8
~~36 11 1 111 618~~	36	1	1
36 11 1 111 831	36	3	4
36 11 1 111 832	36	3	4
36 11 1 111 833	36	3	4
36 11 1 111 834	36	3	4
36 11 1 111 835	35	3	4
36 11 1 111 836	36	3	4
36 11 1 111 837	36	3	4
36 11 1 111 838	36	3	4
~~36 11 1 112 007~~	36	1	1
36 11 1 112 767	36	3	1
36 11 1 113 085	36	1	8
36 11 1 113 508	36	3	4
36 11 1 113 509	36	3	4
36 11 1 113 966	36	3	4
36 11 1 113 967	36	3	4
36 11 1 113 968	36	3	4
36 11 1 113 969	36	3	4
36 11 1 116 220	36	2	2
36 11 1 116 222	36	2	1
36 11 1 116 223	36	2	1
36 11 1 116 224	36	2	1
36 11 1 116 225	36	2	1
36 11 1 116 226	36	2	1
36 11 1 116 227	36	2	1
36 11 1 116 228	36	2	1
36 11 4 039 775	36	3	2
36 12 1 116 326	36	3	2
36 13 1 103 224	36	1	3
36 13 1 104 980	36	1	4
36 13 1 105 834	36	1	3
36 13 1 106 458	36	3	5
36 13 1 108 948	36	1	6
36 13 1 110 857	36	3	3
36 13 1 110 858	36	1	4
36 13 1 112 790	36	3	6
36 13 1 113 132	36	1	7
~~36 13 1 113 180~~	36	1	6
36 13 1 113 191	36	1	5
36 13 1 114 435	36	1	6
41 13 1 802 557	11	33	5
43 53 1 112 107	33	18	3
51 32 6 654 195	11	34	7
51 43 6 440 260	11	34	5
51 73 1 256 551	11	28	15
~~51 73 1 256 551~~	11	28	15
~~51 73 1 256 551~~	11	41	9
~~51 73 1 256 551~~	11	42	9
~~51 73 1 256 551~~	12	1	3
51 73 1 257 971	11	28	15
51 73 1 257 971	11	41	9
51 73 1 257 971	11	42	9
51 73 1 257 971	12	1	3
51 73 1 257 971	13	21	15
51 73 1 259 971	11	43	2
61 12 1 351 538	11	41	4
61 12 1 353 185	13	12	5
61 12 1 354 067	13	12	5
61 12 1 356 010	13	20	6
61 13 1 200 462	23	15	17
61 13 1 350 864	21	6	9
61 13 1 350 968	12	2	7
61 13 1 351 192	13	20	9
~~61 13 1 352 511~~	13	14	7
61 13 1 352 607	13	20	8
61 13 1 352 793	13	20	7
61 13 1 352 810	13	20	19
61 13 1 353 435	13	20	2
61 13 1 353 436	13	20	21
61 13 1 353 463	13	20	22
61 13 1 353 663	16	2	4
61 13 1 353 663	16	5	12
61 13 1 353 828	13	20	20
61 13 1 354 082	11	43	14
61 13 1 354 082	13	14	13
61 13 1 354 086	13	14	3
61 13 1 354 345	35	2	2
61 13 1 354 373	13	20	12
61 13 1 354 696	13	20	16
61 13 1 355 345	13	14	7
61 13 1 355 966	13	20	4
61 13 1 356 137	13	20	1
61 13 8 061 769	12	1	15
61 13 8 061 769	13	20	15
61 13 8 070 189	12	1	12
61 13 8 071 755	12	1	14
61 13 8 608 021	13	20	13
61 31 1 350 645	35	4	8
61 31 1 352 153	23	15	16
61 31 1 352 156	13	19	1
61 31 1 352 236	32	16	7
61 31 1 352 620	11	10	3
61 31 1 353 054	32	17	6
61 31 1 353 361	13	18	17
61 31 1 354 071	23	5	17
61 31 1 354 858	13	19	3
61 31 1 355 228	11	39	19
61 31 1 355 228	13	12	11
61 31 1 355 262	23	5	16
61 31 1 357 770	13	12	9
61 31 1 357 827	13	12	11
61 31 1 357 886	32	17	6
61 32 1 351 851	32	16	7
61 32 1 355 148	32	16	7
61 32 1 355 663	32	16	7
61 32 1 357 380	32	16	7
62 11 0 788 115	11	35	9
64 52 1 350 824	23	3	9
64 52 1 350 824	23	5	9
64 52 1 350 824	24	6	13
~~71 60 9 023 116~~	34	5	9
71 60 9 023 119	21	6	3
71 60 9 023 168	21	7	6

Behelfs-Katalog
Auxiliary Catalogue
Catalogue Auxiliaire
Hulpkatalogus
Snabbkatalog
Catalogo Sussidiario
Catálogo Auxiliar

BMW 2.5 CS u. Autom.
BMW 2800 CS u. Autom.
BMW 3.0 CS u. Autom.
BMW 3.0 CSi
BMW 3.0 CS-L
BMW 3.0 CSi-L
BMW 2800 CS u. Autom. USA
BMW 3.0 CS u. Autom. USA

Der vorliegende Behelfs-Katalog ist identisch mit dem Teile-Mikrofilm Nummer 4, Ausgabe 4/75.
Alle technische Änderungen erscheinen nur in den Teile-Mikrofilmen dieser Baumuster-Reihe.

The present auxiliary catalogue is identical with the parts micro-fiche No. 4, edition 4/75.
Alle technical modifications are to be seen only from the parts micro-fiches of these models.

Le présent catalogue auxiliaire est identique avec le microfilm de pièces detachées No. 4, edition 4/75.
Toutes les modifications techniques apparaîtront uniquement sur les microfilms de pièces de cette série de modèles.

Genoemde katalogus is identiek met de onderdelen-microfilm Nr. 4, uitgave 4/75
Alle technische veranderingen verschijnen alleen in de onderdelen-microfilm van deze modellen.

Den befintliga snabbkatalogen är identisk med microfilm Nr. 4, upplaga 4/75
Alla tekniska ändringar visas enbart i microfilm som tillhör denna modellserie.

Il presente catalogo è identico al microfilm ricambi no. 4, edizione 4/75.
Tutti gli aggiornamenti tecnici si tengono presenti esclusivamente nel microfilm ricambi relativi ai modelli della presente serie.

El presente catálogo auxiliar corresponde al microfilm de repuestos No. 4, edición 4/75.
Toda ulteriores modificaciones técnicas aparecerán unicamente en los microfilms de repuestos de esta serie de modelos.

BAYERISCHE MOTOREN WERKE AG MÜNCHEN
© Teiledienst

FAHRGESTELL-NUMMERNBEREICHE

Chassis-no.-ranges
Gamme des no. de châssis
Chassis-serie Nrs.

Chassi-nummeromfattning
Gamma dei numeri dell'autotelaio
Ambito de los numeros del chasis

In der Spalte CS-L sind alle in Leichtbauweise gebauten Coupès enthalten. Abweichende Teile Sonderausstattung „Städtepaket" sind separat in der Bemerkungsspalte ausgewiesen.

The CS-L column contains all coupes in light-weight construction. The differing parts of the special equipment "Town Package" are shown separately in the column of remarks.

Tous les coupés de construction légère sont contenus dans la colonne CS-L. Le pièces différentes de l'équipement spécial "Paquet Villes" sont indiquées séparément dans la colonne des observations.

In de kolom CS-L zijn alle coupés in lichte uitvoering aangegeven. De afwijkende delen van de speciale uitvoering "Stadpakket" worden separaat in de kolom "Opmerkingen" vermeld.

I spalten CS-L finnes samtliga coupéer av lättmetallkonstruktion upptagna. Avvikande delar av specialutrustningar "utrustningsstats" finnes redovisade separat i anmärkningskolumnen.

Nella colonna CS-L sono contenuti tutti i coupé di costruzione leggera. Le parti differenti della dotazione speciale "Pacco città" sono indicate separatamente nella colonna dello osservazioni.

La columna CS-L contiene todos los coupés de contruccion ligera. Las piezas diferentes del equipo especial "Paquete de Ciudades" se indican separadamente en la columna de observaciones.

Baumuster Model Modele Modello Modelo	Fahrgestell-Nr. Chassis-no. No. de chassis Chassis-Nr.	Chassi-Nr Autotelaio n° Chasis N°
BMW 2800 CS	2 200 001 – 2 206 283	
BMW 2800 CSA	2 220 001 – 2 221 949	
BMW 3.0 CS	2 210 001 – 2 220 000	
BMW 3.0 CSA	2 230 001 – 2 240 000	
BMW 3.0 CSi	2 260 001 – 2 270 000	
BMW 3.0 CS-L (o)	2 276 001 – 2 277 000	
BMW 3.0 CS-L (oo)	2 286 001 – 2 287 000	
BMW 3.0 CSi-L (o)	2 275 001 – 2 276 000	
BMW 3.0 CSi-L (oo)	2 285 001 – 2 286 000	
BMW 2800 CS/USA	2 270 001 – 2 270 641	
BMW 2800 CS/USA	2 280 001 – 2 280 526	
BMW 3.0 CS/USA	2 240 001 – 2 250 000	
BMW 3.0 CSA/USA	2 250 001 – 2 260 000	
MODELL 1973		
BMW 3.0 CS	4 300 001 – 4 305 000	
BMW 3.0 CSA (o)	4 320 001 – 4 330 000	
BMW 3.0 CSA (oo)	4 330 001 – 4 335 000	
BMW 3.0 CSi (o)	4 340 001 – 4 350 000	
BMW 3.0 CSi (oo)	4 350 001 – 4 355 000	
BMW 3.0 CSi-L (o)	4 355 001 – 4 360 000	
BMW 3.0 CSi-L (oo)	4 360 001 – 4 365 000	
MODELL 1974		
BMW 2.5 CS	4 305 001 – 4 310 000	
BMW 2.5 CSA	4 315 001 – 4 320 000	
BMW 3.0 CS/USA	4 310 001 – 4 315 000	
BMW 3.0 CSA/USA	4 335 001 – 4 340 000	

Baumuster Model Modele Modello Modelo	Fahrgestell-Nr. Chassis-no. No. de chassis Chassis-Nr.	Chassi-Nr. Autotelaio n° Chasis N°
BMW 3.0 CS-L (o)	2 275 014 – 2 275 040	
	2 275 042 – 2 275 120	
		2 275 122
		2 275 129
	2 275 132 – 2 275 133	
	2 275 148 – 2 275 151	
	2 275 153 – 2 275 154	
	2 275 157 – 2 275 164	
	2 275 166 – 2 275 167	
	2 275 172 – 2 275 175	
	2 275 177 – 2 275 178	
	2 275 180 – 2 275 181	
	2 275 183 – 2 275 184	
		2 275 186
	2 275 188 – 2 275 189	
		2 275 194
		2 275 201
	2 275 245 – 2 275 247	
		2 275 261
	2 275 268 – 2 275 270	
	2 275 293 – 2 275 294	
BMW 3.0 CS-L (oo)	2 285 001 – 2 285 500	

ABKÜRZUNGEN UND ZEICHENERKLÄRUNGEN	ABBREVIATIONS AND SYMBOLS
Hinweise auf die Bemerkungsspalte	Direction to column of remarks
Hinweise auf Bemerkungsspalte für das gesamte Blatt	Direction to column for remarks for the complete sheet
Bis Fahrgestell Nr.	Up to chassis No.
Ab Fahrgestell-Nr.	From chassis No.
Ab Fahrgestell-Nr.	From chassis No.
bis Fahrgestell-Nr.	up to chassis No.
Linkslenkung	Left hand drive
Rechtslenkung	Right hand drive
Links	Left
Rechts	Right
Vorn	Front
Hinten	Rear
Rückwirkend austauschbar	Retroactive interchangeability
Wahlweise	By choice
Komplett	Complete
Meterware	Running meter
Vorlauf-Nr.	No. for part special price
Austausch-Nr.	Exchange part No.
Reparatursatz	Repair kit
Durchmesser in mm	Diameter in mm
Nur in Verbindung mit	Only in connection with
Nach Bedarf	As required
Länderausführung für Australien	Version for Australia
Länderausführung für Belgien	Version for Belgium
Länderausführung für Kanada	Version for Canada
Länderausführung für Schweiz	Version for Switzerland
Länderausführung für Frankreich	Version for France
Länderausführung für Großbritannien	Version for Great Britain
Länderausführung für Italien	Version for Italy
Länderausführung für Japan	Version for Japan
Länderausführung für Niederlande	Version for Netherlands
Länderausführung für Schweden	Version for Sweden
Länderausführung für USA	Version for USA
Blechmutter	Sheet nut
Blechschraube	Sheet metal screw
Dichtring	Gasket ring
Linsenblechschraube	Fillister head self-tapping screw
Linsenschraube	Fillister head screw
Linsenblechschraube	Csk. fillister head self-tapping screw
Linsensenkschraube	Csk. fillister head screw
Paßscheibe	Disc ring
Schraube	Screw
Senkblechschraube	Csk. lens head screw
Senkschraube	Csk. head screw
Verschlußschraube	Plug screw
Zylinderschraube	Fillister head screw
Zylinderstift	Dowel pin
Vierkantmutter	Square nut
Sechskantblechschraube	Hex lens head screw
Sechskantmutter	Hex nut
Sechskantschraube	Hex screw

ABREVIATIONS ET SYMBOLES	AFKORTINGEN EN SYMBOLEN
Indication concernant la colon. d'observ.	Zie opmertingen kolom
Indication concernant la colonne d'observations pour la feuille entière	Zie opmertingen kolom voor het totaale blad
Jusqu'au châssis No.	Tot chassis-nr.
A partir du châssis No.	Vanef chassis-nr.
A partir du châssis No. jusqu'au châssis No.	Vanef chassis-nr. tot chassis-nr.
Direction à gauche	Links stuur
Direction à droite	Rechts stuur
Gauche	Links
Droite	Rechts
Avant	Voor
Arrière	Achter
Echangeable avec rétroactivé	Verwisselbar met oud onderdeel
Au choix	Naar keuze
Complet (éte)	Kompleet
Par mètre	Per meter
No. pièce prix special	Nr. der voorloopdelen
No. de pièce d'échange	Nr. van reservedeel
Jeu de réparation	Reparatie set
Diamétre en mm	Diameter en mm
Seulement en rapport avec	Niet afzonderlijk verkrjgba
Selon besoin	Zoveel als benodigd
Version pour Australie	Uitvoering voor Australie
Version pour Belgique	Uitvoering voor Belgie
Version pour Canada	Uitvoering voor Canada
Version pour Suisse	Uitvoering voor Zwitserland
Version pour France	Uitvoering voor Frankrijk
Version pour Angleterre	Uitvoering voor Groot-Britanie
Version pour Italy	Uitvoering voor Italie
Version pour Japon	Uitvoering voor Japan
Version pour Pays-Bas	Uitvoering voor Nederland
Version pour Suède	Uitvoering voor Zweden
Version pour USA	Uitvoering voor USA
Ecrou pour tôle	Platmoer
Vis pour tôle	Plaatschroef
Anneau-joint	Pakking ring
Vis de tôle à lent	Lenskopplaatschroef
Vis tête cyl. gendue	Lenskopschroef
Vis de tôle tête fraisée et bombée	Verz. lenskopplaatschroef
Vis tête fraisée et bombée	Verz. lenskopschroef
Anneau plat	Pasring
Serrure	Schroef
Boulon à tête noyée de tôle	Verz. kopplaatschroef
Boulon à tête noyée	Verz. kopschroef
Vis de bouchon	Plug
Ecrou cylindrique	Cilindermoer
Cheville	Cilinderpen
Boulon carré	Vierkantmoer
Vis à tôle (hex)	Zeskant plaatschroef
Ecrou à six pans	Zeskantmoer
Vis à six pans	Zeskant bout

FÖRKORTINGAR OCH TECKENFÖRKLARINGAR	ABBREVIAZIONI E SIMBOLI
Anvisning för anmärkningsspalt	Acceno alla colonna delle osservaz.
Anvisning för anmärkningsspalt pa samt liga blad	Accenco alla colonna delle osservaz. per l'interno fog.
Upp till chassi-nr.	Fino al telaio Nr.
Fran och med chassi-nr.	Dal telaio Nr.
Fran och med chassi-nr.	Dal telaio Nr.
upp till chassi-nr.	fina al telaio Nr.
Vänsterstyrd	Sterzo a sinistra
Högerstyd	Sterzo a destra
Vänster	A sinistra
Höger	A destra
Fram	Anteriore, avanti
Bak	Posteriore, dietro
Kan användas pa tidigare vagnar	Intercambia. retroattivam. a scelta
Alternativt	Rinvio alla
Komplett	Completo
Metervara	A metri
Utbytesdetalj	Nr. pezzo a prezzo speciale
Utbytesdel-Nr.	Nr. pezzo rotazione
Re parationssats	Corredo di riparazione
Diameter i mm	Diametro in mm
Endast i förbindelse med	Solo unitamente a
Efter behov	Secondo occorrenza
Speciellt för Australien	Versione per Australia
Speciellt för Belgien	Versione per Belgio
Speciellt för Canada	Versione per Canada
Speciellt för Schweiz	Versione per Svizzera
Speciellt för Frankrike	Versione per Francia
Speciellt för Storbritannien	Versione per Inglese
Speciellt för Italien	Versione per Italia
Speciellt för Japan	Versione per Giappone
Speciellt för Nederländerna	Versione per Olanda
Speciellt för Svenska	Versione per Svezia
Speciellt för USA	Versione per USA
Platmutter	Dado per lamiera
Platskruv	Vite di lamiera
Packning bricka	Anello di guarn. de tenuta
Lins platskruv	Vite lentic di lamiere
Linsskruv	Vite testa cil.
Lins sänka platskruv	Vite testa scasata calotta per lamiere
Lins sänka skruv	Vite testa svasata con cal.
Passbricka	Anello piatto
Skruv	Vita
Sänka plat skruv	Vite a testa scasata p. lamiere
Sänka skruv	Vite a testa svasata
Plugg	Tappo
Innersexkantmutter	Dado cilindro
Cylinderstift	Perno di centraggio
Fyrkantsmutter	Dado a testa cuadra
Platskruv	Vite per lamiera (esagonale)
Mutter	Dado esagonale
Bult	Vite esagonale

ABREVIATURAS Y SIMBOLOS	
*	Indicación relativa a la columna de observación
**	Indicación relativa a la columna de observación para toda la hoja
→ Fg	Hasta el chassis núm.
Fg →	A partir del chassis núm.
Fg → →	A partir del chassis núm. hasta el chassis núm.
(o)	Dirección a izquierda
(oo)	Dirección a derecha
	A izquierda
	A derecha
	Delantero, adelante
	Trasero, atrás
	Intercamb. de efecto retroactiv e elección
(ww)	Remisión a la
kpl.	Completo
	Por metros
VL	Núm. pieza a precio especial
AT	Núm. pieza reacondicionada
	Juego de reparación
ϕ	Diámetro en mm
x	Sólo en unión con
X	Según necesidad
	Ejecución para Australia
	Ejecución para Bélgica
	Ejecución para Canadá
	Ejecución para Suiza
	Ejecución para Francia
	Ejecución para Inglaterra
	Ejecución para Italia
	Ejecución para Japon
	Ejecución para Paises Bajos
	Ejecución para Suecia
	Ejecución para los EE. UU.
BL MU	Tuerca para chapa
BL SHR	Tornillo para chapa
DT RG	Anillo de junta
LIN BL SHR	Tornillo a la mando p. pal.
LIN SHR	Tornillo cabeza cil.
LINSK BL SHR	Torn. cabeza redonda avell. para palastro
LIN SK SHR	Tornillo cabeza redonda av
PA SHB	Anillo plano
SHR	Tornillo
SK BL SHR	Perno de cabez. avell. para palastro
SK SHR	Perno de cabeza avellanada
VSL SHR	Bujia
ZYL SHR	Tuerca cilindrica
ZYL STI	Pasador
4KT MU	Tuerca cuadrada
6KT BL SHR	Tornillo gasa palastro (hex)
6KT MU	Tuerca hex.
6KT SHR	Tornillo hex.

2.5 CS – 3.0 CSi

SONDERAUSSTATTUNGSVERZEICHNIS

Hauptgruppe	Seite	Teil-Benennung	2.5 CS	2.5 CSA	2800 CS	2800 CSA	3.0 CS	3.0 CSA	3.0 CSI	3.0 CS-L	3.0 CSI-L	USA 2800 CS	USA 2800 CSA	USA 3.0 CS	USA 3.0 CSA
		Stoßstange, hinten mit Befestigungsteilen								X					
		Schloß	X	X	X	X	X	X	X	X	X	X	X	X	X
		Rückspiegel außen kpl.	X	X	X	X	X	X	X	X	X				
		Ascher in Ablagefach	X	X	X	X	X	X	X	X		X	X	X	X
		Wärmeschutzglas (Katacolor)			X	X	X	X	X	X					
		Katacolorscheibe			X	X	X	X	X	X	X	X	X	X	X
		Schwenkfeder mit Katacolorscheibe			X	X	X	X	X	X		X	X	X	X
	35a	Elektr. Fensterheber an Tür, vorn			X	X	X	X	X	X		X	X	X	X
	38a	Elektr. Fensterheber, hinten								X					
	54	Bezug für Armlehne, Lederausführung			X	X	X	X	X			X	X	X	X
		Teppichsatz			X	X	X	X	X			X	X	X	X
		Gummieinlegematte			X	X	X	X	X	X	X	X	X	X	X
		Unterbodenschutz								X					
		Zierstreifen									X				
		Polsterleder (lfg. m)	X	X	X	X	X	X	X	X	X	X	X	X	X
	10	Niedere Vordersitze			X	X	X	X	X			X	X	X	X
		Kopfstütze	X	X	X	X	X	X	X	X	X				
		Kopfstütze	X	X	X	X						X	X		
		Sitz komplett	X	X	X	X	X	X	X			X	X	X	X
	5	Stahlkurbeldach	X	X	X	X	X	X	X			X	X	X	X
		Diagnosegerät-Anschluß			X	X	X	X	X	X		X	X	X	X
		Cityhorn												X	X
		Scheinwerferreinigungsanlage	X	X	X	X	X	X	X	X	X	X	X	X	X
		Scheinwerferreinigungsanlage mit 4 Düsen	X	X	X	X	X	X	X	X	X	X	X	X	X
	1a	Scheinwerferreinigungsanlage	X	X	X	X	X	X	X	X	X				
		Nebelscheinwerfer (rechteckige Ausf.)	X	X	X	X	X	X	X	X	X				

SONDERAUSSTATTUNGSVERZEICHNIS

Hauptgruppe	Seite	Teil-Benennung	2.5 CS	2.5 CSA	2800 CS	2800 CSA	3.0 CS	3.0 CSA	3.0 CSI	3.0 CS-L	3.0 CSI-L	USA 2800 CS	USA 2800 CSA	USA 3.0 CS	USA 3.0 CSA
64	8 – 24	Klimaanlage (Einbausatz)	X	X	X	X	X	X	X	X	X	X	X	X	X
65	1	Empfängerteil (Autoradio)	X	X	X	X	X	X	X	X	X	X	X	X	X
	2 – 4	Einbausatz (Autoradio)	X	X	X	X	X	X	X	X	X	X	X	X	X
	5	Entstörsatz	X	X	X	X	X	X	X	X	X	X	X	X	X
	6	Hecklautsprecher	X	X	X	X	X	X	X	X	X	X	X	X	X
	7	Versenkantenne und autom. Antenne	X	X	X	X	X	X	X	X	X	X	X	X	X
71	6 + 7	Werkzeugkasten	X	X			X	X	X	X					
	9 + 10	Anhängevorrichtung	X	X	X	X	X	X	X	X	X				
72	1 + 2	Sicherheitsgurte			X	X	X	X	X	X					
	6	Sicherheitsgurte					X	X	X	X					

ERAUSSTATTUNGSVERZEICHNIS

Seite	Teil-Benennung	2.5 CS	2.5 CSA	2800 CS	2800 CSA	3.0 CS	3.0 CSA	3.0 CSI	3.0 CS-L	3.0 CSI-L	USA 2800 CS	USA 2800 CSA	USA 3.0 CS	USA 3.0 CSA
7	Rear bumper with fastening parts								X					
19	Lock	X	X	X	X	X	X	X	X	X	X	X	X	X
21	Rear view mirror, ext.	X	X	X	X	X	X	X	X	X				
26	Astray in storing part.	X	X	X	X	X	X	X	X		X	X	X	X
29	Heatresistant glas (Katacolor)			X	X	X	X	X	X					
30	Frame, katacolor glass			X	X	X	X	X	X	X	X	X	X	X
31	Swing window with frame katacolor glass			X	X	X	X	X	X		X	X	X	X
35 + 35a	Electrical regulator door front			X	X	X	X	X	X		X	X	X	X
38 + 38a	Electrical regulator rear								X					
53a + 54	Cover for armrest (Leather interior)			X	X	X	X	X			X	X	X	X
60	Carpet (set)			X	X	X	X	X			X	X	X	X
61	Rubbermat (set)			X	X	X	X	X	X		X	X	X	X
66	Under body protection			X	X	X	X	X	X	X	X	X	X	X
74	Trim strip									X				
84	Upholstery leather	X	X	X	X	X	X	X	X	X	X	X	X	X
8 – 10	Lower front seats			X	X	X	X	X			X	X	X	X
12	Head rest	X	X	X	X	X	X	X	X	X				
13	Head rest	X	X	X	X						X	X		
34	Seat kpl.	X	X	X	X	X	X	X			X	X	X	X
1 – 5	Crank folding steel roof	X	X	X	X	X	X	X			X	X	X	X
1	Diagnosis unitconnection			X	X	X	X	X	X		X	X	X	X
9	City horn												X	X
12	Headlamp washing	X	X	X	X	X	X	X	X	X	X	X	X	X
14	Headlamp washing with 4 nozzle	X	X	X	X	X	X	X	X	X	X	X	X	X
1 + 1a	Headlamp washing	X	X	X	X	X	X	X	X	X				
7	Halogen-foglamps (angular)	X	X	X	X	X	X	X	X	X				

SONDERAUSSTATTUNGSVERZEICHNIS

Haupt-gruppe	Seite	Teil-Benennung	2.5 CS	2.5 CSA	2800 CS	2800 CSA	3.0 CS	3.0 CSA	3.0 CSI	3.0 CS-L	3.0 CSI-L	USA 2800 CS	USA 2800 CSA	USA 3.0 CS
64	8 – 24	Air condition. install. (installing set)	X	X	X	X	X	X	X	X	X	X	X	X
65	1	Reception parts (car radio)	X	X	X	X	X	X	X	X	X	X	X	X
	2 – 4	Installing set (car radio)	X	X	X	X	X	X	X	X	X	X	X	X
	5	Soreen set	X	X	X	X	X	X	X	X	X	X	X	X
	6	Rear loud-speaker	X	X	X	X	X	X	X	X	X	X	X	X
	7	Collapsible antenna and autom. antenna	X	X	X	X	X	X	X	X	X	X	X	X
71	6 + 7	Tool box	X	X			X	X	X	X				
	9 + 10	Trailer coupling	X	X	X	X	X	X	X	X	X			
72	1 + 2	Safety belts			X	X	X	X	X	X				
	6	Safety belts					X	X	X	X				

AUSSTATTUNGSVERZEICHNIS

Seite	Teil-Benennung	2.5 CS	2.5 CSA	2800 CS	2800 CSA	3.0 CS	3.0 CSA	3.0 CSi	3.0 CS-L	3.0 CSi-L	USA 2800 CS	USA 2800 CSA	USA 3.0 CS	USA 3.0 CSA
7	Pare-chocs arrière avec pièces de fix.								X				/	
9	Serrure	X	X	X	X	X	X	X	X	X	X	X	X	X
1	Miroir rétro-visext.	X	X	X	X	X	X	X	X	X				
6	Cendrier en garde-chos.	X	X	X	X	X	X	X	X		X	X	X	X
9	Verre d'isolat. d. chal. (Katacolor)			X	X	X	X	X	X					
0	Plaque d. verre catacol.			X	X	X	X	X	X	X	X	X	X	X
1	Fenêtre pivotant av. plaque d. verre katac.			X	X	X	X	X	X		X	X	X	X
5 + 35a	Manivelle de leve-glace electr. porte av.			X	X	X	X	X	X		X	X	X	X
8 + 38a	Manivelle de leve-glace electr. arrière								X					
3a + 54	Revet. pour appui-bras (Modele de cuir)			X	X	X	X	X			X	X	X	X
0	Tapis (jeu)			X	X	X	X	X			X	X	X	X
1	Tapis en caout. (jeu)			X	X	X	X	X	X	X	X	X	X	X
6	Protection inferieur								X					
4	Ruban décor. adhésif									X				
4	Capitonnage cuir	X	X	X	X	X	X	X	X	X	X	X	X	X
8 – 10	Sièges avant plus bas			X	X	X	X	X			X	X	X	X
2	Repose - tête	X	X	X	X	X	X	X	X	X				
3	Repose-tête	X	X	X	X						X	X		
4	Sièges kpl.	X	X	X	X	X	X	X			X	X	X	X
1 – 5	Toitouvrant metalliq.	X	X	X	X	X	X	X			X	X	X	X
1	Jonction - por appareil à diagnostic			X	X	X	X	X	X		X	X	X	X
9	Corne city												X	X
2	Lave-glace de phare	X	X	X	X	X	X	X	X	X	X	X	X	X
4	Lave-glace de phare avec 4 gicleurs	X	X	X	X	X	X	X	X	X	X	X	X	X
1 + 1a	Lave-glace de phare	X	X	X	X	X	X	X	X	X				
7	Halogen-phare antibrouillard (rectang.)	X	X	X	X	X	X	X	X	X				

SONDERAUSSTATTUNGSVERZEICHNIS

Haupt-gruppe	Seite	Teil-Benennung	2.5 CS	2.5 CSA	2800 CS	2800 CSA	3.0 CS	3.0 CSA	3.0 CSi	3.0 CS-L	3.0 CSi-L	USA 2800 CS	USA 2800 CSA	USA 3.0 CS
64	8 – 24	Installat. d'. climatisat. (jeu de montage)	X	X	X	X	X	X	X	X	X	X	X	X
65	1	Pièce de recepteur (radio de voiture)	X	X	X	X	X	X	X	X	X	X	X	X
	2 – 4	Jeu de montage (radio de voiture)	X	X	X	X	X	X	X	X	X	X	X	X
	5	Jeu de blind	X	X	X	X	X	X	X	X	X	X	X	X
	6	Haut-parleura l'arriere	X	X	X	X	X	X	X	X	X	X	X	X
71	6 + 7	Coffre à outils	X	X	X	X	X	X	X	X	X	X	X	X
	9 + 10	Attelage pour remorque	X	X			X	X	X	X				
72	1 + 2	Saugle de sûreté	X	X	X	X	X	X	X	X	X			
	6	Saugle de sûreté			X	X	X	X	X	X				

AUSSTATTUNGSVERZEICHNIS

Seite	Teil-Benennung	2.5 CS	2.5 CSA	2800 CS	2800 CSA	3.0 CS	3.0 CSA	3.0 CSi	3.0 CS-L	3.0 CSi-L	USA 2800 CS	USA 2800 CSA	USA 3.0 CS	USA 3.0 CSA
	Achterbumper met bevestigingsdelen								X					
	Slot	X	X	X	X	X	X		X	X	X	X	X	X
	Buitenspiegel	X	X	X	X	X	X		X	X				
	Asbak in opbergvak	X	X	X	X	X	X		X		X	X	X	X
	Hittebestendig glas (Katacolor)			X	X	X	X		X					
	Katacolor ruit			X	X	X	X		X	X	X	X	X	X
	Ventilatieraam met katacolor ruit			X	X	X	X		X		X	X	X	X
+ 35a	Elektrische raambediening deur voor			X	X	X	X		X		X	X	X	X
+ 38a	Elektrische raambediening achter								X					
a + 54	Bekled. voor armsteun (Uitvoering in leer)			X	X	X	X				X	X	X	X
	Mat (set)			X	X	X	X				X	X	X	X
	Gummimat (set)			X	X	X	X		X	X	X	X	X	X
	Onder beveiliging								X					
	Sierbanden									X				
	Bekledingsleer	X	X	X	X	X	X		X	X	X	X	X	X
— 10	Lage voorstoelen			X	X	X	X				X	X	X	X
	Kopsteun	X	X	X	X	X	X		X	X				
	Kapsteun	X	X	X	X						X	X		
	Zittingen kpl.	X	X	X	X	X	X				X	X	X	X
— 5	Schuifdak met draaikr.	X	X	X	X	X	X				X	X	X	X
	Contacten voor diagnosetoestel			X	X	X	X		X		X	X	X	X
	City hoorn												X	X
	Schijnwerperwassysteem	X	X	X	X	X	X		X	X	X	X	X	X
	Schijnwerperwassysteem met 4 sproeiers	X	X	X	X	X	X		X	X	X	X	X	X
+ 1a	Schijnwerperwassysteem	X	X	X	X	X	X		X	X				
	Halogen-mistlamp (rechthoeking)	X	X	X	X	X	X		X	X				

SONDERAUSSTATTUNGSVERZEICHNIS

Haupt-gruppe	Seite	Teil-Benennung	2.5 CS	2.5 CSA	2800 CS	2800 CSA	3.0 CS	3.0 CSA	3.0 CSi	3.0 CS-L	3.0 CSi-L	USA 2800 CS	USA 2800 CSA	USA 3.0 CS	USA 3.0 CSA
64	8 – 24	Airconditioning (inbouwset)	X	X	X	X	X	X	X	X	X	X	X	X	X
65	1	Ontvangdel (autoradio)	X	X	X	X	X	X	X	X	X	X	X	X	X
	2 – 4	Inbouwset (autoradio)	X	X	X	X	X	X	X	X	X	X	X	X	X
	5	Outstoorset	X	X	X	X	X	X	X	X	X	X	X	X	X
	6	Luidspreker achteriw	X	X	X	X	X	X	X	X	X	X	X	X	X
	7	Verzinkantenne en autom. antenne	X	X	X	X	X	X	X	X		X	X	X	X
71	6 + 7	Werktuigkistje	X	X			X	X	X	X					
	9 + 10	Toestel voor aanhangers	X	X	X	X	X	X	X	X	X				
72	1 + 2	Veiligheitsriem			X	X	X	X	X	X					
	6	Veiligheitsriem					X	X	X	X					

RAUSSTATTUNGSVERZEICHNIS

Seite	Teil-Benennung	2.5 CS	2.5 CSA	2800 CS	2800 CSA	3.0 CS	3.0 CSA	3.0 CSi	3.0 CS-L	3.0 CSi-L	USA 2800 CS	USA 2800 CSA	USA 3.0 CS	USA 3.0 CSA
7	Bakre stötfangarskena med fästdetaljer								X					
9	Lås	X	X	X	X	X	X	X	X	X	X	X	X	X
1	Backspegel, yttre	X	X	X	X	X	X	X	X	X				
6	Askopp för förfaringsf.	X	X	X	X	X	X	X	X		X	X	X	X
9	Värmeskydd glas (Katacolor)			X	X	X	X	X	X					
0	Katacolor ruota			X	X	X	X	X	X	X	X	X	X	X
1	Ventana med katacolor ruota			X	X	X	X	X	X		X	X	X	X
5 + 35a	Elektrisk fönsterhiss dörr fram			X	X	X	X	X	X		X	X	X	X
8 + 38a	Elektrisk fönsterhiss bakre								X					
3a + 54	Klädsel för armstöd (Läderutförande)			X	X	X	X	X			X	X	X	X
0	Matta (sats)			X	X	X	X	X			X	X	X	X
1	Gummimatta (sats)			X	X	X	X	X	X		X	X	X	X
6q	Onder beveil.								X	X				
4	Prydnads list									X				
4	Klädselläder	X	X	X	X	X	X	X	X	X	X	X	X	X
8 – 10	Lägre framsäte			X	X	X	X	X			X	X	X	X
2	Huvudstöd	X	X	X	X	X	X	X	X	X				
3	Huvudstöd	X	X	X	X						X	X		
4	Säte kpl.	X	X	X	X	X	X	X			X	X	X	X
1 – 5	Soltak av stal	X	X	X	X	X	X	X			X	X	X	X
1	Anslutnings för BMW programtest			X	X	X	X	X	X		X	X	X	X
9	City horn												X	X
2	Stralkastarepolare	X	X	X	X	X	X	X	X	X	X	X	X	X
4	Stralkastarepolare med 4 munstycke	X	X	X	X	X	X	X	X	X	X	X	X	X
1 + 1a	Stralkastare polare	X	X	X	X	X	X	X	X	X				
7	Halogen-dimljus (kantig)	X	X	X	X	X	X	X	X	X				

SONDERAUSSTATTUNGSVERZEICHNIS

Haupt-gruppe	Seite	Teil-Benennung	2.5 CS	2.5 CSA	2800 CS	2800 CSA	3.0 CS	3.0 CSA	3.0 CSi	3.0 CS-L	3.0 CSi-L	USA 2800 CS	USA 2800 CSA	USA 3.0 CS	USA 3.0 CSA
64	8 – 24	Luftkonditionerings. (monteringssats)	X	X	X	X	X	X	X	X	X	X	X	X	X
65	1	Mottagare delar (radio)	X	X	X	X	X	X	X	X	X	X	X	X	X
	2 – 4	Monteringssats (radio)	X	X	X	X	X	X	X	X	X	X	X	X	X
	5	Störingssats	X	X	X	X	X	X	X	X	X	X	X	X	X
	6	Bakre högtalare	X	X	X	X	X	X	X	X	X	X	X	X	X
	7	Telescop och automatantenn	X	X	X	X	X	X	X	X	X	X	X	X	X
71	6 + 7	Verktygsväske	X	X			X	X	X	X					
	9 + 10	Släpvagnsdrag	X	X	X	X	X	X	X	X	X				
72	1 + 2	Säkerhetskärp			X	X	X	X	X	X					
	6	Säkerhedskärp					X	X	X	X					

RAUSSTATTUNGSVERZEICHNIS

Seite	Teil-Benennung	2.5 CS	2.5 CSA	2800 CS	2800 CSA	3.0 CS	3.0 CSA	3.0 CSi	3.0 CS-L	3.0 CSi-L	USA 2800 CS	USA 2800 CSA	USA 3.0 CS	USA 3.0 CSA
7	Paraurti posteriore con pezzi di fissaggio								X					
19	Serratura	X	X	X	X	X	X	X	X	X	X	X	X	X
21	Retrouisore, est.	X	X	X	X	X	X	X	X	X				
26	Portacen. in rip. portaog.	X	X	X	X	X	X	X	X		X	X	X	X
29	Vetro atermico (Katacolor)			X	X	X	X	X	X		X	X	X	
30	Cristallo katacolor			X	X	X	X	X	X	X	X	X	X	X
31	Finestrino orientabile con cristallo katacolor			X	X	X	X	X	X		X	X	X	X
35 + 35a	Alzacristallo elettrico porta anteriore			X	X	X	X	X	X		X	X	X	X
38 + 38a	Alzacristallo elettrico pezzi								X					
53a + 54	Rivestim. p. appoggia. (Versione cuoio)			X	X	X	X	X			X	X	X	X
60	Tappeti (corredo)			X	X	X	X	X			X	X	X	X
61	Tappeto di gomma (corr.)			X	X	X	X	X	X	X	X	X	X	X
66	Protezione inferiore								X					
74	Fregi									X				
84	Cuoio per tappezzeria	X	X	X	X	X	X	X	X	X	X	X	X	X
8 – 10	Sedili anteriori basse			X	X	X	X	X			X	X	X	X
12	Poggiatesta	X	X	X	X	X	X	X	X	X				
13	Poggiatesta	X	X	X	X						X	X		
34	Sedili kpl.	X	X	X	X	X	X	X			X	X	X	X
1 – 5	Tetto scorr. d'acc.	X	X	X	X	X	X	X			X	X	X	X
1	Apparecchio diagnost. connessione			X	X	X	X	X	X		X	X	X	X
9	Sperone city												X	X
12	Levacristallo proiettori	X	X	X	X	X	X	X	X	X	X	X	X	X
14	Levacristallo proiett. con 4 spruzzatori	X	X	X	X	X	X	X	X	X	X	X	X	X
1 + 1a	Levacristallo proiettori	X	X	X	X	X	X	X	X	X				
7	Faro antineb. ad alogeno (esecuzione angolare)	X	X	X	X	X	X	X	X	X				

SONDERAUSSTATTUNGSVERZEICHNIS

Hauptgruppe	Seite	Teil-Benennung	2.5 CS	2.5 CSA	2800 CS	2800 CSA	3.0 CS	3.0 CSA	3.0 CSi	3.0 CS-L	3.0 CSi-L	USA 2800 CS	USA 2800 CSA	USA 3.0 CS	USA 3.0 CSA
64	8 – 24	Climatizzatore (cooredo montaggio)	X	X	X	X	X	X	X	X	X	X	X	X	X
65	1	Parte ricevente (autoradio)	X	X	X	X	X	X	X	X	X	X	X	X	X
	2 – 4	Corredo di montaggio (autoradio)	X	X	X	X	X	X	X	X	X	X	X	X	X
	5	Corr. d. schermag.	X	X	X	X	X	X	X	X	X	X	X	X	X
	6	Altaparlante nella	X	X	X	X	X	X	X	X	X	X	X	X	X
	7	Antenna telscop. ed antenna autom.	X	X	X	X	X	X	X	X	X	X	X	X	X
71	6 + 7	Cassetta attrezzi	X	X			X	X	X	X					
	9 + 10	Disposit. per rimorch.	X	X	X	X	X	X	X	X	X				
	6	Cintura di sicurezza					X	X	X	X					

RAUSSTATTUNGSVERZEICHNIS

Seite	Teil-Benennung	2.5 CS	2.5 CSA	2800 CS	2800 CSA	3.0 CS	3.0 CSA	3.0 CSi	3.0 CS-L	3.0 CSi-L	USA 2800 CS	USA 2800 CSA	USA 3.0 CS	USA 3.0 CSA
7	Parachoques trasero con piezas de sujecion								X					
19	Cerradura	X	X	X	X	X	X	X	X	X	X	X	X	X
21	Espejo retrovisor, ext.	X	X	X	X	X	X	X	X	X				
26	Cenicero en bandeja	X	X	X	X	X	X	X	X		X	X	X	X
29	Vidrio calorifugo (Katacolor)			X	X	X	X	X	X					
30	Cristalkatacolor			X	X	X	X	X	X	X	X	X	X	X
31	Ventanilla giratoria con cristal katacolor			X	X	X	X	X	X		X	X	X	X
35 + 35a	Alzacristales electrico puerta delantera			X	X	X	X	X	X		X	X	X	X
38 + 38a	Alzacristales electrico piezas								X					
53a + 54	Funda d. apoya abrazas (Ejecion de cuero)			X	X	X	X	X			X	X	X	X
60	Alfombras (juege)			X	X	X	X	X			X	X	X	X
61	Goma d. alfombra (juego)			X	X	X	X	X	X	X	X	X	X	X
66	Proteccion inferior								X					
74	Liston de adorno									X				
84	Cuero de tapizado	X	X	X	X	X	X	X	X	X	X	X	X	X
8 – 10	Asientos delant. bajos			X	X	X	X	X			X	X	X	X
12	Apoyacabezas	X	X	X	X	X	X	X	X	X				
13	Apoya cabezas	X	X	X	X						X	X		
84	Asientos kpl.	X	X	X	X	X	X	X			X	X	X	X
1 – 5	Techo corrediz. d. acero	X	X	X	X	X	X	X			X	X	X	X
1	Aparato para diagnost. conexion			X	X	X	X	X	X		X	X	X	X
9	Escudo city												X	X
12	Lavafaros	X	X	X	X	X	X	X	X	X	X	X	X	X
14	Lavafaros con 4 calibres	X	X	X	X	X	X	X	X	X	X	X	X	X
1 + 1a	Lavafaros	X	X	X	X	X	X	X	X	X				
7	Faro antin. al halogeno (ejecucion angular)	X	X	X	X	X	X	X	X	X				

SONDERAUSSTATTUNGSVERZEICHNIS

Haupt-gruppe	Seite	Teil-Benennung	2.5 CS	2.5 CSA	2800 CS	2800 CSA	3.0 CS	3.0 CSA	3.0 CSi	3.0 CS-L	3.0 CSi-L	USA 2800 CS	USA 2800 CSA	USA 3.0 CS	USA 3.0 CSA
64	8 – 24	Acondicionador d. aire (juego montaje)	X	X	X	X	X	X	X	X	X	X	X	X	X
65	1	Parte receptora (autoradio)	X	X	X	X	X	X	X	X	X	X	X	X	X
	2 – 4	Juego de montaje (autoradio)	X	X	X	X	X	X	X	X	X	X	X	X	X
	5	Juega antiparasit	X	X	X	X	X	X	X	X	X	X	X	X	X
	6	Altavoz para parte	X	X	X	X	X	X	X	X	X	X	X	X	X
	7	Antena telescopica y antena autom.	X	X	X	X	X	X	X	X	X	X	X	X	X
71	6 + 7	Caja d. herramientas	X	X			X	X	X	X					
	9 + 10	Disposit. para remol.	X	X	X	X	X	X	X	X	X				
72	1 + 2	Cinturon d. segur. de			X	X	X	X	X	X					
	6	Cinturon d. segur. de					X	X	X	X					

41

41	KARROSSERIE (BLECHTEILE)	BODY (SHEETS METAL PARTS)	CARROSSERIE (PIECES EN TOLE)
1	Gerippe	Skeleton	Squelette
2 – 4	Vorderbau	Front body	Carrosserie d'avant
5 + 6	Bodengruppe, Gepäckraumboden	Floor unit, luggage room floor	Emsemble de plancher, fond coffre à bagages
7	Säulen	Column	Colonnes
8	Seitenwand vorn, Frontverkleidung	Side wall front, front covering	Parioi latérale avant, enveloppe frontale,
9	Seitenwand hinten, Karosserie-Abschlußblech	Side wall rear, body cover panel	Parioi latérale arrière, tôle de ferm. de caross.
A			
A 2	Allgemeine Information	General Information Algemene informaties Informazioni generiche	Information générales Allmän information Informaciones generales

41	KARROSSERIE (PLAATWERK)		KAROSSERIE (PLATDETALJER)
1	Skelet		Skelett
2 – 4	Voorstbouw		Karosseri, främre
5 + 6	Bodemgroep, bagageruimte vloer		Godvdetaljer, bagagerumsgolv
7	Kolom		Dörrstolpe
8	Zijpaneel voor, frontbekleding		Skärm fram, frontplat
9	Zijpaneel achter, karrosserieluitplaat		Skärm bak, karosseri bakre plat
	CARROZZERIA (PARTI IN LAMIERA)		CARROCERIA (PIEZAS DE CHAPA)
1	Ossatura		Esqueleto
2 – 4	Parte anteriore		Parte delantera
5 + 6	Organi del pavimento, pavimento bagagliaio		Elementos del piso, fondo del comp. de equip.
7	Montanti		Columnas
8	Fiancata anteriore, revestimento frontale		Pared lateral delantera, revestimiento frontal
9	Fiancata post. lamiera d'estremitacarr.		Pared lat. trasera, chapa de rem. de la carr.
A			
A 2	Allgemeine Information	General Information Algemene Informaties Informazioni generiche	Informations générales Allmän information Informaciones generales

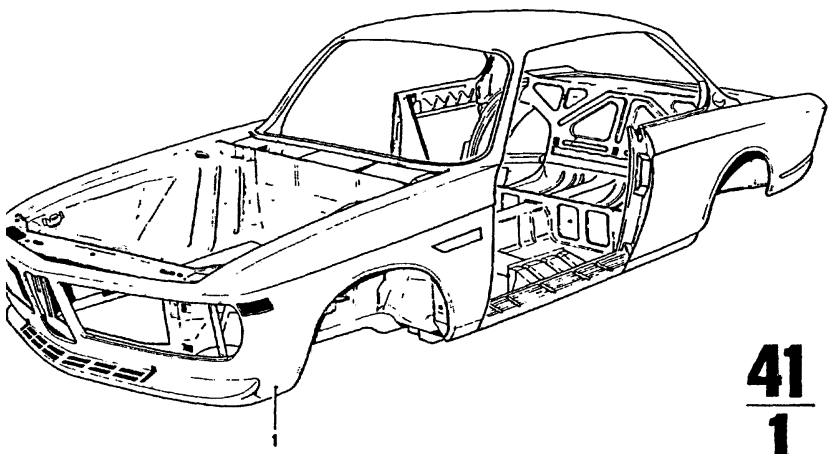

41
1

4/75

Teil-Nr.	Symbol	Teil-Benennung	Stück/E 2.5 CS	2.5 CSA	2800 CS	2800 CSA	3.0 CS	3.0 CSA	3.0 CSI		3.0 CS-L	3.0 CSI-L			USA 2800 CS	2800 CSA	3.0 CS	3.0 CSA					
00 1 837 255	(o)	Karosserie-Gerippe	1	1																			
00 1 837 256	(o)	Karosserie-Gerippe SSD hand	1	1																			
00 1 837 257	(o)	Karosserie-Gerippe SSD elektr.	1	1																			
00 1 814 256	(o)	Karosserie-Gerippe			1	1	1	1	1						1	1	1	1					
00 1 814 259	(o)	Karosserie-Gerippe SSD hand + elektr.			1	1	1	1	1						1	1	1	1					
00 1 814 277	(oo)	Karosserie-Gerippe			1	1	1	1	1														
00 1 819 586	(o)	Karosserie-Gerippe									1												
00 1 819 587	(o)	Karosserie-Gerippe									1												
00 1 827 689	(oo)	Karosserie-Gerippe									1												
00 1 835 231	(oo)	Karosserie-Gerippe										1											
00 1 835 230	(o)	Karosserie-Gerippe										1											
00 1 834 552		Karosserie-Gerippe															1	1					

4/76 **41** **1**

Bemerkungen
Remarks
Observations
Opmerkingen
Anmärkningar
Osservazione
Observaciones

* 41 00 1 814 256 → Fg
* 41 00 1 834 552 Fg→

USA-Modell 74

* 41 00 1 819 586 = Vergaserversion
* 41 00 1 819 587 = Einspritzerversion

* 41 00 1 819 586 →Fg
* 41 00 1 819 587 →Fg
* 41 00 1 827 689 →Fg

3.0 CS-L . . . . . .

* 41 00 1 835 230 Fg→
* 41 00 1 835 231 Fg→

Modell 73

Part No. No. de pièce Onderdeel-Nr	Symbol	Denomination of parts	Dénomination de pièces	Benaming
41 00 1 837 255	(o)	Body skeleton	Squelette de car.	Karrosserie-frame
41 00 1 837 256	(o)	Body skeleton SSD man.	Squelette de car. SSD man.	Karosserie-frame SSD hand.
41 00 1 837 257	(o)	Body skeleton SSD electr.	Squelette de car. SSD electr.	Karosserie-frame SSD elektr.
* 41 00 1 814 256	(o)	Body skeleton	Squelette de caross.	Karrosserie-frame
41 00 1 814 259	(o)	Body skeleton SSD man. + electr.	Squelette de caross. SSD man. + electr.	Karrosserie-frame SSD hand. + elektr.
41 00 1 814 277	(oo)	Body skeleton	Squelette de caross.	Karrosserie-frame
* 41 00 1 819 586	(o)	Body skeleton	Squelette de caross.	Karrosserie-frame
* 41 00 1 819 587	(o)	Body skeleton	Squelette de caross.	Karrosserie-frame
* 41 00 1 827 689	(oo)	Body skeleton	Squelette de caross.	Karrosserie-frame
* 41 00 1 835 231	(oo)	Body skeleton	Squelette de car.	Karrosserie-frame
* 41 00 1 835 230	(o)	Body skeleton	Squelette de caross.	Karrosserie-frame
* 41 00 1 834 552		Body skeleton	Squelette de car.	Karrosserie-frame

Reservdels-Nr. N° de pezzo N° pieza	Symbol	Reservdels-benämning	Denominazione pezzo	Designación pieza
41 00 1 837 255	(o)	Kaross. stomme	Ossatura carozzeria	Esqueleto caroceria
41 00 1 837 256	(o)	Kaross. stomme SSD man.	Ossatura carozzeria SSD man.	Esqueleto caroceria SSD man.
41 00 1 837 257	(o)	Kaross. stomme SSD elektr.	Ossature carozzeria SSD elektr.	Esqueleto caroceria SSD eléctr.
* 41 00 1 814 256	(o)	Kaross. stomme	Ossatura carrozzeria	Esqueleto carroceria
41 00 1 814 259	(o)	Kaross. stomme SSD man. + elektr.	Ossatura carrozzeria SSD man. + elektr.	Esqueleto carroceria SSD man. + eléctr.
41 00 1 814 277	(oo)	Kaross. stomme	Ossatura carrozzeria	Esqueleto carrocería
* 41 00 1 819 586	(o)	Kaross. stomme	Ossatura carrozzeria	Esqueleto carroceria
* 41 00 1 819 587	(o)	Kaross. stomme	Ossatura carrozzeria	Esqueleto carroceria
* 41 00 1 827 689	(oo)	Kaross. stomme	Ossatura carrozzeria	Esqueleto carrocería
* 41 00 1 835 231	(oo)	Kaross.stomme	Ossature carozz.	Esqueleto carrocer.
* 41 00 1 835 230	(o)	Kaross.stomme	Ossature carozzeria	Esqueleto carrocer.
* 41 00 1 834 552		Kaross. stomme	Ossature carozz.	Esqueleto carrocer.

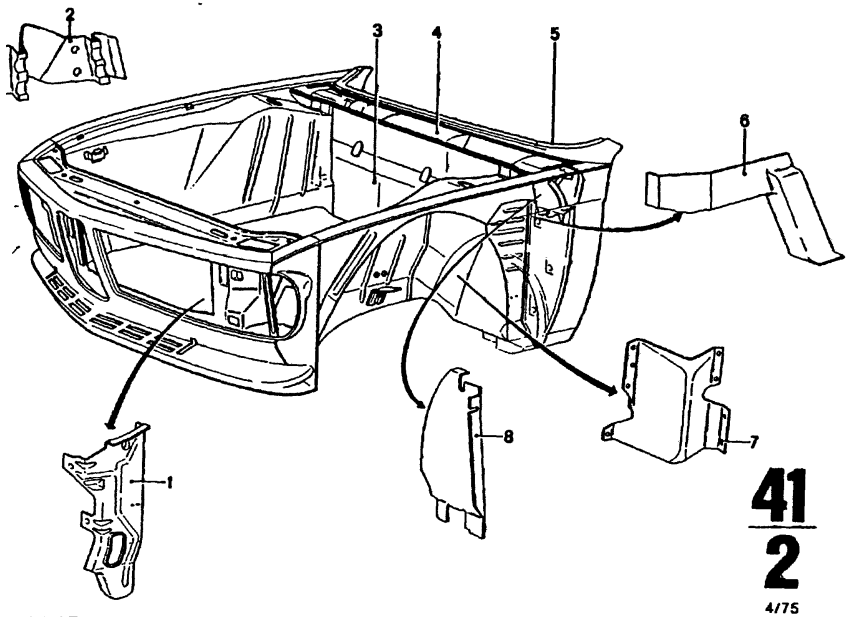

41
2
4/75

Teil-Nr.	Symbol	Teil-Benennung	Stück/E										USA			
			2.5 CS	2.5 CSA	2800 CS	2800 CSA	3.0 CS	3.0 CSA	3.0 CSi		3.0 CS-L	3.0 CSi-L	2800 CS	2800 CSA	3.0 CS	3.0 CSA
1 33 1 814 097		Stütze	1	1	1	1	1	1	1		1	1	1	1	1	1
1 33 1 814 098		Stütze	1	1	1	1	1	1	1		1	1	1	1	1	1
1 14 1 822 768		Halter für Luftfilter							1		1					
1 13 1 832 993		Stirnwand kpl.	1	1	1	1	1	1	1				1	1	1	1
1 13 1 832 995	(o)	Stirnwand kpl.									1	1				
1 13 1 832 996	(oo)	Stirnwand kpl.									1	1				
1 13 1 832 994	(oo)	Stirnwand-Oberteil			1	1	1	1	1		1	1				
1 13 1 832 999	(o)	Stirnwand-Oberteil	1	1	1	1	1	1	1		1	1	1	1	1	1
1 24 1 820 985	(o)	Träger für Instrumententafel	1	1	1	1	1	1	1		1	1				
1 00 1 814 265	(oo)	Träger für Instrumententafel			1	1	1	1	1		1	1				
1 13 1 814 031		Verläng. Stirnwand, Oberteil	1	1	1	1	1	1	1		1	1	1	1	1	1
1 13 1 814 032		Verläng. Stirnwand, Oberteil	1	1	1	1	1	1	1		1	1	1	1	1	1
1 14 1 805 997		Bock			1	1							1	1		
1 14 1 805 998		Bock			1	1							1	1		
1 14 1 814 035		Schottblech, oben			1	1	1	1	1		1	1	1	1	1	1
1 14 1 814 036		Schottblech, oben			1	1	1	1	1		1	1	1	1	1	1

4/75 **41** **2**

Bemerkungen Remarks Observations Opmerkingen Anmärkningar Osservazione Observaciones	Part No. No. de pièce Onderdeel-Nr.	Symbol	Denomination of parts	Dénomination de pièces	Benaming
	41 33 1 814 097		Bracket	Support	Steun
	41 33 1 814 098		Bracket	Support	Steun
	41 14 1 822 768		Holder for air filter	Support p.filtre-d'air	Steun voor luchtfilt
	41 13 1 832 993		Dash panel kpl.	Hayon avant kpl.	Voorpaneel kpl.
	41 13 1 832 995	(o)	Dash panel kpl.	Hayon avant kpl.	Voorpaneel kpl.
	41 13 1 832 996	(oo)	Dash panel pkl.	Hayon avant kpl.	Voorpaneel kpl.
	41 13 1 832 994	(oo)	Dash panel upper part	Hayon avant pièce sup.	Voorpaneel bovenst
	41 13 1 832 999	(o)	Dash panel upper part	Hayon avant pièce sup.	Voorpaneel bovende
	41 24 1 820 985	(o)	Support for instrument panel	Support pour tableau de bord	Drager voor instrumentpaneel
	41 00 1 814 265	(oo)	Support for instrument panel	Support pour tableau debord	Drager voor instrumentpaneel
	41 13 1 814 031		Extension dash panel upper part	Allongementhayon avant pièce sup.	Verlenging voorpan. bovenstuk
	41 13 1 814 032		Extension dash panel upper part	Allongementhayon avant pièce sup.	Verlenging voorpan. bovenstuk
	41 14 1 805 997		Bracket	Support	Houder
	41 14 1 805 998		Bracket	Support	Houder
	41 14 1 814 035		Partition,upper	Partage,sup.	Tussenschot,boven
	41 14 1 814 036		Partition,upper	Partage,sup.	Tussenschot,boven

Reservdels-Nr. N° de pezzo N° pieza	Symbol	Reservdelsbenämning	Denominazione pezzo	Designación pieza
41 33 1 814 097		Stod	Mensola	Soporte
41 33 1 814 098		Stod	Mensola	Soporte
41 14 1 822 768		Fäste for luftfilter	Sostegno p.filtro aria	Soporte p.filtro d.ai
41 13 1 832 993		Framvägg kpl.	Paratia kpl.	Salpic.kpl.
41 13 1 832 995	(o)	Framvägg kpl.	Paratia kpl.	Salpic. kpl.
41 13 1 832 996	(oo)	Framvägg kpl.	Paratia kpl.	Salpic. kpl.
41 13 1 832 994	(oo)	Framvägg övredel	Paratiaparte supp.	Salpic.parte soport
41 13 1 832 999	(o)	Framvägg övredel	Paratia parte supp.	Salpic.parte soport
41 24 1 820 985	(o)	Hållare for instrument panel	Supporto per tavola partastrumenti	Soporte para table de instrumentos
41 00 1 814 265	(oo)	Hållare för instrument panel	Supporto per tavol a portastrumenti	Soporte para table de instrumentos
41 13 1 814 031		Förlängning framvägg, överdel	Prolonga paratia parte superiore	Prolongacion salpi parte superior
41 13 1 814 032		Förlängning framvägg överdel	Prolonga paratia, parte superiore	Prolongación salpi parte superior
41 14 1 805 997		Hållare	Cavalletto	Soporte
41 14 1 805 998		Hållare	Cavaletto	soporte
41 14 1 814 035		Stenplåt,övre	Tavolato,superiore	Chapa momparo,su
41 14 1 814 036		Stenplåt,övre	Tavolato,superiore	Chapa momparo,su

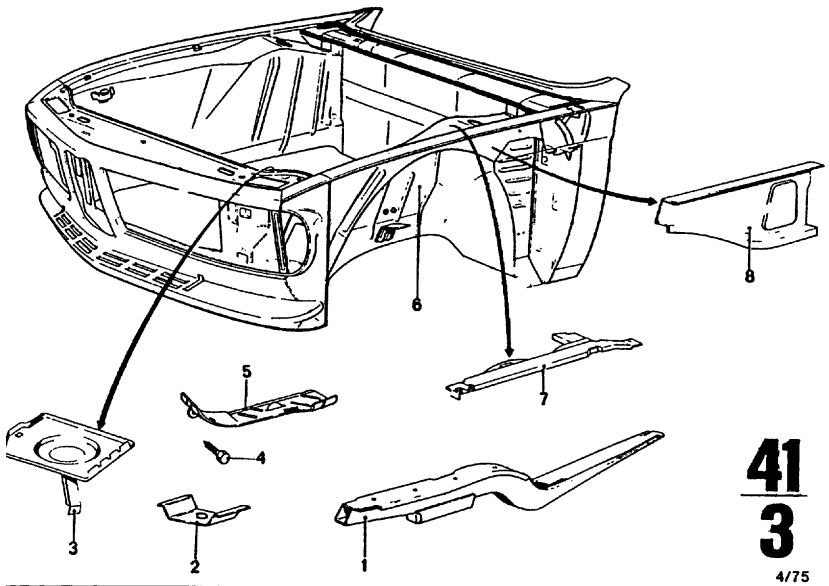

41
3
4/75

Teil-Nr	Symbol	Teil-Benennung	Stück/E										USA			
			2.5 CS	2.5 CSA	2800 CS	2800 CSA	3.0 CS	3.0 CSA	3.0 CSi		3.0 CS-L	3.0 CSi-L	2800 CS	2800 CSA	3.0 CS	3.0 CSA
41 11 1 802 575		Motorträger	1	1	1	1	1	1	1		1	1	1	1	1	1
41 11 1 802 576		Motorträger	1	1	1	1	1	1			1	1	1	1	1	1
41 11 1 812 936		Motorträger							1							
41 11 1 822 245		Motorträger													1	1
41 11 1 822 246		Motorträger													1	1
41 11 1 834 553		Motorträger													1	1
41 11 1 834 554		Motorträger													1	1
41 11 1 816 760		Halter für Wärmeschutzblech	3	3			3	3	3		3	3			3	3
41 11 1 813 416	U	Batterieträger kpl			1	1	1	1	1		1	1	1	1	1	1
41 11 1 828 218		Batterieträger					1	1	1		1	1			1	1
41 11 1 837 708		Batterieträger	1	1			1	1	1		1	1			1	1
07 11 9 916 959		BL SHR B 6,3 x 13	3	3			3	3	3		3	3			3	3
51 48 1 815 509	AA	Wärmeschutzblech	1	1			1	1	1		1	1			1	1
41 14 1 814 001	T (o)	Radhaus kpl.	1	1	1	1	1	1					1	1	1	1
41 14 1 814 002	T (o)	Radhaus kpl.	1	1	1	1	1	1					1	1	1	1
41 14 1 816 943	T (o)	Radhaus kpl.							1		1	1				
41 14 1 816 944	T (o)	Radhaus kpl.							1		1	1				
41 14 1 814 263	T (oo)	Radhaus kpl.							1							
41 14 1 814 264	T (oo)	Radhaus kpl.							1							
41 14 1 827 331	T (o)	Radhaus kpl.									1	1				
41 14 1 827 332	T (o)	Radhaus kpl.									1	1				
41 14 1 826 897	T	Verlängerung Radhaus, oben	1	1	1	1	1	1	1		1	1	1	1	1	1
41 14 1 826 898	T	Verlängerung	1	1	1	1	1	1	1		1	1	1	1	1	1
41 11 1 833 021	T	Stützträger für Radhaus	1	1	1	1	1	1	1		1	1	1	1	1	1
41 11 1 833 022	T	Stützträger	1	1	1	1	1	1	1		1	1	1	1	1	1

Bemerkungen
Remarks
Observations
Opmerkingen
Anmärkningar
Osservazione
Observaciones

* 41 11 1 801 575 → Fg
* 41 11 1 802 576 → Fg
* 41 11 1 822 245 Fg→
* 41 11 1 822 246 Fg→

3.0 CS/USA . . . . . .
3.0 CSA/USA . . . . . .

* 41 11 1 822 245 → Fg
* 41 11 1 822 246 → Fg
* 41 11 1 834 553 Fg→
* 41 11 1 834 554 Fg→

USA-Modell 74

* 41 11 1 813 416 → Fg
* 41 11 1 837 708 Fg→

Modell 73
USA-Modell 74

Part No. No. de pièce Onderdeel-Nr.	Symbol	Denomination of parts	Dénomination de pièces	Benaming
* 41 11 1 802 575		Engine support	Support de moteur	Motordraagbalk
* 41 11 1 802 576		Engine support	Support de moteur	Motordraagbalk
41 11 1 812 936		Engine support	Support de moteur	Motordraagbalk
* 41 11 1 822 245		Engine support	Support de moteur	Motordraagbalk
* 41 11 1 822 246		Engine support	Support de moteur	Motordraagbalk
* 41 11 1 834 553		Engine support	Support de moteur	Motordraagbalk
* 41 11 1 834 554		Engine support	Support de moteur	Motordraagbalk
41 11 1 816 760		Holder for heat baffle	Support p. tôle d.protect.therm.	Steun voor warmte-isoler. pla
* 41 11 1 813 416	U	Battery support kpl.	Support d.batterie kpl	Batterijhouder kp
41 11 1 828 218		Battery support	Support de batterie	Batterijhouder
* 41 11 1 837 708		Battery support	Support de batterie	Batterijhouder
07 11 9 916 959		BL SHR B 6,3 x 13	BL SHR B 6,3 x 13	BL SHR B 6,3 x 13
51 48 1 815 509	AA	heat baffle	tôle d.protect. therm.	warmte-isoler.pla
41 14 1 814 001	T (o)	Wheelhousing kpl.	Boite de roue kpl.	Spatbord kpl.
41 14 1 814 002	T (o)	Wheelhousing kpl.	Boite de roue kpl.	Spatbord kpl.
41 14 1 816 943	T (o)	Wheelhousing kpl.	Boite de roue kpl.	Spatbord kpl.
41 14 1 816 944	T (o)	Wheelhousing kpl.	Boite de roue kpl.	Spatbord kpl.
41 14 1 814 263	T (oo)	Wheelhousing kpl.	Boite de roue kpl.	Spatbord kpl.
41 14 1 814 264	T (oo)	Wheelhousing kpl.	Boite de roue kpl.	Spatbord kpl.
41 14 1 827 331	T (o)	Wheelhousing kpl.	Boite de roue kpl.	Spatbord kpl.
41 14 1 827 332	T (o)	Wheelhousing kpl.	Boite de roue kpl.	Spatbord kpl.
41 14 1 826 897	T	Extension wheelhousing, upper	Prolouge boite de roue, sup.	Verlenkstuk spatbord, boven
41 14 1 826 898	T	Extension	Prolouge	Verlenkstuk
41 11 1 833 021	T	Support bearing for wheelhousing	Palier support pour boite de roue	Steundrager voor spatbord
41 11 1 833 022	T	Support bearing	Palier support	Steundrager

Reservdels-Nr. N° de pezzo N° pieza	Symbol	Reservdels-benämning	Denominazione pezzo	Designación pieza
* 41 11 1 802 575		Motorfäste	Supporto motore	Soporte del motor
* 41 11 1 802 576		Motorfäste	Supporto motore	Soporte del motor
41 11 1 812 936		Motorfäste	Supporto motore	Soporte del motor
* 41 11 1 822 245		Motorfäste	Supporto motore	Soporte del motor
* 41 11 1 822 246		Motorfäste	Supporto motore	Soporte del motor
* 41 11 1 834 553		Motorfäste	Supporto motore	Soporte del motor
* 41 11 1 834 554		Motorfäste	Supporto motore	Soporte del motor
41 11 1 816 760		Fäste för Värmeskyddsplat	Sostegno per lamiera schermoterm.	Soporte para Chapa antitérmica
* 41 11 1 813 416	U	Batterihållare kpl.	Supporto batteria kpl.	Soporte d.batería k
41 11 1 828 218		Batterihållare	Supporto batteria	Soporte d.batería
* 41 11 1 837 708		Batterihållare	Supporto batteria	Soporte d. batería
07 11 9 916 959		BL SHR B 6,3 x 13	BL SHR B 6,3 x 13	BL SHR B 6,3 x 13
51 48 1 815 509	AA	Värmeskyddsplåt	lamiera schermoterm.	Chapa antitérmica
41 14 1 814 001	T (o)	Hjulhus kpl.	Passaruota kpl.	Caja de rueda kpl.
41 14 1 814 002	T (o)	Hjulhus kpl.	Passaruota kpl.	Caja de rueda kpl.
41 14 1 816 943	T (o)	Hjulhus kpl.	Passaruota kpl.	Caja de rueda kpl.
41 14 1 816 944	T (o)	Hjulhus kpl.	Passaruota kpl.	Caja de rueda kpl.
41 14 1 814 263	T (oo)	Hjulhus kpl.	Passaruota kpl.	Caja de rueda
41 14 1 814 264	T (oo)	Hjulhus kpl.	Passaruota kpl.	Caja de rueda kpl.
41 14 1 827 331	T (o)	Hjulhus kpl.	Passaruota kpl.	Caja de rueda kpl.
41 14 1 827 332	T (o)	Hjulhus kpl.	Passaruota kpl.	Caja de rueda kpl.
41 14 1 826 897	T	Förlängning hjulhus, övre	Estensione passaruota, sup.	Extensión caja de rueda, sup.
41 14 1 826 898	T	Förlängning	Estensione	Extensión
41 11 1 833 021	T	Stödlager för hjulhus	Supporto d'appog-per passaruota	Soporte d.apoyo pa caja de rueda
41 11 1 833 022	T	Stödlager	Supporto d'appog.	Soporte d. apoyo

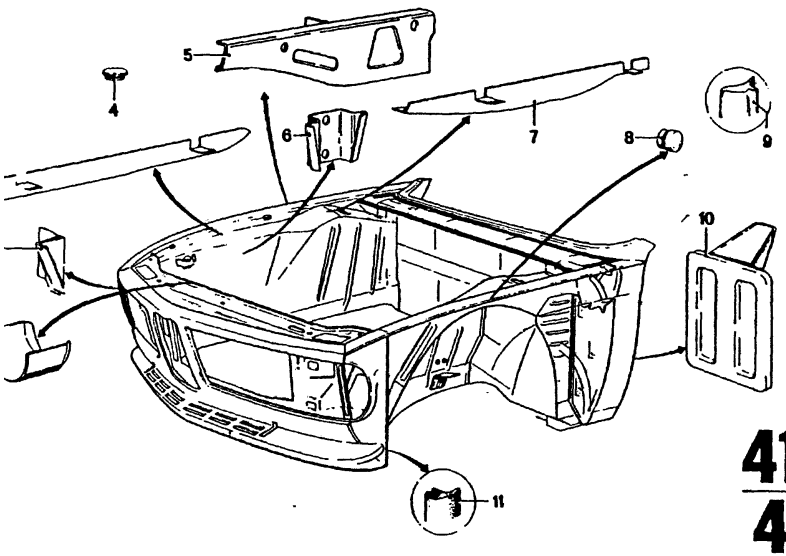

41
4

4/75

Teil-Nr.	Symbol	Teil-Benennung	Stück/E										USA			
			2.5 CS	2.5 CSA	2800 CS	2800 CSA	3.0 CS	3.0 CSA	3.0 CSI		3.0 CSI-L	3.0 CSI-L	2800 CS	2800 CSA	3.0 CS	3.0 CSA
41 13 1 802 615		Schale	2	2	2	2	2	2			2	2	2	2	2	2
41 35 1 814 195	⊣⊢	Stützblech	1	1	1	1	1	1			1	1	1	1	1	1
41 35 1 814 196	⊣⊢	Stützblech	1	1	1	1	1	1			1	1	1	1	1	1
41 14 1 814 039	⋀⊣	Verbindungsblech	1	1	1	1	1	1			1	1	1	1	1	1
41 14 1 814 040	⋀⊣	Verbindungsblech	1	1	1	1	1	1			1	1	1	1	1	1
41 12 5 503 104	⋀⊣	Verschlußstopfen					1	1							1	1
41 11 1 809 681	⊣⊢	Stützblech	1	1	1	1	1	1			1	1	1	1	1	1
41 11 1 809 682	⊣⊢	Stützblech	1	1	1	1	1	1			1	1	1	1	1	1
41 14 1 803 549		Halter	1	1	1	1	1	1			1	1	1	1	1	1
41 14 1 814 037	⋔⊣	Verbindungsblech	1	1	1	1	1	1			1	1	1	1	1	1
41 14 1 814 038	⋔⊣	Verbindungsblech	1	1	1	1	1	1			1	1	1	1	1	1
41 12 5 676 193		Verschlußstopfen	2	2	2	2	2	2			2	2	2	2	2	2
41 14 5 703 175	⋀	Abdichtung (200 mm lg.)	2	2	2	2	2	2			2	2	2	2	2	2
41 00 1 814 267	(oo)	Abdeckplatte	1	1	1	1	1	1			1	1				
41 13 1 817 098	⊜	Abdichtung (625 mm lg.)	X	X	X	X	X	X			X	X	X	X	X	X

41 / 4	Bemerkungen Remarks Observations Opmerkingen Anmärkningar Osservazione Observaciones

Part No. No. de pièce Onderdeel-Nr.	Symbol	Denomination of parts	Dénomination de pièces	Benaming
41 13 1 802 615		Bucket	Housse	Schaal
41 35 1 814 195	⊣⊢	Support plate	Tôle du support	Steunplaat
41 35 1 814 196	⊣⊢	Support plate	Tôle du support	Steunplaat
41 14 1 814 039	⋀⊣	Connection plate	Plaque de connection	Verbindingsplaat
41 14 1 814 040	⋀⊣	Connection plate	Plaque de connection	Verbindingsplaat
41 12 5 503 104	⋀⊣	Closure plug	Bouchon de fermeturé	Sluitdop
41 11 1 809 681	⊣⊢	Support plate	Tôle du support	Steunplaat
41 11 1 809 682	⊣⊢	Support plate	Tôle du support	Steunplaat
41 14 1 803 549		Holder	Support	Houder
41 14 1 814 037	⋔⊣	Connection plate	Plaque de connection	Verbindingsplaat
41 14 1 814 038	⋔⊣	Connection plate	Plaque de connection	Verbindingsplaat
41 12 5 676 193		Plug	Buchon	Plug
41 14 5 703 175	⋀	Sealing (200 mm lg.)	Garniture (200 mm lg.)	Afdichting (200 mm lg.)
41 00 1 814 267	(oo)	Covering plate,	Couverture plaque,	Dekplaat,
41 13 1 817 098	⊜	Sealing (625 mm lg.)	Garniture (625 mm lg.)	Afdichting (625 mm lg.)

Reservdels-Nr N° de pezzo N° pieza	Symbol	Reservdels-benämning	Denominazione pezzo	Designación pieza
41 13 1 802 615		Klädd skål	Calotta	Cubierta
41 35 1 814 195	⊣⊢	Stodplåt	Lamiera d'appoggio	Chapa de apoyo
41 35 1 814 196	⊣⊢	Stodplåt	Lamiera d'appoggio	Chapa de apoyo
41 14 1 814 039	⋀⊣	Förbindelseplåt	Lamiera di collegam.	Chapa de unión
41 14 1 814 040	⋀⊣	Förbindelseplåt	Lamiera di collegam.	Chapa de unión
41 12 5 503 104	⋀⊣	Plugg	Tappo	Tapón
41 11 1 809 681	⊣⊢	Stödplåt	Lamiera d'appoggio	Chapa de apoyo
41 11 1 809 682	⊣⊢	Stödplåt	Lamiera d'appoggio	Chapa de apoyo
41 14 1 803 549		Hållare	Supporto	Soporte
41 14 1 814 037	⋔⊣	Forbindelseplåt	Lamiera di collegam.	Chapa de unión
41 14 1 814 038	⋔⊣	Förbindelseplåt	Lamiera di collegam.	Chapa de unión
41 12 5 676 193		Plugg	Tappo di chiusura	Tapón
41 14 5 703 175	⋀	Packning (200 mm lg.)	Guarnizione (200 mm lg.)	Junta. (200 mm lg.)
41 00 1 814 267	(oo)	Täckplatta	Piastra di copertura	Placa cobertera
41 13 1 817 098	⊜	Packning (625 mm lg.)	Guarnizione 625 mm lg.)	Junta (625 mm lg.)

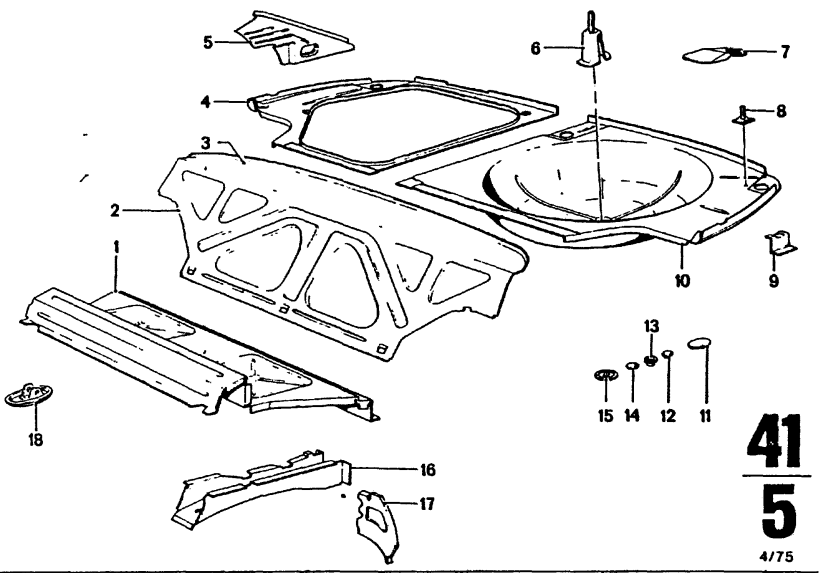

41
5
4/75

Teil-Nr.	Symbol	Teil-Benennung	Stück/E										USA			
			2.5 CS	2.5 CSA	2800 CS	2800 CSA	3.0 CS	3.0 CSA	3.0 CSI		3.0 CS-L	3.0 CSI-L	2800 CS	2800 CSA	3.0 CS	3.0 CSA
41 12 5 703 172	⏀ J	Bodenblech	1	1	1	1	1	1			1	1	1	1	1	1
41 12 1 841 168	⏀ J	Bodenblech	1	1	1	1	1	1			1	1	1	1	1	1
41 13 1 814 164		Trennwand	1	1	1	1	1	1					1	1	1	1
41 13 1 827 337		Trennwand									1	1				
41 32 1 803 996		Heckoberteil-Innenblech	1	1	1	1	1	1	1		1	1	1	1	1	1
41 12 1 834 558	⏀ FF	Gepäckraumboden													1	1
41 12 5 703 166	⏀ FF	Gepäckraumboden			1	1	1	1	1		1		1	1	1	1
41 12 5 703 164	⏀ FF	Gepäckraumboden	1	1			1	1	1			1				
41 12 1 834 563	⏀ FF	Stütze													1	1
41 12 1 834 564	⏀ FF	Stütze													1	1
41 12 1 808 619		Halter			1	1	1	1	1		1		1	1	1	1
41 12 1 832 797		Halter	1	1			1	1	1			1			1	1
41 12 5 672 116		Abschleppbügel	1	1	1	1	1	1	1		1	1	1	1	1	1
41 12 1 815 320		Befestigungsplatte	1	1	1	1	1	1	1		1	1	1	1	1	1
41 12 1 833 024		Auflageblech	2	2	2	2	2	2	2		2	2				
41 12 1 834 557	⏀ FF	Gepäckraumboden													1	1
41 12 5 703 165	⏀ FF	Gepäckraumboden	1	1	1	1	1	1	1		1	1	1	1	1	1
41 71 1 800 465		Verschlußdeckel	4	4	4	4	4	4	4		4	4	4	4	4	4
41 71 1 801 066		Verschlußstopfen	15	15	15	15	15	15	15		15	15	15	15	15	15
41 71 5 780 179		Dichtungskappe	13	13	13	13	13	13	13		13	13	13	13	13	13
41 13 8 560 584		Verschlußstopfen	4	4	4	4	4	4	4		4	4	4	4	4	4
41 12 5 676 192		Verschlußdeckel	4	4	4	4	4	4	4		4	4	4	4	4	4
41 12 1 834 555	⏀ FF	Verstärkung-Bodenblech													1	1
41 12 1 834 556	⏀ FF	Verstärkung-Bodenblech													1	1
41 14 5 703 176	⏀ FF	Schottblech	1	1	1	1	1	1	1		1	1	1	1	1	1
41 14 5 703 177	⏀ FF	Schottblech	1	1	1	1	1	1	1		1	1	1	1	1	1
41 12 1 817 299		Lagerbock	1	1	1	1	1	1	1		1	1	1	1	1	1

4/75 **41** **5**

Bemerkungen
Remarks
Observations
Opmerkingen
Anmärkningar
Osservazione
Observaciones

* 41 12 1 808 619 →Fg
* 41 12 5 703 165 →Fg
* 41 12 5 703 166 →Fg
* 41 12 1 834 555 Fg→
* 41 12 1 834 557 Fg→
* 41 12 1 834 558 Fg→
* 41 12 1 834 563 Fg→
* 41 12 1 834 564 Fg→
* 41 12 1 834 556 Fg→
* 41 12 1 832 797 Fg→

USA-Modell 74

* 41 12 1 808 619 →Fg
* 41 12 5 703 166 →Fg
* 41 12 1 832 797 Fg→
* 41 12 5 703 164 Fg→

Modell 73

Part No. No. de pièce Onderdeel-Nr	Symbol	Denomination of parts	Dénomination de pièces	Benaming
41 12 5 703 172	⏀ J	Floor sheet	Tôle du plancher	Vloerplaat
41 12 1 841 168	⏀ J	Floor sheet	Tôle du plancher	Vloerplaat
41 13 1 814 164		Partition	Cloison de sep.	Scheidingswand
41 13 1 827 337		Partition	Cloison de sep.	Scheidingswand
41 32 1 803 996		Upper rear part-inner	Partie AR supérieure	Achter-bovengedeel.
		Inner plate	Plaque int.	Binnenplaat
* 41 12 1 834 558	⏀ FF	Luggage room floor	Frond coffre de bagag.	Bagageruimte bodem
* 41 12 5 703 166	⏀ FF	Luggage room floor	Frond coffre de bagag.	Bagageruimte bodem
* 41 12 5 703 164	⏀ FF	Luggage room floor	Frond coffre d.bagag.	Bagageruimte bodem
* 41 12 1 834 563	⏀ FF	Support	Support	Steun
* 41 12 1 834 564	⏀ FF	Support	Support	Steun
* 41 12 1 808 619		Holder	Fixation	Houder
* 41 12 1 832 797		Holder	Fixation	Houder
41 12 5 672 116		Towing bracket	Etrier de remorque	Sleepbeugel
41 12 1 815 320		Fastening plate	Plaque de fixation	Bevestigingsplaat
41 12 1 833 024		Support plate	Plaque de support	Materiaalplaat
* 41 12 1 834 557	⏀ FF	Luggage room floor	Frond coffre de bagag.	Bagageruimte bodem
* 41 12 5 703 165	⏀ FF	Luggage room floor	Frond coffre de bagag.	Bagageruimte bodem
51 71 1 800 465		Locking cover	Couvercle de sérrure	Sluitdeksel
51 71 1 801 066		Locking plug	Bouchon de serr.	Sluitstop
51 71 5 780 179		Sealing cap	Cap d'etanch.	Afdichtingskap
61 13 8 560 584		Plug	Bouchon	Plug
41 12 5 676 192		Locking cover	Couvercle de serrure	Sluitdeksel
* 41 12 1 834 555	⏀ FF	Reinforcement floor sheet	Renfort tôle du plancher	Versterking bodemplaat
* 41 12 1 834 556	⏀ FF	Reinforcement floor sheet	Renfort tôle du plancher	Versterking bodemplaat
41 14 5 703 176	⏀ FF	Partition	Partage	Tussenschot.
41 14 5 703 177	⏀ FF	Partition	Partage	Tussenschot.
41 12 1 817 299		Support	Support	Lagerbok

Reservdels-Nr. N° de pezzo N° pieza	Symbol	Reservdels-benämning	Denominazione pezzo	Designación pieza
41 12 5 703 172	⏀ J	Golvplåt	Lamiera di fondo	Chapa de fondo
41 12 1 841 168	⏀ J	Golvplåt	Lamiera di fondo	Chapa de fondo
41 13 1 814 164		Mellanvägg	Parete divisoria	Pared de separación
41 13 1 827 337		Mellanväg	Parete di visoria	Pared de separación
41 32 1 803 996		Akteröverdel-innerplåt	Coperchio d.bagabl. Lamiera int.	Parte sup. d. l. popa-Chapa int.
* 41 12 1 834 558	⏀ FF	Rumsgolv	Pavimento bagagliaio	Fondo del comp.equip
* 41 12 5 703 166	⏀ FF	Rumsgolv	Pavimento bagagliaio	Fondo del comp.equip
* 41 12 5 703 164	⏀ FF	Rumsgolv	Pavimento bagagliaio	Fondo d.comp.equip
* 41 12 1 834 563	⏀ FF	Stöd	Appoggio	Apoyo
* 41 12 1 834 564	⏀ FF	Stöd	Appoggio	Apoyo
* 41 12 1 808 619		Hållare	Supporto	Soporte
* 41 12 1 832 797		Hållare	Supporto	Soporte
41 12 5 672 116		Bogserbygel	Staffa di traino	Estribo p.remolque
41 12 1 815 320		Fästplåt	Piastra di fissaggio	Placa de sujeción
41 12 1 833 024		Underlagplåt	Piastra guarniz.	Placa de capa
* 41 12 1 834 557	⏀ FF	Rumsgolv	Pavimento bagagliaio	Fondo d.comp.equip.
* 41 12 5 703 165	⏀ FF	Rumsgolv	Pavimento bagagliaio	Fondo d.comp.equip.
51 71 1 800 465		Sidolock	Coperchio di chiusur.	Tapa de cierre
51 71 1 801 066		Plugg	Tappo di chiusura	Tapón
51 71 5 780 179		Packningskåpa	Cappuccio di tenuta	Caperuza estanqueiz.
61 13 8 560 584		Plugg	Tappo di chiusura	Tapón
41 12 5 676 192		Sidolock	Coperchio di chiusur.	Tapa de cierre
* 41 12 1 834 555	⏀ FF	Förstärkning golvplat	Rinforzo lamiera di fondo	Refuerzo chapa de fondo
* 41 12 1 834 556	⏀ FF	Förstärkning golvplat	Lamiera di fondo lamiera di fondo	Chapa de fondo chapa de fondo
41 14 5 703 176	⏀ FF	Stenplåt	Tavolato	Chapa mamparo
41 14 5 703 177	⏀ FF	Stenplåt	Tavolato	Chapa mamparo
41 12 1 817 299		Lagerbock	Cavallett.d.supporto	Soporte

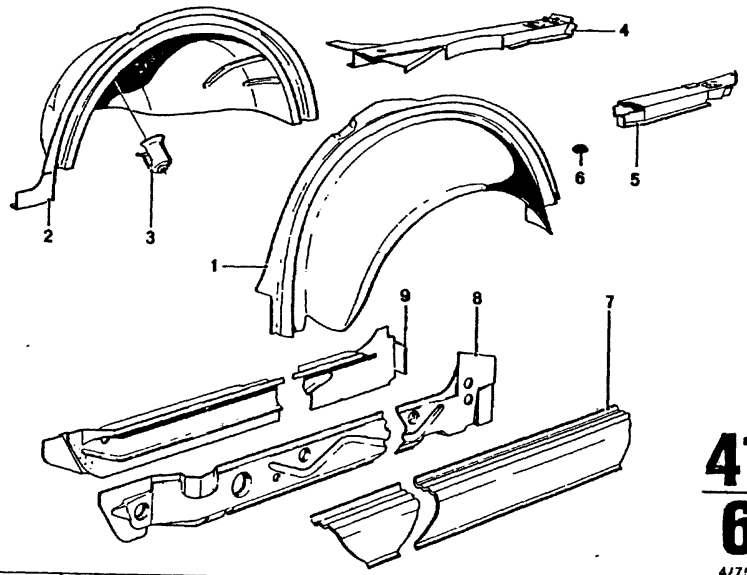

41
6

4/75

Teil-Nr.	Symbol	Teil-Benennung	Stück/E 2.5 CS	2.5 CSA	2800 CS	2800 CSA	3.0 CS	3.0 CSA	3.0 CSi	3.0 CS-L	3.0 CSi-L	USA 2800 CS	2800 CSA	3.0 CS	3.0 CSA
41 14 5 703 140		Radhaus, außen	1	1	1	1	1	1	1			1	1	1	1
41 14 5 703 141		Radhaus, außen	1	1	1	1	1	1	1			1	1	1	1
41 14 1 827 335		Radhaus, außen								1	1				
41 14 1 827 336		Radhaus, außen								1	1				
41 14 1 814 227		Radhaus, innen	1	1	1	1	1	1	1			1	1	1	1
41 14 1 814 228		Radhaus, innen	1	1	1	1	1	1	1			1	1	1	1
41 14 1 827 333		Radhaus, innen								1	1				
41 14 1 827 334		Radhaus, innen								1	1				
41 14 1 813 039		Anschlag	2	2	2	2	2	2	2	2	2	2	2	2	2
41 12 1 834 559		Pralldämpferaufnahme Mitte kpl.												1	1
41 12 1 834 561		Pralldämpferaufnahme seitlich kpl.												1	1
41 12 1 834 562		Pralldämpferaufnahme seitlich kpl.												1	1
51 71 1 816 805		Abdeckstopfen													
41 35 1 814 069		Abdeckung	1	1	1	1	1	1	1			1	1	1	1
41 35 1 814 070		Abdeckung	1	1	1	1	1	1	1	1	1	1	1	1	1
41 11 1 828 085		Längstr. Stegblech	1	1	1	1	1	1	1	1	1	1	1	1	1
41 11 1 828 086		Längstr. Stegblech	1	1	1	1	1	1	1	1	1	1	1	1	1
41 11 1 814 061		Längsträger kpl.	1	1	1	1	1	1	1	1	1	1	1	1	1
41 11 1 814 062		Längsträger kpl.	1	1	1	1	1	1	1	1	1	1	1	1	1

4/75 **41 6**

Bemerkungen
Remarks
Observations
Opmerkingen
Anmärkningar
Osservazione
Observaciones

* 51 71 1 816 805 Fg→ 1.1.1971

* 41 12 1 834 559 Fg→
* 41 12 1 834 561 Fg→
* 41 12 1 834 562 Fg→

USA-Modell 74

Part No. No. de pièce Onderdeel-Nr.	Symbol	Denomination of parts	Dénomination de pièces	Benaming
41 14 5 703 140		Wheelhousing, outer	Boîte de roue, ext.	Spatbord, buiten
41 14 5 703 141		Wheelhousing, outer	Boîte de roue, ext.	Spatbord, buiten
41 14 1 827 335		Wheelhousing, outer	Boîte de roue, ext.	Spatbord, buiten
41 14 1 827 336		Wheelhousing, outer	Boîte de roue, ext.	Spatbord, buiten
41 14 1 814 227		Wheelhousing, inner	Boîte de roue, int.	Spatbord, binnen
41 14 1 814 228		Wheelhousing, inner	Boîte de roue, int.	Spatbord, binnen
41 14 1 827 333		Wheelhousing, inner	Boîte de roue, int.	Spatbord, binnen
41 14 1 827 334		Wheelhousing, inner	Boîte de roue, int.	Spatbord, binnen
41 14 1 813 039		Stop	Arrêt	Aanslag
* 41 12 1 834 559		Housing f. shocks-abs centre kpl.	Log. p. l' amort. d. ch. centre kpl.	Plaats v. schokdemp. midden kpl.
* 41 12 1 834 561		Housing f. shocks-abs lateral kpl.	Log. p. l'amort. d. ch. latérale kpl.	Plaats v. schokdemp. zijdeling kpl.
* 41 12 1 834 562		Housing f. shocks-abs lateral kpl.	Log. p. l'amort. d. ch. latérale kpl.	Plaats v. schokdemp. zijdeling kpl.
* 51 71 1 816 805		Plug	Bouchon	Plug
41 35 1 814 069		Covering	Couverture	Afdekking
41 35 1 814 070		Covering	Couverture	Afdekking
41 11 1 828 085		Frame side memb. web	Traverse tôle d'âme	Langsligger, tussens
41 11 1 828 086		Frame side memb. web	Traverse tôle d'âme	Langsligger, tussens
41 11 1 814 061		Frame side memb. kpl	Traverse kpl.	Langsligger kpl.
41 11 1 814 062		Frame side memb. kpl.	Traverse kpl.	Langsligger kpl.

Reservdels-Nr. N° de pezzo N° pieza	Symbol	Reservdels-benämning	Denominazione pezzo	Designación pieza
41 14 5 703 140		Hjulhus, yttre	Passaruota esterno	Cubererrueda exterio
41 14 5 703 141		Hjulhus, yttre	Passaruota, esterno	Cubrerrueda, exterio
41 14 1 827 335		Hjulhus, yttre	Passaruota, esterno	Caja d.rueda,exterio
41 14 1 827 336		Hjulhus, yttre	Passaruota, esterno	Caja d.rueda,exterio
41 14 1 814 227		Hjulhus, inre	Passaruota interno	Cubrerrueda interior
41 14 1 814 228		Hjulhus, inre	Passaruota interno	Cubrerrueda interior
41 14 1 827 333		Hjulhus, inre	Passaruota, interno	Caja d.rueda, interio
41 14 1 827 334		Hjulhus, inre	Passaruota, interno	Caja d.rueda, interior
41 14 1 813 039		Anslag	Arresto	Limitador
* 41 12 1 834 559		Stötfångarfäste mittre kpl.	Allogiam. p. l'ammort. centrale kpl.	Alojam. amort. d. cho central kpl.
* 41 12 1 834 561		Stötfångarfäste sida kpl.	Allogiam. p. l'ammort. laterale kpl.	Alojam. amort. d. cho lateral kpl.
* 41 12 1 834 562		Stötfångarfäste sida kpl.	Allogiam. p. l' ammort. laterale kpl.	Alojam. amort. d. cho lateral kpl.
* 51 71 1 816 805		Plugg	Tappo di copertura	Tapón cobertero
41 35 1 814 069		Troskelplåt	Copertura	Recurbrimiento
41 35 1 814 070		Troskelplåt	Copertura	Recubrimiento
41 11 1 828 085		Längsbalk, stagplåt	Longherone, lam.d.col	Larguero, alm
41 11 1 828 086		Längsbalk, stagplåt	Longherone, lam.d.col	Larguero, alm
41 11 1 814 061		Längsbalk kpl.	Longherone kpl.	Larguero kpl.
41 11 1 814 062		Längsbalk kpl.	Longherone kpl.	Larguero kpl.

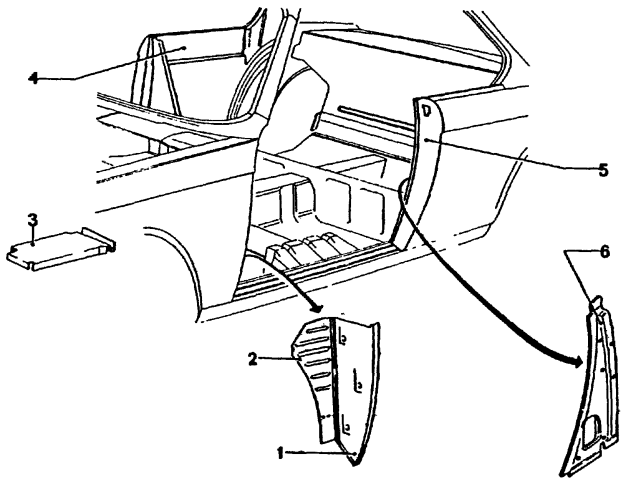

41
7

4/75

Teil-Nr.	Symbol	Teil-Benennung	Stück/E 2.5 CS	2.5 CSA	2800 CS	2800 CSA	3.0 CS	3.0 CSA	3.0 CSi	3.0 CS-L	3.0 CSi-L	USA 2800 CS	2800 CSA	3.0 CS	3.0 CSA
41 21 1 814 147	AT	Säule	1	1	1	1	1	1	1	1	1	1	1	1	1
41 21 1 814 148	AT	Säule	1	1	1	1	1	1	1	1	1	1	1	1	1
41 21 1 814 059	AT	Schließblech, Säule	1	1	1	1	1	1	1	1	1	1	1	1	1
41 21 1 814 060	AT	Schließblech, Säule	1	1	1	1	1	1	1	1	1	1	1	1	1
41 21 1 833 025	AT	Schließblech für Radhaupträger	1	1	1	1	1	1	1	1	1	1	1	1	1
41 21 1 833 026	AT	Schließblech	1	1	1	1	1	1	1	1	1	1	1	1	1
41 35 5 790 010	T	Fondseitengurt	1	1	1	1	1	1	1	1	1	1	1	1	1
41 35 5 790 011	T	Fondseitengurt	1	1	1	1	1	1	1	1	1	1	1	1	1
41 21 1 814 213	ΦT	Säule	1	1	1	1	1	1	1	1	1	1	1	1	1
41 21 1 814 214	ΦT	Säule	1	1	1	1	1	1	1	1	1	1	1	1	1
41 21 5 730 130	ΦT	Säule, Innenblech	1	1	1	1	1	1	1	1	1	1	1	1	1
41 21 5 730 131	ΦT	Säule, Innenblech	1	1	1	1	1	1	1	1	1	1	1	1	1

4/75 **41** / **7**

Bemerkungen
Remarks
Observations
Opmerkingen
Anmärkningar
Osservazione
Observaciones

Part No. No. de pièce Onderdeel-Nr	Symbol	Denomination of parts	Dénomination de pièces	Benaming
41 21 1 814 147	AT	Column	Colonne	Kolom
41 21 1 814 148	AT	Column	Colonne	Kolom
41 21 1 814 059	AT	Locking plate,column	Plaque d.serr.,colon.	Sluitplaat,kolom
41 21 1 814 060	AT	Locking plate,column	Plaque d.serr.,colon.	Sluitplaat,kolom
41 21 1 833 025	AT	Locking plate for wheelhousing supp.	Plaque de serr.pour support d.boîte d.roue	Sluitplaat voor spatborddraagbalk
41 21 1 833 026	AT	Locking plate	Plaque de serrure	Sluitplaat
41 35 5 790 010	T	Side belt	Ceinture latétale	Zijpaneel band
41 35 5 790 011	T	Side belt	Ceinture latérale	Zijpaneel band
41 21 1 814 213	ΦT	Column	Colonne	Kolum
41 21 1 814 214	ΦT	Column	Colonne	Kolum
41 21 5 730 130	ΦT	Column,inner plate	Colonne,plaque int.	Kolom,binnenplaat
41 21 5 730 131	ΦT	Column,inner plate	Colonne,plaque int.	Kolom,binnenplaat

Reservdels-Nr N° de pezzo N° pieza	Symbol	Reservdels-benämning	Denominazione pezzo	Designación pieza
41 21 1 814 147	AT	Dörrstolpe	Montanti	Columnas
41 21 1 814 148	AT	Dörrstolpe	Montanti	Columnas
41 21 1 814 059	AT	Plåt,dörrstolpe	Lamiera di cop.mont.	Chapa de cierre,col.
41 21 1 814 060	AT	Plåt,dörrstolpe	Lamiera d.cop.mont.	Chapa d.cierre,col.
41 21 1 833 025	AT	Plåt dörrstolpe för hjulhusfäste	Lamiera di cop.per supporto passaruota	Chapa de cierre para soporte d.caja d.rueda
41 21 1 833 026	AT	Plåt dörrstolpe	Lamiera di cop.	Chapa de cierre
41 35 5 790 010	T	Skärm band	Cintura lat,posteriore	Cinturón lat,en p.tras
41 35 5 790 011	T	Skärm band	Cintura lat,posteriore	Cinturón lat,en p.tras
41 21 1 814 213	ΦT	Dörrstolpe	Montanti	Columnas
41 21 1 814 214	ΦT	Dörrstolpe	Montanti	Columnas
41 21 5 730 130	ΦT	Dörrstolpe,innerplåt	Montante,lamiere int.	Columna,chapa int.
41 21 5 730 131	ΦT	Dörrstolpe,innerplåt	Montante,lamiere int.	Columna,chapa int.

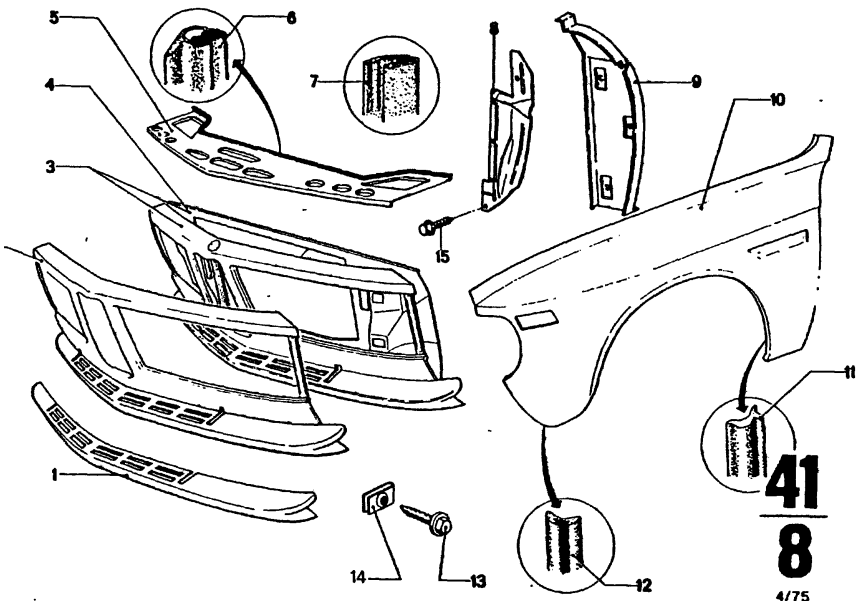

Teil-Nr	Symbol	Teil-Benennung	Stück/E 2.5 CS	2.5 CSA	2800 CS	2800 CSA	3.0 CS	3.0 CSA	3.0 CSi	3.0 CS-L	3.0 CSi-L	USA 2800 CS	2800 CSA	3.0 CS	3.0 CSA
41 33 1 807 125		Unterteil	1	1	1	1	1	1	1	1		1	1	1	1
41 33 1 834 567		Unterteil												1	1
41 33 1 840 399		Unterteil									1				
41 33 1 814 083		Frontverkleidung	1	1	1	1	1	1	1			1	1	1	1
41 33 1 827 339		Frontverkleidung								1					
41 33 1 835 232		Frontverkleidung									1				
41 33 1 834 566		Frontverkleidung												1	1
41 33 1 814 450		Frontverkleidung mit Vorderwand	1	1	1	1	1	1	1	1		1	1	1	1
41 33 1 847 080		Frontverkleidung mit Vorderwand									1				
41 33 5 734 150		Frontverkleidung mit Vorderwand												1	1
~~41 13 1 814 043~~		Vorderwand	1	1	1	1	1	1	1	1		1	1	1	1
41 13 1 834 565		Vorderwand												1	1
41 33 1 814 089		Verbindungsblech,	1	1	1	1	1	1	1			1	1	1	1
41 13 1 833 023		Verbindungsblech								1	1				
51 71 1 810 530		Abdichtung für Vorderwand, oben	1	1	1	1	1	1	1	1	1	1	1	1	1
~~51 71 1 836 667~~		Abdichtung	1	1			1	1	1		1			1	1
~~51 71 1 836 666~~		Abdeckblech	1	1			1	1	1		1			1	1
~~51 71 1 836 666~~		Abdeckblech	1	1			1	1	1		1			1	1
51 71 1 813 031		Schottblech	1	1	1	1	1	1	1	1	1	1	1	1	1
51 71 1 813 032		Schottblech	1	1	1	1	1	1	1	1	1	1	1	1	1
41 35 1 814 075		Seitenwand	1	1	1	1	1	1	1			1	1	1	1
41 35 1 814 076		Seitenwand	1	1	1	1	1	1	1			1	1	1	1
41 35 1 827 755		Seitenwand								1	1				
41 35 1 827 756		Seitenwand								1	1				
51 71 5 776 180		Schottblech-Abdicht.	X	X	X	X	X	X	X	X	X	X	X	X	X
51 71 1 802 551		Dichtung	1	1	1	1	1	1	1	1	1	1	1	1	1
51 71 1 802 552		Dichtung	1	1	1	1	1	1	1	1	1	1	1	1	1
12 13 8 530 118		BL SHR m. Scheibe	20	20	20	20	20	20	20	20	20	20	20	20	20
07 12 9 925 742		Blechmutter A 6,3	20	20	20	20	20	20	20	20	20	20	20	20	20
07 11 9 916 941		BL SHR m. Scheibe	10	10			10	10	10	10	10			10	10

4/75 **41** / **8**

Bemerkungen
Remarks
Observations
Opmerkingen
Anmärkningar
Osservazione
Observaciones

* ~~41 13 1 814 043~~ →Fg
* 41 33 1 814 083 →Fg
* 41 33 1 807 125 →Fg
* 41 33 1 814 450 →Fg
* 41 33 5 734 150 Fg→
* 41 33 1 834 567 Fg→
* 41 33 1 834 566 Fg→
* 41 13 1 834 565 Fg→

USA-Modell 74

* 41 33 1 827 339 →Fg

3.0 CS-L . . . . . .

* 41 33 1 835 232 Fg→

3.0 CSi-L (o) 4 355 001
3.0 CSi-L (oo) 4 360 001

Part No. No. de pièce Onderdeel-Nr.	Symbol	Denomination of parts	Dénomination de pièces	Benaming
* 41 33 1 807 125		Lower part	Partie inf.	Onderstuk
* 41 33 1 834 567		Lower part	Partie inf.	Onderstuk
41 33 1 840 399		Lower part	Partie inf.	Onderstuk
* 41 33 1 814 083		Front covering	Enveloppe frontale	Frontbekleding
* 41 33 1 827 339		Front covering	Enveloppe frontale	Frontbekleding
* 41 33 1 835 232		Front covering	Enveloppe frontale	Frontbekleding
* 41 33 1 834 566		Front covering	Enveloppe frontale	Frontbekleding
* 41 33 1 814 450		Front covering with front wall	Enveloppe front. avec paroi d'avant	Frontbekleding met voorwand
41 33 1 847 080		Front covering with front wall	Enveloppe front. avec paroi d'avant	Frontbekleding met voorwand
* 41 33 5 734 150		Front covering with front wall	Enveloppe front. avec paroi d'avant	Frontbekleding met voorwand
~~* 41 13 1 814 043~~		Front wall	Paroi d'avant	Voorwand
* 41 13 1 834 565		Front wall	Paroi d'avant	Voorwand
41 33 1 814 089		Connection plate,	Plaque d.connection,	Verbindingsplaat,
41 13 1 833 023		Connection plate	Plaque de connection	Verbindingsplaat
51 71 1 810 530		Seal front wall, upper	Joint paroi d'avant, supérieur	Afdichting voorwand, boven
~~51 71 1 836 667~~		Sealing	Garniture	Afdichting
~~51 71 1 836 666~~		Cover plate	Tôle de couverture	Sluitplaat
~~51 71 1 836 666~~		Cover plate	Tôle de couverture	Sluitplaat
51 71 1 813 031		Partition	Partage	Tussenschot
51 71 1 813 032		Partition	Partage	Tussenschot
41 35 1 814 075		Side wall	Paroi latérale	Zijpaneel
41 35 1 814 076		Side wall	Paroi latérale	Zijpaneel
41 35 1 827 755		Side wall	Paroi latérale	Zijpaneel
41 35 1 827 756		Side wall	Paroi latérale	Zijpaneel
51 71 5 776 180		Partition-sealing	Garniture	Tussenschot-afdicht.
51 71 1 802 551		Sealing	Garniture	Afdichting
51 71 1 802 552		Sealing	Garniture	Afdichting
12 13 8 530 118		BL SHR with washer	BL SHR avec disque	BL SHR m. onderlegr.
07 12 9 925 742		Sheet metal nut A 6,3	Ecrou pour tole A 6,3	Plaatmoer A 6,3
07 11 9 916 941		BL SHR with washer	BL SHR avec disque	BL SHR met onderlegr

Reservdels-Nr. N° de pezzo N° pieza	Symbol	Reservdels-benämning	Denominazione pezzo	Designación pieza
* 41 33 1 807 125		Undredel	Parte inferiore	Parte inferior
* 41 33 1 834 567		Undredel	Parte inferiore	Parte inferior
41 33 1 840 399		Undredel	Parte inferiore	Parte inferior
* 41 33 1 814 083		Frontplåt	Rivestimento frontale	Revestimiento frontal
* 41 33 1 827 339		Frontplåt	Rivestimento frontale	Revestimiento frontal
* 41 33 1 835 232		Frontplåt	Rivestimento frontale	Revestimiento frontal
* 41 33 1 834 566		Frontplåt	Rivestimento frontale	Revestimiento frontal
* 41 33 1 814 450		Frontplåt	Rivestimento frontale con parete anteriore	Revestimiento frontal con pared delantera
41 33 1 847 080		Frontplåt	Rivestimento frontale con parete anteriore	Revestimiento front con pared delantera
* 41 33 5 734 150		Frontplåt	Rivestimento frontale con parete anteriore	Revestimiento frontal con pared del antera
~~* 41 13 1 814 043~~		Frontplåt	Parete anteriore	Pared delant.
* 41 13 1 834 565		Frontplåt	Parete anteriore	Pared delant.
41 33 1 814 089		Förbindel selat,	Lamiera di collegam.,	Chapa de unión
41 13 1 833 023		Förbindelselat	Lamiera di collegam.	Chapa de unión
51 71 1 810 530		Packning för frontpl. övre	Guarnizione per parete anteriore, p.sup	Guarnición estan.par. pared del. parte sup.
~~51 71 1 836 667~~		Packning	Guarnizione	Junta
~~51 71 1 836 666~~		Täckplatta	Lamiera di copertura	Chapa cobertera
~~51 71 1 836 666~~		Täckplatta	Lamiera di copertura	Chape cobertera
51 71 1 813 031		Stenplåt	Tavolato	Chapa mamparo
51 71 1 813 032		Stenplåt	Tavolato	Chapa mamparo
41 35 1 814 075		Skärm	Fiancata	Pared lateral
41 35 1 814 076		Skärm	Fiancata	Pared lateral
41 35 1 827 755		Skärm	Fiancata	Pared lateral
41 35 1 827 756		Skärm	Fiancata	Pared lateral
51 71 5 776 180		Stenplåt-packning	Guarnizione tavolato	Junta para chapa mam
51 71 1 802 551		Packning	Guarnizione	Junta
51 71 1 802 552		Packning	Guarnizione	Junta
12 13 8 530 118		BL SHR med bricka	BL SHR con rondella	BL SHR con arandela
07 12 9 925 742		Plåtmutter A 6,3	Dado p. lamiera A 6,3	Tuerca p. chapa A 6,3
07 11 9 916 941		BL SHR med bricka	BL SHR con rondella	BL SHR con arandela

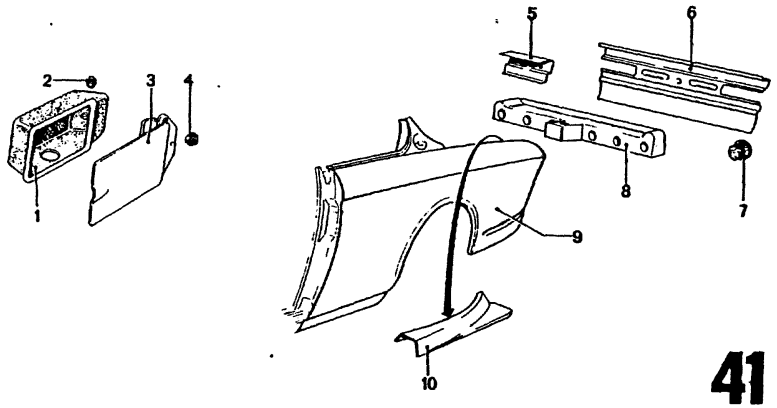

41
9

4/75

Teil-Nr.	Symbol	Teil-Benennung	Stück/E 2.5CS	2.5CSA	2800CS	2800CSA	3.0CS	3.0CSA	3.0CSi	3.0CSi-L	3.0CSi-L	USA 2800CS	2800CSA	3.0CS	3.0CSA
51 71 5 790 080		Dichtung	1	1	1	1	1	1	1	1	1	1	1	1	1
51 71 5 690 082		Schließpfropfen	2	2	2	2	2	2	2	2	2	2	2	2	2
51 17 5 790 030		Klappe für Einfüllstutzen	1	1	1	1	1	1	1	1	1	1	1	1	1
07 11 9 922 035		Sechskantmutter M 5	3	3	3	3	3	3	3	3	3	3	3	3	3
41 34 5 734 110	⊕	Verstärkung für Stoßstange	2	2	2	2	2	2	2	2	2	2	2	2	2
41 34 1 813 542	(o)	Karosserie-Abschlußblech	1	1	1	1	1	1	1						
41 34 1 814 182	(oo)	Karosserie-Abschlußblech			1	1	1	1	1			1	1	1	1
41 34 1 827 340	(o)	Karosserie-Abschlußblech								1	1				
41 34 1 827 341	(oo)	Karosserie-Abschlußblech								1	1				
41 34 1 834 568		Karosserie-Abschlußblech												1	1
41 51 6 442 164		Gummistopfen												1	1
41 34 5 734 115		Heckinnenblech			1	1	1	1	1	1	1	1	1	1	1
41 35 1 814 103		Seitenwand	1	1	1	1	1	1	1			1	1	1	1
41 35 1 814 104		Seitenwand	1	1	1	1	1	1	1			1	1	1	1
41 35 1 827 345		Seitenwand								1	1				
41 35 1 827 346		Seitenwand								1	1				
41 35 1 834 571		Seitenwand												1	1
41 35 1 834 572		Seitenwand												1	1
41 35 1 833 027		Einschweißstück	1	1	1	1	1	1	1	1	1	1	1	1	1
41 35 1 833 028		Einschweißstück	1	1	1	1	1	1	1	1	1	1	1	1	1

4/75 **41 9**

Bemerkungen
Remarks
Observations
Opmerkingen
Anmärkningar
Osservazione
Observaciones

* 41 34 1 814 182 → Fg
* 41 34 1 813 542 Fg→

2800 CS 2 205 516
2800 CSA 2 221 633

* 41 34 1 814 182 → Fg
* 41 35 1 814 103 → Fg
* 41 35 1 814 104 → Fg
* 41 34 1 834 568 Fg→
* 41 35 1 834 571 Fg→
* 41 35 1 834 572 Fg→

USA-Modell 74

Part No. No. de pièce Onderdeel-Nr.	Symbol	Denomination of parts	Dénomination de pièces	Benaming
51 71 5 790 080		Gasket	Garniture	Pakking
51 71 5 690 082		Closing plug	Bouchon de sérruré	Sluitdop
51 17 5 790 030		Lid tank inlet	Couvercle pour remplissage	Klep voor benzineafsluitdop
07 11 9 922 035		Hex nut M 5	Ecrou à six pans M 5	zeskantmoer M 5
41 34 5 734 110	⊕	Reinforcement for bumper	Renfort pour pare-chocs	Versterking voor bumper
* 41 34 1 813 542	(o)	Body cover panel	Tôle d.ferm.d.caross.	Karosserie-afsluitplaat
* 41 34 1 814 182	(oo) Ⓘ Ⓕ	Body cover panel	Tôle d.ferm.d.caross.	Karosserie-afsluitplaat
41 34 1 827 340	(o)	Body cover panel	Tôle d.ferm.d.caross.	Karosserie-afsluitplaat
41 34 1 827 341	(oo)	Body cover panel	Tôle d.ferm.d.caross.	Karosserie-afsluitplaat
* 41 34 1 834 568		Body cover panel	Tôle d.ferm.d.caross.	Karosserie-afsluitplaat
41 51 6 442 164		Rubber plug	Bouchon de caoutch.	Rubberstop
41 34 5 734 115		Rear inner plate	Tôle int.d'arrière	Achterbinnenplaat
* 41 35 1 814 103		Sidewall	Paroi latérale	Zijpaneel
* 41 35 1 814 104		Side wall	Paroi latérale	Zijpaneel
41 35 1 827 345		Side wall	Paroi latérale	Zijpaneel
41 35 1 827 346		Side wall	Paroi latérale	Zijpaneel
* 41 35 1 834 571		Side wall	Paroi latérale	Zijpaneel
* 41 35 1 834 572		Side wall	Paroi latérale	Zijpaneel
41 35 1 833 027		Weld on angle	Soudure d'angle	Lashoek
41 35 1 833 028		Weld on angle	Soudure d'angle	Lashoek

Reservdels-Nr N° de pezzo N° pieza	Symbol	Reservdels-benämning	Denominazione pezzo	Designación pieza
51 71 5 790 080		Packning	Guarnizione	Junta
51 71 5 690 082		Plugg	Tappo di chiusura	Tapón de cierre
51 17 5 790 030		Lock for bensinpåfyllning	Sportello per bocchettone d.riemp.	Tapa para boca d.llenado d.cor
07 11 9 922 035		Mutter M 5	Dado esagonale M 5	Tuerca hexagonal M
41 34 5 734 110	⊕	Förstärkning för stötfångarskena	Rinforzo per paraurti	Refuerzo para parachoques
* 41 34 1 813 542	(o)	Karosseri bakre plåt	Lamiera d'estremità carrozzeria	Chapa de remate de la carroceria
* 41 34 1 814 182	(oo) Ⓘ Ⓕ	Karosseri bakre plåt	Lamiera d'estremità carrozzeria	Chapa de remate de la carroceria
41 34 1 827 340	(o)	Karosseri bakre plåt	Lamiera d'estremità carrozzeria	Chapa de remate de la carroceria
41 34 1 827 341	(oo)	Karosseri bakre plåt	Lamiera d'estremità carrozzeria	Chapa de remate de la carroceria
* 41 34 1 834 568		Karosseri bakre plåt	Lamiera d'estremita carrozzeria	Chapa de remate de la carroceria
41 51 6 442 164		Gummiplugg	Tappo di gomma	Tapon de goma
41 34 5 734 115		Bakre innerplåt	Lamiera interna coda	Chapa inter.d.l.zag
* 41 35 1 814 103		Skärm	Fiancata	Pared lateral
* 41 35 1 814 104		Skärm	Fiancata	Pared lateral
41 35 1 827 345		Skärm	Fiancata	Pared lateral
41 35 1 827 346		Skärm	Fiancata	Pared lateral
* 41 35 1 834 571		Skärm	Fiancata	Pared lateral
* 41 35 1 834 572		Skärm	Fiancata	Pared lateral
41 35 1 833 027		Horn	Angelo di saldaturo	Contonerad.soldad
41 35 1 833 028		Horn	Angelo di saldaturo	Conton.d.soldadura

41

	KAROSSERIE (BLECHTEILE)	BODY (SHEETS METAL PARTS)	CARROSSERIE (PIECES EN TOLE)
	Dach und Einzelteile	Roof and individual parts	Plafond et pièces ind.
	Türen und Beschläge	Doors and furniture	Portes et garnitures
+ 13	Schlösser	Locks	Serrures
	Dichtungen und Leisten	Packings and cleats	Joints et baguettes
	Frontklappe und Beschläge	Front lid and furniture	Couv. du front et garn.
	Frontklappe und Schlösser	Front lid and locks	Couv. du front et serrures
	Heckklappe und Beschläge	Tail lid and forniture	Couvercle du coffre et garn.
	Heckklappe und Schlösser	Tail lid and locks	Couv. du coffre et serrures
	Fahrgestell-Nummernbereiche	Chassis-no.-ranges Chassis-serie Nrs. Gamma dei numeri dell'autotelaio	Gamme des no. de châssis Chassi-nummeromfattning Ambito de los numeros del chasis

	KARROSSERIE (PLAATWERK)	KAROSSERI (PLATDETALJER)
10	Dak en onderdelen	Tak och reservdelar
11	Deuren en beslag	Dörrar och beslag
12 + 13	Sloten	Las
14	Pakkingen en lijsten	Packningar och lister
15	Motorkap en beslag	Motorhuv och beslag
16	Motorkap en sloten	Motorhuv och las
17	Kofferdeksel en beslag	Koffertlucka och beslag
18	Kofferdeksel en sloten	Koffertlucka och las
	CARROZZERIA (PARTI IN LAMIERA)	**CARROCERIA (PIEZAS DE CHAPA)**
10	Tetto e pezzi singoli	Techo y piezas sueltas
11	Porte ed armature	Puertas y herrajes
12 + 13	Serrature	Carraduras
14	Guarnizioni e listelli	Juntas y listones
15	Cofano motore e armature	Tapa frontal y herrajes
16	Cofano motore e serrature	Tapa frontal y cerraduras
17	Cofano portabagagli e armature	Tapa del portamaletas y herrajes
18	Cofano portabagagli e serrature	Tapa del portalametas y cerraduras

A

A 4	Abkürzungen und Zeichen-erklärungen	Abbreviations and symbols Afkortingen en symbolen Abbreviazioni e simboli	Abréviations et symboles Förkortningar och teckenförklaringar Abreviaturas y simbolos

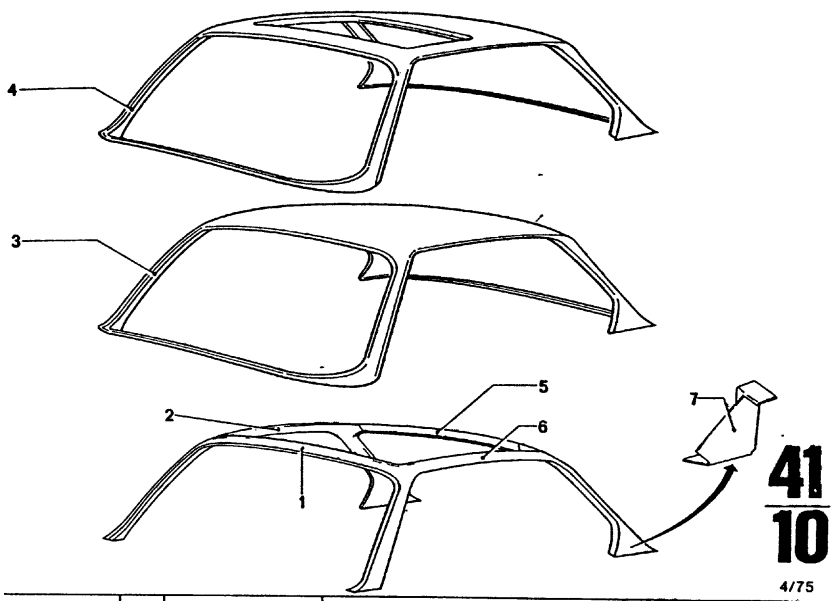

41
10

4/75

Teil-Nr.	Symbol	Teil-Benennung	Stück/E 2.5 CS	2.5 CSA	2800 CS	2800 CSA	3.0 CS	3.0 CSA	3.0 CSi	3.0 CS-L	3.0 CSi-L	USA 2800 CS	2800 CSA	3.0 CS	3.0 CSA
41 22 1 814 219	⇒	Dachrahmen	1	1	1	1	1	1	1	1	1	1	1	1	1
~~41 22 5 750 103~~	⇒	Dachrahmen			1	1	1	1	1	1	1	1	1	1	1
41 22 1 828 914	⇒	Dachrahmen	1	1	1	1	1	1	1	1	1	1	1	1	1
41 31 1 827 338	⇒	Dach-Außenhaut								1	1				
41 31 5 750 110	⇒	Dach-Außenhaut	1	1	1	1	1	1	1	1	1	1	1	1	1
41 31 5 750 112	⇒	Dach-Außenhaut (Schiebedach)	1	1	1	1	1	1	1			1	1	1	1
41 22 5 750 101	⇒	Dachrahmen	1	1	1	1	1	1	1	1	1	1	1	1	1
41 22 5 750 102	⇒	Dachrahmen			1	1	1	1	1	1	1	1	1	1	1
41 22 1 828 913	⇒	Dachrahmen	1	1	1	1	1	1	1	1	1	1	1	1	1
41 31 1 803 993	⇒	Anschweißecke	1	1	1	1	1	1	1	1	1	1	1	1	1
41 31 1 803 994	⇒	Anschweißecke	1	1	1	1	1	1	1	1	1	1	1	1	1

4/75 **41** **10**

Bemerkungen
Remarks
Observations
Opmerkingen
Anmärkningar
Osservazione
Observaciones

Part No. No. de pièce Onderdeel-Nr	Symbol	Denomination of parts	Dénomination de pièces	Benaming
41 22 1 814 219	⇒	Roof frame	Cadre de plafond	Dakrand
~~41 22 5 750 103~~	⇒	Roof frame	Cadre de plafond	Dakrand
41 22 1 828 914	⇒	Roof frame	Cadre de plafond	Dakrand
41 31 1 827 338	⇒	Roof outside covering	Couvert.ext.d.plafond	Dakpaneel
41 31 5 750 110	⇒	Roof outside covering	Couvert ext.d.plafond	Dakpaneel
41 31 5 750 112	⇒	Roof outside covering folding steel roof	Couvert.ext.d.plafond toit ouvrant met.	Dakpaneel schuifdak
41 22 5 750 101	⇒	Roof frame	Cadre de plafond	Dakrand
41 22 5 750 102	⇒	Roof frame	Cadre de plafond	Dakrand
41 22 1 828 913	⇒	Roof frame	Cadre de plafond	Dakrand
41 31 1 803 993	⇒	Weld on angle	Soudure d'angle	Lashoek
41 31 1 803 994	⇒	Weld on angle	Soudure d'angle	Lashoek

Reservdels-Nr. N° de pezzo N° pieza	Symbol	Reservdels-benämning	Denominazione pezzo	Designación pieza
41 22 1 814 219	⇒	Takram	Intelai.tetto	Marco techo
~~41 22 5 750 103~~	⇒	Takram	Interlai.tetto	Marco techo
41 22 1 828 914	⇒	Takram	Intelai.tetto	Marco techo
41 31 1 827 338	⇒	Yttretak	Rivest.esterno tetto	Forro exterior d.te
41 31 5 750 110	⇒	Yttretak	Rivest.esterno tetto	Forro exterior d.te
41 31 5 750 112	⇒	Yttretak (soltak av stål)	Rivest.esterno tetto (scorrevole)	Forro exterior d.te (corredizo)
41 22 5 750 101	⇒	Takram	Interlai.tetto	Marco techo
41 22 5 750 102	⇒	Takram	interlai. tetto	Marco techo
41 22 1 828 913	⇒	Takram	Interlai. tetto	Marco techo
41 31 1 803 993	⇒	Hörn	Angolo di saldatura	Cantonera d.soldad
41 31 1 803 994	⇒	Hörn	Angolo di saldatura	Canton.d.soldadur

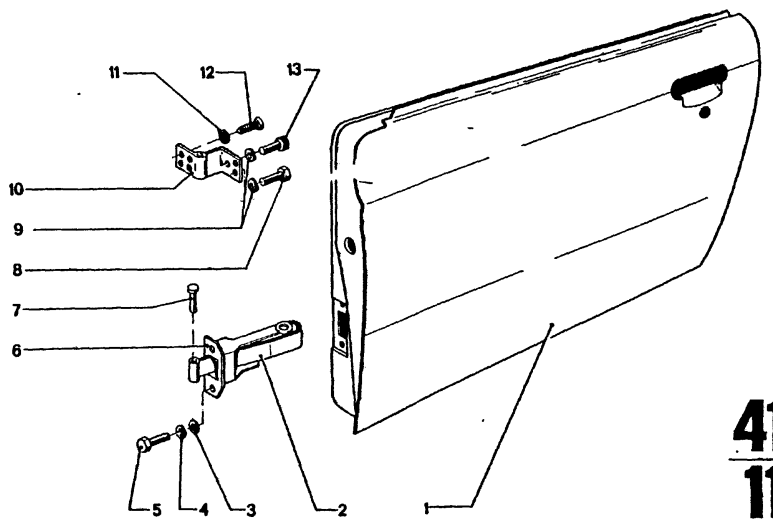

41
11

9/74

Teil-Nr.	Symbol	Teil-Benennung	Stück/E										USA			
			2.5 CS	2.5 CSA	2800 CS	2800 CSA	3.0 CS	3.0 CSA	3.0 CSI		3.0 CSi-L	3.0 CSi-L	2800 CS	2800 CSA	3.0 CS	3.0 CSA
41 51 1 814 107		Tür	1	1	1	1	1	1								
41 51 1 826 715		Tür											1	1	1	1
41 51 1 814 108		Tür	1	1	1	1	1	1	1							
41 51 1 826 716		Tür											1	1	1	1
41 51 1 827 745		Tür									1	1				
41 51 1 827 746		Tür									1	1				
51 21 1 819 364		Türbremse	2	2	2	2	2	2	2		2	2	2	2	2	2
07 11 9 936 425		Scheibe 6,4	4	4	4	4	4	4	4		4	4	4	4	4	4
07 11 9 932 072		Federscheibe B 6	4	4	4	4	4	4	4		4	4	4	4	4	4
07 11 9 913 472		6 KT SHR M 6 x 18	4	4	4	4	4	4	4		4	4	4	4	4	4
51 21 1 819 365		Anschlag	2	2	2	2	2	2	2		2	2	2	2	2	2
51 21 6 650 054		Halbrundniet	4	4	4	4	4	4	4		4	4	4	4	4	4
07 11 9 913 652		6 KT SHR M 8 x 22	10	10	10	10	10	10	10		10	10	10	10	10	10
07 11 9 932 095		Federscheibe B 8	12	12	12	12	12	12	12		12	12	12	12	12	12
41 51 6 750 000		Türscharnier	4	4	4	4	4	4	4				4	4	4	4
41 51 1 819 556		Türscharnier									4	4				
07 11 9 936 640		Fächerscheibe V 8,4	16	16	16	16	16	16	16		16	16	16	16	16	16
07 11 9 900 763		Senkschraube mit Spitze AM 8 x 20	16	16	16	16	16	16	16		16	16	16	16	16	16
07 11 9 919 978		Zylinderschraube M 8 x 25	2	2	2	2	2	2	2		2	2	2	2	2	2

9/74 **41** **11** Bemerkungen Remarks Observations Opmerkingen Anmärkningar Osservazione Observaciones

Part No. No. de pièce Onderdeel-Nr	Symbol	Denomination of parts	Dénomination de pièces	Benaming
41 51 1 814 107		Door	Porte	Deur
41 51 1 826 715		Door	Porte	Deur
41 51 1 814 108		Door	Porte	Deur
41 51 1 826 716		Door	Porte	Deur
41 51 1 827 745		Door	Porte	Deur
41 51 1 827 746		Door	Porte	Deur
51 21 1 819 364		Door brake	Frein de la porte	Deurrem
07 11 9 936 425		Washer 6,4	Disque 6,4	Ring 6,4
07 11 9 932 072		Spring ring B 6	Anneau élastique B 6	Veerring B 6
07 11 9 913 472		6KT SHR M 6 x 18	6KT SHR M 6 x 18	6KT SHR M 6 x 18
51 21 1 819 365		Stop	Arrêt	Aanslag
51 21 6 650 054		Semi circle rivet	Rivêt-demi rond	Bolkop-klinknagel
07 11 9 913 652		6KT SHR M 8 x 22	6KT SHR M 8 x 22	6KT SHR M 8 x 22
07 11 9 932 095		Spring washer B 8	Disque élastique B 8	Veerring B 8
41 51 6 750 000		Door hinge	Charnière de porte	Deurscharnier
41 51 1 819 556		Door hinge	Charnière de porte	Deutscharnier
07 11 9 936 640		Washer V 84	Disque V 84	Schijf V 84
07 11 9 900 763		Csk. screw AM 8 x 20	Vis noyée AM 8 x 20	Verz. schroef AM 8 x 20
07 11 9 919 978		Cylinder screw M 8 x 25	Vis cylindrique M 8 x 25	Cilinderschroef M 8 x 25

Reservdels-Nr N° de pezzo N° pieza	Symbol	Reservdels-benämning	Denominazione pezzo	Designación pieza
41 51 1 814 107		Dörr	Porta	Puerta
41 51 1 826 715		Dörr	Porta	Puerta
41 51 1 814 108		Dörr	Porta	Puerta
41 51 1 826 716		Dörr	Porta	Puerta
41 51 1 827 745		Dörr	Porta	Puerta
41 51 1 827 746		Dörr	Porta	Puerta
51 21 1 819 364		Dörrstopp	Freno porta	Freno de puerta
07 11 9 936 425		Bricka 6,4	Rondella 6,4	Arandela 6,4
07 11 9 932 072		Fjäderbricka B 6	Rosetta elastica B 6	Anillo elástico B 6
07 11 9 913 472		6KT SHR M 6 x 18	6KT SHR M 6 x 18	6KT SHR M 6 x 18
51 21 1 819 365		Anslag	Riscontro	Tope
51 21 6 650 054		Nit	Ribadino semitondo	Remache semiesfér.
07 11 9 913 652		6KT SHR M 6 x 18	6KT SHR M 6 x 18	6KT SHR M 6 x 18
07 11 9 932 095		Fjäderbricka B 8	Rondella elástica B 8	Arandela elástica B 8
41 51 6 750 000		Dörrgångsjärn	Cerniera porta	Bisag. de puerta
41 51 1 819 556		Dörrgångsjärn	Cerniera porta	Bisag. de puerta
07 11 9 936 640		Bricka V 84	Rondella V 84	Arandela V 84
07 11 9 900 763		Skruv FH AM 8 x 20	Vite a tete piana AM 8 x 20	Tornillo avellanado AM 8 x 20
07 11 9 919 978		Skruv CH M 8 x 25	Vite cilindrica M 8 x 25	Tornillo cilindrico M 8 x 25

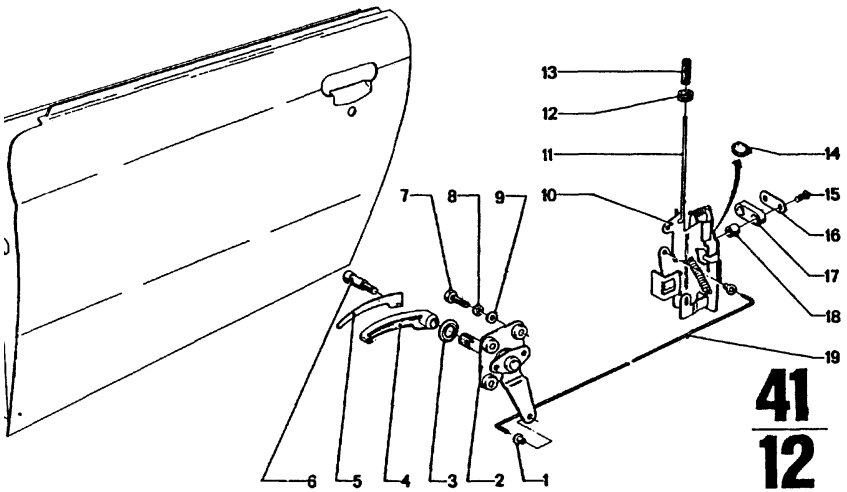

41
12
4/75

Teil-Nr.	Symbol	Teil-Benennung	Stück/E 2.5 CS	2.5 CSA	2800 CS	2800 CSA	3.0 CS	3.0 CSA	3.0 CSi	3.0 CS-L	3.0 CSi-L	USA 2800 CS	2800 CSA	3.0 CS	3.0 CSA
51 21 6 442 159		Tülle	2	2	2	2	2	2	2	2	2	2	2	2	2
51 21 1 811 151	ГГ	Fernbetätigung	1	1	1	1	1	1	1	1	1	1	1	1	1
51 21 1 811 152	ГГ	Fernbetätigung	1	1	1	1	1	1	1	1	1	1	1	1	1
51 21 1 800 789		Abdeckscheibe	2	2	2	2	2	2	2	2	2	2	2	2	2
51 21 1 806 003	ГГГГ	Türinnengriff	1	1	1	1	1	1	1	1	1	1	1	1	1
51 21 1 806 004	ГГГГ	Türinnengriff	1	1	1	1	1	1	1	1	1	1	1	1	1
51 21 1 803 751	ГГГГ	Einlage	1	1	1	1	1	1	1	1	1	1	1	1	1
51 21 1 803 752	ГГГГ	Einlage	1	1	1	1	1	1	1	1	1	1	1	1	1
51 21 1 806 855	ГГГГ	Kegelschraube			2	2	2	2	2			2	2	2	2
51 21 1 800 790		Kegelschraube	2	2	2	2	2	2	2	2	2	2	2	2	2
07 11 9 913 235		Schraube M 5 x 15	10	10	10	10	10	10	10	10	10	10	10	10	10
07 11 9 936 105		Zahnscheibe A 5,3	6	6	6	6	6	6	6	6	6	6	6	6	6
07 11 9 936 419		Scheibe 5,3	6	6	6	6	6	6	6	6	6	6	6	6	6
~~51 21 1 811 065~~	ГГГГ	Sicherheits-Türschloß			1	1	1	1	1	1	1	1	1	1	1
51 21 1 811 056	ГГГГ	Sicherheits-Türschloß			1	1	1	1	1	1	1	1	1	1	1
51 21 1 823 501	ГГГГ	Sicherheits-Türschloß	1	1	1	1	1	1	1	1	1	1	1	1	1
51 21 1 823 502	ГГГГ	Sicherheits-Türschloß	1	1	1	1	1	1	1	1	1	1	1	1	1
51 21 1 810 784		Stange, Schloßsicherung	2	2	2	2	2	2	2	2	2	2	2	2	2
51 41 6 440 264		Gummitülle	2	2	2	2	2	2	2	2	2	2	2	2	2
51 21 6 754 240		Knopf	2	2	2	2	2	2	2	2	2	2	2	2	2
51 21 1 809 735		Puffer für Drehfalle	2	2	2	2	2	2	2	2	2	2	2	2	2
07 11 9 901 827		LIN SK SHR M 6 x 12	4	4	4	4	4	4	4	4	4	4	4	4	4
51 21 1 823 489		Verklammerungsplatte	2	2	2	2	2	2	2	2	2	2	2	2	2
51 21 1 801 432		Puffer an Schloß			2	2	2	2	2	2	2	2	2	2	2
51 21 1 823 487		Führungspuffer	2	2			2	2	2	2	2			2	2
51 21 1 802 525		Büchse			2	2	2	2	2	2	2	2	2	2	2
51 21 1 823 488		Buchse	2	2			2	2	2	2	2			2	2
51 21 1 810 643		Verbindungsstange	2	2	2	2	2	2	2	2	2	2	2	2	2

4/75 **41** **12**

Bemerkungen
Remarks
Observations
Opmerkingen
Anmärkningar
Osservazione
Observaciones

* ~~51 21 1 811 065~~ → Fg
* 51 21 1 811 056 → Fg
* 51 21 1 801 432 → Fg
* 51 21 1 802 525 → Fg
* 51 21 1 823 501 Fg→
* 51 21 1 823 502 Fg→
* 51 21 1 823 482 Fg→
* 51 21 1 823 488 Fg→

3.0 CS 2 213 284
3.0 CSA 2 231 705
3.0 CSi 2 263 970
3.0 CS-L 2 275 262
3.0 CS-L (oo) 2 285 355
3.0 CS/USA 2 240 541
3.0 CSA/USA 2 250 438

* ~~51 21 1 811 065~~ ⊃
* 51 21 1 823 501
H
51 21 1 823 487
51 21 1 823 488
51 21 1 823 489
51 21 1 823 485

* 51 21 1 811 056 ⊃
* 51 21 1 823 502
H
51 21 1 823 487
51 21 1 823 488
51 21 1 823 489
51 21 1 823 485

* 51 21 1 801 432 ⊃
51 21 1 823 487
H
51 21 1 823 488
51 21 1 823 489
51 21 1 823 485
51 21 1 823 486

* 51 21 1 802 525 ⊃
51 21 1 823 488
H
51 21 1 823 487
51 21 1 823 489

Part No. No. de pièce Onderdeel-Nr	Symbol	Denomination of parts	Dénomination de pièces	Benaming
51 21 6 442 159		Grommet	Douille	Tule
51 21 1 811 151	ГГ	Remote-control	Comm.par distance	Afstandsbediening
51 21 1 811 152	ГГ	Remote-control	Comm.par distance	Afstandsbediening
51 21 1 800 789		Covering washer	Disque d.couverture	Dekring
51 21 1 806 003	ГГГГ	Inside door handle	Poignée d.porte int.	Deurkruk binnen
51 21 1 806 004	ГГГГ	Inside door handle	Poignée d.porte int.	Deurkruk binnen
51 21 1 803 751	ГГГГ	Insert	Pièce intercalée	Inleg
51 21 1 803 752	ГГГГ	Insert	Pièce intercalée	Inleg
51 21 1 806 855	ГГГГ	Conical screw	Vis conique	Conische schroef
51 21 1 800 790		Conical screw	Vis conique	Conische schroef
07 11 9 913 235		Screw M 5 x 15	Vis M 5 x 15	Bout M 5 x 15
07 11 9 936 105		Tooth lock wash. A5,3	Disque dentée A 5,3	Tandveerring A 5,3
07 11 9 936 419		Washer 5,3	Disque 5,3	Ring 5,3
~~51 21 1 811 065~~	ГГГГ	Safety door lock	Serrure de sûreté	Veiligheidsdeurslot
* 51 21 1 811 056	ГГГГ	Safety door lock	Serrure de sûreté	Veiligheidsdeurslot
* 51 21 1 823 501	ГГГГ	Safety door lock	Serrure de sûreté	Veiligheidsdeurslot
* 51 21 1 823 502	ГГГГ	Safety door lock	Serrure de sûreté	Veiligheidsdeurslot
51 21 1 810 784		Rod, lock safety	Tige, serrure de sûreté	Stang, slotveiligheid
51 41 6 440 264		Rubber grommet	Douille d.caoutchouc	Rubbertule
51 21 6 754 240		Button	Bouton	Knop
51 21 1 809 735		Bumber for turning latch	Tampon bouffant pour trappe	Buffer voor draaikuip
07 11 9 901 827		LIN SK SHR M 6 x 12	LIN SK SHR M 6 x 12	LIN SK SHR M 6 x 12
51 21 1 823 489		Clamp plate	Plaque de crampon	Klemplaat
* 51 21 1 801 432		Buffer on lock	Tampon au sérruré	Buffer aan slot
* 51 21 1 823 487		Guide buffer	Tampon de guide	Stootrubber
* 51 21 1 802 525		Bush	Douille	Bus
* 51 21 1 823 488		Bushing	Douille	Bus
51 21 1 810 643		Connection rod	Tige de connection	Verbindingsstang

Reservdels-Nr. N° de pezzo N° pieza	Symbol	Reservdels-benämning	Denominazione pezzo	Designación pieza
51 21 6 442 159		Bussning	Boccola	Boquilla
51 21 1 811 151	ГГ	Inre handtagsmek.	Telecomando	Accion.a distancia
51 21 1 811 152	ГГ	Inre handtagsmek.	Telecomando	Accion.a distancia
51 21 1 800 789		Täckbricka	Discod.ricoprimento	Disco cobertero
51 21 1 806 003	ГГГГ	Innerhandtag	Maniglia interna porta	Manilla int.de puerta
51 21 1 806 004	ГГГГ	Innerhandtag	Maniglia interna porta	Manilla int.de puerta
51 21 1 803 751	ГГГГ	Inlag	Tassello	Guarnicion
51 21 1 803 752	ГГГГ	Inlag	Tassello	Guarnicion
51 21 1 806 855	ГГГГ	Konisk skruv	Vite conica	Tornillo cónico
51 21 1 800 790		Konisk skruv	Vite conica	Tornillo cónico
07 11 9 913 235		Bult M 5 x 15	Vite M 5 x 15	Tornillo M 5 x 15
07 11 9 936 105		Taggbricka A 5, 3	Rosetta dentata A 5,3	Arandela dent. A 5,3
07 11 9 936 419		Bricka 5,3	Rondella 5,3	Arandela 5,3
~~51 21 1 811 065~~	ГГГГ	Säkerhetsdörrlås	Serrat.porta d.sicur.	Cerradura d.segurid.
* 51 21 1 811 056	ГГГГ	Säkerhetsdörrlås	Serrat.porta di sicur.	Cerradura de segurid.
* 51 21 1 823 501	ГГГГ	Säkerhetsdörrlås	Serratura porta d.sic.	Cerradura d.segurid.
* 51 21 1 823 502	ГГГГ	Säkerhetsdörrlås	Serrat.porta di sicur.	Cerradura d.segurid.
51 21 1 810 784		Stag, låssäkerning	Asta, sicura serratura	Varilla, seguro de cerradura
51 41 6 440 264		Gummibussning	Tubetto di gomma	Guarnición de goma
51 21 6 754 240		Knopp	Bottone	Botón
51 21 1 809 735		Buffert	Tampon, sprang girevole	Tope, trampon giratoria
07 11 9 901 827		LIN SK SHR M 6 x 12	LIN SK SHR M 6 x 12	LIN SK AHR M 6 x 12
51 21 1 823 489		Klämma plåt	Piastra d.aggraffatura	Placa d.engrapado
* 51 21 1 801 432		Buffert pa lås	Tampone al serratura	Tope el cerradura
* 51 21 1 823 487		Styrbuffert	Tampone di guida	Tope de guía
* 51 21 1 802 525		Bussning	Boccola	Casquillo
* 51 21 1 823 488		Bussning	Boccola	Casquillo
51 21 1 810 643		Förbindelsestang	Asta di collegamento	Varilla de unión

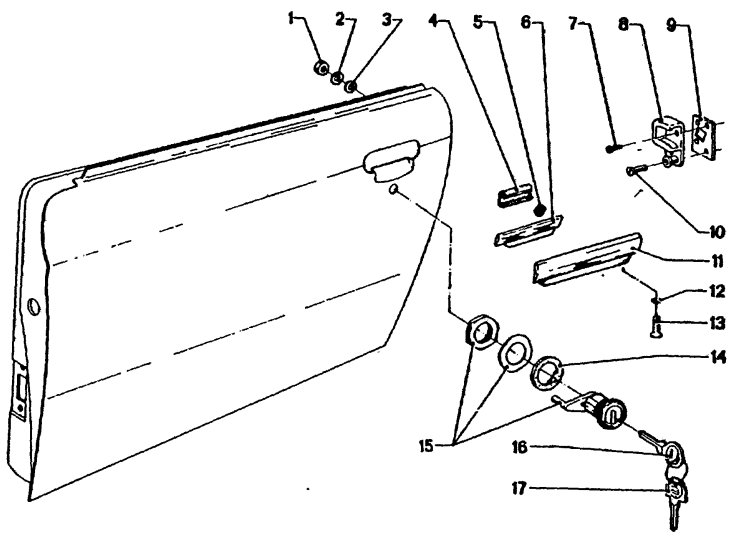

41
13

4/75

Teil-Nr.	Symbol	Teil-Benennung	Stück/E 2.5 CS	2.5 CSA	2800 CS	2800 CSA	3.0 CS	3.0 CSA	3.0 CSi	3.0 CS-L	3.0 CSi-L	USA 2800 CS	2800 CSA	3.0 CS	3.0 CSA
07 11 9 922 058		6 KT MU M 6	4	4	4	4	4	4	4	4	4	4	4	4	4
07 11 9 933 082		Federring B 6	8	8	8	8	8	8	8	8	8	8	8	8	8
07 11 9 936 425		Scheibe 6,4	8	8	8	8	8	8	8	8	8	8	8	8	8
51 21 6 742 118		Anschlaggummi	2	2	2	2	2	2	2	2	2	2	2	2	2
51 21 6 742 120		Gummiauflage	4	4	4	4	4	4	4	4	4	4	4	4	4
51 21 6 742 100	⊃	Klappgriff			1	1	1	1							
51 21 1 812 013	⊃	Klappgriff	1	1	1	1	1	1	1	1	1	1	1	1	1
51 21 6 742 102	⊃	Klappgriff			1	1	1	1							
51 21 1 812 014	⊃	Klappgriff	1	1	1	1	1	1	1	1	1	1	1	1	1
07 11 9 900 737		SK SHR M 6 x 15	6	6	6	6	6	6	6	6	6	6	6	6	6
51 21 1 801 437	⊃	Schließkeil			1	1	1	1	1	1	1	1	1	1	1
51 21 1 801 438	⊃	Schließkeil			1	1	1	1	1	1	1	1	1	1	1
51 21 1 823 485	⊃	Schließkeil	1	1			1	1	1	1	1			1	1
51 21 1 823 486	⊃	Schließkeil	1	1			1	1	1	1	1			1	1
51 21 1 801 353		Gewindeplatte			2	2	2	2	2	2	2	2	2	2	2
51 21 1 823 223		Gewindeplatte	2	2	2	2	2	2	2	2	2	2	2	2	2
51 21 1 844 093		Gewindeplatte	1	1	1	1	1	1	1	1	1	1	1	1	1
51 21 1 844 094		Gewindeplatte	1	1	1	1	1	1	1	1	1	1	1	1	1
07 11 9 900 773		SK SHR M 8 x 35	2	2	2	2	2	2	2	2	2	2	2	2	2
51 21 6 742 130	⊃	Griffleiste	1	1	1	1	1	1	1	1	1	1	1	1	1
51 21 6 742 131	⊃	Griffleiste	1	1	1	1	1	1	1	1	1	1	1	1	1
07 11 9 936 037		Zahnscheibe	4	4	4	4	4	4	4	4	4	4	4	4	4
07 11 9 907 655		LIN SHR 4 x 10	4	4	4	4	4	4	4	4	4	4	4	4	4
51 21 1 814 989		Unterlage	2	2	2	2	2	2	2	2	2	2	2	2	2
		Verschluß:													
51 21 1 800 413	⊃	mit Schlüssel	1	1	1	1	1	1	1	1	1	1	1	1	1
51 21 1 800 414	⊃	mit Schlüssel	1	1	1	1	1	1	1	1	1	1	1	1	1
51 21 1 809 927	⊃	ohne Schlüssel	1	1	1	1	1	1	1	1	1	1	1	1	1
51 21 1 809 928	⊃	ohne Schlüssel	1	1	1	1	1	1	1	1	1	1	1	1	1
32 32 1 104 229		General-Schlüssel (Rohling)	X	X	X	X	X	X	X	X	X	X	X	X	X
32 32 1 104 228		Normal-Schlüssel (Rohling)	X	X	X	X	X	X	X	X	X	X	X	X	X

4/75 **41** / **13**

Bemerkungen
Remarks
Observations
Opmerkingen
Anmärkningar
Osservazione
Observaciones

* 51 21 1 801 437 →Fg
* 51 21 1 801 438 →Fg
* 51 21 1 823 485 Fg→
* 51 21 1 823 486 Fg→

3.0 CS	2 213 284
3.0 CSA	2 231 705
3.0 CSi	2 264 970
3.0 CS-L	2 275 262
3.0 CS-L (oo)	2 285 355
3.0 CS/USA	2 240 541
3.0 CSA/USA	2 250 438

* 51 21 1 809 927
* 51 21 1 809 928
Bei Bestellung Code-Nr. angeben

* 51 21 1 801 437⊃
51 21 1 823 485

* 51 21 1 801 438⊃
51 21 1 823 486

51 21 1 823 487
51 21 1 823 488
51 21 1 823 489

Part No. No. de pièce Onderdeel-Nr.	Symbol	Denomination of parts	Dénomination de pièces	Benaming
07 11 9 922 058		Hex nut M 6	Ecrou à six pans M 6	Zeskantmoer M 6
07 11 9 933 082		Spring ring B 6	Anneau élastique B 6	Veerring B 6
07 11 9 936 425		Washer 6,4	Disque 6,4	Ring 6,4
51 21 6 742 118		Rubber buffer	Caoutchouc d'arrêt	Rubber buffer
51 21 6 742 120		Rubber rest	Garniture caoutchouc	Rubberoplegging
51 21 6 742 100	⊃	Folding handle	Poignée rabattable	Kruk
51 21 1 812 013	⊃	Folding handle	Poignée rabattable	Kruk
51 21 6 742 102	⊃	Folding handle	Poignée rabattable	Kruk
51 21 1 812 014	⊃	Folding handle	Poignée rabattable	Kruk
07 11 9 900 737		SK SHR M 6 x 15	SK SHR N 6 x 15	SK SHR M 6 x 15
* 51 21 1 801 437	⊃	Striker plate	Gâche	Sluitwig
* 51 21 1 801 438	⊃	Striker plate	Gâche	Sluitwig
* 51 21 1 823 485	⊃	Striker plate	Gâche	Sluitwig
* 51 21 1 823 486	⊃	Striker plate	Gâche	Sluitwig
51 21 1 801 353		Threaded plate	Plaque filetée	Gekartelde plaat
51 21 1 823 223		Threaded plate	Plaque filetée	Gekartelde plaat
51 21 1 844 093		Threaded plate	Plaque filetée	Gekartelde plaat
51 21 1 844 094		Threaded plate	Plaque filetée	Gekartelde plaat
07 11 9 900 773		SK SHR M 8 x 35	SK SHR M 8 x 35	SK SHR M 8 x 35
51 21 6 742 130	⊃	Handle	Poignée	Handgreep
51 21 6 742 131	⊃	Handle	Poignée	Handgreep
07 11 9 936 037		Tooth lock washer	Disque dentée	Tandveerring
07 11 9 907 655		LIN SHR 4 x 10	LIN SHR 4 x 10	LIN SHR 4 x 10
51 21 1 814 989		Support	Support	Onderlegger
		Lock:	Serrure:	Slot:
51 21 1 800 413	⊃	with key	avec clé	met sleutel
51 21 1 800 414	⊃	with key	avec clé	met sleutel
* 51 21 1 809 927	⊃	without key	sans clé	zonder sleutel
* 51 21 1 809 928	⊃	without key	sans clé	zonder sleutel
32 32 1 104 229		Main key (unworked)	Pièce brute pour clefs (universelle)	Hoofdsleutel (glad)
32 32 1 104 228		Standard key (unworket)	Pièce brute pour clefs (universelle)	Normale sleutel (glad)

Reservdels-Nr. N° de pezzo N° pieza	Symbol	Reservdels-benämning	Denominazione pezzo	Designación pieza
07 11 9 922 058		Mutter M 6	Dadoesagonale M 6	Tuerca hexagonal M 6
07 11 9 933 082		Fjäderring B 6	Anello elàstica B 6	Anillo elástico B 6
07 11 9 936 425		Bricka 6,4	Rosetta 6,4	Arandela 6,4
51 21 6 742 118		Gummibuffert	Gomma d'arresto	Goma de tope
51 21 6 742 120		Gummipalägging	Appoggio di gomma	Apoyo de goma
51 21 6 742 100	⊃	Handtag	Maniglia ribaltabile	Manilla rebatible
51 21 1 812 013	⊃	Handtag	Maniglia ribaltabile	Manilla rebatible
51 21 6 742 102	⊃	Handtag	Maniglia ribaltabile	Manilla rebatible
51 21 1 812 014	⊃	Handtag	Maniglia ribaltabile	Manilla rebatible
07 11 9 900 737		SK SHR M 6 x 15	SK SHR M 6 x 15	SK SHR M 6 x 15
* 51 21 1 801 437	⊃	Slutkil	Cono di chiusura	Cuña de cierre
* 51 21 1 801 438	⊃	Sluitkil	Cono di chiusura	Cuña de cierre
* 51 21 1 823 485	⊃	Slutkil	Cono di chiusura	Cuña de cierre
* 51 21 1 823 486	⊃	Slutkil	Cono di chiusura	Cuña de cierre
51 21 1 801 353		Gängadplåtta	Piastra filettata	Placa roscada
51 21 1 823 223		Gängadplåtta	Piastra filettata	Placa roscada
51 21 1 844 093		Gängadplåtta	Piastra filettata	Placa roscada
51 21 1 844 094		Gängadplåtta	Piastra filettata	Placa roscada
07 11 9 900 773		SK SHR M 8 x 35	SK SHR M 8 x 35	SK SHR M 8 x 35
51 21 6 742 130	⊃	Handtag	Lista maniglia	Listón de agarre
51 21 6 742 131	⊃	Handtag	Lista maniglia	Listón de agarre
07 11 9 936 037		Taggbricka	Rosetta dentata	Arandela dentada
07 11 9 907 655		LIN SHR 4 x 10	LIN SHR 4 x 10	LIN SHR 4 x 10
51 21 1 814 989		Underlägg	Guarnitura	Suplemento
		Lås:	Chiusura:	Cierre:
51 21 1 800 413	⊃	med nyckel	con chiave	con llave
51 21 1 800 414	⊃	med nyckel	con chiave	con llave
* 51 21 1 809 927	⊃	utan nyckel	senza chiave	sin llave
* 51 21 1 809 928	⊃	utan nyckel	senza chiave	sin llave
32 32 1 104 229		Huvudnyckel (ämne)	Chiave unica (pezzo grezzo)	Llave general (pieza en bruto)
32 32 1 104 228		Standardnyckel (ämne)	Chiave normale (pezzo grezzo)	Llave normal (pieza en bruto)

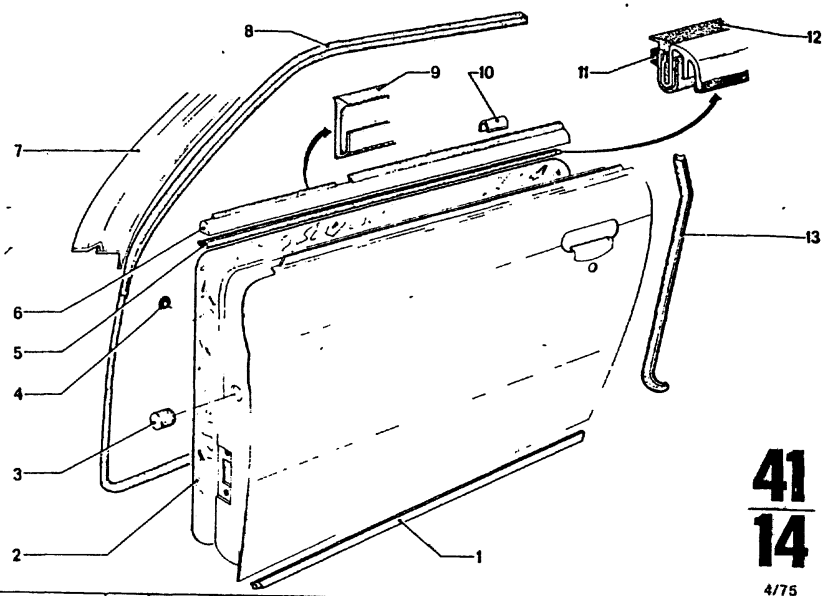

41
14

4/75

Teil-Nr.	Symbol	Teil-Benennung	Stück/E 2.5CS	2.5CSA	2800CS	2800CSA	3.0CS	3.0CSA	3.0CSi	3.0CS-L	3.0CSi-L	USA 2800CS	2800CSA	3.0CS	3.0CSA
51 21 6 740 185		Türabdichtung, unten	2	2	2	2	2	2	2	2	2	2	2	2	2
51 92 7 559 180	es	Türbespannung	X	X	X	X	X	X	X	X	X	2	2	2	2
51 21 6 041 760		Kontaktpuffer	2	2	2	2	2	2	2	2	2	X	X	X	X
41 51 6 754 244		Verschlußstopfen	2	2	2	2	2	2	2	2	2	2	2	2	2
54 12 9 734 126	es	Keder	X	X	X	X	X	X	X	X	X	X	X	X	X
51 21 6 754 320		Abdeckleiste	1	1	1	1	1	1	1	1	1	1	1	1	1
51 21 6 754 321		Abdeckleiste	1	1	1	1	1	1	1	1	1	1	1	1	1
51 71 6 754 285		Fassung für Türdichtung, oben	1	1	1	1	1	1	1	1	1	1	1	1	1
51 71 6 754 286		Fassung für Türdichtung, oben	1	1	1	1	1	1	1	1	1	1	1	1	1
51 71 6 754 282		Türdichtung kpl.	1	1	1	1	1	1	1	1	1	1	1	1	1
51 71 6 754 283		Türdichtung kpl.	1	1	1	1	1	1	1	1	1	1	1	1	1
51. 21 6 754 323		Abdeckleiste für Schwenkfenster	1	1	1	1	1	1	1	1	1	1	1	1	1
51 21 6 754 324		Abdeckleiste	1	1	1	1	1	1	1	1	1	1	1	1	1
51 21 1 803 685		Klammer	10	10	10	10	10	10	10	10	10	10	10	10	10
51 21 1 816 761		Bürste	2	2	2	2	2	2	2	2	2	2	2	2	2
51 21 1 813 195	es	Abdichtgummi	X	X	X	X	X	X	X	X	X	X	X	X	X
51 21 6 740 180		Türdichtung, außen	1	1	1	1	1	1	1	1	1	1	1	1	1
51 21 6 740 181		Türdichtung, außen	1	1	1	1	1	1	1	1	1	1	1	1	1

4/75 **41** **14**

Bemerkungen
Remarks
Observations
Opmerkingen
Anmärkningar
Osservazione
Observaciones

Part No. No. de pièce Onderdeel-Nr	Symbol	Denomination of parts	Dénomination de pièces	Benaming
51 21 6 740 185		Door packing, lower	Garniture d.porte, inf.	Rubber strip, onder
51 92 7 559 180	es	Door fabric covering	Tissu pr.couv.d.porte	Portier folie
51 21 6 041 760		Contact buffer	Tampon de contact	Kontakt buffer
41 51 6 754 244		Fastener plug	Fermeture bouchon	Sluiting plug
54 12 9 734 126	es	Rubber shim	Bande de caoutchouc	Rubberafdekstrip
51 21 6 754 320		Covering ridge	Tasseau de couvert.	Afdeklijst
51 21 6 754 321		Covering ridge	Tasseau de couvertur	Afdeklijst
51 71 6 754 285		Sealing for doorpackning, upper	Cadre pour porte garn. couv. sup.	Strip voor deurafdichtrubber bov
51 71 6 754 286		Sealing for doorpackning, upper	Cadre pour porte garn. couv. sup.	Strip voor deurafdichtrubber bov
51 71 6 754 282		Doorpackning kpl.	Porte garn. couv, kpl.	Deurafdichtrubber kpl
51 71 6 754 283		Doorpackning kpl.	Porte garn. couv, kpl.	Deurafdichtrubber kpl
51 21 6 754 323		Couvering ridge for swing window	Tasseau d.couv. pour fénetré pivotant	Afdeklijst voor ventilatieraam
51 21 6 754 324		Covering ridge	Tasseau de couv.	Afdeklijst
51 21 1 803 685		Clamp	Crampon	Klem
51 21 1 816 761		Brush	Brosse	Borstel
51 21 1 813 195	es	Seal rubber	Joint de caoutchouc	Rubberkap
51 21 6 740 180		Door packing, ext.	Garniture d.porte, ext.	Deurafdichting, buit.
51 21 6 740 181		Door packing, ext.	Garniture d.porte, ext.	Deurafdichting, buit.

Reservdels-Nr. N° de pezzo N° pieza	Symbol	Reservdels-benämning	Denominazione pezzo	Designación pieza
51 21 6 740 185		Dörrpackning, undre	Porta prof. di ten. inf.	Puerta junta, inf.
51 92 7 559 180	es	Dörrklädseltyg	Rivestimento porta	Forro de puerta
51 21 6 041 760		Kontaktbuffert	Tampone di contatto	Tope de contacto
41 51 6 754 244		Plugg	Tappo di chiusura	Topón
54 12 9 734 126	es	Gummimellanlägg	Certina	Listón
51 21 6 754 320		List	Listello di copert.	Listón cobertera
51 21 6 754 321		List	Listello di copert.	Listón cobertero
51 71 6 754 285		Gummilist för dörrpackning, ovre	Telaio per porta guarn. sup.	Engaste para puerta junta, sup.
51 71 6 754 286		Gummilist för dörrpackning, övre	Telaio per porta guarn. sup.	Engaste para puerta junta, sup.
51 71 6 754 282		Dörrpackning kpl.	Porta guarnizione kpl	Puerta junta kpl.
51 71 6 754 283		Dörrpackning kpl.	Porta guarnizione kpl	Puerta junta kpl.
51 21 6 754 323		Tätningslijst för ram-vent. ruta	Cappellotto d.coper.p finestra orientabile	Caperuza cobertera p. ventanilla giratoria
51 21 6 754 324		Tätningslijst	Cappellotto d.copert.	Caperuza cobertera
51 21 1 803 685		Klämma	Graffa	Grapa
51 21 1 816 761		Borste	Spazzola	Cepillo
51 21 1 813 195	es	Gummitätning	Gomma di tenuta	Junta de goma
51 21 6 740 180		Dörrpackning, yttre	Porta guarn. esterno	Puerta junta, exterior
51 21 6 740 181		Dörrpackning, yttre	Porta guarn, esterno	Puerta junta, exterior

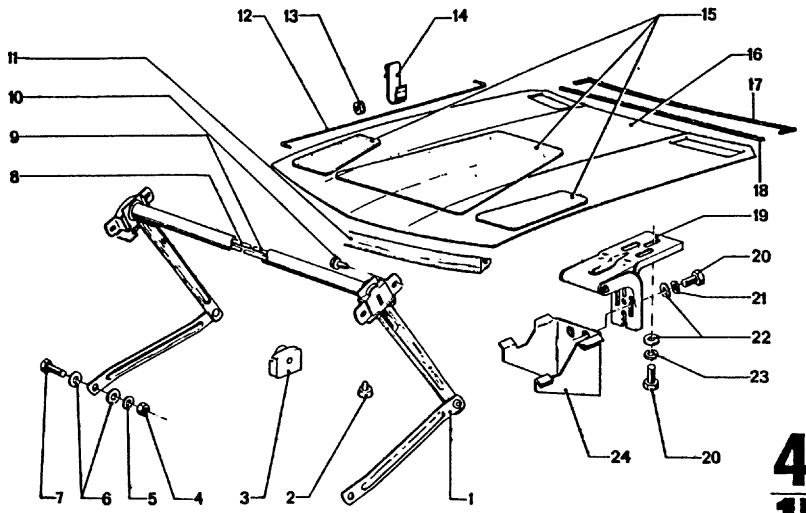

41
15
4/75

Teil-Nr	Symbol	Teil-Benennung	Stück/E 2.5 CS	2.5 CSA	2800 CS	2800 CSA	3.0 CS	3.0 CSA	3.0 CSi	3.0 CSi-L	3.0 CSi-L	USA 2800 CS	2800 CSA	3.0 CS	3.0 CSA
41 61 1 814 121		Stütze			1										
41 61 1 814 312		Stütze	1	1	1	1	1	1	1			1	1	1	1
51 23 5 780 190		Puffer	4	4	4	4	4	4	4	4	4	4	4	4	4
41 61 5 480 146		Haltestuck	2	2	2	2	2	2	2			2	2	2	2
07 11 9 922 087		6 KT MU M 8	2	2	2	2	2	2	2			2	2	2	2
07 11 9 933 095		Federring B 8	6	6	6	6	6	6	6			6	6	6	6
07 11 9 936 431		Scheibe 8,4	4	4	4	4	4	4	4			4	4	4	4
51 23 5 780 131		6 KT SHR	2	2	2	2	2	2	2			2	2	2	2
41 61 1 810 132	FFF	Drehstabfeder			1	1									
41 61 1 810 318	FFF	Drehstabfeder	1	1	1	1	1	1	1			1	1	1	1
41 61 1 810 131	FFF	Drehstabfeder			1	1									
41 61 1 810 317	FFF	Drehstabfeder	1	1	1	1	1	1	1			1	1	1	1
07 11 9 916 823		6 KT BL SHR	4	4	4	4	4	4	4			4	4	4	4
51 71 1 810 529	⋔	Dichtgummi	2	2	2	2	2	2	2	2	2	2	2	2	2
51 23 1 819 625		Abstützung								1	1				
51 23 1 819 628		Abstandhalter								2	2				
24 11 1 203 865		Haltebügel								1	1				
51 48 1 811 883		Dämpfungsbelag (Satz)	1	1	1	1	1	1	1			1	1	1	1
41 61 1 817 984		Frontklappe	1	1	1	1	1	1	1			1	1	1	1
41 61 1 831 513		Frontklappe								1	1				
51 71 5 780 175	⋔	Abdichtung	1	1	1	1	1	1	1	1	1	1	1	1	1
51 71 1 810 531		Abdichtung für Stirnwand	1	1	1	1	1	1	1	1	1	1	1	1	1
41 61 1 800 342		Scharnier	2	2	2	2	2	2	2	2	2	2	2	2	2
07 11 9 913 624		6 KT SHR M 8 x 16	6	6	6	6	6	6	6	6	6	6	6	6	6
07 11 9 933 096		Federring B 8	6	6	6	6	6	6	6	6	6	6	6	6	6
07 11 9 931 067		U-Scheibe 8,4	6	6	6	6	6	6	6	6	6	6	6	6	6
07 11 9 932 095		Federring B 8	12	12	12	12	12	12	12	12	12	12	12	12	12
41 33 1 814 093	FF	Stütze	1	1	1	1	1	1	1			1	1	1	1
41 33 1 814 094	FF	Stütze	1	1	1	1	1	1	1			1	1	1	1

4/75 **41** / **15**

Bemerkungen
Remarks
Observations
Opmerkingen
Anmärkningar
Osservazione
Observaciones

* 41 61 1 810 131 → Fg
* 41 61 1 810 132 → Fg
* 41 61 1 810 317 Fg→
* 41 61 1 810 318 Fg→

2800 CS . ...
2800 CSA . ...

* 41 61 1 814 121 → Fg

2800 CS 2 202 254
2800 CSA 2 220 381

* 41 61 1 814 312 Fg→

2800 CS 2 202 255
(ab 3.10.69)
2800 CSA 2 220 382
(ab 6.10.71)

* 41 61 1 817 984
=
61 71 1 355 035

* 51 48 1 81 883 =
Pro Satz 2 Stück

* 24 11 1 203 865
Sonderausstattung Städtepaket

Part No. No. de pièce Onderdeel-Nr	Symbol	Denomination of parts	Dénomination de pièces	Benaming
* 41 61 1 814 121		Bracket	Support	Steun
* 41 61 1 814 312		Bracket	Support	Steun
51 23 5 780 190		Buffer	Tampon	Buffer
41 61 5 480 146		Support	Support	Steun
07 11 9 922 087		Hex nut M 8	Ecrou à six pans M 8	Zeskantmoer M 8
07 11 9 933 095		Spring ring B 8	Anneau élastique B 8	Veerring B 8
07 11 9 936 431		Washer 8,4	Disque 8,4	Ring 8,4
51 23 5 780 131		Hex screw	Vis à six pans	Zeskantbout
* 41 61 1 810 132	FFF	Torsion spring	Ressort de torsion	Torsieveer
* 41 61 1 810 318	FFF	Torsion spring	Ressort de torsion	Torsieveer
* 41 61 1 810 131	FFF	Torsion spring	Ressort de torsion	Torsieveer
* 41 61 1 810 317	FFF	Torsion spring	Ressort de torsion	Torsieveer
07 11 9 916 823		Hex sheet metal screw	Vis à six pans pour tôl	Zeskantplaatschroef
51 71 1 810 529	⋔	Seal rubber	Garniture de caoutch.	Afdichtingsrubber
51 23 1 819 625		Support	Support	Steun
51 23 1 819 628		Distance piece	Pièce d'entretoise	Afstandhouder
* 24 11 1 203 865		Attachment clip	Etrier de fixation	Bevestigingsbeugel
* 51 48 1 811 883		Sound absorbing (set)	Insonorisée (jeu)	Geluiddemping (set)
* 41 61 1 817 984		Front lid	Couv. du front	Motorkap
41 61 1 831 513		Front lid	Couv. du front	Motorkap
51 71 5 780 175	⋔	Packing	Garniture	Pakking
51 71 1 810 531		Packing for dash panel	Garniture pour hayon avant	Pakking voor voorpaneel
41 61 1 800 342		Hinge	Charnière	Scharnier
07 11 9 913 624		6KT SHR M 8 x 16	6KT SHR M 8 x 16	6KT SHR M 8 x 16
07 11 9 933 096		Spring ring B 6	Anneau élastique B 8	Veerring B 8
07 11 9 931 067		Washer 8,4	Disque 8,4	Ring 8,4
07 11 9 932 095		Spring ring B 8	Anneau élastique B 8	Veerring B 8
41 33 1 814 093	FF	Bracket	Support	Steun
41 33 1 814 094	FF	Bracket	Support	Steun

Reservdels-Nr. N° de pezzo N° pieza	Symbol	Reservdels-benämning	Denominazione pezzo	Designación pieza
* 41 61 1 814 121		Stöd	Appoggio	Apoyo
* 41 61 1 814 312		Stöd	Appoggio	Apoyo
51 23 5 780 190		Buffert	Tampone	Tope
41 61 5 480 146		Fäststycke	Pezzo di sostegno	Pieza de soporte
07 11 9 922 087		Mutter M 8	Dado esagonale M 8	Tuerca hexagonal M 8
07 11 9 933 095		Fjäderring B 8	Anello elastico B 8	Anillo elastico B 8
07 11 9 936 431		Bricka 8,4	Rondella 8,4	Arandela 8,4
51 23 5 780 131		Bult	Vite esagonale	Tornillo hexagonal
* 41 61 1 810 132	FFF	Torsionsfjäder	Molla barra girevole	Muelle d.varil.d.tors.
* 41 61 1 810 318	FFF	Torsionsfjäder	Molla barra girevole	Muelle d.varil.d.tors.
* 41 61 1 810 131	FFF	Torsionsfjäder	Molla barra girevole	Muelle d.varil.d.tors.
* 41 61 1 810 317	FFF	Torsionsfjäder	Molla barra girevole	Muelle d.varil.d.tors.
07 11 9 916 823		Plåtskruv	Vite esagonale p.lam.	Tornillo hex.p.chapa
51 71 1 810 529	⋔	Packningsgummi	Gomma di tenuta	Goma obturadora
51 23 1 819 625		Stöd	Appoggio	Apoyo
51 23 1 819 628		Distansstycke	Distanziale	Pieza distanciadora
* 24 11 1 203 865		Fästbygel	Staffa di sostegno	Estribo d.sujeción
* 51 48 1 811 883		Ljuddämpning (sats)	Guarnizione smorzatr (corredo)	Revest.d.amortiguac. (juego)
* 41 61 1 817 984		Motorhuv	Sportello frontale	Trampilla frontal
41 61 1 831 513		Motorhuv	Sportello frontale	Trampilla frontal
51 71 5 780 175	⋔	Packning	Guarnizione	Junta
51 71 1 810 531		Packning för framvägg	Guarnizione per paratia	Junta para salpic.
41 61 1 800 342		Gångjärn	Cerniera	Bisagra
07 11 9 913 624		6KT SHR M 8 x 16	6KT SHR M 8 x 16	6KT SHR M 8 x 16
07 11 9 933 096		Fjäderring B 8	Anello elástica B 8	Anillo elástico B 8
07 11 9 931 067		Bricka 8,4	Rondella 8,4	Arandela 8,4
07 11 9 932 095		Fjäderring B 8	Anello elastico B 8	Anillo elástica B 8
41 33 1 814 093	FF	Stöd	Appoggio	Apoyo
41 33 1 814 094	FF	Fjäderring	Anello elastico	Anillo elástico

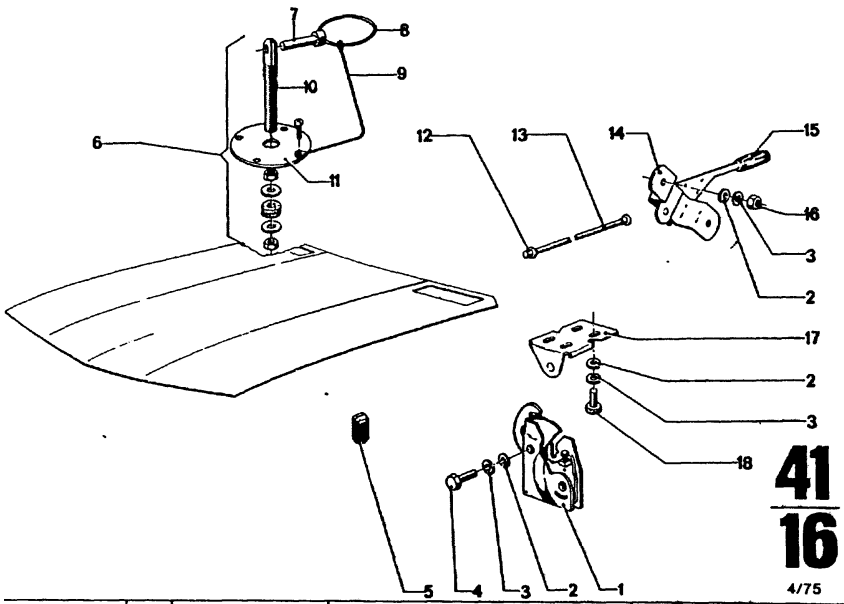

41
16
4/75

Teil-Nr	Symbol	Teil-Benennung	Stück/E 2.5 CS	2.5 CSA	2800 CS	2800 CSA	3.0 CS	3.0 CSA	3.0 CSi	3.0 CSi-L	3.0 CSi-L	USA 2800 CS	2800 CSA	3.0 CS	3.0 CSA
51 23 5 076 750	U	Schloß			2	2	2	2				2	2	2	2
51 23 5 776 150		Schloß	2	2	2	2	2	2				2	2	2	2
07 11 9 931 043		Scheibe 6,4	4	4	4	4	4	4				4	4	4	4
07 11 9 933 079		Federring B 6	4	4	4	4	4	4				4	4	4	4
07 11 9 913 470		6 KT SHR M 6 x 18	1	1	1	1	1	1				1	1	1	1
51 23 1 800 541		Anschlagpuffer an Karosserie	2	2	2	2	2	2		2	2	2	2	2	2
~~51 23 1 819 622~~		Frontklappenverschluß								2	2				
51 23 1 827 600		Sicherungsbolzen								2	2				
51 23 1 819 698		Ring								2	2				
51 23 1 819 697		Seil								2	2				
51 23 1 819 694		Bolzen								2	2				
51 23 1 827 601		Unterlegplatte								2	2				
51 23 7 630 108		Haltepfropfen	1	1	1	1	1	1	1			1	1	1	1
51 23 7 630 100	U	Zug für Schloß			1	1	1	1				1	1	1	1
51 23 1 800 579		Zug für Schloß	1	1	1	1	1	1	1			1	1	1	1
51 23 1 810 980		Hebel mit Bock	1	1	1	1	1	1	1			1	1	1	1
41 33 5 680 162		Knopf mit Hebel	1	1	1	1	1	1	1			1	1	1	1
07 11 9 922 053		6 KT MU M 6	2	2	2	2	2	2	2			2	2	2	2
41 61 5 780 135		Schließbügel	2	2	2	2	2	2	2			2	2	2	2
07 11 9 913 459		Schraube	4	4	4	4	4	4	4			4	4	4	4

4/75 **41** **16**

Bemerkungen
Remarks
Observations
Opmerkingen
Anmärkningar
Osservazione
Observaciones

Part No. No. de pièce Onderdeel-Nr.	Symbol	Denomination of parts	Dénomination de pièces	Benaming
51 23 5 078 750	U	Lock	Serrure	Slot
51 23 5 776 150		Lock	Serrure	Slot
07 11 9 931 043		Washer 6,4	Disque 6,4	Ring 6,4
07 11 9 933 079		Spring ring B 6	Anneau élastique B 6	Veerring B 6
07 11 9 913 470		6KT SHR M 6 x 18	6KT SHR M 6 x 18	6KT SHR M 6 x 18
51 23 1 800 541		Buffer stop fixed body	Tampon de arrêt au caross.	Stootrubber aan karosserie
~~51 23 1 819 622~~		Front lid lock	Couv.d.front d.serrure	Motorkap sluiting
51 23 1 827 600		Fuse bolt	Fusible boulon	Zekering pen
51 23 1 819 698		Ring	Anneau	Ring
51 23 1 819 697		Rope	Corde	Touw
51 23 1 819 694		Bolt	Boulon	Pen
51 23 1 827 601		Supplement plate	Plaque supplement	Onderlegplaat
51 23 7 630 108		Plug	Bouchon	Plug
51 23 7 630 100	U	Puller for lock	Dispos.pour serrure	Trekstang voor slot
51 23 1 800 579		Puller for lock	Dispos.pour serrure	Trekstang voor slo
51 23 1 810 980		Lever with support	Levier avec support	Hefboom met steun
41 33 5 680 162		Button with lever	Bouton avec levier	Knop met hefboom
07 11 9 922 053		6KT MU M 6	6KT MU M 6	6KT MU M 6
41 61 5 780 135		Lock bow	Etrier de serrure	Sluitbeugel
07 11 9 913 459		Screw	Vis	Bout

Reservdels-Nr. N° de pezzo N° pieza	Symbol	Reservdelsbenämning	Denominazione pezzo	Designación pieza
51 23 5 076 750	U	Lås	Serrura	Cerr.
51 23 5 776 150		Lås	Serrura	Cerrojo
07 11 9 931 043		Bricka 6,4	Rondella 6,4	Arandela 6,4
07 11 9 933 079		Fjäderring B 6	Anello elastico B 6	Anillo elástico B 6
07 11 9 913 470		6KT SHR M 6 x 18	6KT SHR M 6 x 18	6KT SHR M 6 x 18
51 23 1 800 541		Buffertanslag på kaross.	Tampone d'arresto fissa ossatura	Tope cobertero fija esqueleto
~~51 23 1 819 622~~		Motorhuvslås	Chiusura sport.front.	Ciera d. la tramp. fro
51 23 1 827 600		Säkring bult	Fusibile perno	Fusible perno
51 23 1 819 698		Ring	Anello	Anillo
51 23 1 819 697		Rep	Cavo	Cable
51 23 1 819 694		Bult	Perno	Perno
51 23 1 827 601		Underläggplatta	Piastra d'appoggio	Placa de asiento
51 23 7 630 108		Plugg	Tappo	Tapón
51 23 7 630 100	U	Draghandtag för lås	Tirante per serratura	Tirador para cerradu
51 23 1 800 579		Dragnandtag för lås	Tirante per serratura	Tirador para cerradu
51 23 1 810 980		Arm med hållare	Leva con cavalletto	Palanca con soporte
41 33 5 680 162		Knopp med arm	Bottone con lave	Botón con palanca
07 11 9 922 053		6KT MU M 6	6KT MU M 6	6KT MU M 6
41 61 5 780 135		Låsbygel	Staffa di chiusura	Estribo de cierre
07 11 9 913 459		Bult	Vite	Tornillo

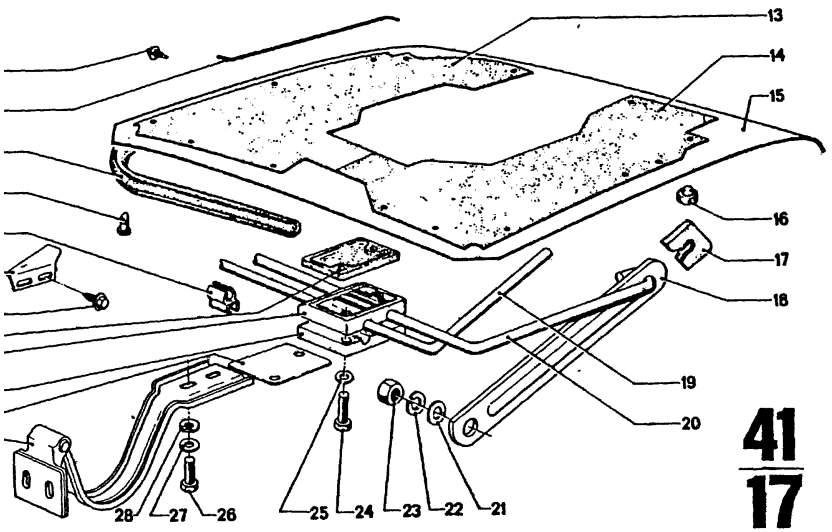

41
17

4/75

Teil-Nr.	Symbol	Teil-Benennung	Stück/E										USA			
			2.5 CS	2.5 CSA	2800 CS	2800 CSA	3.0 CS	3.0 CSA	3.0 CSi	3.0 CS-L	3.0 CSi-L		2800 CS	2800 CSA	3.0 CS	3.0 CSA
41 61 5 780 120		Scharnier	2	2	2	2	2	2	2	2	2		2	2	2	2
41 62 5 676 127		Platte für Lager	2	2	2	2	2	2	2	2	2		2	2	2	2
41 62 5 776 127		Lager, Unterteil	2	2	2	2	2	2	2				2	2	2	2
41 62 5 676 225		Lager, Oberteil	2	2	2	2	2	2	2	2	2		2	2	2	2
41 62 1 810 290		Distanzstück	2	2	2	2	2	2	2	2	2		2	2	2	2
12 13 8 530 118		Blechschraube	4	4	4	4	4	4	4		4		4	4	4	4
41 62 1 802 017	FF	Anschlag	1	1	1	1	1	1	1		1		1	1	1	1
41 62 1 802 018	FF	Anschlag	1	1	1	1	1	1	1		1		1	1	1	1
41 62 5 676 221		Lager	3	3	3	3	3	3	3		3		3	3	3	3
41 51 6 754 244		Verschlußstopfen	1	1	1	1	1	1	1	1	1		1	1	1	1
51 71 5 776 161		Abdichtung	1	1	1	1	1	1	1	1	1		1	1	1	1
51 23 1 819 625		Abstützung								1						
51 41 1 807 439		Klammer	14	14	14	14	14	14	14	14	14		14	14	14	14
51 47 1 811 488	FF	Verkleidung	1	1	1	1	1	1	1	1	1		1	1	1	1
51 47 1 811 487	FF	Verkleidung	1	1	1	1	1	1	1	1	1		1	1	1	1
41 62 1 814 141		Heckklappe	1	1	1	1	1	1	1		1		1	1	1	1
41 62 1 827 751		Heckklappe								1						
41 62 1 827 744		Heckklappe								1	1					
~~41 62 1 837 254~~		Heckklappe	1	1												
51 23 5 780 190		Puffer	2	2	2	2	2	2	2	2	2		2	2	2	2
51 24 5 676 219		Führungsstück	2	2	2	2	2	2	2		2		2	2	2	2
41 62 5 776 110		Stütze	2	2	2	2	2	2	2		2		2	2	2	2
41 62 1 810 282	FFFF	Drehstabfeder	1	1	1	1	1	1	1		1		1	1	1	1
41 62 5 776 146	FFFF	Drehstabfeder								1						
41 62 1 810 281	FFFF	Drehstabfeder	1	1	1	1	1	1	1		1		1	1	1	1
41 62 5 776 145	FFFF	Drehstabfeder								1						
07 11 9 936 432		Scheibe 8,4	2	2	2	2	2	2	2		2		2	2	2	2
07 11 9 932 094		Federring B 8	6	6	6	6	6	6	6		6		6	6	6	6
07 11 9 922 087		6 KT MU M 8	2	2	2	2	2	2	2		2		2	2	2	2
07 11 9 912 310		Schraube M 6 x 35	4	4	4	4	4	4	4		4		4	4	4	4
07 11 9 932 072		Federscheibe B 6	4	4	4	4	4	4	4	4	4		4	4	4	4
07 11 9 913 482		6 KT SHR M 8 x 22	4	4	4	4	4	4	4	4	4		4	4	4	4
07 11 9 931 067		U-Scheibe 8,4	4	4	4	4	4	4	4	4	4		4	4	4	4
07 11 9 932 095		Federscheibe B 8	4	4	4	4	4	4	4	4	4		4	4	4	4

4/75 **41** **17**

Bemerkungen
Remarks
Observations
Opmerkingen
Anmärkningar
Osservazione
Observaciones

Sonderausstattung Städtepaket

* 41 62 1 827 751
* 41 62 5 776 145
* 41 62 5 776 146

Part No. No. de pièce Onderdeel-Nr.	Symbol	Denomination of parts	Dénomination de pièces	Benaming
41 61 5 780 120		Hinge	Charnière	Scharnier,
41 62 5 676 127		Plate for bearing	Plaque pour coussinet	Plaat voor lager
41 62 5 776 127		Bearing, lower part	Palier, pièce inf.	Lager, onderdeel
41 62 5 676 225		Bearing, upper part	Palier, pièce sup.	Lager, bovendeel
41 62 1 810 290		Distance piece	Pièce à écartement	Afstandsstuk
12 13 8 530 118		Sheet-, etal screw	Vis pour tôle	Plaatschroef
41 62 1 802 017	FF	Stop	Arrêt	Aanslag
41 62 1 802 018	FF	Stop	Arrêt	Aanslag
41 62 5 676 221		Bearing	Palier	Lager
41 51 6 754 244		Fastenerplug	Fermeturebouchon	Sluitingplug
51 71 5 776 161		Packing	Garniture	Afdichting
51 23 1 819 625		Packing	Garniture	Afdichting
51 41 1 807 439		Clamp	Crampon	Klem
51 47 1 811 488	FF	Casing	Couverture	Beplating
51 47 1 811 487	FF	Casing	Couverture	Beplating
41 62 1 814 141		Tail lid	Couv. de coffre	Kofferdeksel
* 41 62 1 827 751		Tail lid	Couv.de coffre	Kofferdeksel
41 62 1 827 744		Tail lid	Couv.de coffre	Kofferdeksel
~~41 62 1 837 254~~		Tail lid	Couv. de coffre	Kofferdeksel
51 23 5 780 190		Buffer	Tampon	Buffer
51 24 5 676 219		Guide piece	Pièce de guide	Geleidstuk
41 62 5 776 110		Support	Support	Steun
41 62 1 810 282	FFFF	Torsion spring	Ressort de torsion	Torsieveer
* 41 62 5 776 146	FFFF	Torsion spring	Ressort de torsion	Torsieveer
41 62 1 810 281	FFFF	Torsion spring	Ressort de torsion	Torsieveer
* 41 62 5 776 145	FFFF	Torsion spring	Ressort de torsion	Torsieveer
07 11 9 936 432		Washer 8,4	Disque 8,4	Ring 8,4
07 11 9 932 094		Spring ring B 8	Anneau élastique B 8	Veerring B 8
07 11 9 922 087		Hex nut M 8	Ecrou à six pans M 8	Zeskantmoer M 8
07 11 9 912 310		Screw M 6 x 35	Vis M 6 x 35	Bout M 6 x 35
07 11 9 932 072		Spring washer B 6	Disque élastique B 6	Veerring B 6
07 11 9 913 482		6KT SHR M 8 x 22	6KT SHR M 8 x 22	6KT SHR M 8 x 22
07 11 9 931 067		U-Washer 8,4	U-Disque 8,4	U-Ring 8,4
07 11 9 932 095		Spring washer B 8	Disque élastique B 8	Veerring B 8

Reservdels-Nr. N° de pezzo N° pieza	Symbol	Reservdels-benämning	Denominazione pezzo	Designación pieza
41 61 5 780 120		Gångjärn	Cerniera	Bisagra
41 62 5 676 127		Platta för lager	Piastra p.cuscinetto	Placa para cojinete
41 62 5 776 127		Lager, underdel	Parte inf.supporto	Parte inf.d.soporte
41 62 5 676 225		Lager, överdel	Parte sup.supporto	Parte sup.de soporte
41 62 1 810 290		Distansstycke	Pezzo distanziatore	Pieza distanciador
12 13 8 530 118		Plåtskruv	Vite per lamiera	Tornillo para chapa
41 62 1 802 017	FF	Anslag	Riscontro	Tope
41 62 1 802 018	FF	Anslag	Riscontro	Tope
41 62 5 676 221		Lager	Supporto	Soporte
41 51 6 754 244		Plugg	Tappo di chiusura	Tapón
51 71 5 776 161		Packning	Guarnizione	Junta
51 23 1 819 625		Stöd	Sostegno	Apoyo
51 41 1 807 439		Klämma	Arpione	Grapa
51 47 1 811 488	FF	Klädsel	Rivestimento	Revestimiento
51 47 1 811 487	FF	Klädsel	Rivestimento	Revestimiento
41 62 1 814 141		Koffertlucka	Cofano portabagagli	Tapa d.portamaletas
* 41 62 1 827 751		Koffertlucka	Cofano portabagagli	Tapa d.tamaletas
41 62 1 827 744		Koffertlucka	Cofano portabagagli	Tapa d.portamaletas
~~41 62 1 837 254~~		Koffertlucka	Cofano portabagagli	Tapa d. tamaletas
51 23 5 780 190		Buffert	Tampone	Tope
51 24 5 676 219		Styrstycke	Pezzo di guida	Pieza guia
41 62 5 776 110		Stöd	Appoggio	Apoyo
41 62 1 810 282	FFFF	Torsionsfjäder	Molla barra girevole	Muelle d.varil.d.tors
* 41 62 5 776 146	FFFF	Torsionsfjäder	Molla barra girevole	Muelle d.varil.d.tors
41 62 1 810 281	FFFF	Torsionsfjäder	Molla barra girevole	Muelle d.varil.d.tors
* 41 62 5 776 145	FFFF	Torsionsfjäder	Molla barra girevole	Muelle d.varil.d.tors
07 11 9 936 432		Bricka 8,4	Rosetta 8,4	Arandela 8,4
07 11 9 932 094		Fjäderring B 8	Anello elastica B 8	Anillo elástica B 8
07 11 9 922 087		Mutter M 8	Dado esagonale M 8	Tuerca hexagonal M
07 11 9 912 310		Bult M 6 x 35	Vite M 6 x 35	Tornillo M 6 x 35
07 11 9 932 072		Fjäderbricka B 6	Rosetta elástica B 6	Arandela elástico B
07 11 9 913 482		6KT SHR M 8 x 22	6KT SHR M 8 x 22	6KT SHR M 8 x 22
07 11 9 931 067		U-Bricka 8,4	U-Rosetta 8,4	U-Arandela 8,4
07 11 9 932 095		Fjäderbricka B 6	Rondella elástica B 8	Arandela elástica B

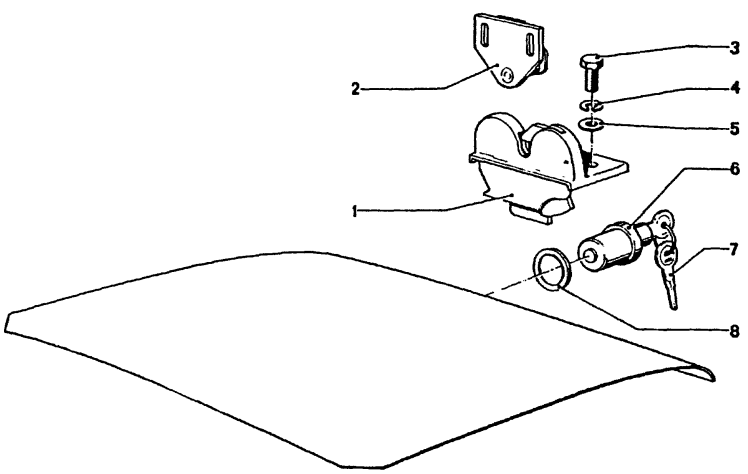

41
18

9/74

Teil-Nr.	Symbol	Teil-Benennung	Stück/E												USA											
			2.5 CS	2.5 CSA	2800 CS	2800 CSA	3.0 CS	3.0 CSA	3.0 CSi		3.0 CS-L	3.0 CSi-L			2800 CS	2800 CSA	3.0 CS	3.0 CSA								
51 24 5 776 143		Verschluß	1	1	1	1	1	1	1		1	1			1	1	1	1								
51 24 5 776 142		Schließbügel	1	1	1	1	1	1	1		1	1			1	1	1	1								
07 11 9 913 455		Schraube M 6 x 15	4	4	4	4	4	4	4		4	4			4	4	4	4								
07 11 9 933 078		Federring B 6	4	4	4	4	4	4	4		4	4			4	4	4	4								
07 11 9 931 046		Scheibe 6,4	4	4	4	4	4	4	4		4	4			4	4	4	4								
51 24 1 810 576		Schloß	1	1	1	1	1	1	1		1	1			1	1	1	1								
51 24 1 815 116		Schloß ohne Schlüssel (Code-Nr. angeben)	1	1	1	1	1	1	1		1	1			1	1	1	1								
32 32 1 104 229		Schlüssel (Rohling)	X	X	X	X	X	X	X		X	X			X	X	X	X								
51 24 1 814 988		Unterlage für Heckklappenschloß	1	1	1	1	1	1	1		1	1			1	1	1	1								

41 / 18	Bemerkungen Remarks Observations Opmerkingen Anmärkningar Osservazione Observaciones

Part No. No. de pièce Onderdeel-Nr.	Symbol	Denomination of parts	Dénomination de pièces	Benaming
51 24 5 776 143		Lock	Serrure	Slot
51 24 5 776 142		Lock bow	Etrier de serrure	Sluitbeugel
07 11 9 913 455		Screw M 6 x 15	Vis M 6 x 15	Bout M 6 x 15
07 11 9 933 078		Spring ring B 6	Anneau élastique B 6	Veerring B 6
07 11 9 931 046		Washer 6,4	Disque 6,4	Ring 6,4
51 24 1 810 576		Lock	Serrure	Slot
51 24 1 815 116		Fastener without key (specify code-no.)	Fermeture sans clé (code-nr. indiquer)	Sluiting zonder sleutel (code-no. vermelden
32 32 1 104 229		Key blank	Pièce brute p. clefs	Sleutel glad
51 24 1 814 988		Supplem. for lock tail lid	Semelle pour couv. du coffre serr.	Onderlegger voor slot kofferdeksel

Reservdels-Nr. N° de pezzo N° pieza	Symbol	Reservdels-benämning	Denominazione pezzo	Designación pieza
51 24 5 776 143		Lås	Chiusura	Cierre
51 24 5 776 142		Låsbygel	Staffa di chiusura	Estribo de cierre
07 11 9 913 455		Bult M 6 x 15	Vite M 6 x 15	Tornillo M 6 x 15
07 11 9 933 078		Fjäderring B 6	Anello elastico B 6	Anillo elástico B 6
07 11 9 931 046		Bricka 6,4	Rondella 6,4	Arandela 6,4
51 24 1 810 576		Lås	Serratura	Cerradura
51 24 1 815 116		Dörrlås utan nyckel (kodenummer anges)	Chiusura senza chiave (indicare N°del codice	Cierre sin llave (indicar el N°de cla
32 32 1 104 229		Nyckelklämne	Chiave (pezzo grezzo)	Llave (pieza bruta)
51 24 1 814 988		Underlägg för las kofferlucka	Guarnitura per serrat.cof.portab.	Suplemento para cerr.tapa d.portam

51

	KAROSSERIE-AUSSTATTUNG	BODY-EQUIPMENT	CARROSSERIE-EQUIPEMENT
1			
- 6	Stoßstange, vorn mit Befestigungsteilen	Front bumper with fastening parts	Pare-chocs avant avec pièces de fixation
- 11	Stoßstange, hinten mit Befestigungsteilen	Rear bumper with fastening parts	Pare-chocs arrière avec pièces de fixation
A	Abkürzungen und Zeichenerklärungen	Abbreviations and symbols Afkortingen en symbolen Abbreviazioni e simboli	Abréviations et symboles Förkortningar och teckenförklaringar Abreviaturas y simbolos

	KARROSSERIE-UITRUSTING	KAROSSERI-UTRUSTNING
51		
1 – 6	Voorbumper met bevestigingsonderdelen	Främre stötfangarskena med fastdetaljer
7 – 11	Achterbumper met bevestigingsonderdelen	Bakre stötfangarskena med fastdetaljer
	ATTREZZATURE CARROZZERIA	**EQUIPO DE CARROCERIA**
1 – 6	Paraurti anteriore con pezzi di fissaggio	Parachoques delantero con piezas de suj.
7 – 11	Paraurti posteriore con pezzi di fissaggio	Parachoques trasero con piezas de sujecion
A		
A 6	Abkürzungen und Zeichenerklärungen	Abbreviations symbols Afkortingen en symbolen Abbreviazioni e simboli	Abréviations et symboles Förkortningar och teckenförklaringar Abreviaturas y simbolos

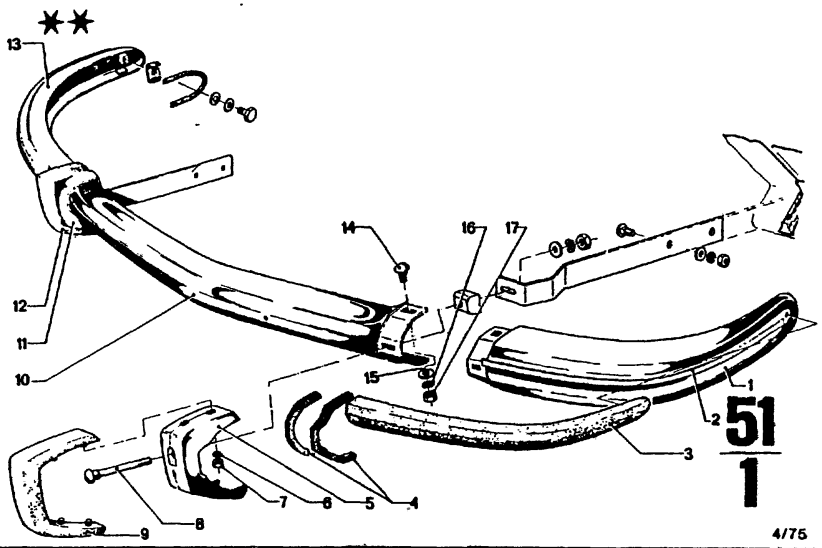

Teil-Nr.	Symbol	Teil-Benennung	Stück/E											USA										
			2.5 CS	2.5 CSA	2800 CS	2800 CSA	3.0 CS	3.0 CSA	3.0 CSi		3.0 CSi-L	3.0 CSi-L			2800 CS	2800 CSA	3.0 CS	3.0 CSA						
		Stoßstange																						
51 11 1 811 191		Stoßstange, Seitenteil	1	1	1	1	1	1	1		1				1	1	1	1						
51 11 1 811 043		Halteleiste für Gummistoßleiste	2	2	2	2	2	2	2		2				2	2	2	2						
51 11 1 810 819		Gummistoßleiste	2	2	2	2	2	2	2		2				2	2	2	2						
51 11 1 808 420		Gummikeder	X	X	X	X	X	X	X		X				X	X	X	X						
51 11 1 810 519		Stoßstangenhorn	1	1	1	1	1	1	1		1				1	1	1	1						
07 11 9 931 044		Scheibe 6,4	10	10	10	10	10	10	10		10				10	10	10	10						
07 11 9 922 058		Sechskantmutter M 6	10	10	10	10	10	10	10		10				10	10	10	10						
51 11 1 835 624		MU M 6 mit Scheibe	10	10	10	10	10	10	10		10				10	10	10	10						
07 11 9 910 478		Flachrundschraube M 8 x 85	2	2	2	2	2	2	2		2				2	2	2	2						
51 11 1 810 523		Gummipuffer	1	1	1	1	1	1	1		1				1	1	1	1						
51 11 1 810 516		Stoßstange, Mittelteil	1	1	1	1	1	1	1		1				1	1	1	1						
51 11 1 810 520		Stoßstangenhorn	1	1	1	1	1	1	1		1				1	1	1	1						
51 11 1 810 524		Gummipuffer	1	1	1	1	1	1	1		1				1	1	1	1						
51 11 1 811 192		Stoßstange, Seitenteil	1	1	1	1	1	1	1		1				1	1	1	1						
51 11 1 804 882		Flachrundschraube M 8 x 15	4	4	4	4	4	4	4		4				4	4	4	4						
07 11 9 936 432		Scheibe 8,4	8	8	8	8	8	8	8		8				8	8	8	8						
07 11 9 932 095		Federscheibe B 8	4	4	4	4	4	4	4		4				4	4	4	4						
07 11 9 922 087		Sechskantmutter M 8	8	8	8	8	8	8	8		8				8	8	8	8						
51 11 1 835 625		MU M 8 mit Scheibe	8	8	8	8	8	8	8		8				8	8	8	8						

4/75 **51** / **1**

Bemerkungen
Remarks
Observations
Opmerkingen
Anmärkningar
Osservazione
Observaciones

** Sonderausstattung 3.0 CS-L Städtepaket

**→Fg

3.0 CS/USA 2 240 390
3.0 CSA/USA 2 250 318

Part No. No. de pièce Onderdeel-Nr	Symbol	Denomination of parts	Dénomination de pièces	Benaming
		Bumper	Pare-chocs	Bumper
51 11 1 811 191		Bumper, lateral part	Pare-chocs, pièce lat.	Bumper, zijkant
51 11 1 811 043		Holding strip for rubber cover strip	Liteau d. fixation pour barette d. prot. de caou	Bevestigingslijst vor rubberstootlijst
51 11 1 810 819		Rubber cover strip	Barette d. prot. d. caou.	Rubberstootlijst
51 11 1 808 420		Rubber shim	Couvre-joint caoutch.	Rubber afdekstrip
51 11 1 810 519		Bumperhorn	Pare-choc corne	Bumperrozer
07 11 9 931 044		Washer 6,4	Disque 6,4	Ring 6,4
07 11 9 922 058		Hex nut M 6	Ecrou à six pans M 6	Zeskantmoer M 6
51 11 1 835 624		MU M 6 with washer	MU M 6 avec disque	MU M 6 met ring
07 11 9 910 478		Flat round screw M 8 x 85	Vis à tête bomb. M 8 x 85	Vlakke cil.-schroef M 8 x 85
51 11 1 810 523		Rubber buffer	Tampon de caoutchouc	Rubber buffer
51 11 1 810 516		Bumper, centre part	Pare-chocs, pièce cent	Bumper, middenstuk
51 11 1 810 520		Bumperhorn	Pare-choc corne	Bumperrozet
51 11 1 810 524		Rubber buffer	Tampon d. caoutch.	Rubber buffer
51 11 1 811 192		Bumper, lateral part	Pare-chocs, pièce lat.	Bumper, zijkant
51 11 1 804 882		Flat round screw M 8 x 15	Vis à tête bomb. M 8 x 15	Vlakke cil.-schroef M 8 x 15
07 11 9 936 432		Washer 8,4	Disque 8,4	Ring 8,4
07 11 9 932 095		Spring washer B 8	Disque élastique B 8	Veerring B 8
07 11 9 922 087		Hex nut M 8	Ecrou à six pans M 8	Zeskantmoer M 8
51 11 1 835 625		MU M 8 with washer	MU M 8 avec disque	MU M 8 met ring

Reservdels-Nr. N° de pezzo N° pieza	Symbol	Reservdels-benämning	Denominazione pezzo	Designación pieza
		Stötfångarskena	Paraurti	Parachoques
51 11 1 811 191		Stötfångarskena, sida	Paraurti, laterale	Parachoques, lateral
51 11 1 811 043		Fästlist för gummistotlist	Listello d. sostegno p. list. d. battuta, d. gomm	Listón d. sujeción p. list. parach. d. goma
51 11 1 810 819		Gummistotlist	Listello d. batt. d. gom	Listón parach. d. goma
51 11 1 808 420		Gummilist	Coprigiunto di gomma	Cubrejunta de goma
51 11 1 810 519		Stötfångarhorn	Paraurti sperone	Parachoques escudo
07 11 9 931 044		Bricka 6,4	Rosetta 6,4	Arandela 6,4
07 11 9 922 058		Mutter M 6	Dado esagonale M 6	Tuerca hexagonal M 6
51 11 1 835 624		MU M 6 med bricka	MU M 6 con rosetta	MU M 6 con arandela
07 11 9 910 478		Skruv KFH M 8 x 85	Vite a testa rotonda M 8 x 85	Tornillo cilínd. d. cabe M 8 x 85
51 11 1 810 523		Gummibuffert	Tampone di gomma	Tope de goma
51 11 1 810 516		Stötfångaresk., mittre	Paraurti, parte centr.	Parach., parte central
51 11 1 810 520		Störfångarhorn	Paraurti sperone	Parachoques escudo
51 11 1 810 524		Gummibuffert	Tampone di gomma	Tope de goma
51 11 1 811 192		Stötfångarskena, sida	Paraurti, laterale	Parachoques, lateral
51 11 1 804 882		Skruv KFH M 8 x 15	Vite a testa rotonda piatta M 8 x 15	Tornillo cilínd. d. cabe rebajada M 8 x 15
07 11 9 936 432		Bricka 8,4	Rondella 8,4	Arandela 8,4
07 11 9 932 095		Fjäderbricka B 8	Rondella elastica B 8	Arandela elástica B 8
07 11 9 922 087		Mutter M 8	Dado esagonale M 8	Tuerca hexagonal M 8
51 11 1 835 625		MU M 8 med bricka	MU M 8 con rosetta	MU M 8 con arandela

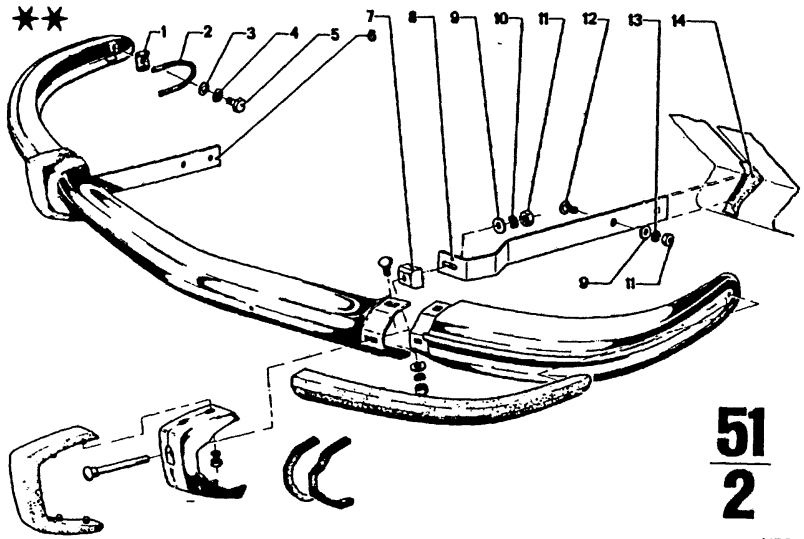

4/75

Teil-Nr.	Symbol	Teil-Benennung	Stück/E 2.5 CS	2.5 CSA	2800 CS	2800 CSA	3.0 CS	3.0 CSA	3.0 CSi	3.0 CS-L	3.0 CSi-L	USA 2800 CS	2800 CSA	3.0 CS	3.0 CSA
	A	Stoßstange													
1 11 5 770 144	U	Unterlage	2	2	2	2	2	2	2	2		2	2	2	2
~~1 11 5 770 140~~	U	Keder			2	2						2	2	2	2
1 11 1 811 180	U	Keder (160 mm lg.)	2	2	2	2	2	2	2	2		2	2	2	2
7 11 9 933 082		Federring B 6	2	2	2	2	2	2	2	2		2	2	2	2
7 11 9 936 425		Scheibe 6,4	2	2	2	2	2	2	2	2		2	2	2	2
7 11 9 913 466		6 KT SHR M 6 x 16	2	2	2	2	2	2	2	2		2	2	2	2
1 11 1 810 526	FF	Federbügel	1	1	1	1	1	1	1	1		1	1	1	1
1 11 1 810 527	FF	Abstandsstück für Horn	1	1	1	1	1	1	1	1		1	1	1	1
1 11 1 810 528	FF	Abstandsstück für Horn	1	1	1	1	1	1	1	1		1	1	1	1
1 11 1 810 525	UFF	Federbügel	1	1	1	1	1	1	1	1		1	1	1	1
7 11 9 936 432	UFF	Scheibe 8,4	8	8	8	8	8	8	8	8		8	8	8	8
7 11 9 932 095	UFF	Federscheibe B 8	4	4	4	4	4	4	4	4		4	4	4	4
7 11 9 922 087	UFF	Sechskantmutter M 8	8	8	8	8	8	8	8	8		8	8	8	8
1 11 1 835 625	UFF	MU M 8 mit Scheibe	8	8	8	8	8	8	8	8		8	8	8	8
7 11 9 910 440	UFF	Flachrundschraube M 8 x 20	4	4	4	4	4	4	4	4		4	4	4	4
7 11 9 933 095	FF	Federring B 8	4	4	4	4	4	4	4	4		4	4	4	4
1 11 1 802 067	FF	Dichtmuffe	1	1	1	1	1	1	1	1		1	1	1	1
1 11 1 802 068	FF	Dichtmuffe	1	1	1	1	1	1	1	1		1	1	1	1

4/75 **51** **2**

Bemerkungen
Remarks
Observations
Opmerkingen
Anmärkningar
Osservazione
Observaciones

** Sonderausstattung 3.0 CS-L Städtepaket

**→Fg

3.0 CS/USA 2 240 390
3.0 CSA/USA 2 250 318

Part No. No. de pièce Onderdeel-Nr.	Symbol	Denomination of parts	Dénomination de pièces	Benaming
	A	Bumper	Pare-chocs	Bumper
51 11 5 770 144	U	Support	Bande de caoutchouc	Onderlegger
~~51 11 5 770 140~~	U	Rubber shim	Bande de caoutchouc	Rubberafdekstrip
51 11 1 811 180	U	Rubber shim (160 mm l)	(160 mm l)	Rubberafdekstrip (160 mm l)
07 11 9 933 082		Spring ring B 6	Anneau élastique B 6	Veerring B 6
07 11 9 936 425		Washer 6,4	Disque 6,4	Ring 6,4
07 11 9 913 466		6 KT SHR M 6 x 16	6 KT SHR M 6 x 16	6 KT SHR M 6 x 16
51 11 1 810 526	FF	Spring bow	Etrier élastique	Bumpersteun
51 11 1 810 527	FF	Distance piece for horn	Pièce d'entretoise p. corne	Afstandhouder voor rozet
51 11 1 810 528	FF	Distance piece for horn	Pièce d'entretoise p. corne	Afstandhouder voor rozet
51 11 1 810 525	UFF	Spring bow	Etrier élastique	Bumpersteun
07 11 9 936 432	UFF	Washer 8,4	Disque 8,4	Ring 8,4
07 11 9 932 095	UFF	Spring ring B 8	Anneau élastique B 8	Veerring B 8
07 11 9 922 087	UFF	Hex nut M 8	Ecrou à six pans M 8	Zeskantmoer M 8
51 11 1 835 625	UFF	MU M 8 with washer	MU M 8 avec disque	MU M 8 met ring
07 11 9 910 440	UFF	Flat round screw M 8 x 20	Vis à tête bomb. M 8 x 20	Vlakke cil.-schroef M 8 x 20
07 11 9 933 095	FF	Spring washer B 8	Disque élastique B 8	Veerring B 8
51 11 1 802 067	FF	Packing sleeve	Douille de garniture	Rubber kap
51 11 1 802 068	FF	Packing sleeve	Douille de garniture	Rubber kap

Reservdels-Nr. .N° de pezzo N° pieza	Symbol	Reservdels-benämning	Denominazione pezzo	Designación pieza
	A	Stötfångarskena	Paraurti	Parachoques
51 11 5 770 144	U	Underlägg	Guarnitura	Suplemento
~~51 11 5 770 140~~	U	Gummimellanlägg	Coprigiunto	Cubrejunta
51 11 1 811 180	U	Gummimellanlägg (160 mm l)	Coprigiunto 160 mm l)	Cubrejunta (160 mm l)
07 11 9 933 082		Fjäderring B 6	Anello elastico B 6	Anillo elástico B 6
07 11 9 936 425		Bricka 6,4	Rondella 6,4	Arandela 6.4
07 11 9 913 466		6 KT SHR M 6 x 16	6 KT SHR M 6 x 16	6 KT SHR M 6 x 16
51 11 1 810 526	FF	Fjäderbygel	Tirante a molla	Estribo elástico
51 11 1 810 527	FF	Distansstycke för horn	Distanziale per sperone	Pieza distanciadora p.escudo
51 11 1 810 528	FF	Distansstycke för horn	Distanziale per sperone	Pieza distanciadora p. escudo
51 11 1 810 525	UFF	Fjäderbygel	Tirante a molla	Estribo elástico
07 11 9 936 432	UFF	Bricka 8,4	Rondella 8,4	Arandela 8,4
07 11 9 932 095	UFF	Fjäderbricka B 8	Rondella elastica B 8	Arandela elástica B 8
07 11 9 922 087	UFF	Mutter M 8	Dado esagonale M 8	Tuerca hexagonal M 8
51 11 1 835 625	UFF	MU M 8 med bricka	MU M 8 con rosetta	MU M 8 con arandela
07 11 9 910 440	UFF	Skruv KFH M 8 x 20	Vite a testa rotonda M 8 x 20	Tornillo cilind.d.cabe M 8 x 20
07 11 9 933 095	FF	Fjäderring B 8	Anello elastico B 8	Anillo elástico B 8
51 11 1 802 067	FF	Gummitätning	Manicotto di tenuta	Manguito de estanq.
51 11 1 802 068	FF	Gummitätning	Manicotto di tenuta	Manguito de estanq.

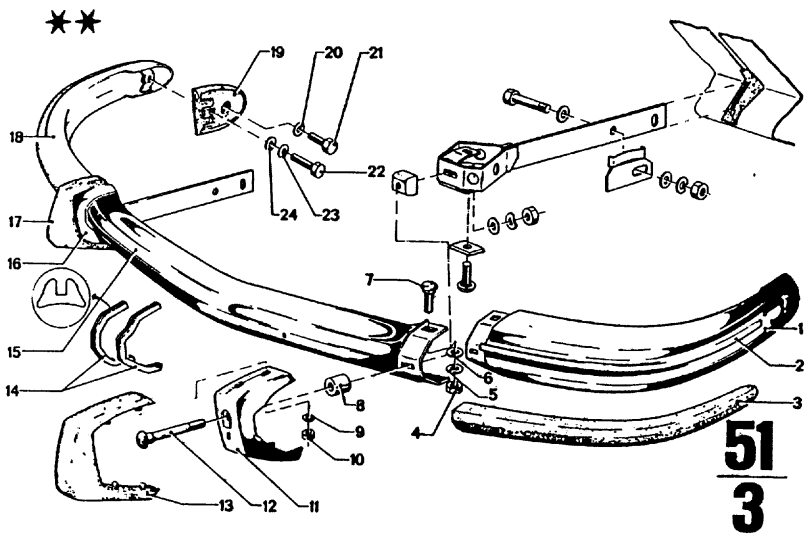

Teil-Nr.	Symbol	Teil-Benennung	Stück/E 2.5 CS	2.5 CSA	2800 CS	2800 CSA	3.0 CS	3.0 CSA	3.0 CSi	3.0 CS-L	3.0 CSi-L	USA 2800 CS	2800 CSA	3.0 CS	3.0 CSA
		Stoßstange													
1 11 1 823 129	U	Stoßstange, Seitenteil												1	1
1 11 1 811 043		Halteleiste												2	2
1 11 1 810 819		Gummistoßleiste												2	2
7 11 9 922 087		6 KT MU M 8												8	8
1 11 1 835 625		MU M 8 mit Scheibe												8	8
7 11 9 932 095		Federscheibe B 8												4	4
7 11 9 931 067		Scheibe 8,4												8	8
7 11 9 910 440		Flachrundschraube M 8 x 20												2	2
1 11 1 823 160		Distanzhülse												2	2
7 11 9 931 044		Scheibe 6,4												10	10
7 11 9 922 058		6 KT MU M 6												10	10
1 11 1 835 624		MU M 6 mit Scheibe												10	10
1 11 1 810 519		Stoßstangenhorn												1	1
7 11 9 910 480		Flachrundschraube M 8 x 95												2	2
1 11 1 823 145		Gummipuffer												1	1
1 11 1 808 420		Gummikeder												X	X
1 11 1 810 516		Stoßstange, Mittelteil												1	1
1 11 1 810 520		Stoßstangenhorn												1	1
1 11 1 823 146		Gummipuffer												1	1
1 11 1 823 130		Stoßstange, Seitenteil												1	1
1 11 1 823 147		Manschette												1	1
1 11 1 823 148		Manschette												1	1
11 9 936 425		Scheibe 6,4												2	2
11 9 913 466		6 KT SHR M 6 x 16												2	2
11 9 913 477		6 KT SHR M 6 x 20												2	2
11 9 933 082		Federring B 6												2	2
11 9 936 425		Scheibe 6,4												2	2

4/75 | 51 | 3

Bemerkungen
Remarks
Observations
Opmerkingen
Anmärkningar
Osservazione
Observaciones

** Fg →

3.0 CS/USA 2 240 391
3.0 CSA/USA 2 250 319

Part No. No. de pièce Onderdeel-Nr.	Symbol	Denomination of parts	Dénomination de pièces	Benaming
		Bumper	Pare-chocs	Bumper
51 11 1 823 129	U	Bumper-side part	Pare-chocs-lat.pièce	Bumper-zijkant
51 11 1 811 043		Fastening list	Listeau de supp.	Bevestigingslijst
51 11 1 810 819		Rubber cover strip	Barett.d.prot.caout.	Rubberstootlijst
07 11 9 922 087		6KT MU M 8	6KT MU M 8	6KT MU M 8
51 11 1 835 625		MU M 8 with washer	MU M 8 avec disque	MU M 8 met ring
07 11 9 932 095		Spring washer B 8	Disque élastique B 8	Veerring B 8
07 11 9 931 067		Washer 8,4	Disque 8,4	Ring 8,4
07 11 9 910 440		Flat round screw M 8 x 20	Vite à tête bombée M 8 x 20	Vlakke cil.-schroef M 8 x 20
51 11 1 823 160		Spacer sleeve	Douille d'écartement	Afstandshuls
07 11 9 931 044		Washer 6,4	Disque 6,4	Ring 6,4
07 11 9 922 058		6KT MU M 6	6KT MU M 6	6KT MU M 6
51 11 1 835 624		MU M 6 with washer	MU M 6 avec disque	MU M 6 met ring
51 11 1 810 519		Bumper-horn	Pare-chics-corne	Bumper-rozet
07 11 9 910 480		Flat round screw M 8 x 95	Vis à tête bombée M 8 x 95	Vlakke cil.-schroef M 8 x 95
51 11 1 823 145		Rubber buffer	Tampon en caoutch.	Rubberaanslag
51 11 1 808 420		Rubber shim	Couvre-joint caoutch.	Rubberafdekstrip
51 11 1 810 516		Bumper-centre part	Pare-chocs-pièce cen.	Bumper-middendeel
51 11 1 810 520		Bumper-horn	Pare-chocs-corne	Bumper-rozet
51 11 1 823 146		Rubber buffer	Tampon en caoutch.	Rubberaanslag
51 11 1 823 130		Bumper-side part	Pare-chocs-lat.pièce	Bumper-zijkant
51 11 1 823 147		Collar	Manchon	Manchet
51 11 1 823 148		Collar	Manchon	Manchet
07 11 9 936 425		Washer 6,4	Disque 6,4	Ring 6,4
07 11 9 913 466		6KT SHR M 6 x 16	6KT SHR M 6 x 16	6KT SHR M 6 x 16
07 11 9 913 477		6KT SHR M 6 x 20	6KT SHR M 6 x 20	6KT SHR M 6 x 20
07 11 9 933 082		Spring ring B 6	Anneau élastique B 6	Veerring B 6
07 11 9 936 425		Washer 6,4	Disque 6,4	Ring 6,4

Reservdels-Nr N° de pezzo N° pieza	Symbol	Reservdels-benämning	Denominazione pezzo	Designación pieza
		Stötfangarskena	Paraurti	Parachoques
51 11 1 823 129	U	Stötfangarskena-sid.	Paraurti-parte lat.	Parachoques-parte lat
51 11 1 811 043		Fästlist	Listello d.sostegno	Listón de sujeción
51 11 1 810 819		Hummistötlist	List.d.batt.d.gomma	List.parach.d.goma
07 11 9 922 087		6KT MU M 8	6KT MU M 8	6KT MU M 8
51 11 1 835 625		MU M 8 med bricka	MU M 8 con rosetta	MU M 8 con arandela
07 11 9 932 095		Fjäderbricka B 8	Rosetta elàstica B 8	Arandela elástico B 8
07 11 9 931 067		Bricka 8,4	Rosetta 8,4	Arandela 8,4
07 11 9 910 440		Skruv KFH M 8 x 20	Vite a testa rotonda piatta M 8 x 20	Tornillo cilind.cabe-rebajada M 8 x 20
51 11 1 823 160		Distanshylsa	Boccola distanziaitr.	Casquillo distanciado
07 11 9 931 044		Bricka 6,4	Rosetta 6,4	Arandela 6,4
07 11 9 922 058		6KT MU M 6	6KT MU M 6	6KT MU M 6
51 11 1 835 624		MU M 6 med bricka	MU M 6 con rosetta	MU M 6 con arandela
51 11 1 810 519		Stötfangarskena-horn	Paraurti-sperone	Parachoques-escudo
07 11 9 910 480		Skruv KFH M 8 x 95	Vite a testa rotonda piatta M 8 x 95	Tornillo cilind.d.cabe rebajada M 8 x 95
51 11 1 823 145		Gummibuffert	Tampone di gomma	Tope de goma
51 11 1 808 420		Gummilist	Coprigiunto di gomma	Cubrejunta de goma
51 11 1 810 516		Stötfangarskena-mittd	Paraurti-parte cent.	Parachoqu.-parte cen.
51 11 1 810 520		Stötfangarskena-horn	Paraurti-sperone	Parachoques-escudo
51 11 1 823 146		Gummibuffert	Tampone di gomma	Tope de goma
51 11 1 823 130		Stötfangarskena-sid.	Paraurti-parte lat.	Parachoqu.-parte lat.
51 11 1 823 147		Manschett	Manicotto	Manguito
51 11 1 823 148		Manschett	Manicotto	Manguito
07 11 9 936 425		Bricka 6,4	Rosetta 6,4	Arandela 6,4
07 11 9 913 466		6KT SHR M 6 x 16	6KT SHR M 6 x 16	6KT SHR M 6 x 16
07 11 9 913 477		6KT SHR M 6 x 20	6KT SHR M 6 x 20	6KT SHR M 6 x 20
07 11 9 933 082		Fjäderring B 6	Anello elàstica B 6	Anillo elástico B 6
07 11 9 936 425		Bricka 6,4	Rosetta 6,4	Arandela 6,4

Bemerkungen
Remarks
Observations
Opmerkingen
Anmärkningar
Osservazione
Observaciones

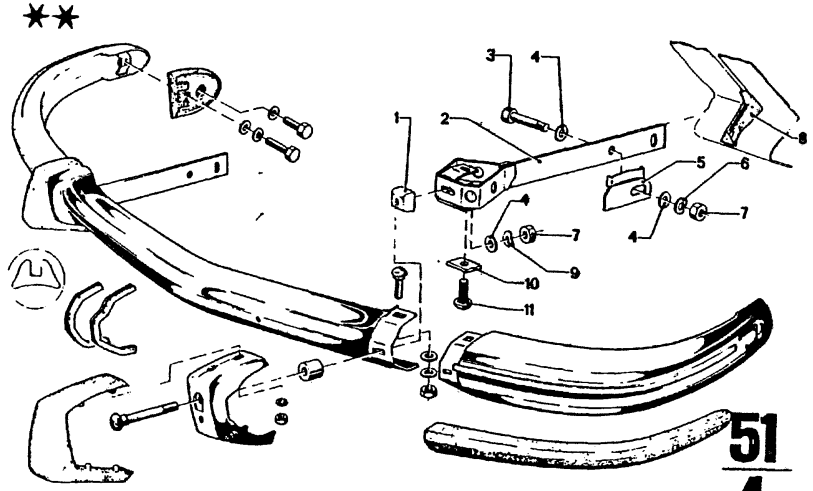

4/75

Teil-Nr.	Symbol	Teil-Benennung	Stück/E 2.5 CS	2.5 CSA	2800 CS	2800 CSA	3.0 CS	3.0 CSA	3.0 CSI	3.0 CS-L	3.0 CSI-L	USA 2800 CS	2800 CSA	3.0 CS	3.0 CSA
		Stoßstange													
51 11 1 810 527		Abstandstück												1	1
51 11 1 810 528		Abstandstück												1	1
51 11 1 823 137		Federbügel												1	1
51 11 1 823 138		Federbügel												1	1
07 11 9 912 546		6 KT SHR M 8 x 70												4	4
07 11 9 936 432		Scheibe 8,4												10	10
51 11 1 824 167		Anschlagblech												1	1
51 11 1 824 168		Anschlagblech												1	1
07 11 9 933 096		Federring B 8												4	4
07 11 9 922 087		6 KT MU M 8												6	6
51 11 1 835 625		MU M 8 mit Scheibe												6	6
51 11 1 802 067		Dichtmuffe												1	1
51 11 1 802 068		Dichtmuffe												1	1
07 11 9 932 095		Federscheibe B 8												2	2
51 11 1 824 160		Platte												2	2
07 11 9 910 436		Flachrundschraube M 8 x 25												2	2

** Fg→

3.0 CS/USA 2 240 391
3.0 CSA/USA 2 250 319

Part No. No. de pièce Onderdeel-Nr.	Symbol	Denomination of parts	Dénomination de pièces	Benaming
		Bumper	Pare-chocs	Bumper
51 11 1 810 527		Distance piece	Pièce d'entretoise	Afstandhouder
51 11 1 810 528		Distance piece	Pièce d'entretoise	Afstandhouder
51 11 1 823 137		Spring bow	Etrier élastique	Bumpersteun
51 11 1 823 138		Spring bow	Etrier élastique	Bumpersteun
07 11 9 912 546		6KT SHR M 8 x 70	6KT SHR M 8 x 70	6KT SHR M 8 x 70
07 11 9 936 432		Washer 8,4	Disque 8,4	Ring 8,4
51 11 1 824 167		Stop sheet	Tôle d'arrêt	Aanslagplaat
51 11 1 824 168		Stop sheet	Tôle d'arrêt	Aanslagplaat
07 11 9 933 096		Spring ring B 8	Anneau élastique B 8	Veerring B 8
07 11 9 922 087		6KT MU M 8	6KT MU M 8	6KT MU M 8
51 11 1 835 625		MU M 8 with washer	MU M 8 avec disque	MU M 8 met ring
51 11 1 802 067		Packing sleeve	Douille de garniture	Rubberkap
51 11 1 802 068		Packing sleeve	Douille de garniture	Rubberkap
07 11 9 932 095		Spring washer B 8	Disque élastique B 8	Veerring B 8
51 11 1 824 160		Plate	Plaque	Plaat
07 11 9 910 436		Flat round screw M 8 x 25	Vis à tete bomb. M 8 x 25	Vlakke cil.-schroef M 8 x 25

Reservdels-Nr. N° de pezzo N° pieza	Symbol	Reservdels-benämning	Denominazione pezzo	Designación pieza
		Stötfångarskena	Paraurti	Parachoques
51 11 1 810 527		Distansstycke	Distanziale	Pieza distanciadora
51 11 1 810 528		Distansstycke	Distanziale	Pieza distanciadora
51 11 1 823 137		Fjäderbygel	Tirante a molla	Estribo elástico
51 11 1 823 138		Fjäderbygel	Tirante a molla	Estribo elástico
07 11 9 912 546		6KT SHR M 8 x 70	6KT SHR M 8 x 70	6KT SHR M 8 x 70
07 11 9 936 432		Bricka 8,4	Rosetta 8,4	Arandela 8,4
51 11 1 824 167		Anslagplåt	Lamiera di arresto	Chapa de tope
51 11 1 824 168		Anslagplåt	Lamiera di arresto	Chapa de tope
07 11 9 933 096		Fjäderring B 8	Anello elástica B 8	Anillo elástico B 8
07 11 9 922 087		6KT MU M 8	6KT MU M 8	6KT MU M 8
51 11 1 835 625		MU M 8 med bricka	MU M 8 con rosetta	MU M 8 con arandela
51 11 1 802 067		Gummitätning	Manicotto di tenuta	Manguito estanqueiz.
51 11 1 802 068		Gummitätning	Manicotto di tenuta	Manguito estanqueiz.
07 11 9 932 095		Fjäderbricka B 8	Rosetta elástica B 8	Arandela elástico B 8
51 11 1 824 160		Plåtta	Piastra	Placa
07 11 9 910 436		Skruv KFH M 8 x 25	Vite a testa rotonda M 8 x 25	Tornillo cilind.d.cabe M 8 x 25

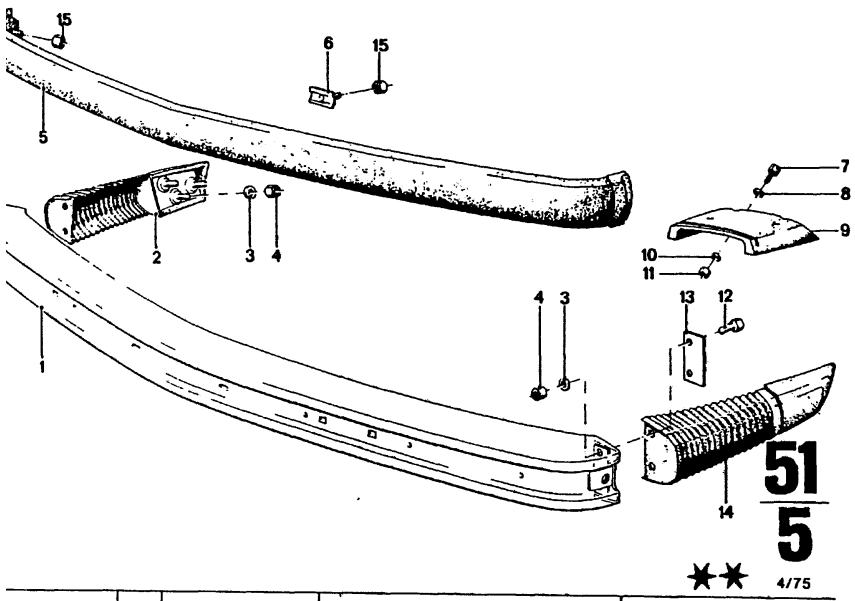

51
5

★★ 4/75

Teil-Nr.	Symbol	Teil-Benennung	Stück/E 2.5 CS	2.5 CSA	2800 CS	2800 CSA	3.0 CS	3.0 CSA	3.0 CSI	3.0 CS-L	3.0 CSI-L	USA 2800 CS	2800 CSA	3.0 CS	3.0 CSA
51 11 1 825 985	A	Stoßstange												1	1
51 11 1 827 848	U	Mittelteil												1	1
07 11 9 931 044	U	Seitenteil												12	12
07 11 9 922 058	U	Scheibe A 6,4												12	12
51 11 1 835 624	U	6 KT MU M 6												12	12
51 11 1 828 929	U	MU M 6 mit Scheibe												1	1
51 11 1 829 684	U	Stoßleiste												8	8
51 11 1 838 076	U	Leistenschraube												6	6
07 11 9 913 218	U	Leistenklammer												6	6
07 11 9 931 036	U	6 KT SHR M 5 x 10												6	6
51 11 1 831 645	FF	Scheibe A 5,3												1	1
51 11 1 831 646	FF	Blende												1	1
07 11 9 933 060	FF	Blende												6	6
07 11 9 922 038	FF	Federring B 5												6	6
07 11 9 913 477	FF	6 KT MU M 5												4	4
51 11 1 828 592	FF	6 KT SHR M 6 x 20												2	2
51 11 1 827 847	F	Befestigungsplatte												1	1
51 11 1 835 624	F	Seitenteil												8	8
		6 KT MUM 6													

4/75 **51** **5**

Bemerkungen
Remarks
Observations
Opmerkingen
Anmärkningar
Osservazione
Observaciones

**Fg→
USA-Modell 74

Part No. No. de pièce Onderdeel-Nr.	Symbol	Denomination of parts	Dénomination de pièces	Benaming
		Bumper	Pare-chocs	Bumper
51 11 1 825 985	A	Centre part	Pièce centre	Middendeel
51 11 1 827 848	U	Side part	Laterale pièce	Zijkant
07 11 9 931 044	U	Washer A 6,4	Disque A 6,4	Ring A 6,4
07 11 9 922 058	U	6KT MU M 6	6KT MU M 6	6KT MU M 6
51 11 1 835 624	U	MU M 6 with washer	MU M 6 avec disque	MU M 6 met ring
51 11 1 828 929	U	Cover strip	Barette de protect.	Stootlijst
51 11 1 829 684	U	Batten fastener	Fixation de liteau	Parkerschroef
51 11 1 838 076	U	Battenclamp	Crampon de liteau	Parkerklem
07 11 9 913 218	U	6KT SHR M 5 x 10	6KT SHR M 5 x 10	6KT SHR M 5 x 10
07 11 9 931 036	U	Washer A 5,3	Disque A 5,3	Ring A 5,3
51 11 1 831 645	FF	Blind	Ecran	Scherm
51 11 1 831 646	FF	Blind	Ecran	Scherm
07 11 9 933 060	FF	Spring ring B 5	Anneau élastique B 5	Veerring B 5
07 11 9 922 038	FF	6KT MU M 5	6KT MU M 5	6KT MU M 5
07 11 9 913 477	FF	6KT SHR M 6 x 20	6KT SHR M 6 x 20	6KT SHR M 6 x 20
51 11 1 828 592	FF	Mounting plate	Plaque de fixation	Montageplaat
51 11 1 827 847	F	Side part	Latérale piece	Zijkant
51 11 1 835 624	F	6KT MU M 6	6KT MU M 6	6KT MU M 6

Reservdels-Nr. N° de pezzo N° pieza	Symbol	Reservdels-benämning	Denominazione pezzo	Designación pieza
		Stötfångarskena	Paraurti	Parachoques
51 11 1 825 985	A	Mittredel	Parte centrale	Parte central
51 11 1 827 848	U	Sidadel	Parte laterale	Parte lateral
07 11 9 931 044	U	Bricka A 6,4	Rosetta A 6,4	Arandela A 6,4
07 11 9 922 058	U	6KT MU M 6	6KT MU M 6	6KT MU M 6
51 11 1 835 624	U	MU M 6 med bricka	MU M 6 con rosetta	MU M 6 con arandela
51 11 1 828 929	U	Stöttlist	Listello di battuta	Listón parachoques
51 11 1 829 684	U	Listskruv	Vite per listello	Tornillo para listón
51 11 1 838 076	U	Listklämma	Graffa per listello	Grapa para liston
07 11 9 913 218	U	6KT SHR M 5 x 10	6KT SHR M 5 x 10	6KT SHR M 5 x 10
07 11 9 931 036	U	Bricka A 5,3	Rosetta A 5,3	Arandela A 5,3
51 11 1 831 645	FF	Plåt	Rilievo	Paramento
51 11 1 831 646	FF	Plåt	Rilievo	Paramento
07 11 9 933 060	FF	Fjäderring B 5	Anello elastica B 5	Anillo elástico B 5
07 11 9 922 038	FF	6KT MU M 5	6KT MU M 5	6KT MU M 5
07 11 9 913 477	FF	6KT SHR M 6 x 20	6KT SHR M 6 x 20	6KT SHR M 6 x 20
51 11 1 828 592	FF	Monteringsplåtta	Piastra di fissaggio	Placa de sujetión
51 11 1 827 847	F	Sidadel	Parte laterale	Parte lateral
51 11 1 835 624	F	6KT MU M 6	6KT MU M 6	6KT MU M 6

Bemerkungen
Remarks
Observations
Opmerkingen
Anmärkningar
Osservazione
Observaciones

**Fg→
USA-Modell 74

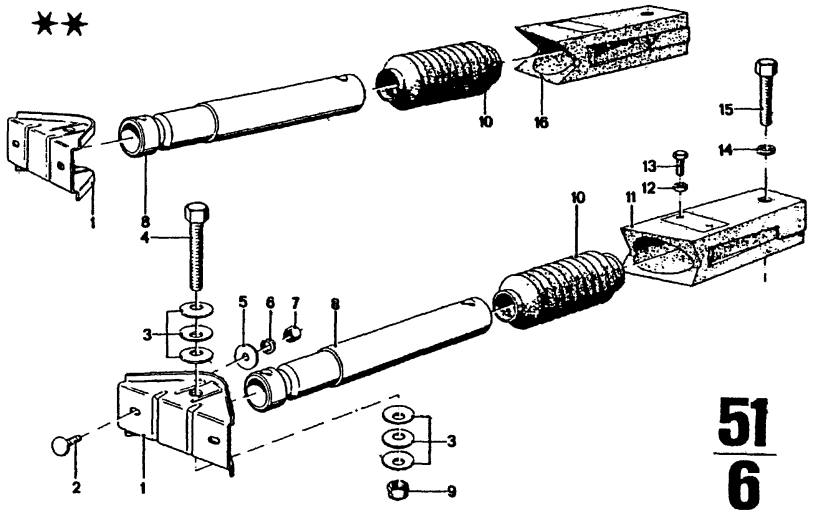

51
6

4/75

Teil-Nr	Symbol	Teil-Benennung	Stück/E 2.5 CS	2.5 CSA	2800 CS	2800 CSA	3.0 CS	3.0 CSA	3.0 CSI	3.0 CSI-L	3.0 CSI-L	USA 2800 CS	2800 CSA	3.0 CS	3.0 CSA
	⋀	Stoßstange													
51 11 1 830 645		Pralldämpferhalter												2	2
07 11 9 910 435		Flachrundschraube M 8 x 20												4	4
51 11 1 831 638		Tellerfeder												12	12
07 11 9 912 870		6 KT SHR M 14 x 75												2	2
07 11 9 936 432		Scheibe A 8,4												4	4
07 11 9 933 096		Federring B 8												4	4
07 11 9 922 087	U	6 KT MU M 8												4	4
51 11 1 835 625		MU M 8 mit Scheibe												4	4
51 11 1 826 692		Pralldämpfer												2	2
07 12 9 922 739		6 KT MU M 14												2	2
51 11 1 830 771		Faltenbalg												2	2
51 11 1 830 677	F	Gummiführung												1	1
07 11 9 921 076		6 KT MU M 8												6	6
07 11 9 913 644		6 KT SHR M 8 x 20												6	6
07 11 9 933 148		Federring B 14												2	2
07 11 9 912 872		6 KT SHR M 14 x 85												2	2
51 11 1 830 678	R	Gummiführung												1	1

Part No. No. de pièce Onderdeel-Nr.	Symbol	Denomination of parts	Dénomination de pièces	Benaming
	⋀	Bumper	Pare-chocs	Bumper
51 11 1 830 645		Holder l. shok-absorb.	Porte-amort.p.pare-ch	houd. voor schokdemp
07 11 9 910 435		Flat round screw M 8 x 20	Vis à tête bomb. M 8 x 20	Vlakke cil.-chroef M 8 x 20
51 11 1 831 638		Cup spring	Ressort belleville	Schotelveer
07 11 9 912 870		6KT SHR M 14 x 75	6KT SHR M 14 x 75	6KT SHR M 14 x 75
07 11 9 936 432		Washer A 8,4	Disque A 8,4	Ring A 8,4
07 11 9 933 096		Spring ring B 8	Anneau élastique B 8	Veerring B 8
07 11 9 922 087	U	6KT MU M 8	6KT MU M 8	6KT MU M 8
51 11 1 835 625		MU M 8 with washer	MU M 8 avec disque	MU M 8 met ring
51 11 1 826 692		Schock-absorber	Amortisseur d.chocs	Schokdemper
07 12 9 922 739		6KT MU M 14	6KT MU M 14	6KT MU M 14
51 11 1 830 771		Bellows	Soufflet	Beschermhoes
51 11 1 830 677	F	Rubber guide	Guide à caoutchouc	Rubbergeleiding
07 11 9 921 076		6KT MU M 8	6KT MU M 8	6KT MU M 8
07 11 9 913 644		6KT SHR M 8 x 20	6KT SHR M 8 x 20	6KT SHR M 8 x 20
07 11 9 933 148		Spring ring B 14	Anneau élastique B 14	Veerring B 14
07 11 9 912 872		6KT SHR M 14 x 85	6KT SHR M 14 x 85	6KT SHR M 14 x 85
51 11 1 830 678	R	Rubber guide	Guide à caoutchouc	Rubbergeleiding

Reservdels-Nr. N° de pezzo N° pieza	Symbol	Reservdels-benämning	Denominazione pezzo	Designación pieza
	⋀	Stötfangarskena	Paraurti	Parachoques
51 11 1 830 645		Hållare f. stötfångare	Sostegn. p. l'ammortiz.	Sujetad. p. amort. d. c
07 11 9 910 435		Skruv KFH M 8 x 20	Vite a testa rot. piatta M 8 x 20	Torn.col.d.cab.rebaj. M 8 x 20
51 11 1 831 638		Kopplingsfjäder	Molla a disco	Resorte de disco
07 11 9 912 870		6KT SHR M 14 x 75	6KT SHR M 14 x 75	6KT SHR M 14 x 75
07 11 9 936 432		Bricka A 8,4	Rosetta A 8,4	Arandela A 8,4
07 11 9 933 096		Fjäderring B 8	Anello elastica B 8	Anillo elástico B 8
07 11 9 922 087	U	6KT MU M 8	6KT MU M 8	6KT MU M 8
51 11 1 835 625		MU M 8 med bricka	MU M 8 con rosetta	MU M 6 con arandela
51 11 1 826 692		Stötfångare	Ammort.paraurti	Amortig. d. choques
07 12 9 922 739		6KT MU M 14	6KT MU M 14	6KT MU M 14
51 11 1 830 771		Dammskydd	Soffietto	Fuelle
51 11 1 830 677	F	Gummistyr	Guida di gomma	Guia de goma
07 11 9 921 076		6KT MU M 8	6KT MU M 8	6KT MU M 8
07 11 9 913 644		6KT SHR M 8 x 20	6KT SHR M 8 x 20	6KT SHR M 8 x 20
07 11 9 933 148		Fjäderring B 14	Anello elastica B 14	Anillo elástico B 14
07 11 9 912 872		6KT SHR M 14 x 85	6KT SHR M 14 x 85	6 KT SHR M 14 x 85
51 11 1 830 678	R	Gummistyr	Guida di gomma	Guía de goma

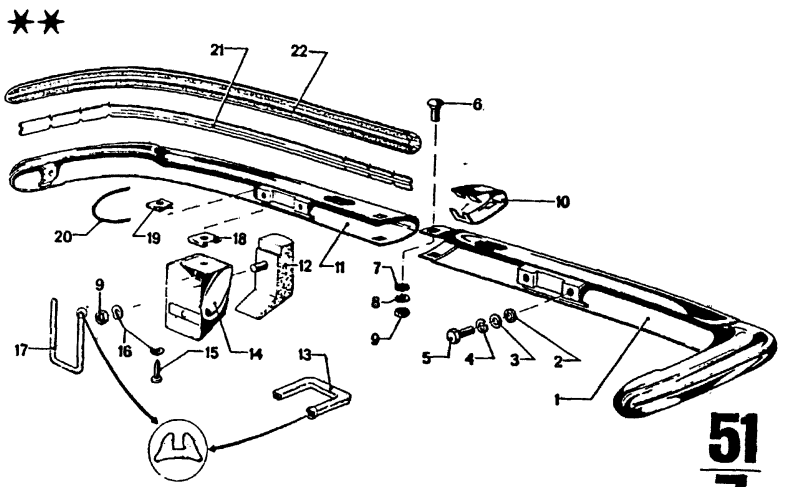

**

51
7

4/75

Teil-Nr.	Symbol	Teil-Benennung	Stück/E										USA			
			2.5 CS	2.5 CSA	2800 CS	2800 CSA	3.0 CS	3.0 CSA	3.0 CSI		3.0 CS-L	3.0 CSI-L	2800 CS	2800 CSA	3.0 CS	3.0 CSA
		Stoßstange														
51 12 1 811 189		Stoßstange	1	1	1	1	1	1	1		1		1	1	1	1
51 12 1 819 601		Stoßstange									1	1				
51 12 5 770 149		Gummischeibe	4	4	4	4	4	4	4		4	4	4	4	4	4
07 11 9 931 067		Scheibe 8,4	8	8	8	8	8	8	8		8	8	8	8	8	8
07 11 9 933 096		Federring B 8	8	8	8	8	8	8	8		8	8	8	8	8	8
07 11 9 913 644		6 KT SHR M 8x20	8	8	8	8	8	8	8		8	8	8	8	8	8
07 11 9 910 405		Flachrundschraube M 6 x 15	3	3	3	3	3	3	3		3	3	3	3	3	3
07 11 9 931 056		Scheibe 7,4	3	3	3	3	3	3	3		3	3	3	3	3	3
07 11 9 932 082		Federring B 6	3	3	3	3	3	3	3		3	3	3	3	3	3
07 11 9 922 058	U	Sechskantmutter M 6	7	7	7	7	7	7	7		7	7	7	7	7	7
01 11 1 835 624		MU M 6 mit Scheibe	7	7	7	7	7	7	7		7	7	7	7	7	7
51 12 5 770 161		Zierblende	1	1	1	1	1	1	1		1	1	1	1	1	1
51 12 1 819 602		Stoßstange									1	1				
51 12 1 811 190		Stoßstange	1	1	1	1	1	1	1		1	1	1	1	1	1
51 12 1 810 973		Gummipuffer			1	1	1	1	1		1	1	1	1	1	1
51 12 1 810 974		Gummipuffer			1	1	1	1	1		1	1	1	1	1	1
51 11 1 808 420		Gummikeder			X	X	X	X	X		X	X	X	X	X	X
51 12 1 810 971		Horn			1	1	1	1	1		1	1	1	1	1	1
51 12 1 810 972		Horn			1	1	1	1	1		1	1	1	1	1	1
07 11 9 901 231		BL SHR 5,6 x 19			2	2	2	2	2		2	2	2	2	2	2
07 11 9 932 072		Federscheibe B 6			4	4	4	4	4		4	4	4	4	4	4
51 12 1 810 997		Keder (180 mm lg.)			2	2	2	2	2		2	2	2	2	2	2
51 11 5 770 144		Unterlage	2	2	6	6	6	6	6		6	6	6	6	6	6
07 12 9 925 770		Blechmutter			2	2	2	2	2		2	2	2	2	2	2
51 12 1 811 179		Keder	2	2	2	2	2	2	2		2	2	2	2	2	2
51 12 1 811 045		Halteleiste	2	2	2	2	2	2	2		2	2	2	2	2	2
51 12 1 810 825		Gummistoßleiste	2	2	1	1	1	1	1		1	1	1	1	1	1

4/75

51
7

Bemerkungen
Remarks
Observations
Opmerkingen
Anmärkningar
Osservazione
Observaciones

** Sonderausstattung 3,0 CS-L Städtepaket

**→Fg

3.0 CS/USA 2 240 390
3.0 CSA/USA 2 250 318

*51 12 1 819 601
*51 12 1 819 602

Kunststoff-Stoßstange

Part No. No. de pièce Onderdeel-Nr.	Symbol	Denomination of parts	Dénomination de pièces	Benaming
		Bumper	Pare-chocs	Bumper
51 12 1 811 189		Bumper, lateral piece	Pare-chocs, pièce lat	Bumper, zijkant
* 51 12 1 819 601		Bumper, lateral piece	Pare-chocs, pièce lat.	Bumper, zijkant
51 12 5 770 149		Rubber washer	Disque de caoutchouc	Rubberring
07 11 9 931 067		Washer 8,4	Disque 8,4	Ring 8,4
07 11 9 933 096		Spring ring B 8	Anneau élastique B 8	Veerring B 8
07 11 9 913 644		6 KT SHR M 8x20	6 KT SHR M 8x20	6 KT SHR M 8x20
07 11 9 910 405		Flat round screw M 6 x 15	Vis à tête bomb. M 6 x 15	Vlakke cil.-schroef M 6 x 15
07 11 9 931 056		Washer 7,4	Disque 7,4	Ring 7,4
07 11 9 932 082		Spring ring B 6	Anneau élastique B 6	Veerring B 6
07 11 9 922 058	U	Hex nut M 6	Ecrou à six pans M 6	Zeskantmoer M 6
51 11 1 835 624		MU M 6 with washer	MU M Y avec disque	MU M 6 met ring
51 12 5 770 161		Decor. cleat	Moulure	Sierplaat
* 51 12 1 819 602		Bumper, lateral piece	Pare-chocs, pièce lat.	Bumper, zijkant
51 12 1 811 190		Bumper, lateral piece	Pare-chocs, pièce lat	Bumper, zijkant
51 12 1 810 973		Rubber buffer	Tampon de caoutchouc	Rubberbuffer
51 12 1 810 974		Rubber buffer	Tampon de caoutchouc	Rubberbuffer
51 11 1 808 420		Rubber shim	Couvre-joint caoutch.	Rubber afdekstrip
51 12 1 810 971		Horn	Corne	Rozet
51 12 1 810 972		Horn	Corne	Rozet
07 11 9 901 231		BL SHR 5,6 x 19	BL SHR 5,6 x 19	BL SHR 5,6 x 19
07 11 9 932 072		Spring washer B 6	Disque élastique B 6	Veerring B 6
51 12 1 810 997		Rubber shim (180 mm lg)	Bande de caoutch. 180 mm lg)	Rubberafdekstrip (180 mm lg)
51 11 5 770 144		Support	Support	Onderlegger
07 12 9 925 770		Sheet metal nut	Ecrou pour tôle	Plaatmoer
51 12 1 811 179		Rubber shim	Bande d.caoutchouc	Rubberafdekstrip
51 12 1 811 045		Holding strip	Liteau de fixation	Bevestigingslijst
51 12 1 810 825		Rubber cover strip	Barette de prot.d.caou	Rubberstootlijst

Reservdels-Nr. N° de pezzo N° pieza	Symbol	Reservdels-benämning	Denominazione pezzo	Designación pieza
		Stötfangarskena	Paraurti	Parachoques
51 12 1 811 189		Stötfångarskena, yttre	Paraurti, laterale	Parachoques, lateral
* 51 12 1 819 601		Stötfångarskena, yttre	Paraurti, laterale	Parachoques, lateral
51 12 5 770 149		Gummibricka	Rondella di gomma	Arandela de goma
07 11 9 931 067		Bricka 8,4	Rondella 8,4	Arandela 8,4
07 11 9 933 096		Fjäderring B 8	Anello elastico B 8	Anillo elástico B 8
07 11 9 913 644		6 KT SHR M 8x20	6 KT SHR M 8x20	6 KT SHR M 8x20
07 11 9 910 405		Skruv KFH M 6 x 15	Vite a testa rotonda piatta M 6 x 15	Tornillo cilínd.d.cabe rebajada M 6 x 15
07 11 9 931 056		Bricka 7,4	Rondella 7,4	Arandela 7,4
07 11 9 932 082		Fjäderring B 6	Anello elastico B 6	Anillo elástico B 6
07 11 9 922 058	U	Mutter M 6	Dado esagonale M 6	Tuerca hedagonal M 6
51 11 1 835 624		MU M 6 med bricka	MU M 6 con rosetta	MU M 6 con arandela
51 12 5 770 161		Kromplåt .	Rilievo ornament.	Paramento
* 51 12 1 819 602		Stötfångarskena, yttre	Paraurti, laterale	Parachoques, lateral
51 12 1 811 190		Stötfångarskena, yttre	Paraurti, laterale	Parachoques, lateral
51 12 1 810 973		Gummibuffert	Tampone di gomma	Tope de goma
51 12 1 810 974		Gummibuffert	Tampone di gomma	Tope de goma
51 11 1 808 420		Gummilist	Coprigiunto di gomma	Cubrejunta de goma
51 12 1 810 971		Horn	Sperone	Escudo
51 12 1 810 972		Horn	Sperone	Escudo
07 11 9 901 231		BL SHR 5,6 x 19	BL SHR 5,6 x 19	BL SHR 5,6 x 19
07 11 9 932 072		Fjäderbricka B 6	Rondella elastica B 6	Arandela elástica B 6
51 12 1 810 997		Gummimellanlägg (180 mm lg)	Centina (180 mm lg)	Borde (180 mm lg)
51 11 5 770 144		Underlägg	Guarnitura	Suplemento
07 12 9 925 770		Plåtsmutter	Dado per lamiera	Tuerca para chapa
51 12 1 811 179		Gummimellanlägg	Centina	Borde
51 12 1 811 045		Fästlist	Listello di sostegno	Listón de sujeción
51 12 1 810 825		Gummistötlist	List.d.battuta d.gom.	Liston parach.d.gom.

**

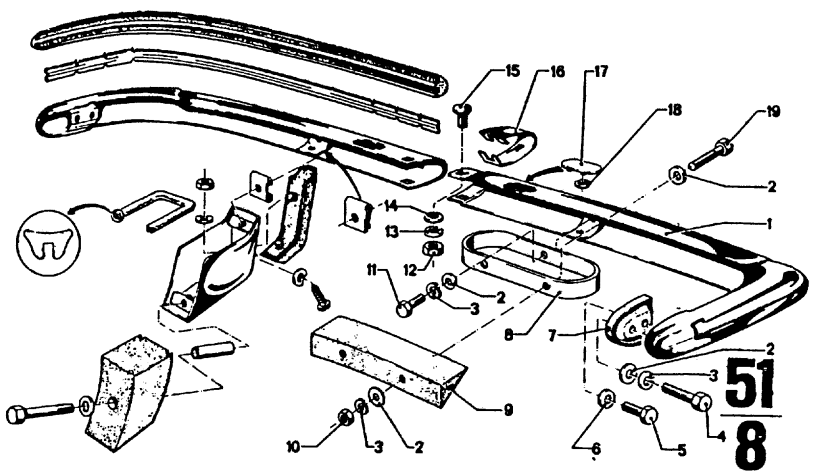

4/75

Teil-Nr.	Symbol	Teil-Benennung	Stück/E 2.5 CS	2.5 CSA	2800 CS	2800 CSA	3.0 CS	3.0 CSA	3.0 CSi	3.0 CSi-L	3.0 CSi-L	USA 2800 CS	2800 CSA	3.0 CS	3.0 CSA
		Stoßstange													
51 12 1 819 743		Stoßstange												1	1
07 11 9 936 432		Scheibe 8,4												12	12
07 11 9 933 096		Federring B 8												6	6
07 11 9 913 644		6 KT SHR M 8 x 20												2	2
07 11 9 913 466		6 KT SHR M 6 x 16												2	2
07 11 9 936 425		Scheibe 6,4												2	2
51 12 1 823 115		Manschette												2	2
51 12 1 823 111		Bügel												1	1
51 12 1 823 112		Bügel												1	1
51 12 1 823 117		Abdeckung												1	1
51 12 1 823 118		Abdeckung												1	1
07 11 9 922 087		6 KT MU M 8												4	4
51 11 1 835 625		MU M 8 mit Scheibe												4	4
07 11 9 913 657		6 KT SHR M 8 x 25												2	2
07 11 9 922 058		6 KT MU M 6												3	3
51 11 1 835 624		MU M 6 mit Scheibe												3	3
07 11 9 932 082		Federring B 6												3	3
07 11 9 931 056		Scheibe 7,4												3	3
07 11 9 910 407		Flachrundschraube M 6 x 15												3	3
51 12 5 770 161		Zierblende												1	1
51 12 1 827 466		Abdeckplatte												2	2
51 12 1 827 468		Federmutter												4	4
07 11 9 913 662		6 KT SHR M 8 x 30												4	4

4/75 **51** **8**

Bemerkungen
Remarks
Observations
Opmerkingen
Anmärkningar
Osservazione
Observaciones

**Fg→

3.0 CS/USA 2 240 391
3.0 CSA/USA 2 250 319

Part No. No. de pièce Onderdeel-Nr	Symbol	Denomination of parts	Dénomination de pièces	Benaming
		Bumper	Pare-chocs	Bumper
51 12 1 819 743		Bumper	Pare-chocs	Bumper
07 11 9 936 432		Washer 8,4	Disque 8,4	Ring 8,4
07 11 9 933 096		Spring ring B 8	Anneau élastique B 8	Veerring B 8
07 11 9 913 644		6KT SHR M 8 x 20	6KT SHR M 8 x 20	6KT SHR M 8 x 20
07 11 9 913 466		6KT SHR M 6 x 16	6KT SHR M 6 x 16	6KT SHR M 6 x 16
07 11 9 936 425		Washer 6,4	Disque 6,4	Ring 6,4
51 12 1 823 115		Collar	Manchon	Manchet
51 12 1 823 111		Clip	Etrier	Beugel
51 12 1 823 112		Clip	Etrier	Beugel
51 12 1 823 117		Covering	Couverture	Afdichting
51 12 1 823 118		Covering	Couverture	Afdichting
07 11 9 922 087		6KT MU M 8	6KT MU M 8	6KT MU M 8
51 11 1 835 625		MU M 8 with washer	MU M 8 avec disque	MU M 6 met ring
07 11 9 913 657		6KT SHR M 8 x 25	6KT SHR M 8 x 25	6KT SHR M 8 x 25
07 11 9 922 058		6KT MU M 6	6KT MU M 6	6KT MU M 6
51 11 1 835 624		MU M 6 with washer	MU M 6 avec disque	MU M 6 met ring
07 11 9 932 082		Spring ring B 6	Anneau élastique B 6	Veerring B 6
07 11 9 931 056		Washer 7,4	Disque 7,4	Ring 7,4
07 11 9 910 407		Flat round screw M 6 x 15	Vis à tête bombée M 6 x 15	Vlakkecil.-schroef M 6 x 15
51 12 5 770 161		Molding	Enjoliveur	Sierdeel
51 12 1 827 466		Cover cap	Chape de protection	Deksel
51 12 1 827 468		Spring nut	Ecrou de ressort	Veermoer
07 11 9 913 662		6KT SHR M 8 x 30	6KT SHR M 8 x 30	6KT SHR M 8 x 30

Reservdels-Nr. N° de pezzo N° pieza	Symbol	Reservdels-benämning	Denominazione pezzo	Designación pieza
		Stötfangarskena	Paraurti	Parachoques
51 12 1 819 743		Stötfangarskena	Paraurti	Parachoques
07 11 9 936 432		Bricka 8,4	Rosetta 8,4	Arandela 8,4
07 11 9 933 096		Fjäderring B 8	Anello elástica B 8	Anillo elástico B 8
07 11 9 913 644		6KT SHR M 8 x 20	6KT SHR M 8 x 20	6KT SHR M 8 x 20
07 11 9 913 466		6KT SHR M 6 x 16	6KT SHR M 6 x 16	6KT SHR M 6 x 16
07 11 9 936 425		Bricka 6,4	Rosetta 6,4	Arandela 6,4
51 12 1 823 115		Manschett	Manicotto	Manguito
51 12 1 823 111		Bygel	Staffa	Estribo
51 12 1 823 112		Bygel	Staffa	Estribo
51 12 1 823 117		Täckplåt	Copertura	Cubierta
51 12 1 823 118		Täckplåt	Copertura	Cubierta
07 11 9 922 087		6KT MU M 8	6KT MU M 8	6KT MU M 8
51 11 1 835 625		MU M 8 med bricka	MU M 6 con rosetta	MU M 6 con arandela
07 11 9 913 657		6KT SHR M 8 x 25	6KT SHR M 8 x 25	6KT SHR M 8 x 25
07 11 9 922 058		6KT MU M 6	6KT MU M 6	6KT MU M 6
51 11 1 835 624		MU M 6 med bricka	MU M 6 con rosetta	MU M 6 con arandela
07 11 9 932 082		Fjäderring B 6	Anello elástica B 6	Anillo elástico B 6
07 11 9 931 056		Bricka 7,4	Rosetta 7,4	Arandela 7,4
07 11 9 910 407		Skruv KFH M 6 x 15	Vite a testa rotonda piatta M 6 x 15	Tornillo cilind.d.c. rebajada M 6 x 15
51 12 5 770 161		Kromad list	Rilievo	Embellecedor
51 12 1 827 466		Kåpa	Cappellott.d.protez.	Caperuza cobertera
51 12 1 827 468		Fjädermutter	Dado di molla	Tuerca de muelle
07 11 9 913 662		6KT SHR M 8 x 30	6KT SHR M 8 x 30	6KT SHR M 8 x 30

Bemerkungen
Remarks
Observations
Opmerkingen
Anmärkningar
Osservazione
Observaciones

** Fg→

3.0 CS/USA 2 240 391
3.0 CSA/USA 2 250 319

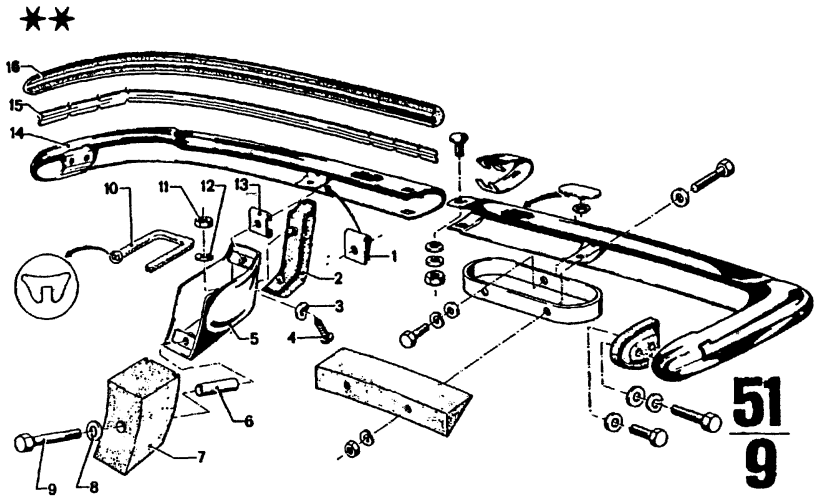

4/75

Teil-Nr.	Symbol	Teil-Benennung	Stück/E 2.5 CS	2.5 CSA	2800 CS	2800 CSA	3.0 CS	3.0 CSA	3.0 CSi	3.0 CS-L	3.0 CSA-L	USA 2800 CS	2800 CSA	3.0 CS	3.0 CSA
		Stoßstange													
07 12 9 925 770		Blechmutter A 5,6												2	2
51 12 1 810 973		Gummipuffer												1	1
51 12 1 810 974		Gummipuffer												1	1
07 11 9 932 095		Federscheibe B 8												2	2
07 11 9 901 231		LIN BL SHR 5,6 x 19												2	2
51 12 1 810 971		Stoßstangenhorn												1	1
51 12 1 810 972		Stoßstangenhorn												1	1
51 12 1 823 419		Abstandsbüchse												2	2
51 12 1 823 441		Abstandstück												1	1
51 12 1 823 442		Abstandstück												1	1
07 11 9 931 067		Scheibe A 8,4												2	2
07 11 9 912 516		Schraube M 8 x 50												2	2
51 11 1 808 420		Gummikeder												X	X
07 11 9 922 058		6 KT MU M 6												4	4
51 11 1 835 624		MU M 6 mit Scheibe												4	4
07 11 9 932 072		Federscheibe B 6												6	6
51 11 5 770 144		Unterlage												2	2
51 12 1 819 744		Stoßstange, Seitenteil												1	1
51 12 1 811 045		Halteleiste												2	2
51 12 1 810 825		Gummistoßleiste												1	1

Part No. No. de pièce Onderdeel-Nr.	Symbol	Denomination of parts	Dénomination de pièces	Benaming
		Bumper	Pare-chocs	Bumper
07 12 9 925 770		Sheet metal nut A 5,6	Ecrou pour tôle A 5,6	Plaatmoer A 5,6
51 12 1 810 973		Rubber buffer	Tampon en caoutch.	Rubberaanslag
51 12 1 810 974		Rubber buffer	Tampon en caoutch.	Rubberaanslag
07 11 9 932 095		Spring washer B 8	Disque élastique B 8	Veerring B 8
07 11 9 901 231		LIN BL SHR 5,6 x 19	LIN BL SHR 5,6 x 19	LIN BL SHR 5,6 x 19
51 12 1 810 971		Bumper-horn	Pare-chocs-corne	Bumper-rozet
51 12 1 810 972		Bumper-horn	Pare-chocs-corne	Bumper-rozet
51 12 1 823 419		Spacing bush	Douille d'écartement	Afstandsbus
51 12 1 823 441		Distance piece	Pièce d'écartement	Afstandsstuk
51 12 1 823 442		Distance piece	Pièce d'écartement	Afstandsstuk
07 11 9 931 067		Washer A 8,4	Disque A 8,4	Ring A 8,4
07 11 9 912 516		Screw M 8 x 50	Vis M 8 x 50	Bout M 8 x 50
51 11 1 808 420		Rubber shim	Couvre-joint caoutch.	Rubber afdekstrip
07 11 9 922 058		6KT MU M 6	6KT MU M 6	6KT MU M 6
51 11 1 835 624		MU M 6 with washer	MU M 6 avec disque	MU M 6 met ring
07 11 9 932 072		Spring washer B 6	Disque élastique B 6	Veerring B 6
51 11 5 770 144		Supplement	Supplement	Rand
51 12 1 819 744		Bumper-side part	Pare-chocs-lat.pièce	Bumper-zijkant
51 12 1 811 045		Fastening list	Listeau de supp.	Bevestigingslijst
51 12 1 810 825		Rubber cover strip	Barett.d.prot.d.caout.	Rubber stootlijst

Reservdels-Nr. N° de pezzo N° pieza	Symbol	Reservdels-benämning	Denominazione pezzo	Designación pieza
		Stötfångarskena	Paraurti	Parachoques
07 12 9 925 770		Plåtmutter A 5,6	Dado d.lamiera A 5,6	Tuerca p.chapa A 5,6
51 12 1 810 973		Gummibuffert	Tampone di gomma	Tope de goma
51 12 1 810 974		Gummibuffert	Tampone di gomma	Tope de goma
07 11 9 932 095		Fjäderbricka B 8	Rosetta elàstica B 8	Arandela elástico B 8
07 11 9 901 231		LIN BL SHR 5,6 x 19	LIN BL SHR 5,6 x 19	LIN BL SHR 5,6 x 19
51 12 1 810 971		Stötfångarskena-horn	Paraurti-sperone	Parachoques-escudo
51 12 1 810 972		Stötfångarskena-horn	Paraurti-sperone	Parachoques-escudo
51 12 1 823 419		Distansbussning	Boccola distanziatric	Casquillo distanciad.
51 12 1 823 441		Distansstycke	Distanziale	Pieza distanciadora
51 12 1 823 442		Distansstycke	Distanziale	Pieza distanciadora
07 11 9 931 067		Bricka A 8,4	Rosetta A 8,4	Arandela A 8,4
07 11 9 912 516		Bult M 8 x 50	Vite M 8 x 50	Tornillo M 8 x 50
51 11 1 808 420		Gummilist	Coprigiunto d.gomma	Cubrejunta de goma
07 11 9 922 058		6KT MU M 6	6KT MU M 7	6KT MU M 8
51 11 1 835 624		MU M 6 med bricka	MU M 6 con rosetta	MU M 6 con arandela
07 11 9 932 072		Fjäderbricka B 6	Rosetta elàstica B 6	Arandela elástico B 6
51 11 5 770 144		Underlägg	Piastrina	Base de asiento
51 12 1 819 744		Stötfångarskena-sida	Paraurti-parte lat.	Parachoques-parte lat
51 12 1 811 045		Fästlist	Listello d.sostegno	Listón d.sujeción
51 12 1 810 825		Gummistötlist	List.d.batt.d.gomma	List.parach.d.goma

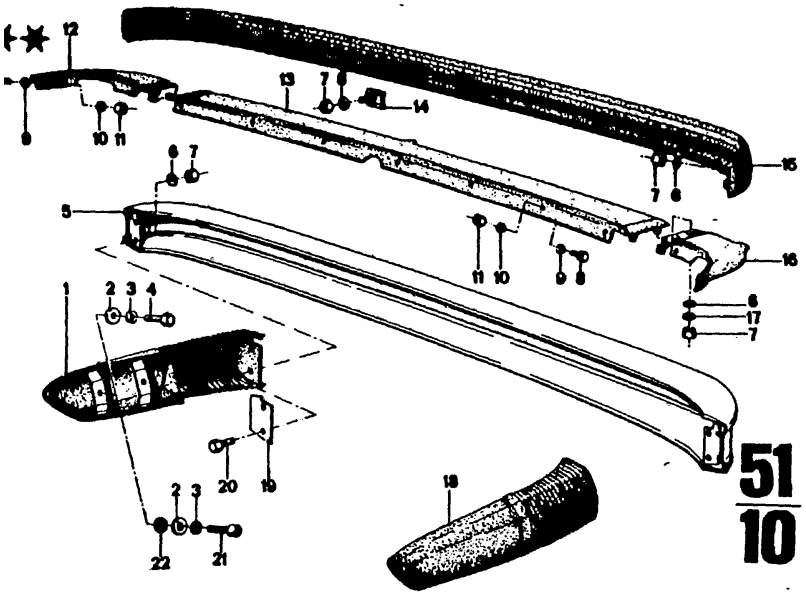

4/75

Teil-Nr.	Symbol	Teil-Benennung	Stück/E 2.5 CS	2.5 CSA	2800 CS	2800 CSA	3.0 CS	3.0 CSA	3.0 CSI	3.0 CSI-L	3.0 CSI-L	USA 2800 CS	2800 CSA	3.0 CS	3.0 CSA
51 12 1 827 828	☆	Stoßstange													
51 11 5 470 030		Seitenteil												1	1
07 11 9 933 096		Scheibe												4	4
07 11 9 913 624		Federring B 8												4	4
51 12 1 827 800		6 KT SHR M 8 x 16												4	4
07 11 9 931 044		Mittelteil												1	1
07 11 9 922 058		Scheibe A 6,4												17	17
51 11 1 835 624		6 KT MU M 6												17	17
07 11 9 913 218		MU M 6 mit Scheibe												17	17
07 11 9 913 231		6 KT SHR M 5 x 10												15	15
07 11 9 931 036		6 KT SHR M 5 x 12												15	15
07 11 9 933 060		Scheibe A 5,3												15	15
07 11 9 922 038		Federring B 5												15	15
51 13 5 770 165		6 KT MU M 5												15	15
51 12 1 827 830		Dichtmutter												1	1
51 12 1 827 864		Blende, Seitenteil												1	1
51 11 1 829 684		Blende, Mittelteil												7	7
51 11 1 838 076		Leistenschraube												7	7
51 12 1 827 823		Leistenklammer												1	1
51 12 1 827 829		Stoßleiste												1	1
07 11 9 933 082		Blende, Seitenteil												4	4
51 12 1 827 827		Federring B 6												1	1
51 12 1 827 719		Seitenteil												2	2
07 11 9 913 477		Befestigungsplatte												4	4
07 11 9 919 969		6 KT SHR M 6 x 20												4	4
07 11 9 931 067		Zyl. Kopf SHR												4	4
		Scheibe A 8,4													

4/75 | 51 | 10

Bemerkungen
Remarks
Observations
Opmerkingen
Anmärkningar
Osservazione
Observaciones

** Fg →
USA-Modell 74

Part No. No. de pièce Onderdeel-Nr.	Symbol	Denomination of parts	Dénomination de pièces	Benaming
	☆	Bumper	Pare-chocs	Bumper
51 12 1 827 828		Side part	Latérale pièce	Zijkant
51 11 5 470 030		Washer	Disque	Ring
07 11 9 933 096		Spring ring B 8	Anneau élastique B 8	Veerring B 8
07 11 9 913 624		6KT SHR M 8 x 16	6KT SHR M 8 x 16	6KT SHR M 8 x 16
51 12 1 827 800		Centre part	Pièce centre	Middendeel
07 11 9 931 044		Washer A 6,4	Disque A 6,4	Ring A 6,4
07 11 9 922 058		6KT MU M 6	6KT MU M 6	6KT MU M 6
51 11 1 835 624		MU M 6 with washer	MU M 6 avec disque	MU M 6 met ring
07 11 9 913 218		6KT SHR M 5 x 10	6KT SHR M 5 x 10	6KT SHR M 5 x 10
07 11 9 913 231		6 KT SHR M 5 x 12	6 KT SHR M 5 x 12	6 KT SHR M 5 x 12
07 11 9 931 036		Washer A 5,3	Disque A 5,3	Ring A 5,3
07 11 9 933 060		Spring ring B 5	Anneau élastique B 5	Veerring B 5
07 11 9 922 038		6KT MU M 5	6KT MU M 5	6KT MU M 5
51 13 5 770 165		Sealing nut	Ecrou de garniture	Afdichtmoer
51 12 1 827 830		Blind, side part	Ecran, latérale pièce	Scherm, zijkant
51 12 1 827 864		Blind, centre part	Ecran, pièce centre	Scherm, middendeel
51 11 1 829 684		Batten fastener	Fixation de liteau	Parkerschroef
51 11 1 838 076		Battenclamp	Crampon de liteau	Parkerklem
51 12 1 827 823		Cover strip	Barette de protect.	Stootlijst
51 12 1 827 829		Blind, side part	Ecran, latérale pièce	Scherm, zijkant
07 11 9 933 082		Spring ring B 6	Anneau élastique B 6	Veerring B 6
51 12 1 827 827		Side part	Latérale pièce	Zijkant
51 12 1 827 719		Mounting plate	Plaque de fixation	Montageplaat
07 11 9 913 477		6KT SHR M 6 x 20	6KT SHR M 6 x 20	6KT SHR M 6 x 20
07 11 9 919 969		Cylinder head SHR	Culasse SHR	Cilinderkop SHR
07 11 9 931 067		Washer A 8,4	Disque A 8,4	Ring A 8,4

Reservdels-Nr. N° de pezzo N° pieza	Symbol	Reservdels-benämning	Denominazione pezzo	Designación pieza
	☆	Stötfångarskena	Paraurti	Parachoques
51 12 1 827 828		Sidadel	Parte laterale	Parte lateral
51 11 5 470 030		Bricka	Rosetta	Arandela
07 11 9 933 096		Fjäderring B 8	Anello elastica B 8	Anillo elástico B 8
07 11 9 913 624		6KT SHR M 8 x 16	6KT SHR M 8 x 16	6KT SHR M 8 x 16
51 12 1 827 800		Mittredel	Parte centrale	Parte central
07 11 9 931 044		Bricka A 6,4	Rosetta A 6,4	Arandela A 6,4
07 11 9 922 058		6KT MU M 6	6KT MU M 6	6KT MU M 6
51 11 1 835 624		MU M 6 med bricka	MU M 6 con rosetta	MU M 6 con arandela
07 11 9 913 218		6KT SHR M 5 x 10	6KT SHR M 5 x 10	6KT SHR M 5 x 10
07 11 9 913 231		6KT SHR M 5 x 12	6KT SHR M 5 x 12	6KT SHR M 5 x 12
07 11 9 931 036		Bricka A 5,3	Rosetta A 5,3	Arandela A 5,3
07 11 9 933 060		Fjäderring B 5	Anello elastica B 5	Anillo elástico B 5
07 11 9 922 038		6KT MU M 5	6KT MU M 5	6KT MU M 5
51 13 5 770 165		Mutter	Dado di tenuta	Tuerca obturadora
51 12 1 827 830		Plåt, sidadel	Rilievo, parte lateral.	Paramento, parte later
51 12 1 827 864		Plåt, mittredel	Rilievo, parte central	Paramento, parte cent
51 11 1 829 684		Listskruv	Vite per listello	Tornillo para listón
51 11 1 838 076		Listklämma	Grafta per listello	Grapa para liston
51 12 1 827 823		Stöttlist	Listello di battuta	Listón parachoques
51 12 1 827 829		Plåt, sidadel	Rilievo, parte laterale	Paramento, parte later
07 11 9 933 082		Fjäderring B 6	Anello elastica B 6	Anillo elástico B 6
51 12 1 827 827		Sidadel	Parte laterale	Parte lateral
51 12 1 827 719		Monteringsplåtta	Piastra di fissaggio	Placa de sujeción
07 11 9 913 477		6KT SHR M 6 x 20	6KT SHR M 6 x 20	6KT SHR M 6 x 20
07 11 9 919 969		Cylindertopp SHR	Testata SHR	Culata SHR
07 11 9 931 067		Bricka A 8,4	Rosetta A 8,4	Arandela A 8,4

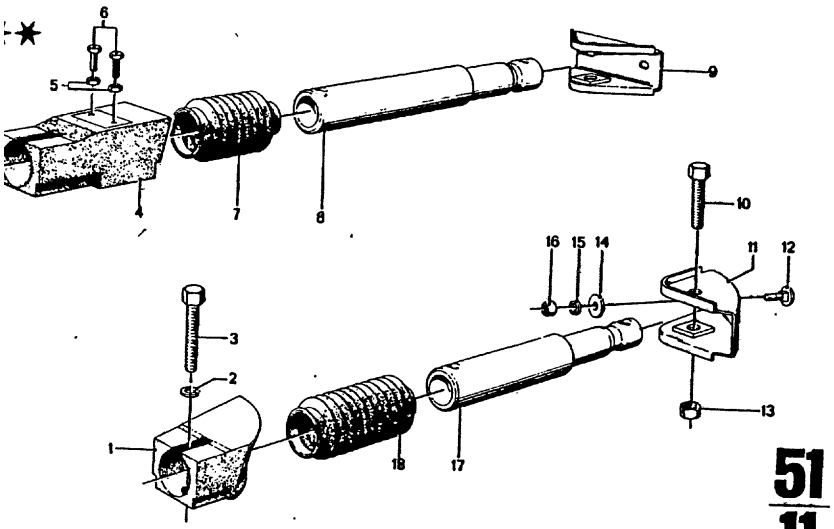

51
11

4/75

Teil-Nr.	Symbol	Teil-Benennung	Stück/E 2.5 CS	2.5 CSA	2800 CS	2800 CSA	3.0 CS	3.0 CSA	3.0 CSi	3.0 CS-L	3.0 CSi-L	USA 2800 CS	2800 CSA	3.0 CS	3.0 CSA
		Stoßstange													
51 12 1 827 807		Gummiführung												1	1
51 12 1 827 808		Gummiführung												1	1
07 11 9 933 148		Federring B 14												3	3
07 11 9 912 872		6 KT SHR M 14 x 85												3	3
51 12 1 830 675		Gummiführung, Mitte												1	1
07 11 9 921 076		6 KT MU BM 8												2	2
07 11 9 913 644		6 KT SHR M 8 x 20												2	2
51 12 1 830 772		Faltenbalg, Mitte												1	1
51 12 1 826 690		Prallдämpfer, Mitte												1	1
51 12 1 830 649		Prallдämpferhalter, Mitte												1	1
07 11 9 912 870		6 KT SHR M 14 x 75												3	3
51 12 1 827 889		Prallдämpferhalter, seitlich												2	2
07 11 9 910 435		Flachrundschraube M 8 x 20												6	6
07 12 9 922 739		6 KT MU M 14												3	3
07 11 9 930 432		Scheibe A 8,4												6	6
07 11 9 933 096		Federring B 8												10	10
07 11 9 922 087		6 KT MU M 8												6	6
51 11 1 835 625		MU M 8 mit Scheibe												6	6
51 12 1 826 691		Prallдämpfer seitlich												2	2
51 12 1 830 772		Faltenbalg, seitlich												2	2

51
11

4/75

Bemerkungen
Remarks
Observations
Opmerkingen
Anmärkningar
Osservazione
Observaciones

**Fg→

USA-Modell 74

Part No. No. de pièce Onderdeel-Nr	Symbol	Denomination of parts	Dénomination de pièces	Benaming
		Bumper	Pare-chocs	Bumper
51 12 1 827 807		Rubber guide	Guide à caoutchouc	Rubbergeleiding
51 12 1 827 808		Rubber guide	Guide à caoutchouc	Rubbergeleiding
07 11 9 933 148		Spring ring B 14	Anneau élastique B 14	Veerring B 14
07 11 9 912 872		6KT SHR M 14 x 85	6KT SHR M 14 x 85	6KT SHR M 14 x 85
51 12 1 830 675		Rubber guide, centre	Guide à caoutch., cent	Rubbergeleiding, midd
07 11 9 921 076		6KT MU BM 8	6KT MU BM 8	6KT MU BM 8
07 11 9 913 644		6KT SHR M 8 x 20	6KT SHR M 8 x 20	6KT SHR M 8 x 20
51 12 1 830 772		Bellows, centre	Soufflet, centre	Beschermhoes, midd.
51 12 1 826 690		Holder f. shok-absorb.	Porte-amort.p.pare-ch.	Houd. voor schokdemp
51 12 1 830 649		Shock-abs. centre	Amort.d.chocs centr.	Schockdemp. midden
		Hållare f. stötfångare centre	Susteg. p. l'ammortiz. centre	Sujetad. p. amort. d. ch midden
07 11 9 912 870		6KT SHR M 14 x 75	6KT SHR M 14 x 75	6KT SHR M 14 x 75
51 12 1 827 889		Holder f. shok-absorb. sida	Porte-amort.p.pare-ch. latérale	Houd. voor schokdemp lateral
07 11 9 910 435		Skruv KFH M 8 x 20	Vite a tete rot.piatta M 8 x 20	Torn.cil.d.cab.rebaja M 8 x 20
07 12 9 922 739		6KT MU M 14	6KT MU M 14	6KT MU M 14
07 11 9 930 432		Bricka A 8,4	Rosetta A 8,4	Arandela A 8,4
07 11 9 933 096		Fjäderring B 8	Anello elastica B 8	Anillo elástico B 8
07 11 9 922 087		6KT MU M 8	6KT MU M 8	6KT MU M 8
51 11 1 835 625		MU M 8 med bricka	MU M 8 con rosetta	MU M 8 con arandela
51 12 1 826 691		Shock-absorber sida	Amortisseur d.chocs laterale	Schockdemper lateral
51 12 1 830 772		Dammskydd, sida	Soffietto, laterale	Fuelle, lateral

Reservdels-Nr N° de pezzo N° pieza	Symbol	Reservdels-benämning	Denominazione pezzo	Designación pieza
		Stötfångarskena	Paraurti	Parachoques
51 12 1 827 807		Gummistyr	Guida di gomma	Guía de goma
51 12 1 827 808		Gummistyr	Guida di gomma	Guía de goma
07 11 9 933 148		Fjäderring B 14	Anello elastica B 14	Anillo elástico B 14
07 11 9 912 872		6KT SHR M 14 x 85	6KT SHR M 14 x 85	6KT SHR M 14 x 85
51 12 1 830 675		Gummistyr, mittre	Guida di gomma, cent.	Guía d.goma, central
07 11 9 921 076		6KT MU BM 8	6KT MU BM 8	6KT MU BM 8
07 11 9 913 644		6KT SHR M 8 x 20	6KT SHR M 8 x 20	6KT SHR M 8 x 20
51 12 1 830 772		Dammskydd, mittre	Soffietto, centrale	Fuelle, central
51 12 1 826 690		Stötfång.mittre	Amm.paraurti centr.	Amortig.d.choqu.centr
51 12 1 830 649		Hållare f.stötfång. mittre	Sostegn.p.l'ammort. centrale	Suj.p.amortig.d.choq. central
07 11 9 912 870		6KT SHR M 14 x 75	6KT SHR M 14 x 75	6KT SHR M 14 x 75
51 12 1 827 889		Hållare f. stötfångare lateral	Sosteg. p. l'ammortiz latérale	Sujetad. p. amort. d. ch zijdelings
07 11 9 910 435		Flat round screw M 8 x 20	Vis à tête bomb. M 8 x 20	Vlakke cil.-schroef M 8 x 20
07 12 9 922 739		6KT MU M 14	6KT MU M 14	6KT MU M 14
07 11 9 930 432		Washer A 8,4	Disque A 8,4	Ring A 8,4
07 11 9 933 096		Spring ring B 8	Anneau élastique B 8	Veerring B 8
07 11 9 922 087		6KT MU M 8	6KT MU M 8	6KT MU M 8
51 11 1 835 625		MU M 8 with washer	MU M 8 avec disque	MU M 8 met ring
51 12 1 826 691		Stötfångare lateral	Ammort.paraurti latérale	Amortig.de choques zijdelings
51 12 1 830 772		Bellows, lateral	Soufflet, latérale	Beschermhoes, zijdel

51

1

	KAROSSERIE-AUSSTATTUNG	BODY-EQUIPMENT	CARROSSERIE-EQUIPEMENT
	Ziergitter, Zierblenden	Grid, decor blind	Grille de décor, moulure d'écran
14	Äußere Zierteile	Exterior decorative parts	Pièces de décor
	Embleme und Befestigungsteile	Emblems and fixing parts	Emblèmes et pièces de fixation
	Hinweisschilder, aufklebbar (Farben)	Signs (stick-on signs) (colors)	Plaque indicatrices, collantes (coloris)
17a	Typen- und Hinweisschilder	Model and instruction plates	Plaques signalétique et indicatrices
	Rallye-Streifen	Rallye strip	Bande rallye
	Klappkasten	Folding compartment	Boîte rabattable
	Handschuhkasten	Glove compartment	Boîte à gants
	Innen- und Außenspiegel	Inside and outside mirrors	Rétroviseurs intérieurs et éxterieurs
	Elektrischer Außenspiegel	Electr. external mirror	Electr. rétroviseur extérieur
	Abkürzungen und Zeichenerklärungen	Abbreviations and symbols	Abréviations et symboles
		Afkortingen en symbolen	Förkortningar och teckenförklaringar
		Abbreviazioni e simboli	Abreviaturas simbolos

51

	KARROSSERIE-UITRUSTING	KAROSSERIE-UTRUSTNING
12	Gril, sierplaat	Kylargaller, kromplat
13 + 14	Exterieur sierdelen	Yttre kromlister
15	Emblemen en bevestigingsdelen	Emblem och fastsättningsdetaljer
16	Aanwijzingsborden, plakkend (kleuren)	Skylts, klistra pa (fänger)
17 + 17a	Type- en aanwijzingsborden	Typ- och hänvisningsskylt
18	Rallye strook	Rallye prydnad linje
19	Klappkastje	Fallada
20	Handschoenkastje	Ha ndskfack
21	Binnen- en buitenspiegel	Inre och yttrespegel
22	Elektr. buitenspiegel	Elektr. uträndig bakspegel

	ATTREZZATURE CARROZZERIA	EQUIPO DE CARROCERIA
12	Griglia ornamentale, rilievi ornamentali	Rejilla de adorno, paramentos
13 + 14	Pezzi ornamentali esterni	Piezas de adorno exteriores
15	Sigle e pezzi di fissaggio	Emblemas y piezas de sujecion
16	Targhe indicatrici, incollabili (colar)	Rotulos indicadores, pegadizos (colores)
17 + 17a	Targhe del tipe e indicatrici	Rotulos de modelo e indicadores
18	Striscia rallye	Tira rallye
19	Cassetta ribaltabile	Caja rebatible
20	Cassetta portaguanti	Guantera
21	Spechio interni es esterni	Espejos retrovisores int. y ext.
22	Elettr. specchio laterale	Electr. espejo exterior

A

A 8	Sonderausstattungsverzeichnis	List of special equipment	Relevé de l'equipement spécial
		Lijst v. speciale uitrustingen	Förteckning f. special utrustning
		Indice dotazione speciale	Indice equipo especial

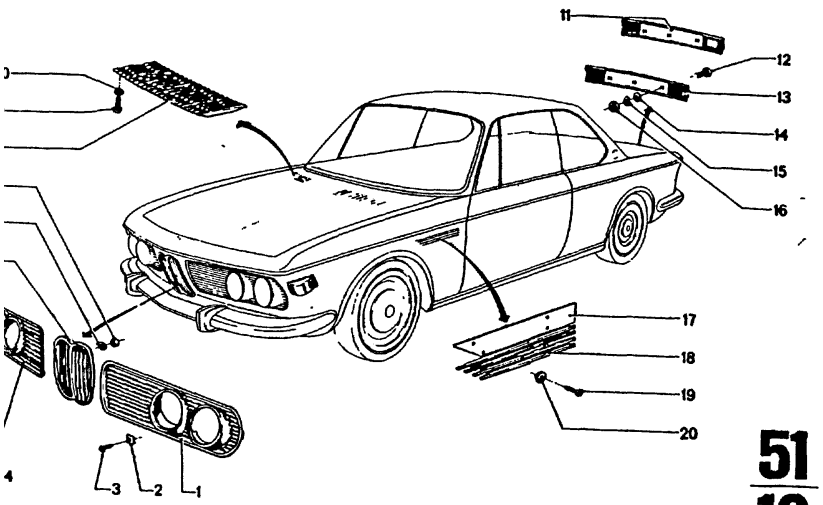

51
12

4/75

Teil-Nr.	Symbol	Teil-Benennung	Stück/E 2.5 CS	2.5 CSA	2800 CS	2800 CSA	3.0 CS	3.0 CSA	3.0 CSi	3.0 CS-L	3.0 CSi-L	USA 2800 CS	2800 CSA	3.0 CS	3.0 CSA
13 1 811 483		Ziergitter, seitlich	1	1	1	1	1	1		1	1	1	1	1	1
12 9 925 707		Blechmutter B 3,9	10	10	10	10	10	10		10	10	10	10	10	10
11 9 907 730		LINSK BL SHR 3,9 x 16	10	10	10	10	10	10		10	10	10	10	10	10
13 1 811 484		Ziergitter, seitlich	1	1	1	1	1	1		1	1	1	1	1	1
13 1 801 604		Ziergitter	1	1	1	1	1	1		1	1	1	1	1	1
~~13 1 819 632~~		Ziergitter								1					
13 1 826 809		Ziergitter (schwarz)								1					
11 9 932 047		Federscheibe B 5	4	4	4	4	4	4	4	4	4	4	4	4	4
11 9 922 038		Sechskantmutter M 5	4	4	4	4	4	4	4	4	4	4	4	4	4
13 1 810 539		Ziergitter			1	1	1	1	1	1		1	1	1	1
13 1 810 540		Ziergitter			1	1	1	1	1	1		1	1	1	1
13 1 827 281		Ziergitter	1	1			1	1	1	1	1			1	1
13 1 827 282		Ziergitter	1	1			1	1	1	1	1			1	1
13 1 827 275		Ziergitter (schwarz)	1	1			1	1	1	1	1			1	1
13 1 827 276		Ziergitter (schwarz)	1	1			1	1	1	1	1			1	1
11 9 906 705		LIN BL SHR 2,9 x 13	12	12	8	8	8	8	8	8	8	8	8	8	8
13 1 812 021		Buchse	12	12	12	12	12	12	12	12	12	12	12	12	12
13 1 812 919	(o)	Heckzierblende	1	1	1	1	1	1	1	1					
11 9 913 441		6 KT SHR M 6 x 12	1	1	1	1	1	1	1	1					
13 5 734 130	①Ⓟ Ⓢ	Heckzierblende	1	1	1	1	1	1	1	1		1	1	1	1
11 9 936 424		Scheibe 6,4	1	1	1	1	1	1	1	1		1	1	1	1
11 9 933 079		Federring B 6	1	1	1	1	1	1	1	1		1	1	1	1
11 9 922 053		Sechskantmutter M 6	1	1	1	1	1	1	1	1		1	1	1	1
13 1 811 150		Folie	1	1	1	1	1	1	1	1	1	1	1	1	1
13 1 811 149		Folie	1	1	1	1	1	1	1	1	1	1	1	1	1
13 1 810 535		Ziergitter			1	1	1	1	1	1		1	1	1	1
13 1 810 536		Ziergitter			1	1	1	1	1	1		1	1	1	1
13 1 827 283		Ziergitter	1	1			1	1	1	1	1			1	1
13 1 827 284		Ziergitter	1	1			1	1	1	1	1			1	1
13 1 827 277		Ziergitter (schwarz)	1	1			1	1	1	1	1			1	1
13 1 827 278		Ziergitter (schwarz)	1	1			1	1	1	1	1			1	1
11 9 907 615		LIN SHR B 4 x 15	8	8	8	8	8	8	8	8		8	8	8	8
13 1 831 395		Wasserdichter Fix	8	8	8	8	8	8	8	8		8	8	8	8

4/75 **51 12**

Bemerkungen / Remarks / Observations / Opmerkingen / Anmärkningar / Osservazione / Observaciones

* 51 13 5 734 130 → Fg
* 51 13 1 812 919 Fg→

2800 CS 2 205 516
2800 CSA 2 221 633

* 51 13 1 810 539 → Fg
* 51 13 1 810 540 → Fg
* 51 13 1 810 535 → Fg
* 51 13 1 810 536 → Fg
* 51 13 1 827 281 Fg→
* 51 13 1 827 282 Fg→
* 51 13 1 827 283 Fg→
* 51 13 1 827 284 Fg→

nur f. alle dunklen Lackierungen (matt verchromt) schwarz, atlantik, nachtblau met.
3.0 CS 2 213 486
3.0 CSA 2 231 998
3.0 CSi 2 264 615
3.0 CS-L
3.0 CS/USA 2 240 644
3.0 CSA/USA 2 250 503

* 51 13 1 827 275 Fg→
* 51 13 1 827 276 Fg→
* 51 13 1 827 277 Fg→
* 51 13 1 827 278 Fg→

für alle übrigen "hellen" Farben (schwarz lackiert)
3.0 CS 2 213 486
3.0 CSA 2 231 998
3.0 CSi 2 264 615
3.0 CS-L
3.0 CS/USA 2 240 644
3.0 CSA/USA 2 250 503

Part No. No. de pièce Onderdeel-Nr	Symbol	Denomination of parts	Dénomination de pièces	Benaming
51 13 1 811 483		Grid, lateral	Grille de décor, lat.	Gril, zijdelings
07 12 9 925 707		Sheet metal nut B 3,9	Ecrou pour tôle B 3,9	Plaatmoer B 3,9
07 11 9 907 730		LINSK BL SHR 3,9 x 16	LINSK BL SHR 3,9 x 16	LINSK BL SHR 3,9 x 16
51 13 1 811 484		Grid, lateral	Grille de décor, lat.	Gril, zijdelings
51 13 1 801 604		Grid	Grille de décor	Gril
~~51 13 1 819 632~~		Grid	Grille de décor	Gril
51 13 1 826 809		Grid black	Grille de décor noir	Gril zwart
07 11 9 932 047		Spring washer B 5	Disque élastique B 5	Veerring B 5
07 11 9 922 038		Hex nut M 5	Ecrou a six pans M 5	Zeskantmoer M 5
* 51 13 1 810 539		Grid	Grille de décor	Gril
* 51 13 1 810 540		Grid	Grille de décor	Gril
* 51 13 1 827 281		Grid	Grille de décor	Gril
* 51 13 1 827 282		Grid	Grille de décor	Gril
* 51 13 1 827 275		Grid black	Grille de décor noir	Gril noir
* 51 13 1 827 276		Grid black	Grille de décor noir	Gril noir
07 11 9 906 705		LIN BL SHR 2,9 x 13	LIN BL SHR 2,9 x 13	LIN BL SHR 2,9 x 13
51 13 1 812 021		Bush	Douille	Bus
* 51 13 1 812 919	(o)	Rear moulding	Parament de parol arri	Sierstrippen
07 11 9 913 441		6KT SHR M 6 x 12	6KT SHR M 6 x 12	6KT SHR M 6 x 12
* 51 13 5 734 130	①Ⓟ Ⓢ	Decorative striprear	Bande de décor arr.	Sierstrip koffertdeksel
07 11 9 936 424		Washer 6,4	Disque 6,4	Ring 6,4
07 11 9 933 079		Spring ring B 6	Anneau elastique B 6	Veerring B 6
07 11 9 922 053		Hex nut M 6	Ecrou à six pans M 6	Zeskantmoer M 6
51 13 1 811 150		Foil	Revêtement	Folie
51 13 1 811 149		Foil	Revêtement	Folie
* 51 13 1 810 535		Decorative moulding	Liteau de décor	Gril
* 51 13 1 810 536		Decorative moulding	Liteau de décor	Gril
* 51 13 1 827 283		Grid	Grille de décor	Gril
* 51 13 1 827 284		Grid	Grille de décor	Gril
* 51 13 1 827 277		Grid black	Grille de décor noir	Gril zwart
* 51 13 1 827 278		Grid black	Grille de décor noir	Gril zwart
07 11 9 907 615		LIN SHR B 4 x 15	LIN SHR B 4 x 15	LIN SHR B 4 x 15
51 13 1 831 395		"Fix" water sealant	Garn. étanche Fix	Waterdicht Fix

Reservdels-Nr. N° de pezzo N° pieza	Symbol	Reservdelsbenämning	Denominazione pezzo	Designación pieza
51 13 1 811 483		Kylargaller, sida	Griglia ornament., lat.	Rejilla d. adorno, lat.
07 12 9 925 707		Plåttamutter B 3,9	Dado p. lamiera B 3,9	Tuerca p. chapa B 3,9
07 11 9 907 730		LINSK BL SHR 3,9 x 16	LINSK BL SHR 3,9 x 16	LINSK BL SHR 3,9 x 16
51 13 1 811 484		Kylargaller, sida	Griglia ornament., lat.	Rejilla d. adorno, lat.
51 13 1 801 604		Kylargaller	Griglia ornamentale	Rejilla de adorno
~~51 13 1 819 632~~		Kylargaller	Griglia ornamentale	Rejilla de adorno
51 13 1 826 809		Kylargaller svart	Griglia ornament. nero	Rejilla d. adorne negro
07 11 9 932 047		Fjäderbricka B 5	Rosetta elàstica B 5	Arandela elástico B 5
07 11 9 922 038		Mutter M 5	Dado esagonale M 5	Tuerca hexagonal M 5
* 51 13 1 810 539		Kylargaller	Griglia ornamentale	Rejilla de adorno
* 51 13 1 810 540		Kylargaller	Giglia ornamentale	Rejilla de adorno
* 51 13 1 827 281		Kylargaller	Griglia ornamentale	Rejilla de adorno
* 51 13 1 827 282		Kylargaller	Griglia ornamentale	Rejilla de adorno
* 51 13 1 827 275		Kylargaller svart	Griglia ornament. nero	Rejilla d. adorne negro
* 51 13 1 827 276		Kylargaller svart	Griglia ornament. nero	Rejilla d. adorne negro
07 11 9 906 705		LIN BL SHR 2,9 x 13	LIN BL SHR 2,9 x 13	LIN BL SHR 2,9 x 13
51 13 1 812 021		Bussning	Boccola	Casquillo
* 51 13 1 812 919	(o)	Kromad bakre plåt	Rifilevero ornam. coda	Paramento de la zaga
07 11 9 913 441		6KT SHR M 6 x 12	6KT SHR M 6 x 12	6KT SHR M 6 x 12
* 51 13 5 734 130	①Ⓟ Ⓢ	Kromlist, kofferflucka	Rilievo ornament. coda	Paramento de la zaga
07 11 9 936 424		Bricka 6,4	Rondella 6,4	Arandela 6,4
07 11 9 933 079		Fjäderring B 6	Anello elastico B 6	Anillo elástico B 6
07 11 9 922 053		Mutter M 6	Dado esagonale M 6	Tuerca hexagonal M 6
51 13 1 811 150		Folie	Foglia	Hoja
51 13 1 811 149		Folie	Foglia	Hoja
* 51 13 1 810 535		Kromlist	Listello ornamentale	Llitón de adorno
* 51 13 1 810 536		Kromlist	Listello ornamentale	Listón de adorno
* 51 13 1 827 283		Kylargaller	Griglia ornamentale	Rejilla de adorno
* 51 13 1 827 284		Kylargaller	Griglia ornamentale	Rejilla de adorno
* 51 13 1 827 277		Kylargaller svart	Griglia ornament. nero	Rejilla d. adorno negro
* 51 13 1 827 278		Kylargaller svart	Griglia ornament. nero	Rejilla d. adorno negro
07 11 9 907 615		LIN SHR B 4 x 15	LIN SHR B 4 x 15	LIN SHR B 4 x 15
51 13 1 831 395		Vattentätaren Fix	Guarn. imperm. Fisso	Fijador impermeable

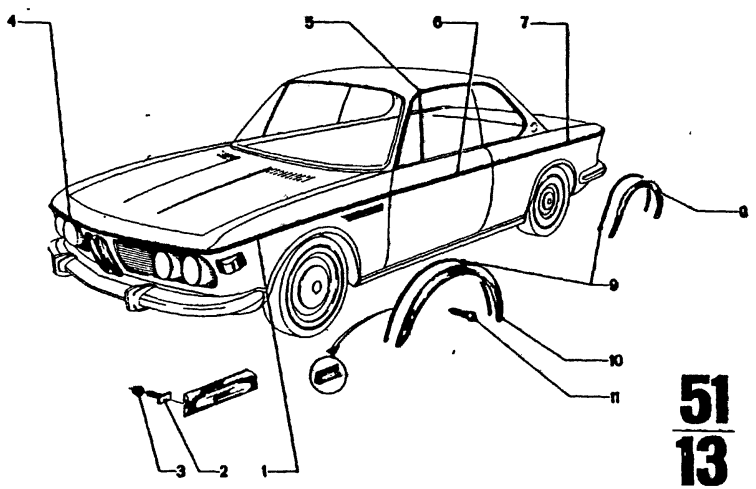

51
13

4/75

Teil-Nr.	Symbol	Teil-Benennung	Stück/E 2.5 CS	2.5 CSA	2800 CS	2800 CSA	3.0 CS	3.0 CSA	3.0 CSi	3.0 CSi-L	3.0 CSi-L	USA 2800 CS	2800 CSA	3.0 CS	3.0 CSA
51 13 1 810 541	ATT	Zierleiste	1	1	1	1	1	1	1	1	1	1	1	1	1
51 13 1 810 542	ATT	Zierleiste	1	1	1	1	1	1	1	1	1	1	1	1	1
51 13 5 780 108		Schraube	45	45	45	45	45	45	45	45	45	45	45	45	45
51 13 5 780 115		Dichtmutter	45	45	45	45	45	45	45	45	45	45	45	45	45
51 13 1 810 538		Zierleiste	1	1	1	1	1	1	1	1	1	1	1	1	1
51 13 1 813 026		Zierleiste	1	1	1	1	1	1	1	1	1	1	1	1	1
~~51 13 5 750 190~~		Zierleiste			1	1						1	1		
51 13 1 813 025	FRUHT	Zierleiste	1	1	1	1	1	1	1	1	1	1	1	1	1
51 13 1 810 543	FRUHT	Zierleiste	1	1	1	1	1	1	1	1	1	1	1	1	1
51 13 1 810 544	FRUHT	Zierleiste	1	1	1	1	1	1	1	1	1	1	1	1	1
51 13 1 810 545	FRUHT	Zierleiste	1	1	1	1	1	1	1	1	1	1	1	1	1
51 13 1 810 546	FRUHT	Zierleiste	1	1	1	1	1	1	1	1	1	1	1	1	1
51 13 1 819 607	FRUHT	Blende								1	1				
51 13 1 819 608	FRUHT	Blende								1	1				
54 12 9 734 126		Keder								X	X				
51 13 1 819 605	ATT	Blende								1	1				
51 13 1 819 606	ATT	Blende								1	1				
07 11 9 907 707		LIN BL SHR B 2,9 x 9,5								42	42				

4/75 **51 13**

Bemerkungen
Remarks
Observations
Opmerkingen
Anmärkningar
Osservazione
Observaciones

Part No. No. de pièce Onderdeel-Nr	Symbol	Denomination of parts	Dénomination / de pièces	Benaming
51 13 1 810 541	ATT	Ornamental batten	Liteau de décor	Sierlijst zijkant
51 13 1 810 542	ATT	Ornamental batten	Liteau de décor	Sierlijst zijkant
51 13 5 780 108		Screw	Vis	Bout
51 13 5 780 115		Sealing nut	Ecrou de garniture	Afdichtmoer
51 13 1 810 538		Ornamental batten	Liteau de décor	Sierlijst
51 13 1 813 026		Ornamental batten	Liteau de décor	Sierlijst
~~51 13 5 750 190~~		Ornamental batten	Liteau de décor	Sierlijst
51 13 1 813 025	FRUHT	Ornamental batten	Liteau de décor	Sierlijst
51 13 1 810 543	FRUHT	Ornamental batten	Liteau de décor	Sierlijst voor
51 13 1 810 544	FRUHT	Ornamental batten	Liteau de décor	Sierlijst voor
51 13 1 810 545	FRUHT	Ornamental batten	Liteau de décor	Sierlijst
51 13 1 810 546	FRUHT	Ornamental batten	Liteau de décor	Sierlijst
51 13 1 819 607	FRUHT	Screen	Ecran	Plaat
51 13 1 819 608	FRUHT	Screen	Ecran	Plaat
54 12 9 734 126		Rubber shim	Bande d.caoutch.	Rubberband
51 13 1 819 605	ATT	Screen	Ecran	Plaat
51 13 1 819 606	ATT	Screen	Ecran	Plaat
07 11 9 907 707		BL SHR B 2,9 x 9,5	BL SHR B 2,9 x 9,5	BL SHR B 2,9 x 9,5

Reservdels-Nr. N° de pezzo N° pieza	Symbol	Reservdels-benämning	Denominazione pezzo	Designación pieza
51 13 1 810 541	ATT	Kromlist	List. ornament.	List. d. adorno
51 13 1 810 542	ATT	Kromlist	List.ornament.	List. d. adorno
51 13 5 780 108		Bult	Vite	Tornillo
51 13 5 780 115		Mutter	Dado di tenuta	Tuerca obturadora
51 13 1 810 538		Kromlist	List. ornament.	List. d. adorno
51 13 1 813 026		Kromlist	Listello ornamentale	Listón de adorno
~~51 13 5 750 190~~		Kromlist	Listello ornamentale	Listón de adorno
51 13 1 813 025	FRUHT	Kromlist	Listello ornamentale	Listón de adorno
51 13 1 810 543	FRUHT	Kromlist	Listello ornament.	Listón de adorno
51 13 1 810 544	FRUHT	Kromlist	Listello ornament.	Listón de adorno
51 13 1 810 545	FRUHT	Kromlist	Listello ornamentale	Listón de adorno
51 13 1 810 546	FRUHT	Kromlist	Listello ornamentale	Listón de adorno
51 13 1 819 607	FRUHT	Plåtta	Rilievo	Paramento
51 13 1 819 608	FRUHT	Plåtta	Rilievo	Paramento
54 12 9 734 126		Gummi mellanlägg	Centina	Borde
51 13 1 819 605	ATT	Plåtta	Rilievo	Paramento
51 13 1 819 606	ATT	Plåtta	Rilievo	Paramento
07 11 9 907 707		BL SHR B 2,9 x 9,5	BL SHR B 2,9 x 9,5	BL SHR B 2,9 x 9,5

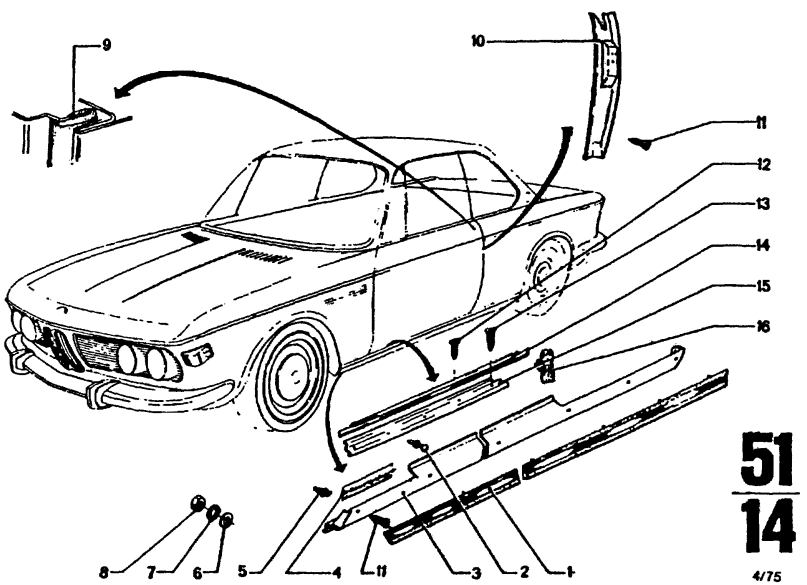

51
14

4/75

Teil-Nr.	Symbol	Teil-Benennung	Stück/E										USA			
			2.5 CS	2.5 CSA	2800 CS	2800 CSA	3.0 CS	3.0 CSA	3.0 CSi		3.0 CS-L	3.0 CSi-L	2800 CS	2800 CSA	3.0 CS	3.0 CSA
51 13 1 810 559	FH	Schutzleiste	1	1	1	1	1	1	1		1	1	1	1	1	1
51 13 1 810 560	FH	Schutzleiste	1	1	1	1	1	1	1		1	1	1	1	1	1
07 12 9 948 742		Pop-Blindniet 3,2	4	4	4	4	4	4	4		4	4	4	4	4	4
		Abdeckblende für Einstieg, außen														
51 13 1 810 551	FH	Abdeckblende	1	1	1	1	1	1	1				1	1	1	1
51 13 1 810 552	FH	Abdeckblende	1	1	1	1	1	1	1				1	1	1	1
51 13 1 819 611	FH	Abdeckblende									1	1				
51 13 1 819 612	FH	Abdeckblende									1	1				
~~51 72 1 810 944~~	EU	Keder für Abdeckblende, Einstg.			X	X	X	X	X		X		X	X	X	X
51 13 1 827 359	EU	Keder	X	X	X	X	X	X	X		X	X	X	X	X	X
51 44 7 780 143		Klammer	4	4	4	4	4	4	4		4	4	4	4	4	4
07 11 9 936 412		Scheibe 4,3	4	4	4	4	4	4	4		4	4	4	4	4	4
07 11 9 936 037		Zahnscheibe A 4,3	4	4	4	4	4	4	4		4	4	4	4	4	4
07 11 9 922 028		Sechskantmutter M 4	4	4	4	4	4	4	4		4	4	4	4	4	4
51 71 6 754 295	Φ	Abdichtung für Blende an Säule	2	2	2	2	2	2	2		2	2	2	2	2	2
51 13 1 810 777	ΦU	Blende für Säule	1	1	1	1	1	1	1		1	1	1	1	1	1
51 13 1 810 778	ΦU	Blende für Säule	1	1	1	1	1	1	1		1	1	1	1	1	1
07 11 9 902 439	U	BL SHR B 3,5 x 13			2	2	2	2	2		2	2	2	2	2	2
07 11 9 902 573		BL SHR B 3,5 x 16	2	2	2	2	2	2	2		2	2	2	2	2	2
07 11 9 902 441		BL SHR B 3,5 x 16	10	10	10	10	10	10	10		10	10	10	10	10	10
07 11 9 902 439	U	BL SHR 3,9 x 13			10	10	10	10	10		10	10	10	10	10	10
07 11 9 902 573		BL SHR B 3,5 x 16	10	10	10	10	10	10	10		10	10	10	10	10	10
51 47 6 740 133	FH	Einstiegschiene, innen	1	1	1	1	1	1	1		1	1	1	1	1	1
51 47 6 740 134	FH	Einstiegschiene, innen	1	1	1	1	1	1	1		1	1	1	1	1	1
51 13 6 740 136	FH	Einstiegschiene	1	1	1	1	1	1	1		1	1	1	1	1	1
51 13 6 740 137	FH	Einstiegschiene	1	1	1	1	1	1	1		1	1	1	1	1	1
51 13 1 808 841		Stoßleistenclip	12	12	12	12	12	12	12		12	1	12	12	12	12

4/75 **51** **14**

Bemerkungen
Remarks
Observations
Opmerkingen
Anmärkningar
Osservazione
Observaciones

Part No. No. de pièce Onderdeel-Nr.	Symbol	Denomination of parts	Dénomination de pièces	Benaming
51 13 1 810 559	FH	Protecting strip	Liteau de protection	Beschermlijst
51 13 1 810 560	FH	Protecting strip	Liteau de protection	Beschermlijst
07 12 9 948 742		Blind rivet 3,2	Rivet 3,2	Klinknagel 3,2
		Protection screen entrance ext.	Ecran de protect., entrée ext.	Beschermplaat, treeplank buiten
51 13 1 810 551	FH	Protection screen	Ecran de protect.	Beschermplaat
51 13 1 810 552	FH	Protection screen	Ecran de protect.	Beschermplaat
51 13 1 819 611	FH	Protection screen	Ecran de protect.	Beschermplaat
51 13 1 819 612	FH	Protection screen	Ecran de protect.	Beschermplaat
~~51 72 1 810 944~~	EU	Rubber shim entronce	Bande d. caoutchouc entrée	Rubber afdekstrip treeplank
51 13 1 827 359	EU	Rubber shim	Bande d. caoutchouc	Rubber afdekstrip
51 44 7 780 143		Clamp	Crampon	Klem
07 11 9 936 412		Washer 4,3	Disque 4,3	Ring 4,3
07 11 9 936 037		Tooth lock wash. A 4,3	Disque dentée A 4,3	Tandveerring A 4,3
07 11 9 922 028		Hex nut M 4	Ecrou á six pans M 4	Zeskantmoer M 4
51 71 6 754 295	Φ	Packing blind on column	Garniture eccran à colonne	Afdichting voor plaat aan kolom
51 13 1 810 777	ΦU	Screen for column	Ecran pour colonne	Plaat voor kolom
51 13 1 810 778	ΦU	Screen for column	Ecran pour colonne	Plaat voor kolom
07 11 9 902 439	U	BL SHR B 3,5 x 13	BL SHR B 3,5 x 13	BL SHR B 3,5 x 13
07 11 9 902 573		BL SHR B 3,5 x 16	BL SHR B 3,5 x 16	BL SHR B 3,5 x 16
07 11 9 902 441		BL SHR B 3,5 x 16	BL SHR B 3,5 x 16	BL SHR B 3,5 x 16
07 11 9 902 439	U	BL SHR 3,9 x 13	BL SHR 3,9 x 13	BL SHR 3,9 x 13
07 11 9 902 573		BL SHR B 3,5 x 16	BL SHR B 3,5 x 16	BL SHR B 3,5 x 16
51 47 6 740 133	FH	Entrance plate, inner	Tôle d'entrée, int.	Treeplank, binnen
51 47 6 740 134	FH	Entrance plate, inner	Tôle d'entrée, int.	Treeplank, binnen
51 13 6 740 136	FH	Entrance plate	Tôle d'entrée	Treeplank
51 13 6 740 137	FH	Entrance plate	Tôle d'entrée	Treeplank
51 13 1 808 841		Ornam. batten clamp	Clip de liteau d. décor	Sierlijstclip

Reservdels-Nr. N° de pezzo N° pieza	Symbol	Reservdels-benämning	Denominazione pezzo	Designación pieza
51 13 1 810 559	FH	Beschermlijst	Listello di protezione	Listón de protección
51 13 1 810 560	FH	Beschermlijst	Listello di protezione	Listón de protección
07 12 9 948 742		Popnit 3,2	Ribadino cieco-Pop 3,2	Remache d. macho 3,2
		Fotstegslist, yttre förkrom	Rilievo di copert. per pedana, esterno	Paramento cobert. par. umbral, parte exterior
51 13 1 810 551	FH	Fotstegslist	Rilievo di copert.	Paramento cobert.
51 13 1 810 552	FH	Fotstegslist	Rilievo di copert.	Paramento cobert.
51 13 1 819 611	FH	Fotstegslist	Rilievo di copert.	Paramento cobert.
51 13 1 819 612	FH	Fotstegslist	Rilievo di copert.	Paramento cobert.
~~51 72 1 810 944~~	EU	Täcklist gummimellanlägg	Centina, rilievo di copertura	Borde, paramento cobertero
51 13 1 827 359	EU	Gummimellanlägg	Centina	Borde
51 44 7 780 143		Klamma	Graffa	Grapa
07 11 9 936 412		Bricka 4,3	Rondella 4,3	Arandela 4,3
07 11 9 936 037		Taggbricka A 4,3	Rondella A 4,3	Arandel. dentata A 4,3
07 11 9 922 028		Mutter M 4	Dado esagonale M 4	Tuerca hexagonal M 4
51 71 6 754 295	Φ	Packning platta på stolpe	Guarnizione per rilievo al montante	Junta para paramento en columna
51 13 1 810 777	ΦU	Platta för stolpe	Rilievo per montante	Paramento p. columna
51 13 1 810 778	ΦU	Platta för stolpe	Rilievo per montante	Paramento p. columna
07 11 9 902 439	U	BL SHR B 3,5 x 13	BL SHR B 3,5 x 13	BL SHR B 3,5 x 13
07 11 9 902 573		BL SHR B 3,5 x 16	BL SHR B 3,5 x 16	BL SHR B 3,5 x 16
07 11 9 902 441		BL SHR B 3,5 x 16	BL SHR B 3,5 x 16	BL SHR B 3,5 x 16
07 11 9 902 439	U	BL SHR 3,9 x 13	BL SHR 3,9 x 13	BL SHR 3,9 x 13
07 11 9 902 573		BL SHR B 3,5 x 16	BL SHR B 3,5 x 16	BL SHR B 3,5 x 16
51 47 6 740 133	FH	Fotstegeplåt, inte	Guida per pedana, int.	Riel de umbral, int.
51 47 6 740 134	FH	Fotstegeplåt, inre	Guida per pedana, int	Riel de umbral, int.
51 13 6 740 136	FH	Fotstegsplåt	Guida per pedana	Riel de umbral
51 13 6 740 137	FH	Fotstegsplåt	Guida per pedana	Riel de umbral
51 13 1 808 841		Stötlisthållare	Clipper list. d. battuta	Clipp. p. list. parachou.

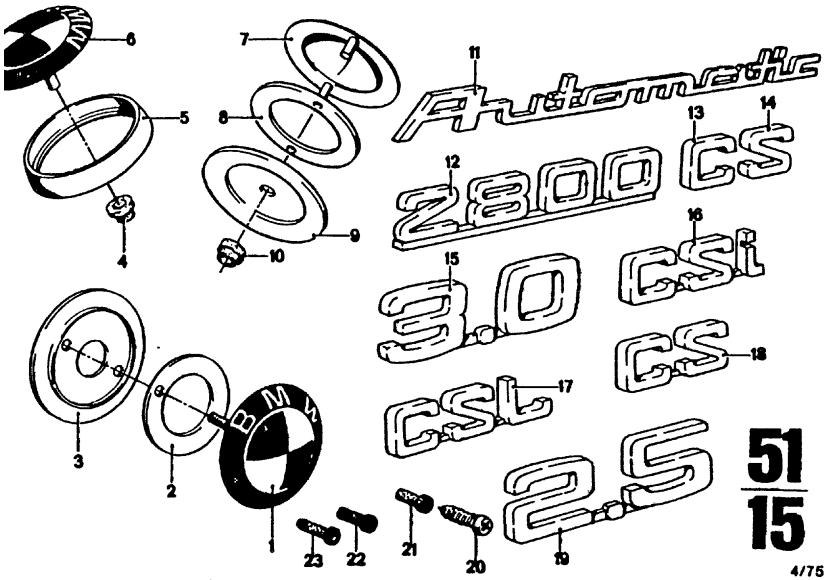

4/75

Teil-Nr.	Symbol	Teil-Benennung	Stück/E 2.5 CS	2.5 CSA	2800 CS	2800 CSA	3.0 CS	3.0 CSA	3.0 CSi	3.0 CSi-L	3.0 CSi-L	USA 2800 CS	2800 CSA	3.0 CS	3.0 CSA
~~51 14 5 580 144~~	U	Plakette für Dach			2	2	2	2	2	2		2	2	2	2
51 14 1 828 851		Plakette, seitlich	2	2	2	2	2	2	2	2	2	2	2	2	2
51 14 6 040 110		Gummiunterlage	2	2	2	2	2	2	2	2	2	2	2	2	2
51 14 5 580 146		Sockel für Plakette	2	2	2	2	2	2	2	2	2	2	2	2	2
07 12 9 926 325	U	Federmutter 5			2	2	2	2	2	2		2	2	2	2
51 14 5 480 179		Wasserdichter Fix	2	2	2	2	2	2	2	2		2	2	2	2
51 14 5 780 170		Sockel für Plakette			1	1	1	1	1	1		1	1	1	1
~~51 14 1 811 992~~	U	Plakette			2	2	2	2	2	2		2	2	2	2
51 14 5 081 747	A	Plakette	1	1	1	1	1	1	1	1		1	1	1	1
51 14 1 813 833	W	Plakette	1	1	1	1	1	1	1	1		1		1	1
51 14 5 780 172		Unterlage für Sockel	1	1	1	1	1	1	1	1		1	1	1	1
51 14 5 780 171		Sockel für Plakette			1	1	1	1	1	1		1	1	1	1
51 14 1 807 495		Tülle	2	2	2	2	2	2	2	2		2	2	2	2
* 51 14 5 780 189		Schriftzug "Automatik"				1		1					1		1
* 51 14 1 804 379		Schriftzug "Automatik"		1		1		1					1		1
51 14 1 810 563		Emblem "2800"			1	1						1	1		
* 51 14 1 810 789		Buchstabe "C"			1	1	1	1				1	1	1	1
* 51 14 1 810 790		Buchstabe "S"			1	1	1	1				1	1	1	1
51 14 1 816 994		Emblem "3,0"					1	1	1	1				1	1
51 14 1 817 445		Schriftzug "CSi"							1						
51 14 1 823 114		Schriftzug "CSL"								1	1				
* 51 14 1 816 995		Schriftzug "CS"	1	1			1	1		1					
51 14 1 837 972		Emblem "2,5"	1	1											
07 11 9 902 459		BL SHR 3,9 x 13	10	10	10	10	10	10	10	10	10	10	10	10	10
51 14 5 780 174		Tülle	4	4	4	4	4	4	4	4	4	4	4	4	4
51 14 6 654 138		Spreiztülle	8	8	8	8	8	8	8	8	8	8	8	8	8
51 14 1 803 459		Tülle	3	3	3	3	3	3	3	3	3	3	3	3	3

4/75 **51 / 15**

Bemerkungen
Remarks
Observations
Opmerkingen
Anmärkningar
Osservazione
Observaciones

* 51 14 5 780 189 → Fg
* 51 14 1 804 379 Fg→

2800 CSA
2800 CSA/USA
3,0 CSA
3,0 CSA/USA

* 51 14 1 810 789 → Fg
* 51 14 1 810 790 → Fg
* 51 14 1 816 995 Fg→

3.0 CS
3.0 CSA
3.0 CS/USA
3.0 CSA/USA

Part No. Nº de pièce Onderdeel-Nr.	Symbol	Denomination of parts	Dénomination de pièces	Benaming
~~51 14 5 580 144~~	U	Plaque for roof,	Plaque pour plafond,	Embleem voor dak,
51 14 1 828 851		Emblem, lateral	Plaquette, latérale	Embleem, zijdelinge
51 14 6 040 110		Rubber supplement	Cale caoutchouc	Rubber plaat
51 14 5 580 146		Socket for emblem	Socle pour emblème	Montageer.v.embleem
07 12 9 926 325	U	Spring nut M 5	Ecrou élastique 5	Vermoer 5
51 14 5 480 179		Water sealant "Fix"	Garn.étanche Fix	Waterdicht Fix
51 14 5 780 170		Socket for emblem	Socle pour emblème	Montageer.voor emblem
~~51 14 1 811 992~~	U	Emblem	Plaquette	Embleem
51 14 5 081 747	A	Emblem	Plaquette	Embleem
51 14 1 813 833	W	Emblem	Plaquette	Embleem
51 14 5 780 172		Supplem.for socket	Semelle pour socle	Onderlegg.v.montegr.
51 14 5 780 171		Socket for emblem	Socle pour emblème	Montageer.voor emblem
51 14 1 807 495		Grommet	Douille	Tule
* 51 14 5 780 189		Name plate "Automatic"	Plaque "Automatic"	Sierschrift "Automatic"
* 51 14 1 804 379		Name plate "Automatic"	Plaque "Automatic"	Sierschrift "Automatic"
51 14 1 810 563		Emblem "2800"	Emblème "2800"	Embleem "2800"
* 51 14 1 810 789		Letter "C"	Lettre "C"	Letter "C"
* 51 14 1 810 790		Letter "S"	Lettre "S"	Letter "S"
51 14 1 816 994		Emblem "3.0"	Embleme "3.0"	Embleem "3.0"
51 14 1 817 445		Name plate "CSI"	Plaque "CSI"	Sierschrift "CSi"
51 14 1 823 114		Name plate „CSL"	Plaque „CSL"	Sierschrift „CSL"
* 51 14 1 816 995		Name plate "CS"	Plaque "CS"	Sierschrift "CS"
51 14 1 837 972		Emblem "2,5"	Embleme "2,5"	Embleem "2,5"
07 11 9 902 459		LIN SK BLSHE3,9x13	LIN SK BLSHR3,9x13	LIN SK BLSHR3,9x13
51 14 5 780 174		Grommet	Douille	Tule
51 14 6 654 138		Expander grommet	Douille extensible	Spantule
51 14 1 803 459		Grommet	Douille	Tule

Reservdels-Nr. N° de pezzo N° pieza	Symbol	Reservdels-benämning	Denominazione pezzo	Designación pieza
~~51 14 5 580 144~~	U	Emblem för tak	Targhetta per tetto	Plaquita para techo
51 14 1 828 851		Emblem, sida	Targhetta, laterale	Plaquita, lateral
51 14 6 040 110		Gummiunderlägg	Piastrina di gomma	Base de goma
51 14 5 580 146		Sockel för emblem	Zoccola per targhetta	Zócalo para plaquita
07 12 9 926 325	U	Fjädermutter 5	Dado elastico 5	Tuerca elástica 5
51 14 5 480 179		Vattentätaren Fix	Guarn.imperm. Fis	Fijador impermeable
51 14 5 780 170		Sockel för emblem	Zoccolo per targhetta	Zócalo para plaquita
~~51 14 1 811 992~~	U	Emblem	Targhetta	Plaquita
51 14 5 081 747	A	Emblem	Targhetta	Plaquita
51 14 1 813 833	W	Emblem	Targhetta	Plaquita
51 14 5 780 172		Underlägg för sockel	Piastrinabase p.zocc.	Base para zócalo
51 14 5 780 171		Sockel för emblem	Zoccolo per targhetta	Zócalo para plaquita
51 14 1 807 495		Bussning	Boccola	Guarnición
* 51 14 5 780 189		Emblem "Automatic"	Dicitura "Automatic"	Inscripción "Automatic"
* 51 14 1 804 379		Emblem "Automatic"	Dicitura "Automatic"	Inscripción "Automatic"
51 14 1 810 563		Emblem "2800"	Sigla "2800"	Cifra "2800"
* 51 14 1 810 789		Bokstav "C"	Lettera "C"	Letra "C"
* 51 14 1 810 790		Bokstav "S"	Lettera "S"	Letra "S"
51 14 1 816 994		Emblem "3.0"	Sigla "3.0"	Cifra "3.0"
51 14 1 817 445		Emblem "CSi"	Dicitura "CSi"	Inscripción "CSi"
51 14 1 823 114		Emblem „CSL"	Dicitura „CSL"	Inscripción „CSL"
* 51 14 1 816 995		Emblem "CS"	Dicitura "CS"	Inscripción "CS"
51 14 1 837 972		Emblem "2,5"	Sigla "2,5"	Cifra "2,5"
07 11 9 902 459		LIN SK BLSHR3,9x13	LIN SK BLSHR3,9x13	LIN SK BLSHR3,9x13
51 14 5 780 174		Bussning	Raccordo	Guarnición
51 14 6 654 138		Expanderbussning	Raccordo estensibile	Guarnic.extensible
51 14 1 803 459		Bussning	Boccola	Guarnición

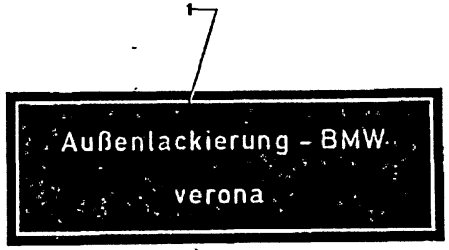

51
16

4/75

Teil-Nr.	Symbol	Teil-Benennung	Stück/E										USA			
			2.5 CS	2.5 CSA	2800 CS	2800 CSA	3.0 CS	3.0 CSA	3.0 CSI		3.0 CS-L	3.0 CSI-L	2800 CS	2800 CSA	3.0 CS	3.0 CSA
		Hinweischild														
1 14 4 631 020		sahara	1	1	1	1	1	1	1		1	1	1	1	1	1
1 14 1 821 543		verona	1	1	1	1	1	1	1		1	1	1	1	1	1
1 14 1 808 885		malaga	1	1	1	1	1	1	1		1	1	1	1	1	1
1 14 4 631 021		bristol			1	1	1	1	1		1	1	1	1	1	1
1 14 4 631 022		polaris neu	1	1	1	1	1	1	1		1	1	1	1	1	1
1 14 4 631 023		florida			1	1							1	1		
1 14 4 631 024		chamonix	1	1	1	1	1	1	1		1	1	1	1	1	1
1 14 4 631 025		schwarz	1	1	1	1	1	1	1		1	1	1	1	1	1
1 14 1 804 779		atlantik	1	1	1	1	1	1	1		1	1	1	1	1	1
1 14 1 805 789		nevada			1	1	1	1	1		1	1	1	1	1	1
1 14 1 817 581		inka	1	1	1	1	1	1	1		1	1	1	1	1	1
1 14 1 808 884		agave			1	1	1	1	1		1	1	1	1	1	1
1 14 1 806 546		baikal			1	1	1	1	1		1	1	1	1	1	1
1 14 1 808 883		riviera			1	1	1	1	1		1	1	1	1	1	1
1 14 1 820 270		fjord	1	1	1	1	1	1	1		1	1	1	1	1	1
1 14 1 820 271		taiga	1	1	1	1	1	1	1		1	1	1	1	1	1
1 14 1 820 272		ceylon			1	1	1	1	1		1	1	1	1	1	1
1 14 4 631 026		granada			1	1							1	1		
1 14 1 816 717		golf	1	1	1	1	1	1	1		1	1	1	1	1	1
1 14 1 805 823		colorado			1	1	1	1	1		1	1	1	1	1	1
1 14 1 823 612		türkis					1	1	1		1	1			1	1
1 14 1 822 951		nachtblau met.					1	1	1		1	1			1	1
1 14 1 832 367		granatrot (met.)	1	1			1	1	1		1	1			1	1
1 14 1 832 368		sienabraun (met.)	1	1			1	1	1		1	1			1	1
1 14 1 832 369		amazonas-grün	1	1			1	1	1		1	1			1	1
1 14 1 836 221		pastellblau	1	1			1	1	1			1			1	1
1 14 1 836 222		arktisblau met.	1	1			1	1	1			1			1	1
1 14 1 836 223		anthrazit-grau-met.	1	1			1	1	1			1			1	1
1 14 1 841 218		mintgrün	1	1			1	1	1			1			1	1
1 14 1 841 219		jadegrün	1	1			1	1	1			1			1	1

Bemerkungen
Remarks
Observations
Opmerkingen
Anmärkningar
Osservazione
Observaciones

Part No. No. de pièce Onderdeel-Nr.	Symbol	Denomination of parts	Dénomination de pièces	Benaming
		Plate	Plaque	Plaat
51 14 4 631 020		sahara	sahara	sahara
51 14 1 821 543		verona	verona	verona
51 14 1 808 885		malaga	malaga	malaga
51 14 4 631 021		bristol	bristol	bristol
51 14 4 631 022		polaris, new	polaris, neuf	polaris, nieuw
51 14 4 631 023		florida	florida	florida
51 14 4 631 024		chamonix	chamonix	chamonix
51 14 4 631 025		black	noir	zwart
51 14 1 804 779		atlantik	atlantik	atlantik
51 14 1 805 789		nevada	nevada	nevada
51 14 1 817 581		inka	inka	inka
51 14 1 808 884		agave	agave	agave
51 14 1 806 546		baikal	baikal	baikal
51 14 1 808 883		riviera	riviera	riviera
51 14 1 820 270		fjord	fjord	fjord
51 14 1 820 271		taiga	taiga	taiga
51 14 1 820 272		ceylon	ceylon	ceylon
51 14 4 631 026		granada	granada	granada
51 14 1 816 717		golf	golf	golf
51 14 1 805 823		colorado	colorado	colorado
51 14 1 823 612		turquoise	turquoise	turkis
51 14 1 822 951		night blue-met.	nuit bleu-met.	nachtblauw-met.
51 14 1 832 367		granatred(met.)	granatrouge(mét.)	granaatrood(met.)
51 14 1 832 368		sienabrown(met.)	sienabrun(mét.)	sienabruin(met.)
51 14 1 832 369		amazonasgreen	vert amazonas	amazonasgroen
51 14 1 836 221		pastel blue	bleu pastel	pastelblouw
51 14 1 836 222		arctis blue met.	bleu arctis met.	arktisblauw met.
51 14 1 836 223		anthrazit-grey-met.	anthrazit-gris-met.	anthrazit grijs met.
51 14 1 841 218		mint green	vert menthe	muntgroen
51 14 1 841 219		jade green	vert jade	jadegroen

Reservdels-Nr. N° de pezzo N° pieza	Symbol	Reservdels-benämning	Denominazione pezzo	Designación pieza
		Skylt	targa indicatrice	Rotule indicad.
51 14 4 631 020		sahara	sahara	sahara
51 14 1 821 543		verona	verona	verona
51 14 1 808 885		malaga	malaga	malaga
51 14 4 631 021		bristol	bristol	bristol
51 14 4 631 022		polaris, ny	polaris, nuevo	polaris, nuevo
51 14 4 631 023		florida	florida	florida
51 14 4 631 024		chamonix	chamonix	chamonix
51 14 4 631 025		svart	negro	negro
51 14 1 804 779		atlantik	atlantico	atlántico
51 14 1 805 789		nevada	nevada	nevada
51 14 1 817 581		inka	inka	inka
51 14 1 808 884		agave	agave	agave
51 14 1 806 546		baikal	baikal	baikal
51 14 1 808 883		riviera	riviera	riviera
51 14 1 820 270		fjord	fjordo	fjordo
51 14 1 820 271		taiga	taiga	taiga
51 14 1 820 272		ceylon	ceylon	ceilán
51 14 4 631 026		granada	granada	granada
51 14 1 816 717		golf	golf	golf
51 14 1 805 823		colorado	colorado	colorado
51 14 1 823 612		turkos	turchese	turco
51 14 1 822 951		natblå-met.	blu notte-met.	azul de noche-met.
51 14 1 832 367		granatröd(met.)	granatrosso(met.)	granatrojo(met.)
51 14 1 832 368		sienabrun (met.)	sienamarrone (met.)	siena marron (met.)
51 14 1 832 369		amazonasgrön	verde amazonas	verde amazonas
51 14 1 836 221		pastellblå	blue pastello	azul d. color pastel
51 14 1 836 222		arktisblå met.	blu arctis met.	azul d.color arctis met
51 14 1 836 223		anthrazit-grå-met.	grigio antracite met.	gris antracita met.
51 14 1 841 218		myntagrön	verde menta	verde menta
51 14 1 841 219		jadegrön	color giada	verde jade

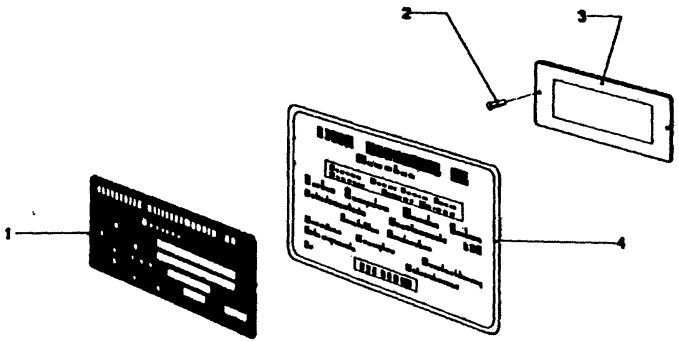

51
17

4/75

Teil-Nr.	Symbol	Teil-Benennung	Stück/E 2.5 CS	2.5 CSA	2800 CS	2800 CSA	3.0 CS	3.0 CSA	3.0 CSi	3.0 CS-L	3.0 CSi-L	USA 2800 CS	2800 CSA	3.0 CS	3.0 CSA
51 14 4 631 012		Typenschild (Neutral)	1	1	1	1	1	1	1	1	1	1	1	1	1
07 12 9 948 747		Blindniet 3,2 - K 44	4	4	4	4	4	4	4	4	4	4	4	4	4
51 14 1 817 251	(AU)(E)	Schild für Fahrgestell-Nr. Aufklebbare	1	1	1	1	1	1	1	1	1	1	1	1	1
		Hinweisschilder für													
51 14 1 807 580	FUF	Herstellerbescheinig.										1	1	1	1
51 14 1 819 298	FUF	an Fahrertür Herstellerbescheinig.										1	1	1	1
51 14 1 816 978		Sicherung					1	1	1						
51 14 1 811 263		Sicherung			1	1				1				1	1
51 14 1 832 292		Sicherung	1	1			1	1	1		1	1	1		
51 14 1 817 616		Reifendruck												1	1
51 14 1 817 486		Reifendruck			1	1	1	1	1	1				1	1
51 14 1 837 214		Reifendruck	1	1										1	1
51 14 1 837 217		Reifendruck	1	1											
~~51 14 1 804 730~~	AUT	Motoröl-Vorschrift			1	1	1	1							
51 14 1 822 234	AUT	Motoröl-Vorschrift	1	1	1	1	1	1	1	1		1	1	1	1
51 14 1 823 853	AUT	Prüfzeichen (ECE)					1	1	1	1		1	1	1	1
51 14 1 835 642		Prüfzeichen (ECE)					1	1		1					
51 14 1 835 643		Prüfzeichen (ECE)							1						
51 14 1 835 644		Prüfzeichen (ECE)									1				
51 14 1 840 299		Prüfzeichen (ECE)	1	1											
51 14 1 836 501		Emissionswerte (Kalifornien)												1	1
51 14 1 835 853		Emissionswerte												1	1

Bemerkungen
Remarks
Observations
Opmerkingen
Anmärkningar
Osservazione
Observaciones

* 51 14 1 816 978 →Fg
* 51 14 1 832 292 Fg→

Modell 73
USA-Modell 74

Part No. No. de pièce Onderdeel-Nr	Symbol	Denomination of parts	Dénomination de pièces	Benaming
51 14 4 631 012		Neutral name plate	Plaque de mod.neutre	Typeplaat neutraal
07 12 9 948 747		Pop blind riv.3,2-K44	Rivet 3,2-K44	Popklinknag.3,2-K44
51 14 1 817 251	(AU)(E)	Plate for manufacturer certificate Adhesive	Plaque des caractéristiques de fabricat. Collante	Plaat voor fabrikantbewijs Plakkende
		Instrument plate for	plaque indicatr. pour	aanwijzingssch. voor
51 14 1 807 580	FUF	Plate for manufacturer certificate	Plaque des caractéristiques de fabricat.	Plaat voor fabrikant
51 14 1 819 298	FUF	Plate for manufacturer certificate	Plaque des caractéristiques de fabricat.	Plaat voor fabrikant
* 51 14 1 816 978		Fuse	Fusible	Zekering
51 14 1 811 263		Fuse	Fusible	Zekering
* 51 14 1 832 292		Fuse	Fusible	Zekering
51 14 1 817 616		Tire pressure	Press.d.gonfl.d.pneus	Bandspanning
51 14 1 817 486		Tire pressure	Press.d.gonfl.d.pneus	Bandspanning
51 14 1 837 214		Tire pressure	Press.d.gonfl.d.pneus	Bandspanning
51 14 1 837 217		Tire pressure	Press.d.gonfl.d.pneus	Bandspanning
~~51 14 1 804 730~~	AUT	Engineoil-instruction	Moteur huile-instruct.	Motorolie-voorschrift
51 14 1 822 234	AUT	Engineoil-instruction	Moteur huile-instruct.	Motorolie-voorschrift
51 14 1 823 853	AUT	ECE approval sign	Marque d'epreuve ECE	ECE controleteken
51 14 1 835 642		ECE approval sign	Marq.d'epreuve ECE	ECE controleteken
51 14 1 835 643		ECE approval sign	Marq.d'epreuve ECE	ECE controleteken
51 14 1 835 644		ECE approval sign	Marq.d'epreuve ECE	ECE controleteken
51 14 1 840 299		ECE approval sign	Marq.d'epreuve ECE	ECE controleteken
51 14 1 836 501		emission values (Kalifornien)	valeurs d'émission (Kalifornien)	uitstralingswaarden (Kalifornien)
51 14 1 835 853		emission values	valeurs d'émission	uitstralingswaarden

Reservdels-Nr. N° de pezzo N° pieza	Symbol	Reservdels-benämning	Denominazione pezzo	Designación pieza
51 14 4 631 012		Typskylt.neutral	Targa del tipo,neutr.	Placa del tipo,neutr.
07 12 9 948 747		Popnit 3,2-K44	Rib.ciec.-Pop 3,2-K44	Rem.d.mach.3,2-K44
51 14 1 817 251	(AU)(E)	Skylt för chassinummer Självklistrande	Targa per numero del telaio Incollabile	Rótula para número de chasis Regadizone
		hänvisningsskylt för	targa indicatrice per	rotulo de instruc.para
51 14 1 807 580	FUF	Tillverkningsuppgifter på dörr	Comprov.del costr. alla porta del cond.	Certific.del fabrik. en puerta del cond.
51 14 1 819 298	FUF	Tillverkningsuppgifter på dörr	Comprov.del costr. alla porta del cond.	Certific.del fabrik. en puerta del cond.
* 51 14 1 816 978		Säkring	Fusibile	Fusible
51 14 1 811 263		Säkring	Fusibile	Fusible
* 51 14 1 832 292		Säkring	Fusibile	Fusible
51 14 1 817 616		Ringtryck	Press.d.gonfiaggio	Presión de inflado
51 14 1 817 486		Ringtryck	Press.di gonfiaggio	Presión de inflado
51 14 1 837 214		Ringtryck	Press. d. gonfiaggio	Presión de inflado
51 14 1 837 217		Ringtryck	Press.di gonfiaggio	Presión de inflado
~~51 14 1 804 730~~	AUT	Motorolje-istruzione	Prescrizione olio mot.	Indic.rel.al ac.p.motor
51 14 1 822 234	AUT	Motorolje-istruzione	Prescrizione olio mot.	Indic.rel.al ac.p.motor
51 14 1 823 853	AUT	Provsignal	Sigla d.controllo-ECE	Senal d.revis.d.l.ECE
51 14 1 835 642		Provsignal	Sigla d.controllo-ECE	Senal d.revis.d.l.ECE
51 14 1 835 643		Provsignal	Sigla d.controllo-ECE	Senal d.revis.d.l.ECE
51 14 1 835 644		Provsignal	Sigla d.controllo-ECE	Senal d.revis.d.l.ECE
51 14 1 840 299		Provsignal	Sigla d.controllo-ECE	Senal d.revis.d.l.ECE
51 14 1 836 501		Emissionsvärde (Kalifornien)	valori d.emissione (Kalifornien)	Valores emisión (Kalifornien)
51 14 1 835 853		Emissionsvärde	valori d.emissione	Valores emisión

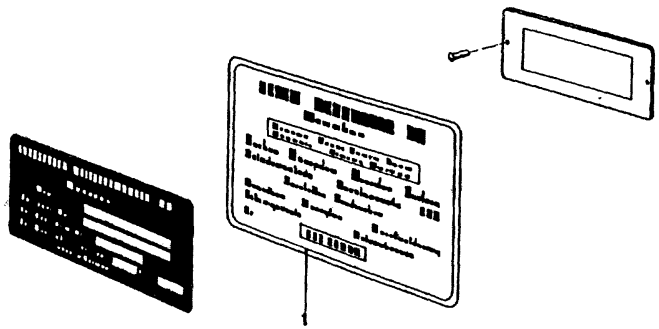

51
17a

4/75

Teil-Nr.	Symbol	Teil-Benennung	Stück/E										USA			
			2.5 CS	2.5 CSA	2800 CS	2800 CSA	3.0 CS	3.0 CSA	3.0 CSi		3.0 CS-L	3.0 CSi-L	2800 CS	2800 CSA	3.0 CS	3.0 CSA
51 14 1 804 781		Einfahrvorschrift	1	1	1	1	1	1	1		1	1	1	1	1	1
51 14 1 805 557		Kühlmittel	1	1	1	1	1	1	1		1	1	1	1	1	1
51 14 1 805 614		Automatik		1		1		1						1	1	1
51 14 1 806 553		Batterie	1	1	1	1	1	1	1		1	1	1	1	1	1
51 14 1 811 705		Schaltschema	1		1		1		1		1	1	1		1	
51 14 1 817 614		Zuladung													1	1
51 14 1 811 914		Zuladung											1	1		
51 14 1 817 946		Abgasentgiftungs-einrichtung													1	1
51 14 1 806 490		Abgasentgiftungs-einrichtung											1	1		
51 14 1 255 806		Startvorgang							1							
51 14 1 826 587	KLR	Reifendruck	1	1			1	1	1		1	1				
51 14 1 827 417		Original BMW-Ersatzteil	1	1			1	1	1		1	1				
51 14 1 260 039		AGR-Unterdruckschl.													1	1

9/74 **51** **17a**

Bemerkungen
Remarks
Observations
Opmerkingen
Anmärkningar
Osservazione
Observaciones

Part No. No. de pièce Onderdeel-Nr.	Symbol	Denomination of parts	Dénomination de pièces	Benaming
51 14 1 804 781		Running-in instruct.	Instructions p.l.rodage	Inrijdvoorschriften
51 14 1 805 557		Cooling agent	Agent réfrigérant	Koelmiddel
51 14 1 805 614		Automatic	Automatic	Automatic
51 14 1 806 553		Battery	Batterie	Accu
51 14 1 811 705		Wiring scheme	Schéma des connexion	Schakelschema
51 14 1 817 614		Curb weight	Charge	Lading
51 14 1 811 914		Curb weight	Charge	Lading
51 14 1 817 946		Exhaust gas control	Epurat.d.gaz. d'échap	Uitlaatgasreiniging
51 14 1 806 490		Exhaust gas control	Epurat.d.gaz d'échap.	Uitlaatgasreiniging
51 14 1 255 806		Starting	Démarrage	Starten
51 14 1 826 587	KLR	Tire pressure	Press.d.gonfl.d.pneus	Bandspanning
51 14 1 827 417		Original BMW spare parts	Original BMW pièces de rechange	Originaal BMW vervangingsonderdel.
51 14 1 260 039		AGR Suction hose	Tuyau d.dépression	AGR vacuum-slang

Reservdels-Nr N° de pezzo N° pieza	Symbol	Reservdels-benämning	Denominazione pezzo	Designación pieza
51 14 1 804 781		Inkörningsföreskrifter	Prescrzioni per il rod.	Instr.para el rodoje
51 14 1 805 557		Kylmedel	Prodatto refrigerante	Refrigerante
51 14 1 805 614		Automatic	Automatic	Automatic
51 14 1 806 553		Batteri	Batteria	Bateria
51 14 1 811 705		Kopplingsschema	Schema d.connessioni	Esquema de conexion.
51 14 1 817 614		Tilladning	Carico	Carga
51 14 1 811 914		Tilladning	Carico	Carga
51 14 1 817 946		Avgasrenarein-ställning	Sistema d'epurazione gas di scarico	Sistema de depuración de gases de escape
51 14 1 806 490		Afdasrenarein-ställning	Sistema d'epurazione gas di scarico	Sistema de depuración de gases de escape
51 14 1 255 806		Startvöreskrift	Avviamento	Arranque
51 14 1 826 587	KLR	Ringtryck	Press.di gonfiaggio	Presión de inflado
51 14 1 827 417		Original BMW reservdeler	BMW dall'originale parte di ricambio	BMW originales pieza de recambio
51 14 1 260 039		AGR Undertryckslang	AGR tubo a depress.	AGR tubo d.depres.

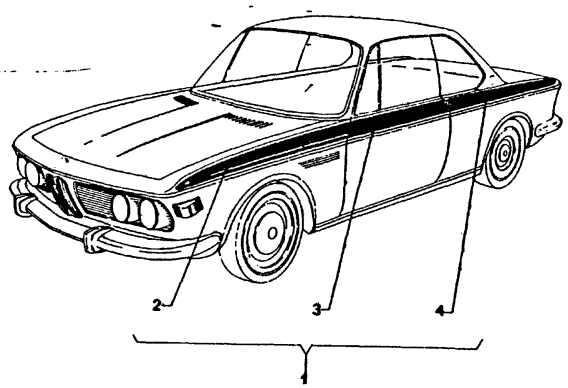

51
18

9/74

Teil-Nr.	Symbol	Teil-Benennung	Stück/E 2800 CS	2800 CSA	3.0 CS	3.0 CSA	3.0 CSi	3.0 CS-L	3.0 CSi-L	USA 2800 CS	2800 CSA	3.0 CS	3.0 CSA
		Rallye-Streifen (Satz)											
~~51 14 1 827 376~~		schwarz						1					
51 14 1 827 377		dunkelgrün						1	1				
~~51 14 1 827 378~~		atlantik						1	1				
		Rallye-Streifen Seitenwand (einzeln)											
51 14 1 823 167	⚓	schwarz						1	1				
51 14 1 823 168	⚓	schwarz						1	1				
51 14 1 823 169	⚓	dunkelgrün						1	1				
51 14 1 823 170	⚓	dunkelgrün						1	1				
51 14 1 823 171	⚓	atlantik						1	1				
51 14 1 823 172	⚓	atlantik						1	1				
		Tür											
51 14 1 823 178		atlantik						1	1				
51 14 1 823 173		schwarz						1	1				
51 14 1 823 174		schwarz						1	1				
51 14 1 823 175		dunkelgrün						1	1				
51 14 1 823 176		dunkelgrün						1	1				
51 14 1 823 177		atlantik						1	1				
		Seitenwand											
51 14 1 823 179	⚓	schwarz						1	1				
51 14 1 823 180	⚓	schwarz						1	1				
51 14 1 823 181	⚓	dunkelgrün						1	1				
51 14 1 823 182	⚓	dunkelgrün						1	1				
51 14 1 823 183	⚓	atlantik						1	1				
51 14 1 823 184	⚓	atlantik						1	1				

9/74 **51 18**

Bemerkungen Remarks Observations Opmerkingen Anmärkningar Osservazione Observaciones	Part No. No. de pièce Onderdeel-Nr.	Symbol	Denomination of parts	Dénomination de pièces	Benaming
			Rallye strip (set)	Bande rallye (jeu)	Rallye strook (set)
	~~51 14 1 827 376~~		black	noir	zwart
	51 14 1 827 377		dark green	vert foncé	donkergroen
	~~51 14 1 827 378~~		atlantik	atlantic	atlantik
			Rallye strip Side wall	Bande rallye Paroi latérale	Rallye strook Zijpaneel
	51 14 1 823 167	⚓	black	noir	zwart
	51 14 1 823 168	⚓	black	noir	zwart
	51 14 1 823 169	⚓	darkgreen	vert foncé	donkergroen
	51 14 1 823 170	⚓	darkgreen	vert foncé	donkergroen
	51 14 1 823 171	⚓	atlantik	atlantic	atlantik
	51 14 1 823 172	⚓	atlantik	atlantic	atlantik
			Door	Porte	Deur
	51 14 1 823 178		black	noir	zwart
	51 14 1 823 173		black	noir	zwart
	51 14 1 823 174		darkgreen	vert foncé	donkergroen
	51 14 1 823 175		darkgreen	vert foncé	donkergroen
	51 14 1 823 176		atlantik	atlantic	atlantik
	51 14 1 823 177		atlantik	atlantic	atlantik
			Side wall	Paroi latérale	Zijpaneel
	51 14 1 823 179	⚓	black	noir	zwart
	51 14 1 823 180	⚓	black	noir	zwart
	51 14 1 823 181	⚓	darkgreen	vert foncé	donkergroen
	51 14 1 823 182	⚓	darkgreen	vert foncé	donkergroen
	51 14 1 823 183	⚓	atlantik	atlantic	atlantik
	51 14 1 823 184	⚓	atlantik	atlantic	atlantik

Reservdels-Nr. N° de pezzo N° pieza	Symbol	Reservdels-benämning	Denominazione pezzo	Designación pieza
		Rallye prydnad,lin.(sats)	Strisc.rallye (corr.)	Tira rallye (juego)
~~51 14 1 827 376~~		svart	nero	negro
51 14 1 827 377		mörkgrön	verde scuro	verde oscuro
~~51 14 1 827 378~~		atlantik	atlantico	atlantico
		Rallye prydnad linje skärm	Striscia rallye Fiancata	Tira rallye Pared lateral
51 14 1 823 167	⚓	svart	nero	negro
51 14 1 823 168	⚓	svart	nero	negro
51 14 1 823 169	⚓	mörkgrön	verde scuro	verde oscuro
51 14 1 823 170	⚓	mörkgrön	verde scuro	verde oscuro
51 14 1 823 171	⚓	atlantik	atlantico	atlantico
51 14 1 823 172	⚓	atlantik	atlantico	atlantico
		Dörr	Porta	Puerta
51 14 1 823 178		svart	nero	negro
51 14 1 823 173		svart	nero	negro
51 14 1 823 174		mörkgron	verde scuro	verde oscuro
51 14 1 823 175		morkgron	verde scuro	verde oscuro
51 14 1 823 176		atlantik	atlantico	atlantico
51 14 1 823 177		atlantik	atlantico	atlantico
		Skärm	Fiancata	Pared lateral
51 14 1 823 179	⚓	svart	nero	negro
51 14 1 823 180	⚓	svart	nero	negro
51 14 1 823 181	⚓	mörkgrön	verde scuro	verde oscuro
51 14 1 823 182	⚓	mörkgrön	verde scuro	verde oscuro
51 14 1 823 183	⚓	atlantik	atlantico	atlantico
51 14 1 823 184	⚓	atlantik	atlantico	atlantico

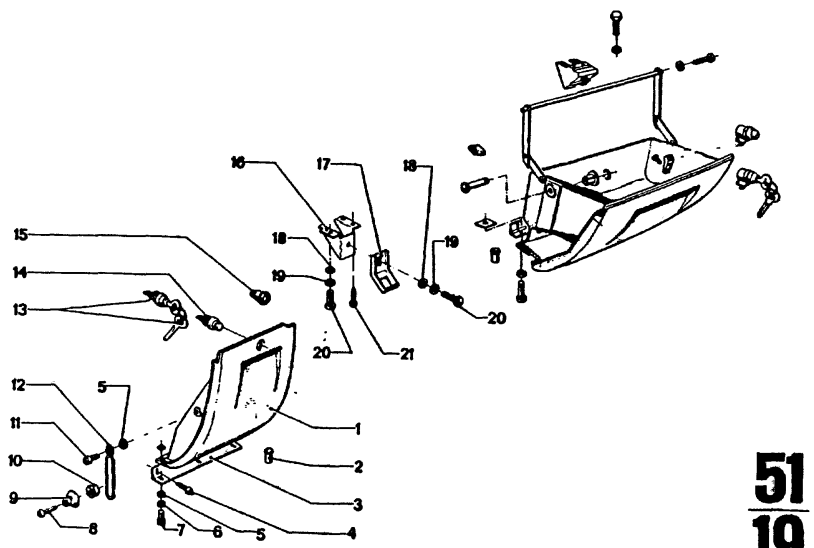

51
19

4/75

Teil-Nr	Symbol	Teil-Benennung	Stück/E										USA			
			2.5 CS	2.5 CSA	2800 CS	2800 CSA	3.0 CS	3.0 CSA	3.0 CSI		3.0 CS-L	3.0 CSI-L	2800 CS	2800 CSA	3.0 CS	3.0 CSA
16 1 810 729		Klappkasten			1	1	1	1	1		1	1	1	1	1	1
16 1 824 091		Klappkasten	1	1			1	1	1		1	1			1	1
12 9 948 740		Pop-Blindniet 3,2	2	2	2	2	2	2	2		2	2	2	2	2	2
16 1 811 002		Scharnierband	1	1	1	1	1	1	1		1	1	1	1	1	1
11 9 907 741		LIN BL SHR B 4,2x9,5			2	2										
11 9 931 036		Scheibe 5,3	3	3	3	3	3	3	3		3	3	3	3	3	3
11 9 936 112		Zahnscheibe J 5,1	3	3	3	3	3	3	3		3	3	3	3	3	3
11 9 907 786		LIN BL SHR B 4,8 x 13	4	4	4	4	4	4	4		4	4	4	4	4	4
11 9 907 521		LIN SHR mit Ansatz M 5 x 12	1	1	1	1	1	1	1		1	1	1	1	1	1
16 1 800 576		Ring für Haltefeder	1	1	1	1	1	1	1		1	1	1	1	1	1
16 1 800 577		Scheibe für Haltefeder	1	1	1	1	1	1	1		1	1	1	1	1	1
11 9 907 513		LIN SHR M 5 x 5	1	1	1	1	1	1	1		1	1	1	1	1	1
16 1 800 578		Haltefeder	3	3	3	3	3	3	3		3	3	3	3	3	3
16 1 800 638		Schloß			1	1	1	1	1		1	1	1	1	1	1
16 1 823 948		Schloß	1	1			1	1	1		1	1	1	1	1	1
~~16 1 800 637~~		Verschluß			1	1	1	1					1	1	1	1
16 1 816 759		Verschluß			1	1	1	1	1		1	1	1	1	1	1
16 1 823 947		Verschluß für Klappe	1	1			1	1	1		1	1			1	1
16 1 812 569		Gummipuffer	1	1	1	1	1	1	1		1	1	1	1	1	1
16 1 810 251		Befestigungswinkel	1	1	1	1	1	1	1		1	1	1	1	1	1
16 1 811 031		Schließraste			1	1	1	1	1		1	1	1	1	1	1
16 1 824 051		Schließraste	1	1			1	1	1		1	1			1	1
11 9 931 652		Scheibe 6,4	4	4	4	4	4	4	4		4	1	4	4	4	4
11 9 933 082		Federring B 6	4	4	4	4	4	4	4		4	4	4	4	4	4
11 9 907 649		LIN SHR AM 6 x 12	4	4	4	4	4	4	4		4	4	4	4	4	4
11 9 915 652		Halbrundholzschraube 5 x 15	2	2	2	2	2	2			2	2	2	2	2	2

4/75 **51 19**

Bemerkungen
Remarks
Observations
Opmerkingen
Anmärkningar
Osservazione
Observaciones

* 51 16 1 800 638 → Fg
* 51 16 1 810 729 → Fg
* 51 16 1 811 031 → Fg
* 51 16 1 816 759 → Fg
* 51 16 1 823 947 Fg →
* 51 16 1 823 948 Fg →
* 51 16 1 824 051 Fg →
* 51 16 1 824 091 Fg →

3.0 CS
3.0 CSA
3.0 CSi
3.0 CS-L
3.0 CS/USA
3.0 CSA/USA

* 51 16 1 823 948
Sonderausstattung

Part No. No. de pièce Onderdeel-Nr.	Symbol	Denomination of parts	Dénomination de pièces	Benaming
* 51 16 1 810 729		Folding compartment	Boîte rabattable	Klapkastje
* 51 16 1 824 091		Folding compartment	Boîte rabattable	Klapkastje
07 12 9 948 740		Pop blind rivet 3,2	Rivet 3,2	Popklinknagel 3,2
51 16 1 811 002		Hinge plate	Charnière	Scharnier
07 11 9 907 741		LIN BL SHR B4,2x9,5	LIN BL SHR B4,2x9,5	LIN BL SHR B4,2x9,5
07 11 9 931 036		Washer 5,3	Disque 5,3	Ring 5,3
07 11 9 936 112		Tooth lock wash. J 5,1	Disque dentée J 5,1	Tandveerring J 5,1
07 11 9 907 786		LIN BL SHR B4,8x13	LIN BL SHR B4,8x13	LIN BL SHR B4,8x13
07 11 9 907 521		Lenshead screw with shouldered M 5 x 12	Vis lent.noyée avec embase M 5 x 12	Bolkopschroef met rand M 5 x 12
51 16 1 800 576		Ring for holding spring	Anneau pour ressort de support	Ring voor klemveer
51 16 1 800 577		Washer for holding spring	Disque pour ressort de support	Ring voor klemveer
07 11 9 907 513		LIN SHR M 5 x 5	LIN SHR M 5 x 5	LIN SHR M 5 x 5
51 16 1 800 578		Holding spring	Ressort de support	Klemveer
* 51 16 1 800 638		Lock	Serrure	Slot
* 51 16 1 823 948		Lock	Serrure	Slot
~~51 16 1 800 637~~		Fastener	Fermeturé	Sluiting
* 51 16 1 816 759		Fastener	Fermeturé	Sluiting
* 51 16 1 823 947		Fastener for lid	Fermeturé pour couv.	Sluiting voor kap
51 16 1 812 569		Rubber buffer	Tampon d.caoutchouc	Rubber buffer
51 16 1 810 251		Fastening angle	Cornière de support	Bevestigingshoek
* 51 16 1 811 031		Catch	Loquet	Klink
* 51 16 1 824 051		Catch	Loquet	Klink
07 11 9 931 652		Washer 6,4	Disque 6,4	Ring 6,4
07 11 9 933 082		Spring ring B 6	Anneau élastique B 6	Veerring B 6
07 11 9 907 649		LIN SHR AM 6 x 12	LIN SHR AM 6 x 12	LIN SHR AM 6 x 12
07 11 9 915 652		Ball headed bolt 5 x 15	Bouton à tête roude 5 x 15	Schroef 5 x 15

Reservdels-Nr. N° de pezzo N° pieza	Symbol	Reservdels-benämning	Denominazione pezzo	Designación pieza
* 51 16 1 810 729		Lucka	Cassetta ribaltabile	Caja rebatible
* 51 16 1 824 091		Lucka	Cassetta ribaltabile	Caja rebatible
07 12 9 948 740		Popnit 3,2	Ribad.cieco-Pop3,2	Remache d.macho 3,2
51 16 1 811 002		Gängjärn	Cerniera	Bisagra
07 11 9 907 741		LIN BL SHR B4,2x9,5	LIN BL SHR B4,2x9,5	LIN BL SHR B4,2x9,5
07 11 9 931 036		Bricka 5,3	Rondella 5,3	Arandela 5,3
07 11 9 936 112		Taggbricka J 5,1	Rosetta dentata J 5,1	Arandela dentada 5,1
07 11 9 907 786		LIN BL SHR B4,8x13	LIN BL SHR B4,8x13	LIN BL SHR B4,8x13
07 11 9 907 521		Skruv met ansats M 5 x 12	Vite atesta lent.con colletto M 5 x 12	Tornillo alomado con cuello M 5 x 12
51 16 1 800 576		Ring för fästfjäder	Anello per molla di fissaggio	Anillo para muelle de retención
51 16 1 800 577		Bricka för fästfjäder	Rondella per molla di fissaggio	Arandela para muelle de retención
07 11 9 907 513		LIN SHR M 5 x 5	LIN SHR M 5 x 5	LIN SHR M 5 x 5
51 16 1 800 578		Fästfjäder	Molla di fissaggio	Muelle de retención
* 51 16 1 800 638		Lås	Serrat.	Cerradura
* 51 16 1 823 948		Lås	serratura	Cerradura
~~51 16 1 800 637~~		Låsanordning	Chiusura	Cierre
* 51 16 1 816 759		Låsanordning	Chiusura	Cierre
* 51 16 1 823 947		Lås för huv	Chiusura p.sportello	Cierra para trampilla
51 16 1 812 569		Gummibuffert	Tampone di gomma	Tope de goma
51 16 1 810 251		Vinkelfäste	Squadretta di fissagg.	Pieza angu.d.sujeci.
* 51 16 1 811 031		Näsa	Dispositivo d.arresto	Fiador
* 51 16 1 824 051		Näsa	Dispositivo d.arresto	Fiador
07 11 9 931 652		Bricka 6,4	Rondella 6,4	Arandela 6,4
07 11 9 933 082		Fjäderring B 6	Anello elastico B 6	Anillo elástico B 6
07 11 9 907 649		LIN SHR AM 6 x 12	LIN SHR AM 6 x 12	LIN SHR AM 6 x 12
07 11 9 915 652		Skruv 5 x 15	Vite per legno a testa semitonda 5 x 15	Tirafondo de cabeza redonda 5 x 15

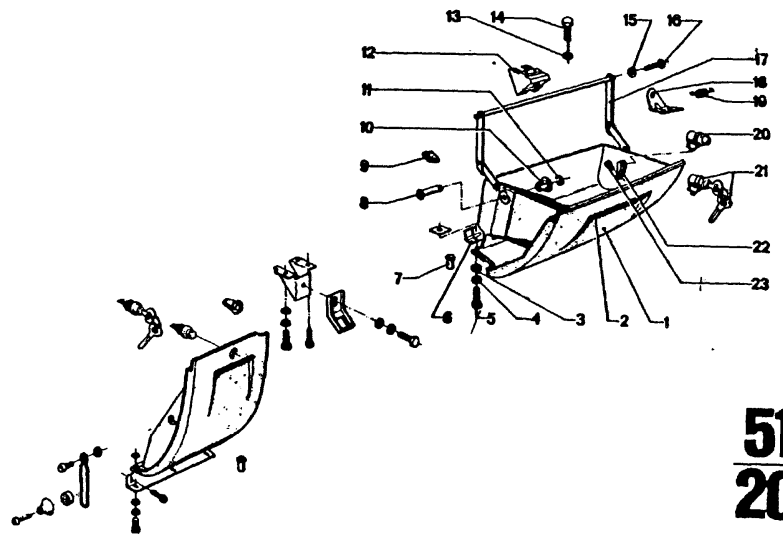

51
20

4/75

Teil-Nr.	Symbol	Teil-Benennung	Stück/E										USA			
			2.5 CS	2.5 CSA	2800 CS	2800 CSA	3.0 CS	3.0 CSA	3.0 CSI	3.0 CS-L	3.0 CSI-L		2800 CS	2800 CSA	3.0 CS	3.0 CSA
51 16 1 827 602	⊤(oo)	Handschuhkasten kpl.			1	1	1	1		1	1		1	1	1	1
51 16 1 826 568	⊤(o)	Handschuhkasten kpl.	1	1	1	1	1	1		1	1		1	1	1	1
51 16 1 811 222		Griffleiste	1	1	1	1	1	1		1	1		1	1	1	1
07 11 9 931 036		Scheibe 5,3	3	3	3	3	3	3		3	3		3	3	3	3
07 11 9 936 112		Zahnscheibe J 5,1	3	3	3	3	3	3		3	3		3	3	3	3
07 11 9 907 786		LIN BL SHR B 4,8 x 13	3	3	3	3	3	3		3	3		3	3	3	3
51 16 1 810 947	⊤	Scharnierband	1	1	1	1	1	1		1	1		1	1	1	1
07 12 9 948 750		Pop-Blindniet 4O-K	2	2	2	2	2	2		2	2		2	2	2	2
51 16 1 805 903		Lagerbolzen	2	2	2	2	2	2		2	2		2	2	2	2
51 17 5 790 035		Gummipuffer	2	2	2	2	2	2		2	2		2	2	2	2
51 16 1 805 570		Lager, außen	2	2	2	2	2	2		2	2		2	2	2	2
07 11 9 932 822		Sicherungsscheibe 4	2	2	2	2	2	2		2	2		2	2	2	2
51 16 1 810 984		Haltebock	1	1	1	1	1	1		1	1		1	1	1	1
07 11 9 936 133		Zahnscheibe A 6,4	2	2	2	2	2	2		2	2		2	2	2	2
07 11 9 913 426		6 KT SHR M 6 x 10	2	2	2	2	2	2		2	2		2	2	2	2
07 11 9 933 060		Federring B 5	2	2	2	2	2	2		2	2		2	2	2	2
07 11 9 907 639		LIN SHR AM 5 x 10	2	2	2	2	2	2		2	2		2	2	2	2
51 16 1 811 878		Hebelwelle kpl.	1	1	1	1	1	1		1	1		1	1	1	1
51 16 1 810 331		Haltewinkel	1	1	1	1	1	1		1	1		1	1	1	1
51 16 1 805 586		Feder	1	1	1	1	1	1		1	1		1	1	1	1
51 16 1 800 590	⊤	Verschluß	1	1												
51 16 1 809 929	⊤	Schloß ohne Schlüssel (Code-Nr. angeben)	1	1	1	1	1	1		1	1		1	1	1	1
51 16 1 800 548	⊤	Schloß mit Schlüssel	1	1	1	1	1	1		1	1		1	1	1	1
51 16 1 800 513		Raste			1	1	1	1		1	1		1	1	1	1
07 11 9 907 616		LIN SHR AM 4 x 10	2	2	2	2	2	2		2	2		2	2	2	2

4/75 **51** **20**

Bemerkungen
Remarks
Observations
Opmerkingen
Anmärkningar
Osservazione
Observaciones

* 51 16 1 800 548
* 51 16 1 809 929

Sonderausstattung
2.5 CS
2.5 CSA

Part No. No. de pièce Onderdeel-Nr	Symbol	Denomination of parts	Dénomination de pièces	Benaming
51 16 1 827 602	⊤(oo)	Glove compartm.kpl.	Compart.pr.gants kpl.	Handschoenenkast kpl.
51 16 1 826 568	⊤(o)	Glove compartment kpl	Compart.pr.gants kpl.	Handschoenenk.kpl.
51 16 1 811 222		Handle	Poignée	Handgreep
07 11 9 931 036		Washer 5,3	Disque 5,3	Ring 5,3
07 11 9 936 112		Tooth lock wash. J 5,1	Disque dentée J 5,1	Tandveerring J 5,1
07 11 9 907 786		LIN BL SHR B4,8x13	LIN BL SHR B4,8x13	LIN BL SHR B4,8x13
51 16 1 810 947	⊤	Hinge plate	Charnière	Scharnier
07 12 9 948 750		Pop blind riv. 4 Ø k	Rivet 4 Ø k	Pop klinknagel 4 Ø k
51 16 1 805 903		Bearing bracket	Support de palier	Lagerpen
51 17 5 790 035		Rubber buffer	Tampon d.caoutchouc	Rubber buffer
51 16 1 805 570		Bearing, outer	Palier, ext.	Lager, buiten
07 11 9 932 822		Lock washer 4	Disque d.sécurite 4	Borgring 4
51 16 1 810 984		Support	Support	Steun
07 11 9 936 133		Tooth lock wash. A 6,4	Disque dentée A 6,4	Tandveerring A 6,4
07 11 9 913 426		6KT SHR M 6 x 10	6KT SHR M 6 x 10	6KT SHR M 6 x 10
07 11 9 933 060		Spring ring B 5	Anneau élastique B 5	Veerring B 5
07 11 9 907 639		LIN SHR AM 5 x 10	LIN SHR AM 5 x 10	LIN SHR AM 5 x 10
51 16 1 811 878		Lever shaft kpl.	Arbre de levier kpl.	Hefboomas kpl.
51 16 1 810 331		Support angle	Cornière d'appui	Hoeksteun
51 16 1 805 586		Spring	Ressort	Veer
51 16 1 800 590	⊤	Fastener	Fermeture	Sluiting
* 51 16 1 809 929	⊤	Lock without key (specify code-no.)	Serrure sans clef (code-Nr.indiquer)	Slot zonder sleutel (code-no.vermelden)
* 51 16 1 800 548	⊤	Lock with key	Serrure avec clef	Slot met sleutel
51 16 1 800 513		Catch	Loquet	Klink
07 11 9 907 616		LIN SHR AM 4 x 10	LIN SHR AM 4 x 10	LIN SHR AM 4 x 10

Reservdels-Nr N° de pezzo N° pieza	Symbol	Reservdels-benämning	Denominazione pezzo	Designación pieza
51 16 1 827 602	⊤(oo)	Handskfack kpl.	Cassetto cruscotto kpl	Guantera kpl.
51 16 1 826 568	⊤(o)	Handsklack kpl.	Cassetto cruscotto kpl	Guantera kpl.
51 16 1 811 222		Handtag	Lista maniglia	Listón de agarre
07 11 9 931 036		Bricka 5,3	Rondella 5,3	Arándela 5,3
07 11 9 936 112		Taggbricka J 5,1	Rosetta dentata J 5,1	Arandela dentada J 5,1
07 11 9 907 786		LIN BL SHR B 4,8x13	LIN BL SHR B 4,8x13	LIN BL SHR B 4,8x13
51 16 1 810 947	⊤	Gångjärn	Cerniera	Bisagra
07 12 9 948 750		Popnit 4 Ø k	Rib.-ciec.-Pop 4 Ø k	Rem.d.mach. 4 Ø k
51 16 1 805 903		Lagerbock	Cavalletto	Caballete
51 17 5 790 035		Gummibuffert	Tampone di gomma	Tope de goma
51 16 1 805 570		Lager, yttre	Supporto est.	Soporte ext.
07 11 9 932 822		Låsbricka 4	Rondella d.sicurezza 4	Arandela d.seguridad
51 16 1 810 984		Fästbock	Cavalletto di ritegno	Soporte
07 11 9 936 133		Taggbricka A 6,4	Rosetta dentata A 6,4	Arandela dent. A 6,4
07 11 9 913 426		6KT SHR M 6 x 10	6KT SHR M 6 x 10	6KT SHR M 6 x 10
07 11 9 933 060		Fjäderring B 5	Anello elastico B 5	Anillo elástico B 5
07 11 9 907 639		LIN SHR AM 5 x 10	LIN SHR AM 5 x 10	LIN SHR AM 5 x 10
51 16 1 811 878		Hävaxel kpl.	Albero leva kpl.	Eje de planca kpl.
51 16 1 810 331		Vinkelstöd	Squadra di sostegno	Esquadra soporte
51 16 1 805 586		Fjäder	Molla	Muelle
51 16 1 800 590	⊤	Låsanordning	Chiusura	Cierre
* 51 16 1 809 929	⊤	Lås utan nyckel (kodenummer anges)	Serratura senza chiave (indicare N° codice)	Cerradura sin llave (indicar N° de clave)
* 51 16 1 800 548	⊤	Lås med nyckel	Serratura con chiave	Cerradura con llave
51 16 1 800 513		Näsa	Dispositivo d'arresto	Fiador
07 11 9 907 616		LIN SHR AM 4 x 10	LIN SHR AM 4 x 10	LIN SHR AM 4 x 10

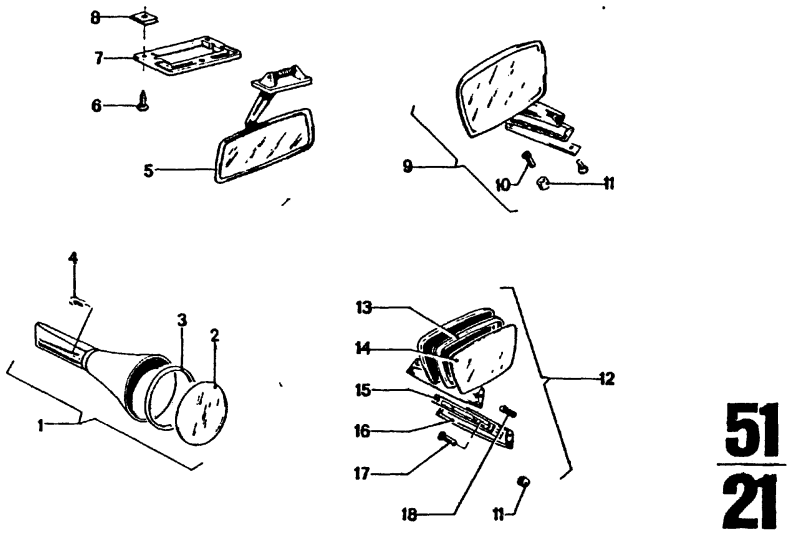

51
21

4/75

Teil-Nr.	Symbol	Teil-Benennung	Stück/E 2.5 CS	2.5 CSA	2800 CS	2800 CSA	3.0 CS	3.0 CSA	3.0 CSi	3.0 CSi-L	3.0 CSi-L	USA 2800 CS	2800 CSA	3.0 CS	3.0 CSA
16 7 766 014		Rückspiegel, außen kpl. (Talbot), schwarz			1	1				1	1				
16 1 801 218		Spiegelglas			1	1						1	1		
16 1 801 217		DT RG			1	1						1	1		
16 1 801 181		Schraube			1	1						1	1		
16 1 811 286	U	Rückspiegel, innen	1	1	1	1	1	1	1	1	1	1	1	1	1
16 1 817 122		Rückspiegel, innen	1	1	1	1	1	1	1						
11 9 902 497		LIN BL SHR B 4,2 x 16	3	3	3	3	3	3		3	3	3	3	3	3
16 1 811 468		Grundplatte	1	1	1	1	1	1		1	1	1	1	1	1
12 9 925 709		Blechmutter B 4,2	3	3	3	3	3	3	3	3	3	3	3	3	3
16 1 801 866	F	Rückspiegel kpl.			1	1									
11 9 901 723		SK SHR AM 4 x 22			1	1									
12 9 925 804		Champion-Blindmutter	2	2	2	2	2	2	2	2		2	2	2	2
~~16 1 804 462~~	U F	Rückspiegel kpl.										1	1	1	1
16 1 821 793	F (0)	Rückspiegel kpl.										1	1	1	1
~~16 1 812 238~~	U F	Rückspiegel kpl.			1	1	1	1	1	1					
16 1 834 529	F	Rückspiegel	1	1	1	1	1	1	1	1	1				
16 1 822 076	F (E)	Rückspiegel kpl.	1	1	1	1	1	1	1						
16 1 804 472	F (oo) U	Rückspiegel			1	1	1	1	1	1					
16 1 821 794	F (oo)	Rückspiegel kpl.			1	1	1	1	1	1	1				
16 1 807 748	(oo)	Spiegelrahmen								1		1	1	1	1
16 1 813 240	(o)	Spiegelrahmen			1	1	1	1	1	1					
16 1 807 747	(oo)	Spiegelglas, gewölbt								1					
16 1 807 753	(o)	Spiegelglas, gewölbt			1	1	1	1	1	1					
16 1 804 653	U	Außenspiegelfuß Innenteil			1	1	1	1	1	1		1	1	1	1
16 1 832 567		Außenspiegelfuß Innenteil	1	1	1	1	1	1	1	1	1	1	1	1	1
16 1 807 731	U (o)	Spiegelunterlage			1	1	1	1	1	1		1	1	1	1
16 1 822 061	F	Spiegelunterlage			1	1	1	1	1	1	1	1	1	1	1
16 1 807 732	U (oo)	Spiegelunterlage			1	1	1	1	1	1					
16 1 822 062	F	Spiegelunterlage			1	1	1	1	1	1	1				
11 9 901 713		SK SHR AM 4 x 15	2	2	2	2	2	2	2	2		2	2	2	2
11 9 901 720	(E)	SK SHR AM 4 x 20	2	2	2	2	2	2	2						
16 1 808 536		Gewindestift M 6 x 9	1	1	1	1	1	1	1	1		1	1	1	1

4/75 **51 / 21**

Bemerkungen
Remarks
Observations
Opmerkingen
Anmärkningar
Osservazione
Observaciones

* 51 16 1 801 866 → Fg
~~* 51 16 1 812 238 Fg →~~

2800 CS 2 203 393
2800 CSA 2 221 003

* 51 16 1 822 076
Sonderausstattung F

* 51 16 1 834 529
Sonderausstattung (oo) - Typen

* 51 16 7 766 014
Sonderausstattung

Part No. No. de pièce Onderdeel-Nr.	Symbol	Denomination of parts	Dénomination de pièces	Benaming
* 51 16 7 766 014		Rear view mirror, ext. kpl. (Talbot) black	Miroir rétro-vis, ext. kpl. (Talbot) noir	Buitenspiegel kpl. (Talbot) zwart
51 16 1 801 218		Mirror glass	Verre de miroir	Spiegelglas
51 16 1 801 217		Seal ring	Anneau de garniture	Keerring
51 16 1 801 181		Screw	Vis	Bout
51 16 1 811 286	U	Rear view mirror, inner	Miroir rétro-vis, int.	Binnenspiegel
51 16 1 817 122		Rear view mirror, inner	Miroir rétro-vis, int.	Binnenspiegel
07 11 9 902 497		Basic plate	Plaque de base	Grondplaat
51 16 1 811 468		Lensh. sheet met. scr. B 4,2 x 16	Vis lent. pour tôle B 4,2 x 16	Parkerschroef B 4,2 x 16
07 12 9 925 709		Sheet metal nut B4,2	Ecrou pour tôle B4,2	Plaatmoer B4,2
* 51 16 1 801 866	F	Rear view mirror kpl.	Miror rétro-vos kpl.	Buitenspiegel kpl.
07 11 9 901 723		SK SHR AM 4 x 22	SK SHR AM 4 x 22	SK SHR AM 4 x 22
07 12 9 925 804		Blind nut M 4	Faux-ecrou M 4	Dopmoer M 4
~~51 16 1 804 462~~	U F	Rear view mirror kpl.	Miroir rétro-vis kpl.	Buitenspiegel kpl.
51 16 1 821 793	F (0)	Rear view mirror, kpl.	Mirior rétro-vis, kpl.	Buitenspiegel kpl.
~~* 51 16 1 812 238~~	U F	Rear view mirror kpl.	Miroir rétro-vis, kpl.	Buitenspiegel kpl.
* 51 16 1 834 529	F	Rear view mirror, kpl.	Miroir rétro-vis, kpl.	Buitenspiegel kpl.
* 51 16 1 822 076	F (E)	Rear view mirror, kpl.	Miroir rétro-vis, kpl.	Buitenspiegel kpl.
51 16 1 804 472	F (oo) U	Rear view mirror	Miroir rétro-vis	Buitenspiegel
51 16 1 821 794	F (oo)	Rear view mirror, kpl.	Miroir rétro-vis, kpl.	Buitenspiegel kpl.
51 16 1 807 748	(oo)	Mirror frame	Cadre de miroir	Spiegelraam
51 16 1 813 240	(o)	Mirror frame	Cadre de miroir	Spiegelraam
51 16 1 807 747	(oo)	Mirror glass, convex	Verre de miroir, conv.	Spiegelglas, gewelft
51 16 1 807 753	(o)	Mirror glass, convex	Verre d. miroir, convex	Spiegelglas, gewelft
51 16 1 804 653	U	Outside mirror base, interior part	Pied-supp. du retrovis ext., pièce interieur	Buitenspiegelvoet binnenstuk
51 16 1 832 567		Outside mirror base, interior part	Pied-supp. du re trovis ext., pièce interieur	Buitenspiegelvoet binnenstuk
51 16 1 807 731	U (o)	Mirrot supplement	Miroir de supplément	Spiegelonder laag
51 16 1 822 061	F	Mirror supplement	Miroir de supplément	Spiegelonderlaag
51 16 1 807 732	U (oo)	Mirror supplement	Miroir de supplément	Spiegelonderlaag
51 16 1 822 062	F	Mirror supplement	Miroir de supplément	Spiegelonderlaag
07 11 9 901 713		SK SHR AM 4 x 15	SK SHR AM 4 x 15	SK SHR AM 4 x 15
07 11 9 901 720	(E)	SK SHR AM 4 x 20	SK SHR AM 4 x 20	SK SHR AM 4 x 20
51 16 1 808 536		Grub screw M 6 x 9	Goup. filetée M 6 x 9	Draad pin M 6 x 9

Reservdels-Nr N° de pezzo N° pieza	Symbol	Reservdels-benämning	Denominazione pezzo	Designación pieza
* 51 16 7 766 014		Backspegel, yttre kpl. (Talbot) svart	Retrovisore, est. kpl. (Talbot) nero	Espejo retrovisor, ext kpl. (Talbot) negro
51 16 1 801 218		Spegelglas	Vetrod. retrovisore	Cristal del espejo
51 16 1 801 217		Tätning	Anello di tenuta	Anillo obturador
51 16 1 801 181		Bult	Vite	Tornillo
51 16 1 811 286	U	Backspegel, inre	Retrovisore, int.	Espejo retrovisor, int.
51 16 1 817 122		Backspegel, inre	Retrovisore, int.	Espejo retrovisor, int.
07 11 9 902 497		Platta	Piastra di base	Placa de base
51 16 1 811 468		Skruv KFH B 4,2 x 16	Vite a testa lentic. per lamiera B 4,2 x 16	Tornillo aloma. para chapa B 4,2 x 16
07 12 9 925 709		Plåtmutter B 4,2	Dado p. lamiera B 4,2	Tuerca p. chapa B 4,2
* 51 16 1 801 866	F	Backspegel kpl.	Retrovisore kpl.	Espejo retrovisor kpl
07 11 9 901 723		SK SHR AM 4 x 22	SK SHR AM 4 x 22	SK SHR AM 4 x 22
07 12 9 925 804		Mutter M 4	Dado cieco M 4	Tuerca ciega M 4
~~51 16 1 804 462~~	U F	Backspegel kpl.	Retrovisore kpl.	Espejo retrovisor kpl.
51 16 1 821 793	F (0)	Backspegel kpl.	Retrovisore kpl.	Espejo retrovisor kpl.
~~* 51 16 1 812 238~~	U F	Backspegel kpl.	Retrovisore kpl.	Espejo retrovisor kpl.
* 51 16 1 834 529	F	Backspegel, kpl.	Retrovisore kpl.	Espejo retrovisor, kpl
* 51 16 1 822 076	F (E)	Backspegel kpl.	Retrovisore kpl.	Espejo retrovisor kpl.
51 16 1 804 472	F (oo) U	Backspegel	Retrovisore	Espejo retrovisor
51 16 1 821 794	F (oo)	Backspegel, kpl.	Retrovisore kpl.	Espejo retrovisor kpl.
51 16 1 807 748	(oo)	Spegelram	Cornice del retrovisi.	Marco del espejo
51 16 1 813 240	(o)	Spegelram	Cornice del retrovisi.	Marco del espejo
51 16 1 807 747	(oo)	Spegelglas, välvd	Vetro bombato retrovis	Cristal abomb. espejo
51 16 1 807 753	(o)	Spegelglas, välvd	Vetro bombato retrovis	Cristal abomb. espejo
51 16 1 804 653	U	Backspegelfot, inredel	Parte int. piede retrovisore est.	Parte int. pie espejo retrovisor ext.
51 16 1 832 567		Backspegelfot, inredel	Parte int. piede retrovisore est.	Parte int. pie espejo retrovisor ext.
51 16 1 807 731	U (o)	Spegelunderlägg	Base retrovisore	Base del espejo
51 16 1 822 061	F	Spegelunderlägg	Base retrovisore	Base del espejo
51 16 1 807 732	U (oo)	Spegelunderlägg	Base retrovisore	Base del espejo
51 16 1 822 062	F	Spegelunderlägg	Base retrovisore	Base del espejo
07 11 9 901 713		SK AHR AM 4 x 15	SK SHR AM 4 x 15	SK SHR AM 4 x 15
07 11 9 901 720	(E)	SK SHR AM 4 x 20	SK SHR AM 4 x 20	SK SHR AM 4 x 20
51 16 1 808 536		Gängade stift M 6 x 9	Spina filettata M 6 x 9	Tornillo pris. M 6 x 9

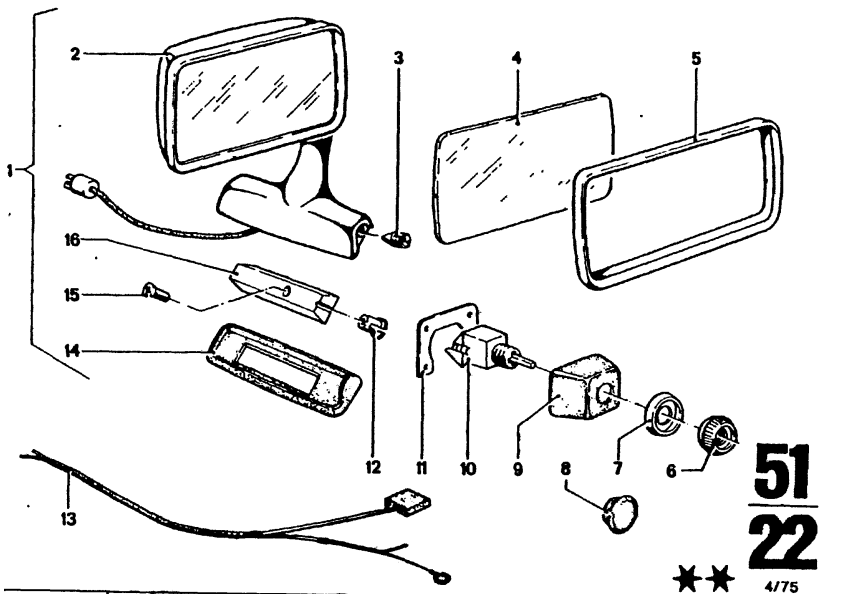

51
22
★★ 4/75

Teil-Nr.	Symbol	Teil-Benennung	Stück/E 2.5 CS	2.5 CSA	2800 CS	2800 CSA	3.0 CS	3.0 CSA	3.0 CSI	3.0 CSI-L	3.0 CSI-L	USA 2800 CS	2800 CSA	3.0 CS	3.0 CSA
		Elektr-Außen-spiegel (verchromt)													
16 1 834 391	(o)	Außenspiegel kpl.	1	1			1	1	1		1			1	1
16 1 834 392	(oo)	Außenspiegel kpl.						1	1						
16 1 846 377	(o)	Außenspiegel	1	1			1	1	1		1			1	1
16 1 846 378	(oo)	Außenspiegel						1	1						
16 1 808 536		Gewindestift	1	1			1	1	1		1			1	1
16 1 840 049		Spiegelglas	1	1			1	1	1		1			1	1
16 1 827 186		Abschlußring	1	1			1	1	1		1			1	1
31 1 358 688		Rosette	1	1			1	1	1		1			1	1
16 1 827 204		Zierring	1	1			1	1	1		1			1	1
21 1 838 473	(oo)	Abdeckstopfen an Türe						1	1						
41 1 827 175		Kappe	1	1			1	1	1		1			1	1
31 1 358 626		Schalter	1	1			1	1	1		1			1	1
41 1 827 187		Unterlegplatte	1	1			1	1	1		1			1	1
12 9 925 804		Blindmutter	1	1			1	1	1		1			1	1
12 1 359 939	(o)	Leitung kpl.	1	1			1	1	1		1			1	1
12 1 359 940	(oo)	Leitung kpl.						1	1						
16 1 833 195	(o)	Spiegelunterlage	1	1			1	1	1		1			1	1
16 1 833 196	(oo)	Spiegelunterlage						1	1						
11 9 901 720		LIN SK SHR 4x20	2	2			2	2	2		2			2	2
16 1 827 207		Außenspiegelfuß Innenteil	1	1			1	1	1		1			1	1

4/75 **51** **22**

Bemerkungen
Remarks
Observations
Opmerkingen
Anmärkningar
Osservazione
Observaciones

** Fg →

2.5 CS	4 305 217
2.5 CSA	4 315 073
3.0 CS	4 300 305
3.0 CSA (o)	4 320 389
3.0 CSA (oo)	4 330 209
3.0 CSI (o)	4 340 782
3.0 CSI (oo)	4 350 195
3.0 CSI-L (o)	4 355 037
3.0 CS (USA)	4 310 329
3.0 CSA (USA)	4 335 392

Part No. No. de pièce Onderdeel-Nr.	Symbol	Denomination of parts	Dénomination de pièces	Benaming
		electr. extern. mirror (chrom)	electr. rétrov. extér. (chromé)	elektr. buitenspiegel (chroom)
51 16 1 834 391	(o)	extern. mirror kpl.	rétrov. extér. kpl.	buitenspiegel kpl.
51 16 1 834 392	(oo)	extern. mirrot kpl.	rétrov. extér. kpl.	buitenspiegel kpl.
51 16 1 846 377	(o)	extern. mirror	rétrov. extér.	buitenspiegel
51 16 1 846 378	(oo)	extern. mirror	rétrov. extér.	buitenspiegel
51 16 1 808 536		Grub screw	Cheville taraudée	Draadeind
51 16 1 840 049		Mirror glass	Verre de miroir	Spiegelglas
51 16 1 827 186		bezel	bague cadre	afsluitring
61 31 1 358 688		Rosette	Rosace	Rozet
51 16 1 827 204		oranment ring	decorative anneau	sierring
51 21 1 838 473	(oo)	Plug on the door	Bouchon dans la porte	Plug aan deur
51 41 1 827 175		Cap	Chape	Kap
61 31 1 358 626		Switch	Interrupteur	Schakelaar
51 41 1 827 187		Supplement plate	Plaque supplement	Onderlegplaat
07 12 9 925 804		Blind nut	Ecrou aveugle	Blinde moer
61 12 1 359 939	(o)	Line kpl.	Ligne kpl.	Kabel kpl.
61 12 1 359 940	(oo)	Line kpl.	Ligne kpl.	Kabel kpl.
51 16 1 833 195	(o)	Mirror supplement	Miroir de supplément	Spiegelonderlaag
51 16 1 833 196	(oo)	Mirror supplement	Miroir de supplément	Spiegelonderlaag
07 11 9 901 720		LIN SK SHR 4x20	LIN SK SHR 4x20	LIN SK SHR 4x20
51 16 1 827 207		Outside mirror base interior part	Pied-supp. du retrovis ext., piéce interieur	Buitenspiegelvoet binnenstuk

Reservdels-Nr. N° de pezzo N° pieza	Symbol	Reservdels-benämning	Denominazione pezzo	Designación pieza
		el. utvänd. backspeg. (krom)	elett. specchio later. (cromata)	elektr. espejo exter. (croma)
51 16 1 834 391	(o)	Utvänd. backspeg. kpl.	specchio later. kpl.	Espejo exter. kpl.
51 16 1 834 392	(oo)	Utvänd. backspeg. kpl.	specchio later. kpl.	Espejo exter. kpl.
51 16 1 846 377	(o)	Utvand. backspeg.	specchio later.	Espejo exter.
51 16 1 846 378	(oo)	Utvänd. backspeg.	specchio later.	Espejo exter.
51 16 1 808 536		Stoppskruv	Spina filettata	Espiga roscada
51 16 1 840 049		Spegelglas	Vetro d. retrovisore	Cristal del espejo
51 16 1 827 186		Ring	perforato	Anillo de cierre
61 31 1 358 688		Täckbricka	Rosetta	Roseta
51 16 1 827 204		kromring	anello ornamentale	anillo embellecedor
51 21 1 838 473	(oo)	Plugg på dörrar fram	Tappo di copertura nello sportello	Tapón cobertero en la puerta
51 41 1 827 175		Kåpa	Cuffia	Caperuza
61 31 1 358 626		Kontakt	Interruttore	Interruptor
51 41 1 827 187		Underläggplatta	Piastra d'appoggio	Placa de asiento
07 12 9 925 804		Blindmutter	Dado cieco	Tuerca ciega
61 12 1 359 939	(o)	Ledning kpl.	Cavo kpl.	Cable kpl.
61 12 1 359 940	(oo)	Ledning kpl.	Cavo kpl.	Cable kpl.
51 16 1 833 195	(o)	Spegelunderlägg	Base retrovisore	Base del espejo
51 16 1 833 196	(oo)	Spegelunderlägg	Base retrovisora	Base del espejo
07 11 9 901 720		LIN SK SHR 4x20	LIN SK SHR 4x20	LIN SK SHR 4x20
51 16 1 827 207		Backspegelfot inredet	Parte int. piede retrovisore est.	Parte int. pie espejo retrovisor ext.

51

	KARROSSERIE-AUSSTATTUNG	BODY-EQUIPMENT	CARROSSERIE-EQUIPEMENT
	Sonnenblende, Haltegriff	Sun visor, handle	Pare-soleil, poignée
	Ascher vorn und Ascher an der Tür	Ashtray front and ashtray on door	Cendrier avant et cendrier à la porte
	Ablegefach	Storing partition	Garde-choses
	Ascher im Ablegefach	Ashtray in storing partition	Cendrier dans le videpoches
	Kennzeichenbefestigung	Number plate fastening	Marque fixation
	Front- und Heckscheibe	Front and rear window	Glace du front et arrière
	Wärmeschutzglas (Katacolor)	Heat resistant glass (Katacolor)	Verre d'isolation de chaleur (Katacolor)
I	Schwenkfenster, vorn	Swing window, front	Fenêtre pivotante, avant

	Sonderausstattungsverzeichnis	List of special equipment Lijst v. speciale uitrustingen Indice dotazione speciale	Relevé de l'équipement spécial Förteckning f. special utrustning Indice equipo especial

51

	KARROSSERIE-UITRUSTING	KAROSSERI-UTRUSTNING
23	Zonnescherm, handgreep	Solskydd, handtag
24	Asbak voor en asbak aan deur	Askkopp fram och askkopp pa dör
25	Opbergvak	Förvaringsfack
26	Asbak en opbergvak	Askkopp pa förvaringsfack
27	Kenteken bevestiging	Anordning fästning
28	Voor- en hoekramen	Vindruta, bakruta
29	Hittebestendig glas (Katacolor)	Värmeskydd glas (Katacolor)
30 + 31	Ventilatieraam, voor	Svängfönster, fram

	ATTREZZATURE CARROZZERIA	EQUIPO DE CARROCERIA
23	Parasole, maniglia di appiglio	Parasol, agarradero
24	Portacenere anteriore e portacenere nella porta	Cenicero del. y cenicero en puerta
25	Vano portaoggetti	Bandeja
26	Portacenere nel vano portaoggetti	Cenicero en bandeja
27	Fissaggio targa	Sujecion de placa de matricula
28	Parabrezza e lunotto,	Parabrisas y cristal trasero
29	Vetro atermico (Katacolor)	Vidrio calorifugo (Katacolor)
30+31	Finestrino orientabile ant.	Ventanilla giratoria del. izquierda y derecha

A

A 10	Sonderausstattungsverzeichnis	List of special equipment Lijst v. speciale uitrustingen Indice dotazione speciale	Relevé de l'équipement spécial Förteckning f. special utrustning Indice equipo especial

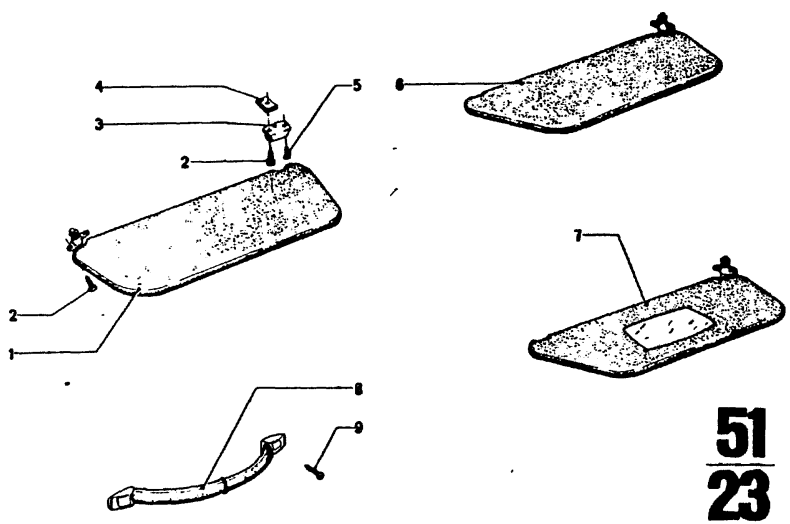

51
23

4/75

Teil-Nr.	Symbol	Teil-Benennung	Stück/E										USA			
			2.5 CS	2.5 CSA	2800 CS	2800 CSA	3.0 CS	3.0 CSA	3.0 CSi	3.0 CSi-L	3.0 CSi-L		2800 CS	2800 CSA	3.0 CS	3.0 CSA
51 16 1 825 797	(o)	Sonnenblende	1	1	1	1	1	1					1	1	1	1
51 16 1 819 617	(o)	Sonnenblende								1	1					
51 16 1 827 666	(oo)	Sonnenblende								1	1					
97 11 9 902 483		BL SHR B 4,8 x 19	4	4	4	4	4	4		4	4		4	4	4	4
51 16 7 766 079		Gegenlager	2	2	2	2	2	2					2	2	2	2
51 16 1 819 619		Gegenlager								2	2					
07 12 9 925 713		Blechmutter B 4,8	4	4	4	4	4	4		4	4		4	4	4	4
07 11 9 907 760		BL SHR B 3,5 x 16	2	2	2	2	2	2		2	2		2	2	2	2
51 16 1 813 248	(ss) (oo)	Sonnenblende			1	1	1	1								
51 16 1 825 798	(o)	Sonnenblende	1	1	1	1	1	1					1	1	1	1
51 16 1 833 797	(oo)	Sonnenblende						1	1							
51 16 1 819 618	(o)	Sonnenblende								1	1					
51 16 1 827 667	(oo)	Sonnenblende								1	1					
51 16 7 780 070	U	Haltegriff			2	2	2	2					2	2	2	2
51 16 7 666 040	U	Haltegriff	2	2	2	2	2	2					2	2	2	2
07 11 9 907 956		BL SHR B 4,8 x 13	8	8	8	8	8	8					8	8	8	8

4/75 **51 23**

Bemerkungen Remarks Observations Opmerkingen Anmärkningar Osservazione Observaciones	Part No. No. de pièce Onderdeel-Nr	Symbol	Denomination of parts	Dénomination de pièces	Benaming
	51 16 1 825 797	(o)	Sun visor	Parasol	Zonnescherm
	51 16 1 819 617	(o)	Sun visor	Parasol	Zonnescherm
	51 16 1 827 666	(oo)	Sun visor	Parasol	Zonnescherm
	97 11 9 902 483		BL SHR 4,8 x 19	BL SHR 4,8 x 19	BL SHR 4,8 x 19
	51 16 7 766 079		Two pos. bearing	Palier à deux position	Bevestigingsklem
	51 16 1 819 619		Two pos. bearing	Palier à deux position	Bevestigingsklem
	07 12 9 925 713		Sheet metal nut B 4,8	Ecrou pour tôle B 4,8	Plaatmoer B 4,8
	07 11 9 907 760		BL SHR B 3,5 x 16	BL SHR B 3,5 x 16	BL SHR B 3,5 x 16
	51 16 1 813 248	(ss) (oo)	Sun visor	Parasol	Zonnescherm
	51 16 1 825 798	(o)	Sun visor	Parasol	Zonnescherm
	51 16 1 833 797	(oo)	Sun visor	Parasol	Zonnenscherm
	51 16 1 819 618	(o)	Sun visor	Parasol	Zonnescherm
	51 16 1 827 667	(oo)	Sun visor	Parasol	Zonnescherm
	51 16 7 780 070	U	Handle	Poignée	Handgreep
	51 16 7 666 040	U	Handle	Poignée	Handgreep
	07 11 9 907 956		BL SHR B 4,8 x 13	BL SHR B 4,8 x 13	BL SHR B 4,8 x 13

Reservdels-Nr. N° de pezzo N° pieza	Symbol	Reservdels-benämning	Denominazione pezzo	Designación pieza
51 16 1 825 797	(o)	Solskydd	Parasole	Parasol
51 16 1 819 617	(o)	Solskydd	Parasole	Parasol
51 16 1 827 666	(oo)	Solskydd	Parasole	Parasol
97 11 9 902 483		BL SHR 4,8 x 19	BL SHR 4,8 x 19	BL SHR 4,8 x 19
51 16 7 766 079		Hållare	Controsopporto	Contrasoporte
51 16 1 819 619		Hållare	Contro sopporto	Contra soporte
07 12 9 925 713		Plåtmutter B 4,8	Dado p. lamiera B 4,8	Tuerca p. chapa B 4,8
07 11 9 907 760		BL SHR B 3,5 x 16	BL SHR B 3,5 x 16	BL SHR B 3,5 x 16
51 16 1 813 248	(ss) (oo)	Solskydd	Parasole	Parasol
51 16 1 825 798	(o)	Solskydd	Parasole	Parasol
51 16 1 833 797	(oo)	Solskydd	Parasole	Parasol
51 16 1 819 618	(o)	Solskydd	Parasole	Parasol
51 16 1 827 667	(oo)	Solskydd	Parasole	Parasol
51 16 7 780 070	U	Handtag	Impugnatura	Agarradero
51 16 7 666 040	U	Handtag	Impugnatura	Agarradero
07 11 9 907 956		BL SHR 4,8 x 13	BL SHR 4,8 x 13	BL SHR 4,8 x 13

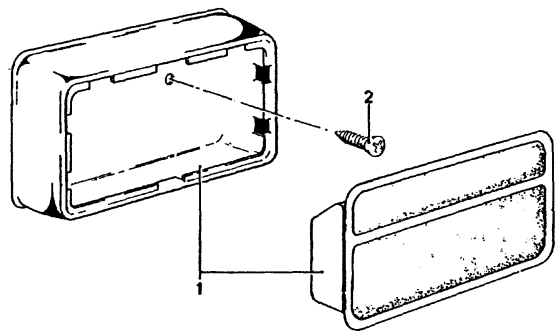

51
24

9/74

Teil-Nr.	Symbol	Teil-Benennung	Stück/E										USA			
			2.5 CS	2.5 CSA	2800 CS	2800 CSA	3.0 CS	3.0 CSA	3.0 CSI	3.0 CS-L	3.0 CSI-L		2800 CS	2800 CSA	3.0 CS	3.0 CSA
		Aschenbecher														
16 1 804 635		goldbraun			2	2	2	2	2				2	2	2	2
16 1 804 983		schwarz	2	2	2	2	2	2	2	2	2		2	2	2	2
16 1 807 428		natur			2	2	2	2	2				2	2	2	2
16 1 808 246		weiß	2	2	2	2	2	2	2				2	2	2	2
16 7 766 071		marineblau	2	2	2	2	2	2	2				2	2	2	2
16 7 766 085		veloursrot	2	2	2	2	2	2	2				2	2	2	2
16 7 766 086		engl. Sattelleder	2	2	2	2	2	2	2				2	2	2	2
16 1 822 727		nylon-braun	2	2			2	2	2						2	2
~~16 7 766 070~~		bronze					2	2	2						2	2
16 1 827 954		beige	2	2			2	2	2						2	2
16 1 830 826		hellgrau	2	2			2	2	2						2	2
11 9 907 794		BL SHR B 4,2 x 9,2	4	4	4	4	4	4	4	4	4		4	4	4	4

4/74 **51** **24**

Bemerkungen
Remarks
Observations
Opmerkingen
Anmärkningar
Osservazione
Observaciones

* 51 16 1 810 753 → Fg
* 51 16 1 810 754 → Fg
* 51 16 1 811 044 → Fg
* 07 11 9 907 716 → Fg
* 51 16 1 810 741 → Fg
* 51 16 1 804 635 Fg→
* 51 16 1 804 983 Fg→
* 51 16 1 807 428 Fg→
* 51 16 1 808 246 Fg→
* 51 16 7 766 071 Fg→
* 51 16 7 766 085 Fg→
* 51 16 7 766 086 Fg→

2800 CS
2800 CSA

* 51 16 1 804 635 → Fg
* 51 16 1 822 727 Fg→

3.0 CS
3.0 CSA
3.0 CSI
3.0 CS/USA
3.0 CSA/USA

Part No. No. de pièce Onderdeel-Nr.	Symbol	Denomination of parts	Dénomination de pièces	Benaming
		Ashtray	Cendrier	Asbak
* 51 16 1 804 635		gold brown	brun doré	goud bruin
* 51 16 1 804 983		black	noir	zwart
* 51 16 1 807 428		natur	natur	natuur
* 51 16 1 808 246		white	blanc	wit
* 51 16 7 766 071		navy blue	bleu marine	marineblauw
* 51 16 7 766 085		veloursred	veloursrouge	veloursrood
* 51 16 7 766 086		saddle leather	selle-cuir de l'anglet.	engels zadelleer
* 51 16 1 822 727		nylon brown	nylon brun	nylon bruin
~~51 16 7 766 070~~		bronze	bronce	brons
51 16 1 827 954		beige	beige	beige
51 16 1 830 826		light grey	gris clair	lichtgrijs
07 11 9 907 794		BL SHR B 4,2 x 9,2	BL SHR B 4,2 x 9,2	BL SHR B 4,2 x 9,2

Reservdels-Nr. N° de pezzo N° pieza	Symbol	Reservdels-benämning	Denominazione pezzo	Designación pieza
		Askkopp	Posacenere	Cenicero
* 51 16 1 804 635		guld brun	marrone dorato	marron dorado
* 51 16 1 804 983		svart	nero	negro
* 51 16 1 807 428		natur	naturale	natural
* 51 16 1 808 246		vit	bianco	blanco
* 51 16 7 766 071		marinblå	blu marino	azul marino
* 51 16 7 766 085		veloursröd	rosso vellutado	rojo aterciopelado
* 51 16 7 766 086		engelsk sadelläder	pelle inglese da sella	cuero inglés de silla
* 51 16 1 822 727		nylon brun	nylon marrone	nylon marron
~~51 16 7 766 070~~		brons	bronzo	bronce
51 16 1 827 954		beige	beige	beige
51 16 1 830 826		ljusgra	grigio chiaro	gris claro
07 11 9 907 794		BL SHR 4,2 x 9,2	BL SHR 4,2 x 9,2	BL SHR 4,2 x 9,2

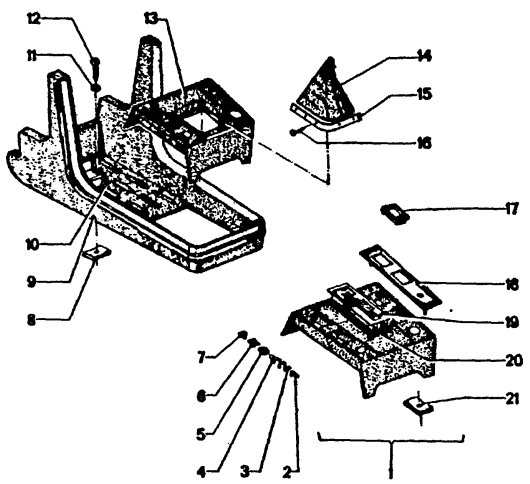

51
25

4/75

Teil-Nr.	Symbol	Teil-Benennung	Stück/E										USA			
			2.5 CS	2.5 CSA	2800 CS	2800 CSA	3.0 CS	3.0 CSA	3.0 CSi		3.0 CS-L	3.0 CSi-L	2800 CS	2800 CSA	3.0 CS	3.0 CSA
1 16 1 837 215		Konsole	1	1												
1 16 1 811 687		Konsole			1								1			
1 16 1 817 543		Konsole			1								1			
1 16 1 817 586		Konsole					1									1
1 16 1 821 339		Konsole				1										1
1 16 1 807 210		Ziffer "1"		1		1		1						1		1
1 16 1 807 209		Ziffer "2"		1		1		1						1		1
1 15 1 807 208		Buchstabe "A"		1		1		1						1		1
1 16 1 807 207		Ziffer "O"		1		1		1						1		1
1 16 1 807 206		Buchstabe "R"		1		1		1						1		1
1 16 1 807 205		Buchstabe "P"		1		1		1						1		1
7 12 9 925 713		Blechmutter B 4,8			3	3	3	3	3		3	3	3	3	3	
1 16 1 810 741		Ablegefach			1	1							1	1		
1 16 1 825 780		Ablegefach	1	1			1	1	1		1	1				
1 16 1 810 739		Einlegebrett	1	1	1	1	1	1	1		1	1	1	1	1	
7 11 9 936 418		Scheibe 5,3	3	3	3	3	3	3	3		3	3	3	3	3	
7 11 9 907 956		LIN BL SHR B 4,8x13			3	3							3	3		
7 11 9 906 770		LIN BL SHR B 4,8x32	3	3			3	3	3		3	3			3	3
1 16 1 810 950		Konsole			1								1			
1 16 1 816 058		Konsole	1				1		1		1	1				
1 16 1 810 752		Abdichtung f. Schalthe	1		1		1		1		1	1	1			
1 16 1 811 290		Halteband	1		1		1		1		1	1	1			
1 16 1 811 319		Nagel 13 x 1,0	11		11		11		11		11	11	11		11	
1 16 7 780 049		Schalteratrappe			2	2	2	2	2		2	2	2	2	2	2
1 13 1 825 947		Schalteratrappe	2	2			2	2	2		2	2				
1 16 1 810 955	FJ	Blende	1	1	1	1	1	1	1				1	1	1	1
1 16 1 810 956	FJ	Blende	1	1	1	1	1	1	1				1	1	1	1
1 16 1 810 953	FJ	Blende				1			1				1			1
1 16 1 817 587	FJ	Blende							1							1
1 16 1 821 341	FJ	Blende		1					1							1
1 16 1 803 672		Abdeckbürste				2			2					2		2
1 16 1 820 986		Abdeckbürste		2					2							2
12 9 926 306		Federmutter 4	4	4	4	4	4	4	4				4	4	4	4

4/75 **51** **25**

Bemerkungen
Remarks
Observations
Opmerkingen
Anmärkningar
Osservazione
Observaciones

* 51 16 1 810 953 → Fg
* 51 16 1 817 587 Fg→

2800 CSA
2800 CSA/USA
3.0 CSA 2 230 001
3.0 CSA/USA 2 250 001

* 51 16 1 811 687 → Fg
* 51 16 1 817 543 Fg→

2800 CSA
2800 CSA/USA

* 51 16 1 817 586 → Fg
* 51 16 1 817 587 → Fg
* 51 16 1 821 339 Fg→
* 51 16 1 821 341 Fg→

3.0 CSA
3.0 CSA/USA
15.5.1972

* 51 16 1 803 672 → Fg
* 51 16 1 820 986 Fg→

3.0 CSA 2 230 960
3.0 CSA/USA 2 250 188

* 51 16 7 780 049 → Fg
* 61 13 1 825 947 Fg→

3.0 CS
3.0 CSA
3.0 CS-L
3.0 CS/USA
3.0 CSA/USA

Part No. No. de pièce Onderdeel-Nr.	Symbol	Denomination of parts	Dénomination de pièces	Benaming
51 16 1 837 215		Console	Console	Konsole
* 51 16 1 811 687		Console	Console	Konsole
* 51 16 1 817 543		Console	Console	Konsole
* 51 16 1 817 586		Console	Console	Konsole
* 51 16 1 821 339		Console	Console	Konsole
51 16 1 807 210		Figure "1"	Numéro "1"	Cijfer "1"
51 16 1 807 209		Figure "2"	Numéro "2"	Cijfer "2"
51 15 1 807 208		Letter "A"	Lettre "A"	Letter "A"
51 16 1 807 207		Figure "O"	Numéro "O"	Cijfer "O"
51 16 1 807 206		Letter "R"	Lettre "R"	Letter "R"
51 16 1 807 205		Letter "P"	Lettre "P"	Letter "P"
07 12 9 925 713		Sheet metal nut B 4,8	Ecrou pour tôle B 4,8	Plaatmoer B 4,8
51 16 1 810 741		Storing partition	Garde choses	Opbergvak
51 16 1 825 780		Storing partition	Garde choses	Opbergvak
51 16 1 810 739		Board	Planche	Bord
07 11 9 936 418		Washer 5,3	Disque 5,3	Ring 5,3
07 11 9 907 956		LIN BL SHR B4,8x13	LIN BL SHR B4,8x13	LIN BL SHR B4,8x13
07 11 9 906 770		LIN BL SHR B4,8x32	LIN BL SHR B4,8x32	LIN BL SHR B4,8x32
51 16 1 810 950		Console	Console	Konsole
51 16 1 816 058		Console	Console	Konsole
51 16 1 810 752		Pack. f. switch lever	Garn.p.levier d'interr.	Pakk.v. schakelhefb.
51 16 1 811 290		Retaining strap	Courroie de maintien	Stuitband
51 16 1 811 319		Nail 13 x 1,0	Clou 13 x 1,0	Nagel 13 x 1,0
* 51 16 7 780 049		Switch imitation	Imitation d. interrup.	Schakelaarimitatie
* 61 13 1 825 947		Switch imitation	Imitation de interrup.	Schakelaarimitatie
51 16 1 810 955	FJ	Blind	Ecran	Plaat
51 16 1 810 956	FJ	Blind	Ecran	Plaat
* 51 16 1 810 953	FJ	Blind	Ecran	Plaat
* 51 16 1 817 587	FJ	Blind	Ecran	Plaat
* 51 16 1 821 341	FJ	Blind	Ecran	Plaat
* 51 16 1 803 672		Covering brush	Brosse d'couverture	Bekleding borstel
* 51 16 1 820 986		Covering brush	Brosse d'couverture	Bekleding borstel
07 12 9 926 306		Spring nut 4	Ecrou de ressort 4	Veermoer 4

Reservdels-Nr. N° de pezzo N° pieza	Symbol	Reservdels-benämning	Denominazione pezzo	Designación pieza
51 16 1 837 215		Konsole	Mensola	Consola
* 51 16 1 811 687		Konsole	Mensola	Consola
* 51 16 1 817 543		Konsole	Mensola	Consola
* 51 16 1 817 586		Konsola	Mensola	Consola
* 51 16 1 821 339		Konsola	Mensola	Consola
51 16 1 807 210		Siffra "1"	Cifra "1"	Cifra "1"
51 16 1 807 209		Siffra "2"	Cifra "2"	Cifra "2"
51 15 1 807 208		Bokstav "A"	Lettera "A"	Letra "A"
51 16 1 807 207		Siffra "O"	Cifra "O"	Cifra "O"
51 16 1 807 206		Bokstar "R"	Lettera "R"	Letra "R"
51 16 1 807 205		Bokstav "P"	Lettera "P"	Letra "P"
07 12 9 925 713		Platmutter B 4,8	Dado p.lamiera B 4,8	Tuercap.chapa B 4,8
51 16 1 810 741		Förvaringsfack	Posaoggetti	Bandeja
51 16 1 825 780		Förvaringsfack	Posaoggetti	Bandeja
51 16 1 810 739		Bräde	Ripiano	Tablero d. quita y pon
07 11 9 936 418		Bricka 5,3	Rondella 5,3	Arandela 5,3
07 11 9 907 956		LIN BL SHR B4,8x13	LIN BL SHR B4,8x13	LIN BL SHR B4,8x13
07 11 9 906 770		LIN BL SHR B4,8x32	LIN BL SHR B4,8x32	LIN BL SHR B4,8x32
51 16 1 810 950		Konsole	Mensola	Consola
51 16 1 816 058		Konsole	Mensola	Consola
51 16 1 810 752		Packn.f.inkopplingsg.	Guarn.p.leva d. com.	Junta p.palan.d.man.
51 16 1 811 290		Fästband	Nastro di ritegno	Cinta de sujecion
51 16 1 811 319		Nagel 13 x 1,0	Chido 13 x 1,0	Clavo 13 x 1,0
* 51 16 7 780 049		Kontakthärning	Mascherina interrutt.	Interruptor ficticio
* 61 13 1 825 947		Kontakthärning	Mascherina interrutt.	Interruptor ficticio
51 16 1 810 955	FJ	Plåt	Schermatura	Paramento
51 16 1 810 956	FJ	Plåt	Schermatura	Paramento
* 51 16 1 810 953	FJ	Plåt	Schermatura	Paramento
* 51 16 1 817 587	FJ	Plåt	Schermatur	Paramento
* 51 16 1 821 341	FJ	Plåt	Schermatura	Paramento
* 51 16 1 803 672		Klädsel borste	Spazzola d.copertura	Escobillo cobertera
* 51 16 1 820 986		Klädsel borste	Spazzola d.copertura	Escobillo cobertera
07 12 9 926 306		Fjädermutter 4	Dado elastico 4	Tuerca elástica 4

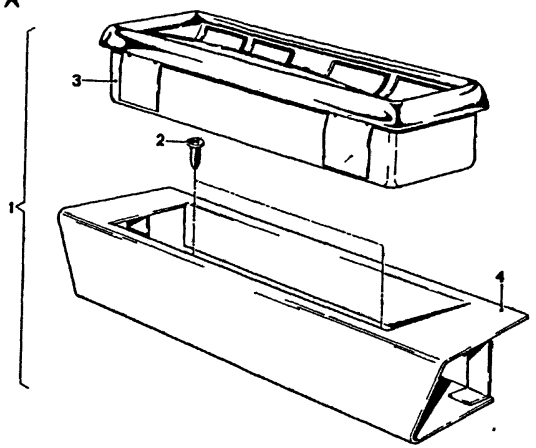

**

51
26

9/74

Teil-Nr.	Symbol	Teil-Benennung	Stück/E 2.5 CS	2.5 CSA	2800 CS	2800 CSA	3.0 CS	3.0 CSA	3.0 CSI	3.0 CSI-L	3.0 CSI-L	USA 2800 CS	2800 CSA	3.0 CS	3.0 CSA
		Ascher im Ablagefach													
1 16 1 816 745		Einbausatz bestehend aus:	1	1	1	1	1	1	1	1	1	1	1	1	1
7 11 9 906 750		BL SHR B 4,2 x 16	4	4	4	4	4	4	4	4	4	4	4	4	4
1 16 1 816 696		Ascher	1	1	1	1	1	1	1	1	1	1	1	1	1
1 16 1 816 697		Halter für Ascher	1	1	1	1	1	1	1	1	1	1	1	1	1

**Sonderausstattung
Ohne Klimaanlage

9/74 51 / 26	Bemerkungen Remarks Observations Opmerkingen Anmärkningar Osservazione Observaciones

Part No. No. de pièce Onderdeel-Nr.	Symbol	Dénomination of parts	Dénomination de pièces	Benaming
		Ashtray in storing partition	Cendrier dans le vide-poches	Asbak in opbergvak
51 16 1 816 745		Installing set consisting of:	Jeu de montage comprende:	Inbouwset bestaande uit:
07 11 9 906 750		BL SHR B 4,2 x 16	BL SHR B 4,2 x 16	BL SHR B 4,2 x 16
51 16 1 816 696		Ashtray	Cendrier	Asbak
51 16 1 816 697		Support for ashtray	Support pour cendrier	Steun voor asbak

Reservdels-Nr. N° de pezzo N° pieza	Symbol	Reservdels-benämning	Denominazione pezzo	Designación pieza
		Askkopp på förvaringsfack	Portacenere nel vano portaoggetti	Cenicero en bandeja
51 16 1 816 745		Monteringssats bestaende av:	Assortim.di montag. composta da:	Juego d.piez.d.mont. consiste de:
07 11 9 906 750		BL SHR B 4,2 x 16	BL SHR B 4,2 x 16	BL SHR B 4,2 x 16
51 16 1 816 696		Askkopp	Portacenere	Cenicero
51 16 1 816 697		Hallare de askkopp	Supporto per portacen.	Soporto para cenicero

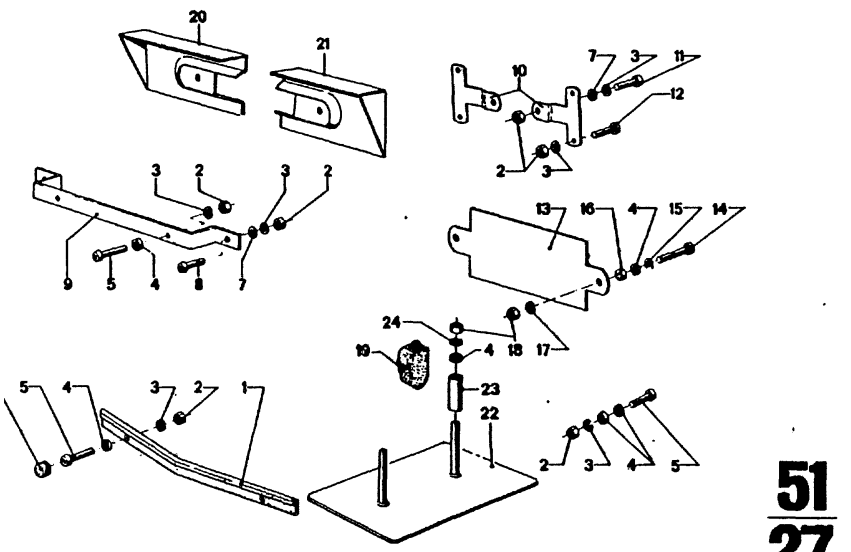

51
27

4/75

Teil-Nr.	Symbol	Teil-Benennung	Stück/E 2.5 CS	2.5 CSA	2800 CS	2800 CSA	3.0 CS	3.0 CSA	3.0 CSI	3.0 CS-L	3.0 CSI-L	USA 2800 CS	2800 CSA	3.0 CS	3.0 CSA
	A Ψ	Kennzeichen-befestigung													
51 18 5 770 122		Schutzunterlage	1	1	1	1	1	1			1	1	1	1	1
07 11 9 922 038		Sechskantmutter M 5	4	4	4	4	4	4			4	4	4	4	4
07 11 9 933 060		Federring B 5	4	4	4	4	4	4			4	4	4	4	4
51 18 5 480 151		Unterlegscheibe (Gummi)	4	4	4	4	4	4			1	4	4	4	4
51 18 1 813 015		Schraube M 5 x 15	4	4	4	4	4	4			4	2	2	2	2
51 18 1 813 017	(ww)	Schutzkappe (weiß)	4	4	4	4	4	4			4	4	4	4	4
51 18 1 823 474	(ww)	Schutzkappe (schwarz	4	4	4	4	4	4		4	4	4	4	4	4
07 11 9 931 036		Scheibe A 5,3										4	4	4	4
07 11 9 907 627		LIN SHR AM 5 x 12										2	2	2	2
51 18 1 816 901	A	Bügel										1	1	1	1
51 18 1 817 084	Ψ	Bügel										2	2	2	2
~~07 11 9 907 697~~	U	LIN SHR AM 5 x 15										2	2	2	2
07 11 9 906 415		LIN SHR AM 5 x 16										2	2	2	2
51 18 1 817 449		Schraube M 5 x 6										4	4	4	4
51 18 1 815 045	Ψ ① U	Unterlage			1	1	1	1		1					
51 18 1 809 276	Ψ ①	Unterlage	1	1	1	1	1	1		1	1				
07 11 9 907 659	①	LIN SHR AM 6 x 20	2	2	2	2	2	2		2	2				
07 11 9 936 425	①	Scheibe 6,4	2	2	2	2	2	2		2	2				
51 12 5 071 765	①	Distanzscheibe	2	2	2	2	2	2		2	2				
07 11 9 933 082	①	Federring B 6	2	2	2	2	2	2		2	2				
07 11 9 922 058	①	Sechskantmutter M 6	2	2	2	2	2	2		2	2		2	2	
51 24 5 476 138	①	Puffer	1	1	1	1	1	1		1	1				
51 18 5 480 186	T Ψ	Unterlage	1	1	1	1	1	1		1	1				
51 18 5 480 185	T Ψ	Unterlage	1	1	1	1	1	1		1	1				
51 18 1 832 855	A	Unterlage												1	1
51 18 1 832 848		Abstandsrohr												2	2
97 11 9 936 425		Scheibe A 6,4												2	2

4/75 **51** **27**

Bemerkungen
Remarks
Observations
Opmerkingen
Anmärkningar
Osservazione
Observaciones

* 51 18 1 832 855 Fg→
* 51 18 1 832 848 Fg→

3.0 CS/USA 4 310 001
3.0 CSA/USA 4 335 001

Part No. No. de pièce Onderdeel-Nr.	Symbol	Denomination of parts	Dénomination de pièces	Benaming
	A Ψ	Number plate fasten.	Marque fixation	Kenteken bevestiging
51 18 5 770 122		Protecting supplement	Supplement de porte	Beschermonderlaag
07 11 9 922 038		Hex nut M 5	Ecrou à six pans M 5	Zeskantmoer M 5
07 11 9 933 060		Spring ring B 5	Anneau élastique B 5	Veerring B 5
51 18 5 480 151		Shim washer (rubber)	Rondelle (caoutchouc)	Vulring (rubber)
51 18 1 813 015		Screw M 5 x 15	Vis M 5 x 15	Bout M 5 x 15
51 18 1 813 017	(ww)	Protect.cover(White)	Chape de prot.(blanc)	Beschermkap (wit)
51 18 1 823 474	(ww)	Protect.cover(black)	Chape d.protect.(noir)	Beschermkap(zwart)
07 11 9 931 036		Washer A 5,3	Disque A 5,3	Ring A 5,3
07 11 9 907 627		LIN SHR AM 5 x 12	LIN SHR AM 5 x 12	LIN SHR AM 5 x 12
51 18 1 816 901	A	Bow	Etrier	Beugel
51 18 1 817 084	Ψ	Bow	Etrier	Beugel
~~07 11 9 907 697~~	U	LIN SHR AM 5 x 15	LIN SHR AM 5 x 15	LIN SHR AM 5 x 15
07 11 9 906 415		LIN SHR AM 5 x 16	LIN SHR AM 5 x 16	LIN SHR AM 5 x 16
51 18 1 817 449		Screw M 5 x 6	Vis M 5 x 6	Bout M 5 x 6
51 18 1 815 045	Ψ ① U	Supplement	Supplément	Onderlaag
51 18 1 809 276	Ψ ①	Supplement	Supplément	Onderlaag
07 11 9 907 659	①	LIN SHR AM 6 x 20	LIN SHR AM 6 x 20	LIN SHR AM 6 x 20
07 11 9 936 425	①	Washer 6,4	Disque 6,4	Ring 6,4
51 12 5 071 765	①	Distance washer	Disque d'entretoise	Afstandring
07 11 9 933 082	①	Spring ring B 6	Anneau élastique B 6	Veerring B 6
07 11 9 922 058	①	Hex nut M 6	Ecrou à six pans M 6	Zeskantmoer M 6
51 24 5 476 138	①	Buffer	Tampon	Aanslag
51 18 5 480 186	T Ψ	Supplement	Supplément	Onderlaag
51 18 5 480 185	T Ψ	Supplement	Supplément	Onderlaag
* 51 18 1 832 855	A	Supplement	Supplément	Onderlag
* 51 18 1 832 848		Spacer tube	Douille d'écartement	Afstandsbuis
97 11 9 936 425		Washer 6,4	Disque 6,4	Ring 6,4

Reservdels-Nr. N° de pezzo N° pieza	Symbol	Reservdels-benämning	Denominazione pezzo	Designación pieza
	A Ψ	Anordning fästning	Fissaggio targa	Sujeción d.placa d.mat
51 18 5 770 122		Skyddsunderlagg	Piastrina di protez.	Suplement.d.protecc.
07 11 9 922 038		Mutter M 5	Dado esagonale M 5	Tuerca hexagonal M 5
07 11 9 933 060		Fjäderring B 5	Anello elastico B 5	Anillo elástico B 5
51 18 5 480 151		Bricka (gumm)	Rondella (goma)	Arandela (de goma)
51 18 1 813 015		Bult M 5 x 15	Vite M 5 x 15	Tornillo M 5 x 15
51 18 1 813 017	(ww)	Kåpa (vit)	Coperchio (bianco)	Tapa (blanco)
51 18 1 823 474	(ww)	Kåpa (svart)	Coperchio (nero)	Tapa (negro)
07 11 9 931 036		Bricka A 5,3	Rondella A 5,3	Arandela A 5,3
07 11 9 907 627		LIN SHR AM 5 x 12	LIN SHR AM 5 x 12	LIN SHR AM 5 x 12
51 18 1 816 901	A	Bygel	Staffa	Estribo
51 18 1 817 084	Ψ	Bygel	Staffa	Estribo
~~07 11 9 907 697~~	U	LIN SHR AM 5 x 15	LIN SHR AM 5 x 15	LIN SHR AM 5 x 15
07 11 9 906 415		LIN SHR AM 5 x 16	LIN SHR AM 5 x 16	LIN SHR AM 5 x 16
51 18 1 817 449		Bult M 5 x 6	Vite M 5 x 6	Tornillo M 5 x 6
51 18 1 815 045	Ψ ① U	Underlagg	Piastrina	Suplemento
51 18 1 809 276	Ψ ①	Underlagg	Piastrina	Suplemento
07 11 9 907 659	①	LIN SHR AM 6 x 20	LIN SHR AM 6 x 20	LIN SHR AM 6 x 20
07 11 9 936 425	①	Bricka 6,4	Rondella 6,4	Arandela 6,4
51 12 5 071 765	①	Distansbricka	Distanziale	Arandela distanciad.
07 11 9 933 082	①	Fjäderring B 6	Anello elastico B 6	Anillo elástico B 6
07 11 9 922 058	①	Mutter M 6	Dado esagonale M 6	Tuerca hexagonal M 6
51 24 5 476 138	①	Buffert	Tampone	Tope
51 18 5 480 186	T Ψ	Underlagg	Piastrina	Suplemento
51 18 5 480 185	T Ψ	Underlagg	Piastrina	Suplemento
* 51 18 1 832 855	A	Underlagg	Piastrina	Suplemento
* 51 18 1 832 848		Avstandsrör	Tubo distanziatore	Casquillo d.distanc.
97 11 9 936 425		Bricka 6,4	Rondella 6,4	Arandela 6,4

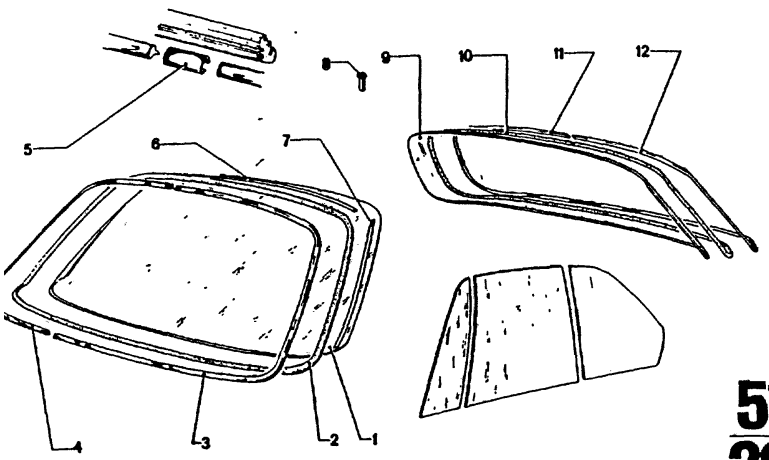

51
28

9/74

Teil-Nr.	Symbol	Teil-Benennung	Stück/E 2.5CS	2.5CSA	2800CS	2800CSA	3.0CS	3.0CSA	3.0CSI	3.0CS-L	3.0CSI-L	USA 2800CS	2800CSA	3.0CS	3.0CSA
11 1 819 629		Frontscheibe								1	1				
11 7 740 111		Frontscheibe	1	1	1	1	1	1	1						
11 9 558 351		Frontscheibe (Verbundglas)	1	1	1	1	1	1	1			1	1	1	1
11 1 819 631		Fassung								1	1				
11 7 740 114		Fassung	1	1	1	1	1	1	1						
11 1 812 587		Fassung										1	1	1	1
11 7 740 117	FF	Zierrahmen	1	1	1	1	1	1	1	1	1	1	1	1	1
11 7 740 118	FF	Zierrahmen	1	1	1	1	1	1	1	1	1	1	1	1	1
11 7 740 158		Manschette für Zierrahmen	4	4	4	4	4	4	4	4	4	4	4	4	4
11 1 812 589		Halteleiste, oben										1	1	1	1
11 1 812 591		Halteleiste, seitlich										2	2	2	2
11 9 949 208		Niet C 3 x 8										9	9	9	9
11 1 819 630		Heckscheibe								1					
11 1 811 446		Heckscheibe, heizbar	1	1	1	1	1	1	1	1	1				
11 7 740 154		Fassung	1	1	1	1	1	1	1	1	1	1	1	1	1
11 7 740 168	FF	Zierrahmen	1	1	1	1	1	1	1	1	1	1	1	1	1
11 7 740 167	FF	Zierrahmen	1	1	1	1	1	1	1	1	1	1	1	1	1

51	Bemerkungen
28	Remarks
	Observations
	Opmerkingen
	Anmärkningar
	Osservazione
	Observaciones

Part No. No. de pièce Onderdeel-Nr.	Symbol	Denomination of parts	Dénomination de pièces	Benaming
51 31 1 819 629		Front window	Lunette avant	Voorruit
51 31 7 740 111		Front window	Lunette avant	Voorruit
51 31 9 558 351		Front window (lamented glas)	Lunette avant (glace d.sec.d.cont.)	Voorruit (veiligheidsglas)
51 31 1 819 631		Frame	Cadre	Rubberstrip
51 31 7 740 114		Frame	Cadre	Rubberstrip
51 31 1 812 587		Frame	Cadre	Rubberstrip
51 31 7 740 117	FF	Decorative frame	Encadrement décor	Sierstrip
51 31 7 740 118	FF	Decorative frame	Encadrement décor	Sierstrip
51 31 7 740 158		Collar for decorative frame	Manchon pour encadrement décoratif	Manchet voor sierstrip
51 31 1 812 589		Fastening list, upper	Listeau de supp.sup.	Bevestigingslijst,bov
51 31 1 812 591		Fastening list, lat.	Listeau de supp., lat.	Bevestigingsl.zijd.
07 11 9 949 208		Rivet C 3 x 8	Rivet C 3 x 8	Klinknagel C 3 x 8
51 31 1 819 630		Rear window	Lunette arrière	Achterruit
51 31 1 811 446		Rear window,heatable	Lunette arrière chauff	Achterruit,verwarmd
51 31 7 740 154		Frame	Cadre	Rubberstrip
51 31 7 740 168	FF	Decorative frame	Encadrement décor	Sierstrip
51 31 7 740 167	FF	Decorative frame	Encadrement décor	Sierstrip

Reservdels-Nr N° de pezzo N° pieza	Symbol	Reservdels-benämning	Denominazione pezzo	Designación pieza
51 31 1 819 629		Vindruta	Parabrezza	Parabrisas
51 31 7 740 111		Vindruta	Parabrezza	Parabrisas
51 31 9 558 351		Vindruta (lamelliglas)	Parabrezza (vetro composto)	Parabrisas (vidrio inastillable)
51 31 1 819 631		Gummilist	Telaio	Engaste
51 31 7 740 114		Gummilist	Telaio	Engaste
51 31 1 812 587		Gummilist	Telaio	Engaste
51 31 7 740 117	FF	Kromlist	Cornice ornamentale	Marco embellecedor
51 31 7 740 118	FF	Kromlist	Cornice ornamentale	Marco embellecedor
51 31 7 740 158		Manschett för kromlist	Manicotto per cornice ornamentale	Manguito para marco embellecedor
51 31 1 812 589		Fästlist, övre	Listell.d.sosteg.sup.	Listón d.sujec.sup.
51 31 1 812 591		Fästlist, sida	Listell.d.sosteg.lat.	Listón d.sujec.lat.
07 11 9 949 208		Nit C 3 x 8	Rivetto C 3 x 8	Remache C 3 x 8
51 31 1 819 630		Bakruta	Lunotto	Cristal trasero
51 31 1 811 446		Uppvarmningsbar	Lunotto riscaldabile	Cristal trasero calent.
51 31 7 740 154		Gummilist	Telaio	Engaste
51 31 7 740 168	FF	Kromlist	Cornice ornamentale	Marco embellecedor
51 31 7 740 167	FF	Kromlist	Cornice ornamentale	Marco embellecedor

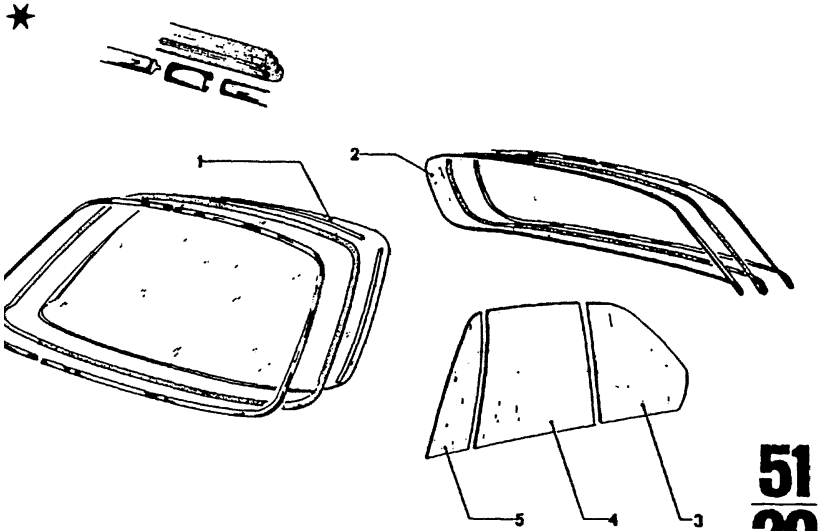

51
29

9/74

Teil-Nr.	Symbol	Teil-Benennung	Stück/E 2.5 CS	2.5 CSA	2800 CS	2800 CSA	3.0 CS	3.0 CSA	3.0 CSi	3.0 CS-L	3.0 CSi-L	USA 2800 CS	2800 CSA	3.0 CS	3.0 CSA
		Wärmeschutzglas Katacolor													
51 31 1 811 131		Frontscheibe (Verbundglas)	1	1	1	1	1	1		1	1	1	1	1	1
51 31 1 811 287		Heckscheibe, heizbar mit aufgedrucktem Heizleiter	1	1	1	1	1	1		1	1	1	1	1	1
51 37 1 811 137	⊓	Glasscheibe für Fondfenster	1	1	1	1	1	1		1	1	1	1	1	1
51 37 1 811 138	⊓	Glasscheibe für Fondfenster	1	1	1	1	1	1		1	1	1	1	1	1
51 32 1 811 135	⊓	Glasscheibe für Tür	1	1	1	1	1	1		1	1	1	1	1	1
51 32 1 811 136	⊓	Glasscheibe für Tür	1	1	1	1	1	1		1	1	1	1	1	1
51 32 1 812 539	⊓	Glasscheibe für Schwenkfenster	1	1	1	1	1	1		1	1	1	1	1	1
51 32 1 812 540	⊓	Glasscheibe für Schwenkfenster	1	1	1	1	1	1		1	1	1	1	1	1
51 32 1 811 133	⊓	Glasscheibe für Schwenkfenster			1	1						1	1		
51 32 1 811 134	⊓	Glasscheibe für Schwenkfenster			1	1						1	1		

51
29

Bemerkungen
Remarks
Observations
Opmerkingen
Anmärkningar
Osservazione
Observaciones

** Sonderausstattung
2800 CS
2800 CSA
3.0 CS
3.0 CSA
3.0 CSi
3.0 CS-L

* 51 32 1 811 133 → Fg
* 51 32 1 811 134 → Fg
* 51 32 1 812 539 Fg→
* 51 32 1 812 540 Fg→
2800 CS
2800 CSA

Part No. No. de pièce Onderdeel-Nr.	Symbol	Denomination of parts	Dénomination de pièces	Benaming
		Heat resistant glass Katacolor	Verre d'isolat.d.chal. Katacolor	Hittebestendig glas Katacolor
51 31 1 811 131		Front window (lamenated glas)	Lunette avant (glace d.secur d.cont)	Voorruit (veiligheidsglas)
51 31 1 811 287		Rear window heatable with heat printed conductor	Lunette arrière chauffé avec la cond.d.chauff apposée	Achterruit verwarmd metopgeperste verwarmingsdraad
51 37 1 811 137	⊓	Glass plate for sill frame	Plaque d.verre cadre de seuil	Ruit voor raamdrempel
51 37 1 811 138	⊓	Glass plate for sill frame	Plaque d.verre cadre de seuil	Ruit voor raamdrempel
51 32 1 811 135	⊓	Glass for door	Plaque d.verre p.porte	Deurruit
51 32 1 811 136	⊓	Glass for door	Plaque d.verre p.porte	Deurruit
* 51 32 1 812 539	⊓	Glass plate for swing window	Plaque de verre fenêtre pivotant	Ruit voor ventilatieraam
* 51 32 1 812 540	⊓	Glass plate for swing window	Plaque de verre fenêtre pivotant	Ruit voor ventilatieraam
* 51 32 1 811 133	⊓	Glass plate for swing window	Plaque de verre fenêtre pivotant	Ruit voor ventilatieraam
* 51 32 1 811 134	⊓	Glass plate for swing window	Plaque de verre fenêtre pivotant	Ruit voor ventilatieraam

Reservdels-Nr N° de pezzo N° pieza	Symbol	Reservdels-benämning	Denominazione pezzo	Designación pieza
		Värmeskydd glas Katacolor	Vetro atermico Katacolor	Vidrio calorífugo Katacolor
51 31 1 811 131		Vindruta (lamellglas)	Parabrezza (vetro composto)	Parabrisas (vidrio inastillable)
51 31 1 811 287		Uppvärmingsbar bakruta med påtryckt värmeslinga	Lunotto riscaldabile con conduttore di viscaldamento stamp.	Cristal trasero calent. con conductorde calefacción empotrad.
51 37 1 811 137	⊓	Glas för sidofönster	Vetro per finestrino laterale posteriore	Cristal para ventana lateral trasera
51 37 1 811 138	⊓	Glas för sidofönster	Vetro per finestrino laterale posteriore	Cristal para ventana lateral trasera
51 32 1 811 135	⊓	Ruta för dörr	Vetro per porta	Cristal para puerta
51 32 1 811 136	⊓	Ruta för dörr	Vetro per porta	Cristal para puerta
* 51 32 1 812 539	⊓	Vent.ruta	Vetro per finestra orientabile	Cristal para ventanilla giratoria
* 51 32 1 812 540	⊓	Vent.ruta	Vetro per finestra orientabile	Cristal para ventanilla giratoria
* 51 32 1 811 133	⊓	Vent.ruta	Vetro per finestra orientabile	Cristal para ventanilla giratoria
* 51 32 1 811 134	⊓	Vent.ruta	Vetro per finestra orientabile	Cristal para ventanilla giratoria

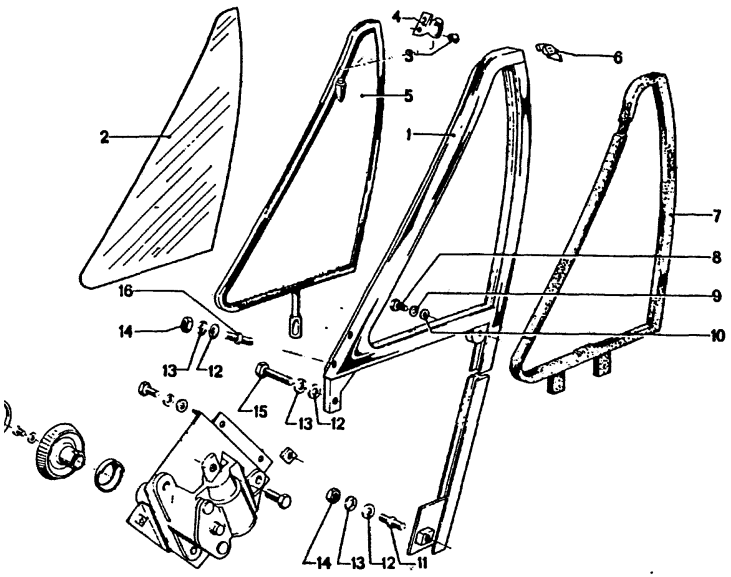

51
30

9/74

Teil-Nr.	Symbol	Teil-Benennung	Stück/E 2.5 CS	2.5 CSA	2800 CS	2800 CSA	3.0 CS	3.0 CSA	3.0 CSi	3.0 CS-L	3.0 CSi-L	USA 2800 CS	2800 CSA	3.0 CS	3.0 CSA
32 1 812 549	FFFFF	Äußerer Rahmen	1	1	1	1	1	1		1	1	1	1	1	1
32 1 812 550		Äußerer Rahmen	1	1	1	1	1	1		1	1	1	1	1	1
32 6 754 354		Scheibe			1	1									
32 6 754 355		Scheibe			1	1									
32 1 812 541		Scheibe	1	1	1	1	1	1		1	1				
32 1 812 542		Scheibe	1	1	1	1	1	1		1	1				
12 9 948 750		Pop-Blindniet	4	4	4	4	4	4		4	4	4	4	4	4
32 6 754 325		Schwenklager	1	1	1	1	1	1		1	1	1	1	1	1
32 6 754 326		Schwenklager	1	1	1	1	1	1		1	1	1	1	1	1
		Innerer Rahmen mit													
32 1 812 551		Scheibe	1	1	1	1	1	1		1	1				
32 1 812 552		Scheibe	1	1	1	1	1	1		1	1				
32 1 812 573		Katacolorscheibe	1	1	1	1	1	1		1	1	1	1	1	1
32 1 812 574		Katacolorscheibe	1	1	1	1	1	1		1	1	1	1	1	1
32 6 754 265	FF	Füllstück			1	1	1	1		1	1	1	1	1	1
32 6 754 266		Füllstück			1	1	1	1		1	1	1	1	1	1
		Dichtgummi für Schwenkfenster													
32 1 826 933	FGHJK	Dichtgummi	1	1	1	1	1	1		1	1	1	1	1	1
32 6 754 366		Dichtgummi			1	1	1	1		1	1	1	1	1	1
32 1 826 934		Dichtgummi	1	1	1	1	1	1		1	1	1	1	1	1
11 9 913 466		6 KT SHR M 6 x 16	4	4	4	4	4	4		4	4	4	4	4	4
11 9 936 425		Scheibe 6,4	4	4	4	4	4	4		4	4	4	4	4	4
11 9 933 082		Federring B 6	4	4	4	4	4	4		4	4	4	4	4	4
32 6 754 380		Gewindestift 35 mm	2	2	2	2	2	2		2	2	2	2	2	2
11 9 936 432		Scheibe 8,4	2	2	2	2	2	2		2	2	2	2	2	2
11 9 933 096		Federring B 8	4	4	4	4	4	4		4	4	4	4	4	4
11 9 922 087		Sechskantmutter M 8	2	2	2	2	2	2		2	2	2	2	2	2
11 9 912 516		Schraube M 8 x 50	2	2	2	2	2	2		2	2	2	2	2	2
32 6 754 379		Gewindestift 35 mm	2	2	2	2	2	2		2	2	2	2	2	2

4/74 **51** **30**

Bemerkungen
Remarks
Observations
Opmerkingen
Anmärkningar
Osservazione
Observaciones

* 51 32 1 812 541 Fg→
* 51 32 1 812 542 Fg→
* 51 32 6 754 354 →Fg
* 51 32 6 754 355 →Fg

2800 CS
2800 CSA

* 51 32 1 812 573
* 51 32 1 812 574

Sonderausstattung
2800 CS
2800 CSA
3.0 CS
3.0 CSA
3.0 CSi
3.0 CS-L

Part No. No. de pièce Onderdeel-Nr.	Symbol	Denomination of parts	Dénomination de pièces	Benaming
51 32 1 812 549	FFFFF	Frame ext.	Cadre ext.	Raam buiten
51 32 1 812 550		Frame ext.	Cadre ext.	Raam-buiten
* 51 32 6 754 354		Glass plate	Plaque de verre	Ruit
* 51 32 6 754 355		Glass plate	Plaque de verre	Ruit
* 51 32 1 812 541		Glass plate	Plaque de verre	Ruit
* 51 32 1 812 542		Glass plate	Plaque de verre	Ruit
07 12 9 948 750		Pop blind rivet	Rivet	Pop klinknagel
51 32 6 754 325		Swing bearing	Siège pivotant	Scharnierpunt
51 32 6 754 326		Swing bearing	Siège pivotant	Scharnierpunt
		Frame inner with	Cadre,int.avec	Raam,binnen met
51 32 1 812 551		Glass	Plaque de verre	Ruit
51 32 1 812 552		Glass	Plaque de verre	Ruit
* 51 32 1 812 573		Frame,katacolor glass	Plaque d.verre katacol	Katacolor ruit
* 51 32 1 812 574		Frame katacolor glass	Plaque d.verre katacol	Katacolor ruit
51 32 6 754 265	FF	Filler piece	Pièce de remplissage	Vulring
51 32 6 754 266		Filler piece	Pièce de remplissage	Vulring
		Rubber packing for sving window	Garniture d.caoutch.p fenêtre pivotant	Rubber pakking voor ventilatieraam
51 32 1 826 933	FGHJK	Rubber packing	Garniture de caoutch.	Rubber pakking
51 32 6 754 366		Rubber packing	Garniture de caoutch.	Rubber pakking
51 32 1 826 934		Rubber packing	Garniture de caoutch.	Rubber pakking
07 11 9 913 466		6KT SHR M 6 x 16	6KT SHR M 6 x 16	6KT SHR M 6 x 16
07 11 9 936 425		Washer 6,4	Disque 6,4	Ring 6,4
07 11 9 933 082		Spring ring B 6	Anneau élastique B 6	Veerring B 6
51 32 6 754 380		Grub screw 35 mm	Cheville taraud.35 mm	Draadeind 35 mm
07 11 9 936 432		Washer 8,4	Disque 8,4	Ring 8,4
07 11 9 933 096		Spring ring B 8	Anneau élastique B 8	Veerring B 8
07 11 9 922 087		Hex nut M 8	Ecrou à six pans M 8	Zeskantmoer M 8
07 11 9 912 516		Screw M 8 x 50	Vis M 8 x 50	Bout M 8 x 50
51 32 6 754 379		Grub screw 35 mm	Cheville taraud.35 mm	Draadeind 35 mm

Reservdels-Nr N° de pezzo N° pieza	Symbol	Reservdels-benämning	Denominazione pezzo	Designación pieza
51 32 1 812 549	FFFFF	Yttre ram	Cornice esterno	Marco exterior
51 32 1 812 550		Yttre ram	Cornice esterno	Marco exterior
* 51 32 6 754 354		Glas	Vetro	Cristal
* 51 32 6 754 355		Rubber packing	Garniture de caoutch.	Rubber pakking
* 51 32 1 812 541		Glas	Vetro	Cristal
* 51 32 1 812 542		Glas	Vetro	Cristal
07 12 9 948 750		Popnit	Ribadino cieco-Pop	Remache d.macho Pop
51 32 6 754 325		Gangjärn-överdel	Supporto orientabile	Soporte giratorio
51 32 6 754 326		Gangjärn-överdel	Supporto orientabile	Soporte giratorio
		Inre ram med	Cornice int.con	Marco int.con
51 32 1 812 551		Ruta	Cristallo	Cristal
51 32 1 812 552		Ruta	Cristallo	Cristal
* 51 32 1 812 573		Katacolor ruta	Cristallo katacolor	Cristal katacolor
* 51 32 1 812 574		Katacolor ruta	Cristallo katacolor	Cristal katacolor
51 32 6 754 265	FF	Fylstyck	Pezzo di riporto	Pieza de llenado
51 32 6 754 266		Fylstyck	Pezzo di riporto	Pieza de llenado
		Gummilist för vent. ruta	Guarnizione di gomma per finestr.orientabile	Junta de goma para ventanilla giratoria
51 32 1 826 933	FGHJK	Gummilist	Guarnizione di gomma	Junta de goma
51 32 6 754 366		Gummilist	Guarnizione di gomma	Junta de goma
51 32 1 826 934		Gummilist	Guarnizione di gomma	Junta de goma
07 11 9 913 466		6KT SHR M 6 x 16	6KT SHR M 6 x 16	6KT SHR M 6 x 16
07 11 9 936 425		Bricka 6,4	Rondella 6,4	Arandela 6,4
07 11 9 933 082		Fjäderring B 6	Anello elastico B 6	Anillo elástico B 6
51 32 6 754 380		Ställskruv 35 mm	Spina filettata 35 mm	Espiga roscado 35 mm
07 11 9 936 432		Bricka 8,4	Rondella 8,4	Arandela 8,4
07 11 9 933 096		Fjäderring B 8	Anello elastico B 8	Anillo elástico B 8
07 11 9 922 087		Mutter M 8	Dado esagonale M 8	Tuerca hexagonal M 8
07 11 9 912 516		Bult M 8 x 50	Vite M 8 x 50	Tornillo M 8 x 50
51 32 6 754 379		Ställskruv 35 mm	Spina filettata 35 mm	Espiga roscado 35 mm

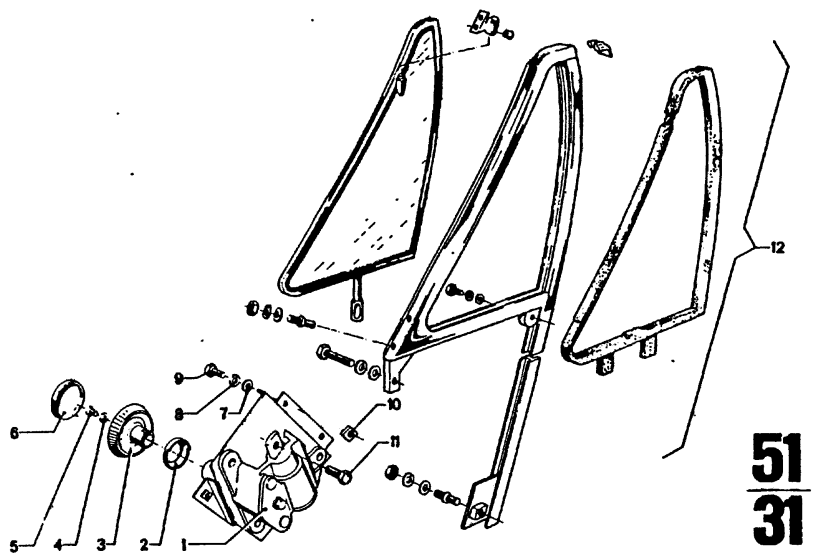

51
31

9/74

Teil-Nr.	Symbol	Teil-Benennung	Stück/E										USA					
			2.5 CS	2.5 CSA	2800 CS	2800 CSA	3.0 CS	3.0 CSA	3.0 CSi		3.0 CS-L	3.0 CSi-L	2800 CS	2800 CSA	3.0 CS	3.0 CSA		
51 32 1 815 615	☐☐	Schneckengetriebe	1	1	1	1	1	1	1		1	1	1	1	1	1		
51 32 1 815 616	☐☐	Schneckengetriebe	1	1	1	1	1	1	1		1	1	1	1	1	1		
51 32 6 754 364		Rosette	2	2	2	2	2	2	2		2	2	2	2	2	2		
51 32 1 801 246		Handrad	2	2	2	2	2	2	2		2	2	2	2	2	2		
07 11 9 933 034		Federring B 4	2	2	2	2	2	2	2		2	2	2	2	2	2		
07 11 9 907 688		LIN SK SHR AM 4 x 12	2	2	2	2	2	2	2		2	2	2	2	2	2		
51 32 6 754 357		Kappe für Handrad	2	2	2	2	2	2	2		2	2	2	2	2	2		
07 11 9 936 425		Scheibe A 6,4	8	8	8	8	8	8	8		8	8	8	8	8	8		
07 11 9 933 082		Federring B 6	8	8	8	8	8	8	8		8	8	8	8	8	8		
07 11 9 913 466		6 KT SHR M 6 x 12	8	8	8	8	8	8	8		8	8	8	8	8	8		
07 11 9 921 220		Vierkantmutter M 6	2	2	2	2	2	2	2		2	2	2	2	2	2		
07 11 9 913 627		6 KT SHR M 8 x 18	2	2	2	2	2	2	2		2	2	2	2	2	2		
51 32 1 812 571	☐☐	Schwenkfenster kpl.	1	1	1	1	1	1	1		1	1	1	1	1	1		
51 32 1 812 572	☐☐	mit Katacolorscheibe	1	1	1	1	1	1	1		1	1	1	1	1	1		
51 32 1 812 553	☐☐	Schwenkfenster kpl.	1	1	1	1	1	1	1		1	1	1	1	1	1		
51 32 1 812 554	☐☐	Schwenkfenster kpl.	1	1	1	1	1	1	1		1	1	1	1	1	1		

51
31

Bemerkungen
Remarks
Observations
Opmerkingen
Anmärkningar
Osservazione
Observaciones

* 51 32 1 812 571
* 51 32 1 812 572

Sonderausstattung

Part No. No. de pièce Onderdeel-Nr.	Symbol	Denomination of parts	Dénomination de pièces	Benaming
51 32 1 815 615	☐☐	Worm gear	Engren.à cis sans fin	Wormwielkast
51 32 1 815 616	☐☐	Worm gear	Engren.à vis sans fin	Wormwielkast
51 32 6 754 364		Rosette	Rosace	Rozet
51 32 1 801 246		Handwheel	Roue à main	Handwiel
07 11 9 933 034		Spring ring B 4	Anneau élastique B 4	Veerring B 4
07 11 9 907 688		LIN SK SHR AM 4 x 12	LIN SK SHR AM 4 x 12	LIN SK SHR AM 4 x 12
51 32 6 754 357		Chap for handwheel	Chape pour roue à main	Deksel voor handwiel
07 11 9 936 425		Washer A 6,4	Disque A 6,4	Ring A 6,4
07 11 9 933 082		Spring ring B 6	Anneau élastique B 6	Veerring B 6
07 11 9 913 466		6KT SHR M 6 x 12	6KT SHR M 6 x 12	6KT SHR M 6 x 12
07 11 9 921 220		Square nut M 6	Ecrou à tete carréeM6	Vierkante moer M6
07 11 9 913 627		6KT SHR M 8 x 18	6KT SHR M 8 x 18	6KT SHR M 8 x 18
* 51 32 1 812 571	☐☐	Swing window kpl.	Fenêtre pivotant kpl.	Ventilatieraam kpl.
* 51 32 1 812 572	☐☐	wotj katacolor washer	avec disque katacolor	met katacolor ring
51 32 1 812 553	☐☐	Swing window kpl.	Fenêtre pivotant kpl.	Ventilatieraam kpl.
51 32 1 812 554	☐☐	Swing window kpl.	Fenêtre pivotant kpl.	Ventilatieraam kpl.

Reservdels-Nr N° de pezzo N° pieza	Symbol	Reservdels-benämning	Denominazione pezzo	Designación pieza
51 32 1 815 615	☐☐	Snäckväxel	Ingranag.vite sen.fine	Engranaje d.torn.sinf
51 32 1 815 616	☐☐	Snäckväxel	Ingranag.vite sen.fine	Engranaje d.torn.sinf.
51 32 6 754 364		Täckbricka	Rosetta	Roseta
51 32 1 801 246		Ratt för ventruta	Volantino	Ruedecilla de mano
07 11 9 933 034		Fjäderring B 4	Anello elastico B 4	Anillo elástico B 4
07 11 9 907 688		LIN SK SHR AM 4 x 12	LIN SK SHR AM 4 x 12	LIN SK SHR AM 4 x 12
51 32 6 754 357		Kapa för ratt för handratt	Cuffia per volantino	Caperuza para ruedecilla de mano
07 11 9 936 425		Bricka A 6,4	Rondella A 6,4	Arandela A 6,4
07 11 9 933 082		Fjäderring B 6	Anello elastico B 6	Anillo elástico B 6
07 11 9 913 466		6KT SHR M 6 x 12	6KT SHR M 6 x 12	6KT SHR M 6 x 12
07 11 9 921 220		Mutter M 6	Dado a testa cuad.M 6	Tuerca cuadrada M 6
07 11 9 913 627		6KT SHR M 8 x 18	6KT SHR M 8 x 18	6KT SHR M 8 x 18
* 51 32 1 812 571	☐☐	Vent. ruta kpl.	Finestrino orient.kpl.	Ventanil.giratoria kpl
* 51 32 1 812 572	☐☐	med katacolor bricka	con rosetta katacolor	con arandela katacol.
51 32 1 812 553	☐☐	Vent. ruta kpl.	Finestrino orient.kpl.	Ventanilla girat.kpl.
51 32 1 812 554	☐☐	Vent.ruta kpl.	Finestrino orient.kpl.	Ventanilla girat.kpl.

51

51	KARROSSERIE-AUSSTATTUNG	BODY-EQUIPMENT	CARROSSERIE-EQUIPEMENT
– 34	Türfenster, vorn links und rechts und Befestigungsteile	Door windows, front left and right and fastening parts	Fenêtres de porte, avant gauche et droite et pièces de fix.
+ 35a	Elektrische Fensterheber vorn	Electrical regulator front	Manivelle de leve-glace eléctrique av.
+ 37	Seitenfenster, hinten	Side windows rear	Fenêtres latérales, arrière
+ 38a	Elektrischer Fensterheber, hinten	Electric window regulator, rear	Leve-glace eléctrique, arrière
A			
11	Sonderausstattungsverzeichnis	List of special equipment Lijst v. speciale uitrustingen Indice dotazione speciale	Relevé de l'équipement spécial Förteckning f. special utrustning Indice equipo especial

51	KARROSSERIE-UITRUSTING	KAROSSERI-UITRUSTNING
32 – 34	Deurramen, voor links en rechts en bevestigingsdelen	Dörrutor fram vänster och höger och fastsättningsdetaljer
35 + 35a	Elektrische raamheffer voor	Elektrisk fönsterhiss fram
36 + 37	Zijramen, achter	Bakre sidorutor
38 + 38a	Elektrische raamheffer	Elektriskt fönsterhiss, bak
	ATTREZZATURE CARROZZERIA	**EQUIPO DE CARROCERIA**
32 – 34	Finestrini porta ant. sinistra e destra e pezzi di fissaggio	Ventanas de puerta del. izquierda y derecha y piez. de suj.
35 + 35a	Alzacristallo elettrico ant.	Alzacristales eléctrico delantera traseras
36 + 37	Finestrini lat. post.	Ventanas lat. tras.
38 + 38a	Alzacristallo elettrico post.	Alzacristales eléctrico tras.
A		
A 12	Sonderausstattungsverzeichnis	List of special equipment Lijst v. speciale uitrustingen Indice dotazione speciale Relevé de l'équipement spécial Förteckning f. specialutrustning Indice equipo especial

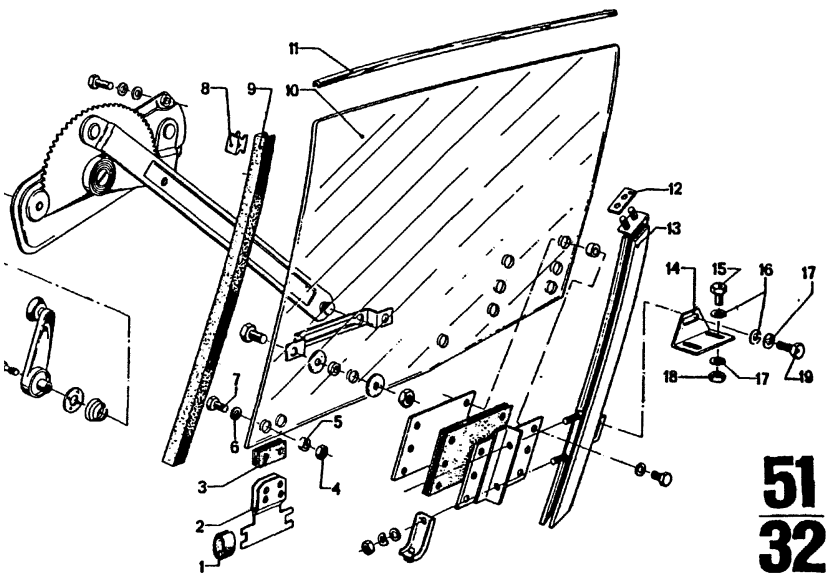

51
32

9/74

Teil-Nr.	Symbol	Teil-Benennung	Stück/E										USA									
			2.5 CS	2.5 CSA	2800 CS	2800 CSA	3.0 CS	3.0 CSA	3.0 CSI		3.0 CS-L	3.0 CSA-L	2800 CS	2800 CSA	3.0 CS	3.0 CSA						
51 32 6 754 228		Führungsstück	2	2	2	2	2	2	2		2	2	2	2	2	2						
51 32 6 754 227	⚠	Führungsplatte	2	2	2	2	2	2	2		2	2	2	2	2	2						
51 32 6 754 222	⚠	Fassungsgummi	2	2	2	2	2	2	2		2	2	2	2	2	2						
07 21 9 922 038		Sechskantmutter M 5	4	4	4	4	4	4	4		4	4	4	4	4	4						
51 32 6 754 220		Büchse für Türscheibe	4	4	4	4	4	4	4		4	4	4	4	4	4						
07 11 9 936 419		Scheibe A 5,3	10	10	10	10	10	10	10		10	10	10	10	10	10						
07 11 9 913 235		Sechskantschraube M 5 x 15	10	10	10	10	10	10	10		10	10	10	10	10	10						
51 32 6 554 309		Klammer	6	6	6	6	6	6	6		6	6	6	6	6	6						
51 32 6 654 262	⚠	Führungsgummi	X	X	X	X	X	X	X		X	X	X	X	X	X						
51 32 6 754 210	⚠	Glasscheibe	1	1	1	1	1	1	1		1	1										
51 32 6 754 211	⚠	Glasscheibe	1	1	1	1	1	1	1		1	1										
51 32 6 754 224	⚠	Zierleiste für Scheibe, oben	1	1	1	1	1	1	1		1	1	1	1	1	1						
51 32 6 754 225	⚠	Zierleiste für Scheibe, oben	1	1	1	1	1	1	1		1	1	1	1	1	1						
51 32 6 754 267		Unterlegplatte	2	2	2	2	2	2	2		2	2	2	2	2	2						
51 32 6 754 235	⚠⚠	Führungsschiene	1	1	1	1	1	1	1		1	1	1	1	1	1						
51 32 6 754 236	⚠⚠	Führungsschiene	1	1	1	1	1	1	1		1	1	1	1	1	1						
51 32 6 754 229		Befestigungswinkel	2	2	2	2	2	2	2		2	2	2	2	2	2						
07 11 9 913 457		Sechskantschraube 6 x 15	4	4	4	4	4	4	4		4	4	4	4	4	4						
07 11 9 936 425		Scheibe A 6,4	22	22	22	22	22	22	22		22	22	22	22	22	22						
07 11 9 933 082		Federring B 6	22	22	22	22	22	22	22		22	22	22	22	22	22						
07 11 9 921 054		Sechskantmutter M 6	4	4	4	4	4	4	4		4	4	4	4	4	4						
07 11 9 913 420		Sechskantschraube M 6 x 8	2	2	2	2	2	2	2		2	2	2	2	2	2						

51
32

Bemerkungen Remarks Observations Opmerkingen Anmärkningar Osservazione Observaciones	Part No. No. de pièce Onderdeel-Nr.	Symbol	Denomination of parts	Dénomination de pièces	Benaming
	51 32 6 754 228		Guide piece	Plèce de guide	Profielstuk
	51 32 6 754 227	⚠	Guide plate	Plaque de guide	Geleideplaat
	51 32 6 754 222	⚠	Frame rubber	Podure en caoutchouc	Rubber strip
	07 21 9 922 038		Hex nut M 5	Ecrou à six pans M 5	Zeskantmoer M 5
	51 32 6 754 220		Bush for door glas	Douille pour plaque verre de porte	Bus voor deur ruit
	07 11 9 936 419		Washer A 5,3	Disque A 5,3	Ring A 5,3
	07 11 9 913 235		Hex nut M 5 x 15	Ecrou à six pans M 5 x 15	Zeskantbout M 5 x 15
	51 32 6 554 309		Clamp	Crampon	Klem
	51 32 6 654 262	⚠	Frame rubber	Caoutchouc de bord	Rubber strip
	51 32 6 754 210	⚠	Glass plate	Plaque de verre	Ruit
	51 32 6 754 211	⚠	Glass plate	Plaque de verre	Ruit
	51 32 6 754 224	⚠	Decorat.moulding for glass plate, upper	Liteau de décor pour plaque de verre, sup.	Sierlijst voor ruit, boven
	51 32 6 754 225	⚠	Decorative mould.for glass plate, upper	Liteau de décor pour plaque de verre, sup.	Sierlijst voor ruit, boven
	51 32 6 754 267		Spacer	Semelle	Onderlegplaat
	51 32 6 754 235	⚠⚠	Guide rail	Rail de guide	Sponning
	51 32 6 754 236	⚠⚠	Guide rail	Rail de guide	Sponning
	51 32 6 754 229		Window guide fasten.	Cornière de fixation	Bevestigingshoek
	07 11 9 913 457		Hex nut 6 x 15	Ecrou à six pans 6x15	Zeskantbout 6x15
	07 11 9 936 425		Washer A 6,4	Disque A 6,4	Ring A 6,4
	07 11 9 933 082		Springring B 6	Anneau élastique B 6	Veerring B 6
	07 11 9 921 054		Hex nut M 6	Ecrou à six pans M 6	Zeskantmoer M 6
	07 11 9 913 420		Hex nut M 6 x 8	Ecrou à six pans M6x8	Zeskantbout M 6 x 8

Reservdels-Nr. N° de pezzo N° pieza	Symbol	Reservdels-benämning	Denominazione pezzo	Designación pieza
51 32 6 754 228		Styrhylsa	Pezzo di guida	Pieza guia
51 32 6 754 227	⚠	Styrplatta	Piastra di guida	Placa guia
51 32 6 754 222	⚠	Gummilist	Gomma profilata	Goma de engaste
07 21 9 922 038		Mutter M 5	Dado esagonale M 5	Tuerca hexagonal M 5
51 32 6 754 220		Bussning för dörruta	Boccola per cristallo porta	Casquillo para cristal de puerta
07 11 9 936 419		Bricka A 5,3	Rondella A 5,3	Arandela A 5,3
07 11 9 913 235		Bult M 5 x 15	Vite esagonale M 5 x 15	Tornil.hexag. M 5 x 15
51 32 6 554 309		Klämma	Graffa	Grapa
51 32 6 654 262	⚠	Gummilist	Gomma di guida	Goma de guía
51 32 6 754 210	⚠	Glas	Vetro	Cristal
51 32 6 754 211	⚠	Glas	Vetro	Cristal
51 32 6 754 224	⚠	Kromlist för ruta, övre	Listello ornam.per cristallo, sup.	Listónd.adorno para cristal, sup.
51 32 6 754 225	⚠	Kromlist för ruta, övre	Listello ornam.per cristallo, sup.	Listónd.adorno para cristal, sup.
51 32 6 754 267		Underläggplatta	Piastra d'appoggio	Placa de asiento
51 32 6 754 235	⚠⚠	Styrskena	Guida	Riel-guía
51 32 6 754 236	⚠⚠	Styrskena	Guida	Riel-guía
51 32 6 754 229		Vinkelstöd	Squadretta fissaggio	Angulo de sujeción
07 11 9 913 457		Bult 6 x 15	Vite esagonale 6 x 15	Tornil.hexag. 6 x 15
07 11 9 936 425		Bricka A 6,4	Rondella A 6,4	Arandela A 6,4
07 11 9 933 082		Fjäderring B 6	Anello elastico B 6	Anillo élastico B 6
07 11 9 921 054		Mutter M 6	Dado esagonale M 6	Tuerca hexag. M 6
07 11 9 913 420		Bult M 6 x 8	Vite esagonale M 6 x 8	Tornil.hexag. M 6 x 8

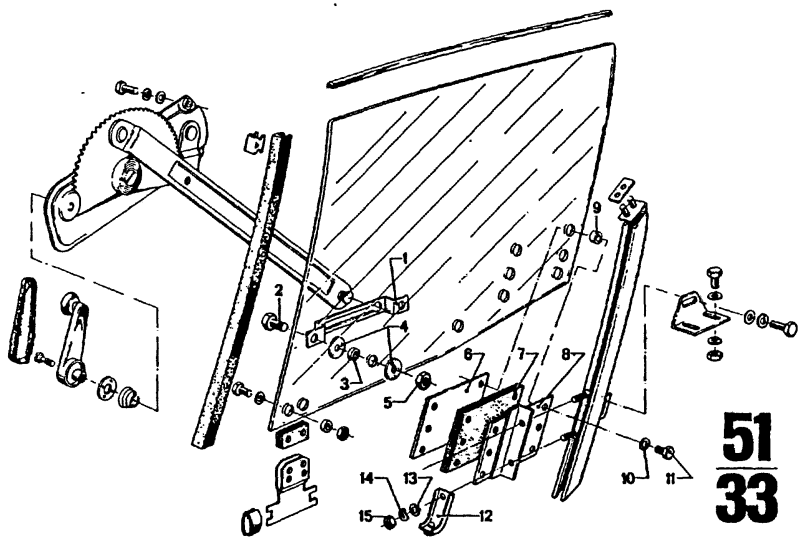

51
33

9/74

Teil-Nr	Symbol	Teil-Benennung	Stück/E 2.5 CS	2.5 CSA	2800 CS	2800 CSA	3.0 CS	3.0 CSA	3.0 CSI	3.0 CS-L	3.0 CSI-L	USA 2800 CS	2800 CSA	3.0 CS	3.0 CSA
32 6 754 212	⇄	Führung	1	1	1	1	1	1	1	1	1	1	1	1	1
32 6 754 213	⇄	Führung	1	1	1	1	1	1	1	1	1	1	1	1	1
32 6 754 268		Befestigungsschraube AM 8 x 20	4	4	4	4	4	4	4	4	4	4	4	4	4
32 6 754 221		Büchse für Glasscheibe	4	4	4	4	4	4	4	4	4	4	4	4	4
32 6 754 219		Gummischeibe für Scheibe	8	8	8	8	8	8	8	8	8	8	8	8	8
11 9 922 426		Sechskantmutter M 8	4	4	4	4	4	4	4	4	4	4	4	4	4
32 6 754 215	⇄	Führungsplatte, innen	1	1	1	1	1	1	1	1	1	1	1	1	1
32 6 754 216	⇄	Führungsplatte, innen	1	1	1	1	1	1	1	1	1	1	1	1	1
32 6 754 223	⇄	Fassungsgummi	2	2	2	2	2	2	2	2	2	2	2	2	2
32 6 754 217	⇄	Führungsplatte, außen	1	1	1	1	1	1	1	1	1	1	1	1	1
32 6 754 218	⇄	Führungsplatte, außen	1	1	1	1	1	1	1	1	1	1	1	1	1
32 7 041 760		Büchse	6	6	6	6	6	6	6	6	6	6	6	6	6
11 9 936 424		Scheibe A 6,4	6	6	6	6	6	6	6	6	6	6	6	6	6
11 9 913 442		Sechskantschraube M 6 x 12	6	6	6	6	6	6	6	6	6	6	6	6	6
32 6 746 102	⇄	Anschlag, unten	1	1	1	1	1	1	1	1	1	1	1	1	1
32 6 746 103	⇄	Anschlag, unten	1	1	1	1	1	1	1	1	1	1	1	1	1
11 9 931 044		Scheibe 6,4	2	2	2	2	2	2	2	2	2	2	2	2	2
11 9 932 060		Federscheibe A 6	2	2	2	2	2	2	2	2	2	2	2	2	2
11 9 922 054		Sechskantmutter M 6	2	2	2	2	2	2	2	2	2	2	2	2	2

51
33

Bemerkungen
Remarks
Observations
Opmerkingen
Anmärkningar
Osservazione
Observaciones

Part No. No. de pièce Onderdeel-Nr	Symbol	Denomination of parts	Dénomination de pièces	Benaming
51 32 6 754 212	⇄	Guide	Guide	Geleiding
51 32 6 754 213	⇄	Guide	Guide	Geleiding
51 32 6 754 268		Fastening screw AM 8 x 20	Vis de fixation AM 8 x 20	Bevestigingsschroef AM 8 x 20
51 32 6 754 221		Bush for glass plate	Douille p. plaq. d. verre	Bus voor ruit
51 32 6 754 219		Rubber washer for glass plate	Disque d. caout. pour plaque de verre	Rubberring voor ruit
07 11 9 922 426		Hex nut M 8	Ecrou à six pans M 8	Zeskantmoer M 8
52 32 6 754 215	⇄	Guide plate, int.	Plaque de guide, int.	Geleideplaat, binnen
51 32 6 754 216	⇄	Guide plate, int.	Plaque de guide, int.	Geleideplaat, binnen
51 32 6 754 223	⇄	Frame rubber	Podure en caoutch.	Rubber strip
51 32 6 754 217	⇄	Guide plate, ext.	Plaque de guide, ext.	Geleideplaat, buiten
51 32 6 754 218	⇄	Guide plate, ext.	Plaque de guide, ext.	Geleideplaat, buiten
51 32 7 041 760		Bush	Couille	Bus
07 11 9 936 424		Washer A 6,4	Disque A 6,4	Ring A 6,4
07 11 9 913 442		Hex nut M 6 x 12	Ecrou à six pans M 6 x 12	Zeskantbout M 6 x 12
51 32 6 746 102	⇄	Stop, lower	Arrêt, inf.	Aanslag, onder
51 32 6 746 103	⇄	Stop, lower	Arrêt, inf.	Aanslag, onder
07 11 9 931 044		Washer 6,4	Disque 6,4	Ring 6,4
07 11 9 932 060		Spring washer A 6	Disque élastique A 6	Veerring A 6
07 11 9 922 054		Hex nut M 6	Ecrou à six pans M 6	Zeskantmoer M 6

Reservdels-Nr. N° de pezzo N° pieza	Symbol	Reservdels-benämning	Denominazione pezzo	Designación pieza
51 32 6 754 212	⇄	Styr	Guida	Guía
51 32 6 754 213	⇄	Styr	Guida	Guía
51 32 6 754 268		Fastsättningsskruv AM 8 x 20	Vite di fissaggio AM 8 x 20	Tornillo de sujecion AM 8 x 20
51 32 6 754 221		Bussning för glas	Boccola per vetro	Casquillo para cristal
51 32 6 754 219		Gummibricka för ruta	Rondella d. gomma per cristallo	Arandela d. goma para cristal
07 11 9 922 426		Mutter M 8	Dado esagonale M 8	Tuerca hexagonal M 8
52 32 6 754 215	⇄	Styrplatta, inre	Piastra di guida, int.	Placa guía, int.
51 32 6 754 216	⇄	Styrplatta, inre	Piastra di guida, int.	Placa guía, int.
51 32 6 754 223	⇄	Gummilist	Profil. d. gomma	Goma de engaste
51 32 6 754 217	⇄	Styrplatta, yttre	Piastra di guida, est.	Placa guía, ext.
51 32 6 754 218	⇄	Styrplatta, yttre	Piastra di guida, est.	Placa guía. ext.
51 32 7 041 760		Bussning	Boccola	Casquillo
07 11 9 936 424		Bricka A 6,4	Rondella A 6,4	Arandela A 6,4
07 11 9 913 442		Bult M 6 x 12	Vite esagonale M 6 x 12	Tornil. hexag. M 6 x 12
51 32 6 746 102	⇄	Anslag, undre	Arresto, inf.	Tope, inf.
51 32 6 746 103	⇄	Anslag, undre	Arresto, inf.	Tope, inf.
07 11 9 931 044		Bricka 6,4	Rondella 6,4	Arandela 6,4
07 11 9 932 060		Fjäderbricka A 6	Rondella elastica A 6	Arandela elástica A 6
07 11 9 922 054		Mutter M 6	Dado esagonale M 6	Tuerca hexagonal M 6

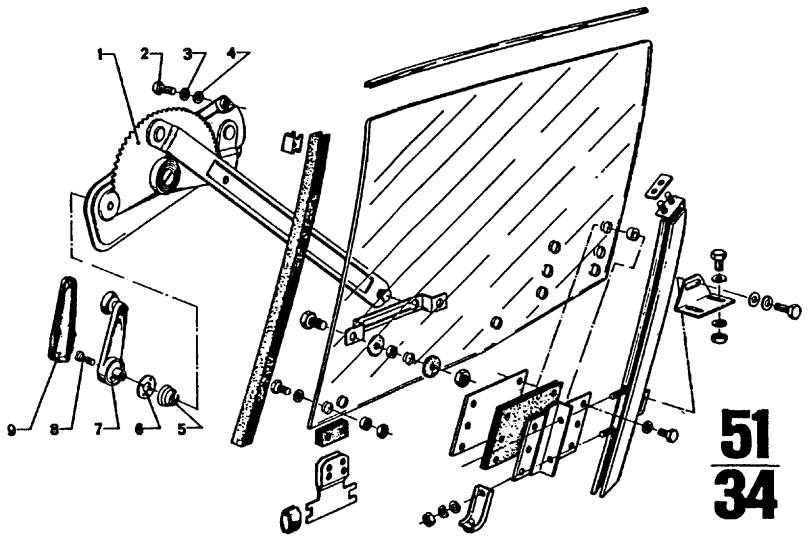

51
34

9/74

Teil-Nr.	Symbol	Teil-Benennung	Stück/E										USA					
			2.5 CS	2.5 CSA	2800 CS	2800 CSA	3.0 CS	3.0 CSA	3.0 CSL	3.0 CS-L	3.0 CSH-L		2800 CS	2800 CSA	3.0 CS	3.0 CSA		
51 32 6 746 100	3	Kurbelapparat kpl.	1	1	1	1	1	1	1	1	1		1	1	1	1		
51 32 6 746 101	3	Kurbelapparat kpl.	1	1	1	1	1	1	1	1	1		1	1	1	1		
07 11 9 913 442		6 KT SHR M 6 x 12	4	4	4	4	4	4	4	4	4		4	4	4	4		
07 11 9 933 082		Federring B 6	4	4	4	4	4	4	4	4	4		4	4	4	4		
07 11 9 936 425		Scheibe A 6,4	4	4	4	4	4	4	4	4	4		4	4	4	4		
51 32 6 542 154		Kegelfeder	2	2	2	2	2	2	2	2	2		2	2	2	2		
51 32 1 819 852		Anlaufscheibe	2	2	2	2	2	2	2	2	2		2	2	2	2		
51 32 1 809 764		Fensterkurbel	2	2	2	2	2	2	2	2	2		2	2	2	2		
51 21 1 806 855		Kegelschraube	2	2	2	2	2	2	2	2	2		2	2	2	2		
51 32 1 803 917		Abdeckung	2	2	2	2	2	2	2	2	2		2	2	2	2		

4/74 **51**
34

Bemerkungen
Remarks
Observations
Opmerkingen
Anmärkningar
Osservazione
Observaciones

Part No. No. de pièce Onderdeel-Nr.	Symbol	Denomination of parts	Dénomination de pièces	Benaming
51 32 6 746 100	3	Crank gear kpl.	Disp.manivelle kpl.	Draaimechanisme kpl
51 32 6 746 101		Crank gear kpl.	Disp.manivelle kpl.	Draaimechanisme kpl
07 11 9 913 442		6 KT SHR M 6 x 12	6 KT SHR M 6 x 12	6 KTSHR M 6 x 12
07 11 9 933 082		Spring ring B 6	Anneau élastique B 6	Veerring B 6
07 11 9 936 425		Washer A 6,4	Disque A 6,4	Ring A 6,4
51 32 6 542 154		Conical spring	Ressort conique	Conische veer
51 32 1 819 852		Starter washer	Disque de demarreur	Aanloopring
51 32 1 809 764		Window crank	Manivelle de fenêtre	Raamkruk
51 21 1 806 855		Conical screw	Vis conique	Conische schroef
51 32 1 803 917		Covering	Couverture	Afdekplaat

Reservdels-Nr. N° de pezzo N° pieza	Symbol	Reservdels-benämning	Denominazione pezzo	Designación pieza
51 32 6 746 100	3	Fönsterhiss kpl.	Congenio man.kpl.	Mecanismo man.kpl.
51 32 6 746 101		Fönsterhiss kpl.	Congenio man.kpl.	Mecanismo man.kpl.
07 11 9 913 442		6 KT SHR M 6 x 12	6 KT SHR M 6 x 12	6 KT SHR M 6 x 12
07 11 9 933 082		Fjäderring B 6	Anelloelastico B 6	Anillo elástico B 6
07 11 9 936 425		Bricka A 6,4	Rondella A 6,4	Arandela A 6,4
51 32 6 542 154		Konisk fjäder	Molla conica	Muelle conico
51 32 1 819 852		Glidhylsa	Rondella d'arresto	Arandela de tope
51 32 1 809 764		Fönstervev	Manovel.alzacristall.	Manivela alzacristal.
51 21 1 806 855		Konisk skruv	Vite conica	Tornillo conico
51 32 1 803 917		Täckplatta	Copertura	Recubrimiento

Bemerkungen
Remarks
Observations
Opmerkingen
Anmärkningar
Osservazione
Observaciones

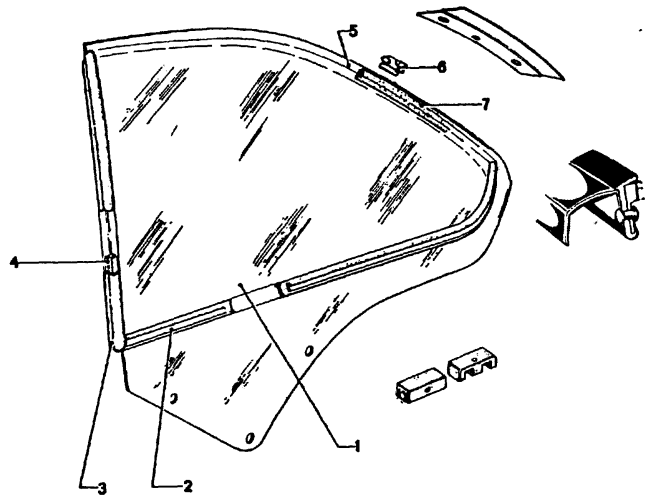

51
36

4/75

Teil-Nr.	Symbol	Teil-Benennung	Stück/E											USA								
			2.5 CS	2.5 CSA	2800 CS	2800 CSA	3.0 CS	3.0 CSA	3.0 CSi			3.0 CSi-L	3.0 CSi-L	2800 CS	2800 CSA	3.0 CS	3.0 CSA					
	⊕	Seitenfenster (Fondscheibe)																				
51 36 1 819 635		Glasscheibe											1									
51 36 1 819 636		Glasscheibe											1									
51 36 7 740 100		Glasscheibe		1	1	1	1	1	1	1												
51 36 7 740 101		Glasscheibe		1	1	1	1	1	1	1			1									
51 36 1 819 641		Fassung											1									
51 36 1 819 642		Fassung											1									
51 36 1 837 235		Fassung		1																		
51 36 1 837 236		Fassung		1									1									
51 36 7 740 104		Fassungsgummi		2	2	2	2	2	2	2			2	2								
51 36 7 740 105		Abdichtung zwischen Tür und Fondscheibe		1	1	1	1	1	1	1			1	1								
51 36 7 740 106		Abdichtung zwischen Tür und Fondscheibe		1	1	1	1	1	1	1			1	1								
51 37 7 740 138		Leiste für Dichtung		1	1	1	1	1	1	1			1	1								
51 37 7 740 139		Leiste für Dichtung		1	1	1	1	1	1	1			1	1								
51 36 7 740 140		Führungsschiene, oben		1	1	1	1	1	1	1			1	1								
51 36 7 740 141		Führungsschiene, oben		1	1	1	1	1	1	1			1	1								
51 32 1 817 560		Klammer		12	12	12	12	12	12	12			12	12								
51 32 6 654 262	⊕	Führungsgummi an Fensterrahmen		X	X	X	X	X	X	X			X	X								

Part No. No. de pièce Onderdeel-Nr.	Symbol	Denomination of parts	Dénomination de pièces	Benaming
	⊕	Side window (Front window)	Glace latérale (Lunette avant)	Zijraam (Voorruit)
51 36 1 819 635		Glassplate	Plaque de verre	Ruit
51 36 1 819 636		Glassplate	Plaque de verre	Ruit
51 36 7 740 100		Glassplate	Plaque de verre	Ruit
51 36 7 740 101		Glasspate	Plaque de verre	Ruit
51 36 1 819 641		Frame	Cadre	Rubberstrip
51 36 1 819 642		Frame	Cadre	Rubberstrip
51 36 1 837 235		Frame	Cadre	Rubberstrip
51 36 1 837 236		Frame	Cadre	Rubberstrip
51 36 7 740 104		Frame rubber	Podure en caoutchouc	Rubber strip
51 36 7 740 105		Packing for door and front window	Garniture pour porte et lunette avant	Pakking voor deur en voorruit
51 36 7 740 106		Packing between door and front window	Garniture entre porte et lunette avant	Pakking tussen deur en voorruit
51 37 7 740 138		Strip for gasket	Liteau pour garniture	Lijst voor pakking
51 37 7 740 139		Strip for gasket	Liteau pour garniture	Lijst voor pakking
51 36 7 740 140		Guide rail, upper	Rail de guide, sup.	Sponning, bov.
51 36 7 740 141		Guide rail, upper	Rail de guide, sup.	Sponning, bov.
51 32 1 817 560		Clamp	Crampon	Klem
51 32 6 654 262	⊕	Frame rubber fixed window frame	Caoutchouc de bord au cadre de fenêtre	Rubber strip aan raamlijst

Reservdels-Nr. N° de pezzo N° pieza	Symbol	Reservdels-benämning	Denominazione pezzo	Designación pieza
	⊕	Sidoruta (Vindruta)	Vetro laterale (Cristallo lat.post.)	Cristal lateral (Crist.d.vant.lat.tras)
51 36 1 819 635		Glas	Vetro	Cristal
51 36 1 819 636		Glas	Vetro	Cristal
51 36 7 740 100		Glas	Vetro	Cristal
51 36 7 740 101		Glas	Vetro	Cristal
51 36 1 819 641		Gummilist	Telaio	Engaste
51 36 1 819 642		Gummilist	Telaio	Engaste
51 36 1 837 235		Gummilist	Telaio	Engaste
51 36 1 837 236		Gummilist	Telaio	Engaste
51 36 7 740 104		Gummilist	Gomma profilata	Goma de engaste
51 36 7 740 105		Packning för dörr och vindruta	Guarnizione per porta e cristallo lat.post.	Junta para puerta y crist.ventana lat.tras.
51 36 7 740 106		Packning mellan dörr och vindruta	Guarnizione tra porta e cristallo lat.post.	Junta trave puertay crist.ventana lat.tras.
51 37 7 740 138		List för packning	Listello per guarniz.	Listón para junta
51 37 7 740 139		List för packning	Listello per guarniz.	Listón para junta
51 36 7 740 140		Styrskena, övre	Guida, sup.	Riel-guía, sup.
51 36 7 740 141		Styrskena, övre	Guida, sup.	Riel-guía, sup.
51 32 1 817 560		Klämma	Graffa	Grapa
51 32 6 654 262	⊕	Gummilist pa fönsterram	Profilato gomma fissa fornice finestra	Goma de engaste fija marco de ventanilla

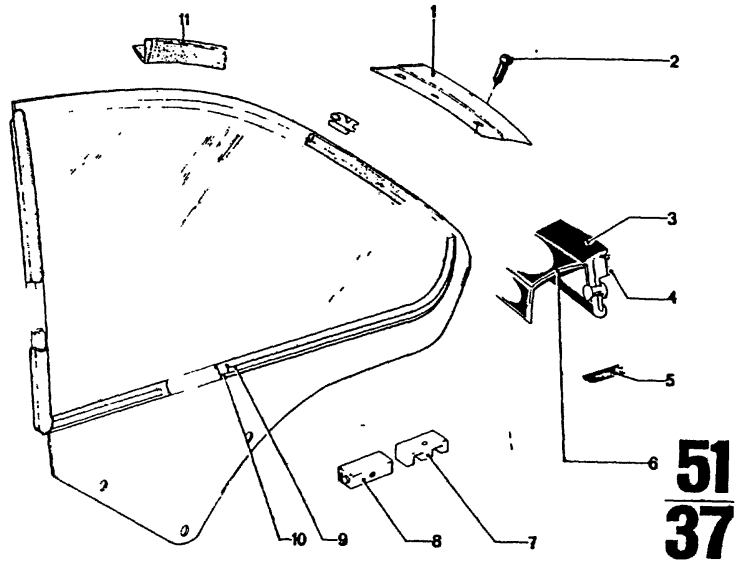

51
37

4/75

Teil-Nr.	Symbol	Teil-Benennung	Stück/E 2.5 CS	2.5 CSA	2800 CS	2800 CSA	3.0 CS	3.0 CSA	3.0 CSi	3.0 CS-L	3.0 CSi-L	USA 2800 CS	2800 CSA	3.0 CS	3.0 CSA
		Seitenfenster (Fondscheibe)													
51 36 7 740 125	⊐	Ausgleichsleiste, ob.	1	1	1	1	1	1	1	1	1	1	1	1	1
51 36 7 740 126	⊐	Ausgleichsleiste, ob.	1	1	1	1	1	1	1	1	1	1	1	1	1
07 11 9 906 705		LINBL SHR B2,9x13	8	8	8	8	8	8	8	8	8	8	8	8	8
51 36 7 740 128	⊐	Abdichtgummi			1	1	1	1	1	1	1	1	1	1	1
51 36 7 740 129	⊐	Abdichtgummi			1	1	1	1	1	1	1	1	1	1	1
51 36 7 740 130	⊐	Abdichtung			1	1	1	1	1	1	1	1	1	1	1
51 36 7 740 131	⊐	Abdichtung			1	1	1	1	1	1	1	1	1	1	1
54 12 9 734 126	GB	Einfaßkeder			X	X	X	X	X	X	X	X	X	X	X
51 36 1 837 239	⊐	Abdeckleiste	1	1							1				
51 36 1 837 240	⊐	Abdeckleiste	1	1							1				
51 36 7 740 123	⊐	Abdeckleiste, außen			1	1	1	1	1	1		1	1	1	1
51 36 7 740 124	⊐	Abdeckleiste, außen			1	1	1	1	1	1		1	1	1	1
51 37 6 740 141	⊐	Befestigungsstück			2	2	2	2	2	2	2	2	2	2	2
51 37 6 740 140	⊐	Befestigungsstück	2	2	2	2	2	2	2	2	2	2	2	2	2
51 36 7 740 135	⊐	Fondfensterschacht-abdichtung, innen	1	1	1	1	1	1	1	1	1	1	1	1	1
51 36 7 740 136	⊐	Fondfensterschacht-abdichtung, innen	1	1	1	1	1	1	1	1	1	1	1	1	1
51 36 7 740 132	⊐	Leiste für Schacht, innen	1	1	1	1	1	1	1	1	1	1	1	1	1
51 36 7 740 133	⊐	Leiste für Schacht, innen	1	1	1	1	1	1	1	1	1	1	1	1	1
51 37 6 740 175		Abdichtung	2	2	2	2	2	2	2	2	2	2	2	2	2

4/75 **51 37** Bemerkungen Remarks Observations Opmerkingen Anmärkningar Osservazione Observaciones

Part No. No. de pièce Onderdeel-Nr	Symbol	Denomination of parts	Dénomination de pièces	Benaming
		Side window (Front window)	Glace latérale (Lunette avant)	Zijraampje (Voorruit)
51 36 7 740 125	⊐	Compens.ledge,upper	Baguette de racc.sup.	Lijst,boven
51 36 7 740 126	⊐	Compens.ledge,upper	Baguette de racc.sup.	Lijst,boven
07 11 9 906 705		LINBL SHR B2,9x13	LINBL SHR B2,9x13	LINBL SHR B2,9x13
51 36 7 740 128	⊐	Rubber packing	Garniture de caoutch.	Rubber pakking
51 36 7 740 129	⊐	Rubber packing	Garniture de caoutch.	Rubber pakking
51 36 7 740 130	⊐	Packing	Garniture	Afdichting
51 36 7 740 131	⊐	Packing	Garniture	Afdichting
54 12 9 734 126	GB	Framestrip	Bande d.embasser	Omlijstingsstrip
51 36 1 837 239	⊐	Covering ridge	Tasseau d. couvert.	Sierlijst
51 36 1 837 240	⊐	Covering ridge	Tasseau d. couvert.	Sierlijst
51 36 7 740 123	⊐	Covering ridge,ext.	Tasseau d.couv.,ext.	Sierlijst,buiten
51 36 7 740 124	⊐	Covering ridge,ext.	Tasseau d.couv.,ext.	Sierlijst,buiten
51 37 6 740 141	⊐	Fastening plate	Cornière de plaque	Bevestigingsstuk
51 37 6 740 140	⊐	Fastening plate	Cornière de plaque	Bevestigingsstuk
51 36 7 740 135	⊐	Sill frame packing	Bande d'étanché ité pour cadre de seuil	Raamdrempel afdichting
51 36 7 740 136	⊐	Sill frame packing	Bande d'étanché ité pour cadre de seuil	Raamdrempel afdichting
51 36 7 740 132	⊐	Cover strip for window frame,int.	Listeau de couv.pour cadre de glace,int.	Afdichtstrip voor raamlijst,binnen
51 36 7 740 133	⊐	Cover strip for window frame,int.	Listeau d.couv.pour cadre de glace,int.	Afdichtstrip voor raamlijst,binnen
51 37 6 740 175		Rubber packing	Garniture de caoutch.	Rubber pakking

Reservdels-Nr. N° de pezzo N° pieza	Symbol	Reservdels-benämning	Denominazione pezzo	Designación pieza
		Sidoruta (Vindruta)	Finestr.laterale (Cristallo lat.post.)	Ventana lateral (Crist.d.vant.lat.tras)
51 36 7 740 125	⊐	Utjämningslist,övre	Listello d.rasam.sup.	Listón d.comp.sup.
51 36 7 740 126	⊐	Utjämningslist,övre	Listello d.rasam.sup.	Listón d.comp.sup.
07 11 9 906 705		LINBL SHR B2,9x13	LINBL SHR B2,9x13	LINBL SHR B2,9x13
51 36 7 740 128	⊐	Gummilist	Guarnizione di gomma	Junta de goma
51 36 7 740 129	⊐	Gummilist	Guarnizione di gomma	Junta de goma
51 36 7 740 130	⊐	Packning	Guarnizione	Junta
51 36 7 740 131	⊐	Packning	Guarnizione	Junta
54 12 9 734 126	GB	Invattningslist	Centina di contorno	Listón de engaste
51 36 1 837 239	⊐	List för vindruta	Listello di copertura	Listón cobertero
51 36 1 837 240	⊐	List för vindruta	Listello di copertura	Listón cobertero
51 36 7 740 123	⊐	List för vindruta yttre	Listello di copertura esterno	Listón cobertero exterior
51 36 7 740 124	⊐	List för vindruta yttre	Listello di copertura esterno	Listón cobertero exterior
51 37 6 740 141	⊐	Fästplatta	Piastra di fissaggio	Placa de sujeción
51 37 6 740 140	⊐	Fästplatta	Piastra di fissaggio	Placa de sujeción
51 36 7 740 135	⊐	Sidonfönsterram. packning	Guarnizione int.,canal contorn.crist.lat.post	Junta int.p.caja cristal ventana lat.tr.
51 36 7 740 136	⊐	Sidofönsterram-packning	Guarnizione int.,canal contorn.crist.lat.post	Junta int.p.caja cristal ventan.lat.tras
51 36 7 740 132	⊐	Kromlist f.fönsterram. inre	Listello interna per canalino d.contorno	Listón int.para caja de cristal
51 36 7 740 133	⊐	Kromlist f.fönsterram, inre	Listello interno per canalino d.contorno	Listón int.para caja de cristal
51 37 6 740 175		Gummilist	Guarnizione di gomma	Junta de goma

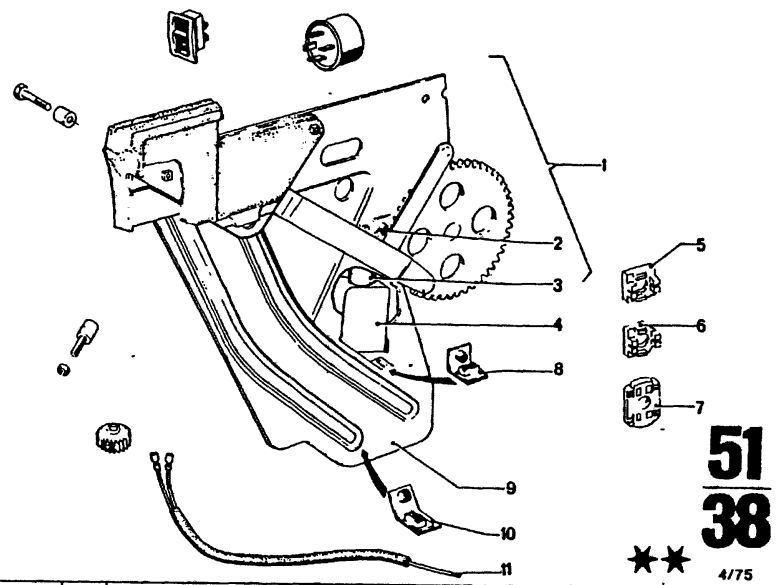

51
38
★★
4/75

Teil-Nr.	Symbol	Teil-Benennung	Stück/E										USA			
			2.5 CS	2.5 CSA	2800 CS	2800 CSA	3.0 CS	3.0 CSA	3.0 CSi		3.0 CS-L	3.0 CSi-L	2800 CS	2800 CSA	3.0 CS	3.0 CSA
		Elektr. Fensterheber (Fondfenster)														
51 33 8 745 160	⚒ FT	Fensterheber kpl.			1	1	1	1	1		1	1	1	1	1	1
51 33 8 745 161	⚒ FT	Fensterheber kpl.			1	1	1	1	1		1	1	1	1	1	1
51 37 1 818 997	⚒ FT	Fensterheber kpl.	1	1			1	1	1		1	1			1	1
51 37 1 818 998	⚒ FT	Fensterheber kpl.	1	1			1	1	1		1	1			1	1
51 37 1 801 878		Schneckengetriebe kpl	2	2	2	2	2	2	2		2	2	2	2	2	2
51 37 8 545 154		Kupplung	2	2	2	2	2	2	2		2	2	2	2	2	2
54 12 1 352 715		Flachmotor			2	2	2	2	2		2	2	2	2	2	2
51 33 1 356 237	FT	Getriebe-Flachmotor	1	1			1	1	1		1	1			1	1
51 33 1 356 238	FT	Getriebe-Flachmotor	1	1			1	1	1		1	1			1	1
51 37 1 820 082		Gleitstück	2	2	2	2	2	2	2		2	2	2	2	2	2
51 37 1 820 142		Gleitstück	2	2	2	2	2	2	2		2	2	2	2	2	2
51 37 1 820 143		Gleitstück	4	4	4	4	4	4	4		4	4	4	4	4	4
51 36 7 780 093	⚒	Befestigungswinkel	2	2	2	2	2	2	2		2	2	2	2	2	2
51 37 8 745 158	⚒ FT	Fensterheber			1	1	1	1	1		1	1	1	1	1	1
51 37 8 745 159	⚒ FT	Fensterheber			1	1	1	1	1		1	1	1	1	1	1
51 37 1 822 925	⚒ FT	Fensterheber	1	1			1	1	1		1	1			1	1
51 37 1 822 926	⚒ FT	Fensterheber	1	1			1	1	1		1	1			1	1
51 36 7 780 094	⚒	Befestigungswinkel	2	2	2	2	2	2	2		2	2	2	2	2	2
61 12 1 356 232		Leitung			1	1	1	1	1		1	1	1	1	1	1
61 11 1 356 292		Kabelbaum	1	1			1	1	1		1	1			1	1

4/75 **51** **38**

Bemerkungen
Remarks
Observations
Opmerkingen
Anmärkningar
Osservazione
Observaciones

** Sonderausstattung

2.5 CS
2.5 CSA
3.0 CS-L
3.0 CSi-L

* 51 33 8 745 160 → Fg
* 51 33 8 745 161 → Fg
* 51 37 8 745 158 → Fg
* 51 37 8 745 159 → Fg
* 54 12 1 352 715 → Fg
* 61 12 1 356 232 → Fg
* 51 37 1 818 997 Fg→
* 51 37 1 818 998 Fg→
* 51 37 1 822 925 Fg→
* 51 37 1 822 926 Fg→
* 51 33 1 356 237 Fg→
* 51 33 1 356 238 Fg→
* 61 11 1 356 292 Fg→

3.0 CS	2 213 396
3.0 CSA	2 231 938
3.0 CSi	2 264 525
3.0 CS/USA	2 240 634
3.0 CSA/USA	2 250 501

Part No. No. de pièce Onderdeel-Nr	Symbol	Denomination of parts	Dénomination de pièces	Benaming
		el.Window regulator (Front window)	el.Manivelle d.lève-glace (Lunette avant)	el.Raambediening (Voorruit)
* 51 33 8 745 160	⚒ FT	Window regulator kpl.	Lève-glace kpl.	Raamheffer kpl.
* 51 33 8 745 161	⚒ FT	Window regulator kpl.	Lève-glace kpl.	Raamheffer kpl.
* 51 37 1 818 997	⚒ FT	Window regulator kpl.	Lève-glace kpl.	Raamheffer kpl.
* 51 37 1 818 998	⚒ FT	Window regulator kpl.	Lève-glace kpl.	Raamheffer kpl.
51 37 1 801 878		Worm gear kpl.	Engr.à vis sans fin kpl	Wormwielkast kpl.
51 37 8 545 154		Clutch	Embrayage	Koppeling
* 54 12 1 352 715		Flat motor	Plat moteur	Vlak motor
* 51 33 1 356 237	FT	Gearbox flat motor	Plat moteur de la boîte	Versnellingsb.vl.mot.
* 51 33 1 356 238	FT	Gearbox flat motor	Plat moteur de la boîte	Versnellingsb.vlak m.
51 37 1 820 082		Sliding piece	Pièce glissant	Glijder
51 37 1 820 142		Sliding piece	Pièce glissant	Glijder
51 37 1 820 143		Sliding piece	Pièce glissant	Glijder
51 36 7 780 093	⚒	Window guide fasten.	Corniére de fixation	Bevestigingshoek
* 51 37 8 745 158	⚒ FT	Window regulator	Lève-glace	Raamheffer
* 51 37 8 745 159	⚒ FT	Window regulator	Lève-glace	Raamheffer
* 51 37 1 822 925	⚒ FT	Window regulator	Lève-glace	Raamheffer
* 51 37 1 822 926	⚒ FT	Window regulator	Lève-glace	Raamheffer
51 36 7 780 094	⚒	Window guide fasten.	Corniere de fixation	Bevestigingshoek
* 61 12 1 356 232		Line	Ligne	Leiding
* 61 11 1 356 292		Cable assembly	Faisceau de cables	Kabelboom

Reservdels-Nr. N° de pezzo N° pieza	Symbol	Reservdels-benämning	Denominazione pezzo	Designación pieza
		el.Fönsterhiss (Vindruta)	elett.Alzacristallo (Cristallo lat.post.)	elekt.Levantacristales(Cr.d.vant.lat.tras)
* 51 33 8 745 160	⚒ FT	Fönsterhiss kpl.	Alzacristallo kpl.	Al zacristales kpl.
* 51 33 8 745 161	⚒ FT	Fönsterhiss kpl.	Alzacristallo kpl.	Alzacristales kpl.
* 51 37 1 818 997	⚒ FT	Fönsterhiss kpl.	Alzacristallo kpl.	Alzacristales kpl.
* 51 37 1 818 998	⚒ FT	Fönsterhiss kpl.	Alzacristallo kpl.	Alzacristales kpl.
51 37 1 801 878		Snäckväxel kpl.	Ingran.vite sen.fin.kpl	Engr.d.tom.sinf.kpl.
51 37 8 545 154		Koppling	Innesto	Acoplamiento
* 54 12 1 352 715		Flack motor	Motore piatto	Motor plano
* 51 33 1 356 237	FT	Växellads flack motor	Motore piatto cambio	Motor plano d.cambio
* 51 33 1 356 238	FT	Växellads flack motor	Motore piatto cambio	Motor plano d.cambio
51 37 1 820 082		Glidstycke	Pezzo scorrevole	Pieza deslizante
51 37 1 820 142		Glidstycke	Pezzo scorrevole	Pieza deslizante
51 37 1 820 143		Glidstycke	Pezzo scorrevole	Pieza deslizante
51 36 7 780 093	⚒	Vinkelstöd	Squadretta fissaggio	Angulo de sujeción
* 51 37 8 745 158	⚒ FT	Fönsterhiss	Alzacristallo	Alzacristales
* 51 37 8 745 159	⚒ FT	Fönsterhiss	Alzacristallo	Alzacristales
* 51 37 1 822 925	⚒ FT	Fönsterhiss	Alzacristallo	Alzacristales
* 51 37 1 822 926	⚒ FT	Fönsterhiss	Alzacristallo	Alzacristales
51 36 7 780 094	⚒	Vinkelstöd	Squadretta fissaggio	Angulo de sujeción
* 61 12 1 356 232		Ledning	Conduttura	Conductor
* 61 11 1 356 292		Kabel	Fascio di cavi	Mazo de cables

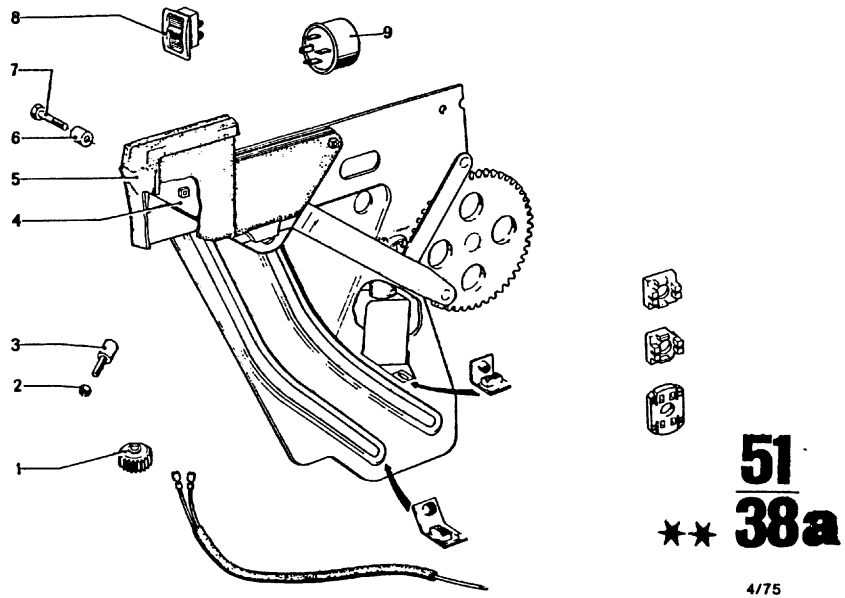

51
** 38a

4/75

Teil-Nr.	Symbol	Teil-Benennung	Stück/E 2.5 CS	2.5 CSA	2800 CS	2800 CSA	3.0 CS	3.0 CSA	3.0 CSi	3.0 CS-L	3.0 CSi-L	USA 2800 CS	2800 CSA	3.0 CS	3.0 CSA
		Elektr. Fensterheber (Fondfenster)													
51 33 8 745 163		Ritzel für Handbetätigung	2	2	2	2	2	2	2	2	2	2	2	2	2
07 11 9 922 050		Sechskantmutter M 6	2	2	2	2	2	2	2	2	2	2	2	2	2
51 37 8 545 198		Anschlagpuffer	2	2	2	2	2	2	2	2	2	2	2	2	2
51 37 1 810 309	F 777	Aufnahme	1	1	1	1	1	1	1	1	1	1	1	1	1
51 37 1 810 310	F 777	Aufnahme	1	1	1	1	1	1	1	1	1	1	1	1	1
51 36 1 819 637	F 777	Aufnahme (Fondfenster fest)	1	1						1	1				
51 36 1 819 638	F 777	Aufnahme (Fondfenster fest)	1	1						1	1				
51 36 7 740 107	F 777	Abdeckgummi	1	1	1	1	1	1	1	1	1	1	1	1	1
51 36 7 740 108	F 777	Abdeckgummi	1	1	1	1	1	1	1	1	1	1	1	1	1
51 36 1 837 231	F 777	Abdeckgummi (Fondfenster fest)			1	1				1	1				
51 36 1 837 232	F 777	Abdeckgummi (Fondfenster fest)			1	1				1	1				
51 36 7 740 109		Büchse	4	4	4	4	4	4	4	4	4	4	4	4	4
07 11 9 913 466		6 KT SHR M 6 x 16	4	4	4	4	4	4	4	4	4	4	4	4	4
• 61 31 1 355 415		Wippschalter			4	4	4	4	4	4	4	4	4	4	4
• 61 31 1 356 006		Wippschalter	4	4			4	4	4	4	4			4	4
• ~~61 31 1 354 519~~	U	Kleinrelais	2	2			2	2	2	2	2			2	2
• 61 31 1 354 393	U	Kleinrelais	2	2			2	2	2	2	2			2	2

4/75 **51** / **38a**

Bemerkungen
Remarks
Observations
Opmerkingen
Anmärkningar
Osservazione
Observaciones

** Sonderausstattung

2.5 CS
2.5 CSA
3.0 CS-L
3.0 CSi-L

* 61 31 1 355 415 →Fg
* 61 31 1 356 006 Fg→
* 61 31 1 354 519 Fg→
* 61 31 1 354 393 Fg→

3.0 CS	2 213 396
3.0 CSA	2 231 938
3.0 CSi	2 264 525
3.0 CS (USA)	2 240 634
3.0 CSA (USA)	2 250 501

Part No. No. de pièce Onderdeel-Nr	Symbol	Denomination of parts	Dénomination de pièces	Benaming
		electr. Window regulator	electr. Manivelle de lève-glace	elektr. Raambediening
51 33 8 745 163		Pinion for manual control	Pignon pour commande à main	Rondsel voor handbediening
07 11 9 922 050		Hex nut M 6	Ecrou à six pans M6	Zeskantmoer M6
51 37 8 545 198		Stop buffer	Tampon d'arrêt	Aanslagbuffer
51 37 1 810 309	F 777	Support	Logement	Houder
51 37 1 810 310	F 777	Support	Logement	Houder
51 36 1 819 637	F 777	Support	Logement	Houder
		Rear window, non-mov.	Lunette arr. immobile	Achterruit vast
51 36 1 819 638	F 777	Support	Logement	Houder
		Rear window, non-mov.	Lunette arr. immobile	Achterruit vast
51 36 7 740 107	F 777	Protection rubber	Caoutchouc recouvrem	Profiel rubber
51 36 7 740 108	F 777	Protection rubber	Caoutchouc recouvr.	Profiel rubber
51 36 1 837 231	F 777	Protection rubber	Caoutchouc recouvr.	Profiel rubber
		Rear window, non-mov.	Lunette arr. immobile	Achterruit vast
51 36 1 837 232	F 777	Protection rubber	Caoutchouc recouvr.	Profiel rubber
		Rear window, non-mov.	Lunette arr. immobile	Achterruit vast
51 36 7 740 109		Bush	Douille	Bus
07 11 9 913 466		6KT SHR M 6 x 16	6KT SHR M 6 x 16	6KT SHR M 6 x 16
• 61 31 1 355 415		Toggle switch	Interrupteur basculant	Knipschakelaar
• 61 31 1 356 006		Toggle switch	Interrupteur basculant	Knipschakelaar
• ~~61 31 1 354 519~~	U	Small-relay	Relais petit	Kleinrelais
• 61 31 1 354 393	U	Small-relay	Relais petit	Kleinrelais

Reservdels-Nr. N° de pezzo N° pieza	Symbol	Reservdels-benämning	Denominazione pezzo	Designación pieza
		el. Fönsterhiss	elett. Alzacristallo	elekt. Levantacristales
51 33 8 745 163		Mätardrev för handverksamhet	Pignone per telecomando	Piñón para telemando
07 11 9 922 050	-	Mutter M 6	Dado esagonale M6	Tuerca hexagonal M6
51 37 8 545 198		Buffertanslag	Tampone d'arresto	Tope limitador
51 37 1 810 309	F 777	Hållare	Alloggio	Alojamiento
51 37 1 810 310	F 777	Hållare	Alloggio	Alojamiento
51 36 1 819 637	F 777	Hållare	Alloggio	Alojamiento
		Fast ruta bak	Finest. post. n. spost.	Ventanilla tras. n. des.
51 36 1 819 638	F 777	Hållare	Alloggio	Alojamiento
		Fast ruta bak	Finest. post. n. spost.	Ventanilla tras. n. des.
51 36 7 740 107	F 777	Tätning	Copertura di gomma	Cubierta de goma
51 36 7 740 108	F 777	Tätning	Copertura di gomma	Cubierta de goma
51 36 1 837 231	F 777	Tätning	Copertura di gomma	Cubierta de goma
		Fast ruta bak	Finest. post. n. spost.	Ventanilla tras. n. des.
51 36 1 837 232	F 777	Tätning	Copertura di gomma	Cubierta de goma
		Fast ruta bak	Finest. post. n. spost.	Ventanilla tras. n. des.
51 36 7 740 109		Bussning	Boccola	Casquillo
07 11 9 913 466		6KT SHR M 6 x 16	6KT SHR M 6 x 16	6KT SHR M 6 x 16
• 61 31 1 355 415		Vippströmbrytare	Interruttore oscillante	Interruptor basculante
• 61 31 1 356 006		Vippströmbrytare	Interruttore oscillante	Interruptor basculante
• ~~61 31 1 354 519~~	U	Liten-relä	Piccolo relais	Pequeno relé
• 61 31 1 354 393	U	Liten-relä	Piccolo relais	Pequeno relé

51

51

	KAROSSERIE-AUSSTATTUNG	BODY-EQUIPMENT	CARROSSERIE-EQUIPEMENT
+ 40	Türverkleidungen, vorn, kpl.	Doorlinings, front, kpl.	Revêment de porte, avant, kpl.
– 44	Armstützen, vorn	Arm-support, front	Appui-bras, avant
	Befestigungsteile für Türverkleidungen und Armstützen	Fastening parts for doorlinings and arm-support	Pièces de fixation pour revêtement de porte et appui-bras
	Keder und Einzelteile für Türverkleidungen	Rubber shim and individual parts for doorlings	Bande de caoutchouc et pièces individuelles pour revêtement de porte
	Seitenverkleidung, vorn	Side panel covering, front	Revêtement panneau lat. av.
– 50	Seitenverkleidung, hinten	Side panel covering, rear	Revêtement panneau latéral, arr.

A

13	Sonderausstattungsverzeichnis	List of special equipment Lijst v. speciale uitrustingen Indice dotazione speciale	Relevé de l'équipement spécial Förteckning f. special utrustning Indice equipo especial

51

	KARROSSERIE-UITRUSTING	KAROSSERI-UTRUSTNING
39 + 40	Deurbekleding, voor, kpl.	Dörrklädsel, fram, kpl.
41 – 44	Armsteun, voor	Armstöd, fram
45	Bevestigingsdelen voor deurbekleding en armsteun	Fastdelajer för dörrklädsel och armstöd
46	Rubberrand en onderdelen voor deurbekleding	Gummimellanlägg och reservdelar för dörrkl
47	Zijbekleding, voor	Sidoklädsel, fram
48 – 50	Zijbekleding, achter	Sidoklädsel, bak
	ATTREZZATURE CARROZZERIA	**EQUIPO DE CARROCERIA**
39 + 40	Rivestimenti de porta, ant. kpl.	Revestimientos de puerta, del. kpl.
41 – 44	Bracciuoli, anteriore	Apoyabrazos delantera
45	Pezzi di fiss. per rivestimenti di porta e bracciuoli	Piezas de suj. para rev. de puerta y apoyabra
46	Coprigiunto e pezzi singoli per rivestimenti di porta	Cubrejunta y piezas sueltas para rev. de puertas
47	Rivestimento lat. ant.	Rev. lateral, delantero
48 – 50	Rivestimento lat. post.	Rev. lateral, trasero

A

A 14	Sonderausstattungsverzeichnis	List of special equipment Lijst v. speciale uitrustingen Indice dotazione speciale	Relevé de l'equipement spécial Förteckning f. specialutrustning Indice equipo especial

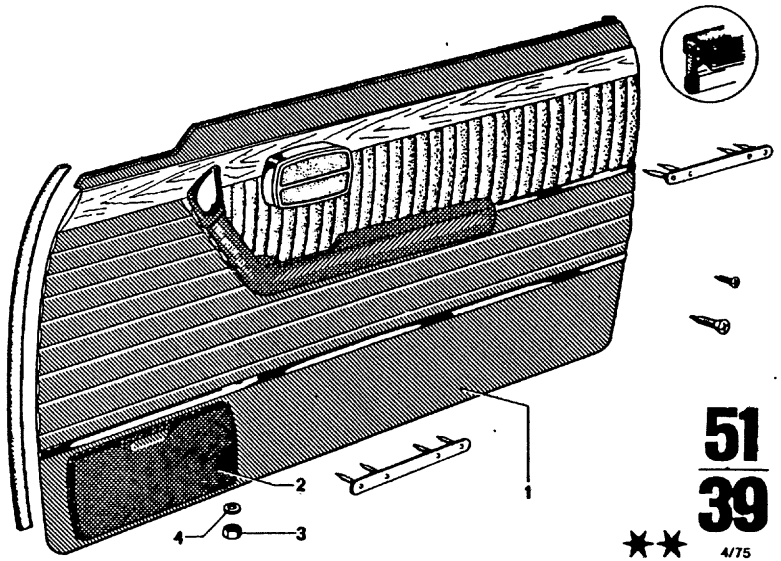

51
39
★★
4/75

Teil-Nr.	Symbol	Teil-Benennung	Stück/E 2.5 CS	2.5 CSA	2800 CS	2800 CSA	3.0 CS	3.0 CSA	3.0 CSi		3.0 CSi-L	3.0 CSi-L			USA 2800 CS	2800 CSA	3.0 CS	3.0 CSA						
		Türverkleidung																						
* 51 41 1 811 519		schwarz			1	1	1	1	1		1				1	1	1	1						
* 51 41 1 811 520		schwarz			1	1	1	1	1		1				1	1	1	1						
* 51 41 1 811 521		goldbraun			1	1	1	1	1						1	1	1	1						
* 51 41 1 811 522		goldbraun			1	1	1	1	1						1	1	1	1						
* 51 41 1 811 523		marineblau			1	1	1	1	1						1	1	1	1						
* 51 41 1 811 524		marineblau			1	1	1	1	1						1	1	1	1						
* 51 41 1 812 181		natur			1	1	1	1	1						1	1	1	1						
* 51 41 1 812 182		natur			1	1	1	1	1						1	1	1	1						
* 51 41 1 812 183		veloursrot			1	1	1	1	1						1	1	1	1						
* 51 41 1 812 184		veloursrot			1	1	1	1	1						1	1	1	1						
* 51 41 1 812 185		engl. Sattelleder			1	1	1	1	1						1	1	1	1						
* 51 41 1 812 186		engl. Sattelleder			1	1	1	1	1						1	1	1	1						
* 51 41 1 812 187		weiß			1	1	1	1	1						1	1	1	1						
* 51 41 1 812 188		weiß			1	1	1	1	1						1	1	1	1						
* 51 41 1 823 519		nylon-braun					1	1	1								1	1						
* 51 41 1 823 520		nylon-braun					1	1	1								1	1						
51 41 1 827 967		beige					1	1	1								1	1						
51 41 1 827 968		beige					1	1	1								1	1						
~~51 41 1 827 969~~		bronze					1	1	1								1	1						
~~51 41 1 827 970~~		bronze					1	1	1								1	1						
		Türtasche																						
51 41 1 811 890		schwarz	2	2	2	2	2	2	2		2	2			2	2	2	2						
51 41 1 811 891		marineblau	2	2	2	2	2	2	2						2	2	2	2						
* 51 41 1 811 892		goldbraun			2	2	2	2	2						2	2	2	2						
51 41 1 811 893		natur			2	2	2	2	2						2	2	2	2						
51 41 1 812 189		veloursrot	2	2	2	2	2	2	2						2	2	2	2						
51 41 1 812 190		engl. Sattelleder	2	2	2	2	2	2	2						2	2	2	2						
51 41 1 812 191		weiß	2	2	2	2	2	2	2						2	2	2	2						
* 51 41 1 823 523		nylon-braun	2	2			2	2	2								2	2						
51 41 1 827 964		beige	2	2			2	2	2								2	2						
~~51 41 1 827 965~~		bronze					2	2	2								2	2						
51 41 1 833 200		hellgrau	2	2			2	2	2								2	2						
07 11 9 922 028		Sechskantmutter M 4	5	5	5	5	5	5	5		5	5			5	5	5	5						
51 41 1 811 675		Unterlegscheibe	5	5	5	5	5	5	5		5	5			5	5	5	5						

4/75 **51** **39**

Bemerkungen
Remarks
Observations
Opmerkingen
Anmärkningar
Osservazione
Observaciones

** → Fg

Modell 73
USA-Modell 74

* 51 41 1 811 519
* 51 41 1 811 520
* 51 41 1 811 521
* 51 41 1 811 522
* 51 41 1 811 523
* 51 41 1 811 524
* 51 41 1 812 181
* 51 41 1 812 182
* 51 41 1 812 183
* 51 41 1 812 184
* 51 41 1 812 185
* 51 41 1 812 186
* 51 41 1 812 187
* 51 41 1 812 188

Gültig auch für elektrischen Fensterheber

* 51 41 1 811 892 → Fg
* 51 41 1 811 521 → Fg
* 51 41 1 811 522 → Fg
* 51 41 1 823 523 Fg →
* 51 41 1 823 519 Fg →
* 51 41 1 823 519 Fg →
* 51 41 1 823 520 Fg →

3.0 CS
3.0 CSA
3.0 CSi
3.0 CS/USA
3.0 CSA/USA

Part No. No. de pièce Onderdeel-Nr.	Symbol	Denomination of parts	Dénomination de pièces	Benaming
		Doorlining	Revêtem.de porte	Portierbekleding
* 51 41 1 811 519		black	noir	zwart
* 51 41 1 811 520		black	noir	zwart
* 51 41 1 811 521		gold bown	brun doré	goud bruin
* 51 41 1 811 522		gold brown	brun doré	goud bruin
* 51 41 1 811 523		navy blue	bleu marine	marineblauw
* 51 41 1 811 524		navy blue	bleu marine	marineblauw
* 51 41 1 812 181		natur	natur	natuur
* 51 41 1 812 182		natur	natur	natuur
* 51 41 1 812 183		veloursred	veloursrouge	veloursrood
* 51 41 1 812 184		veloursred	veloursrouge	veloursrood
* 51 41 1 812 185		saddle leather	selle-cuir de l'anglet.	engels zadelleer
* 51 41 1 812 186		saddle leather	selle-cuir de l'anglet.	engels zadelleer
* 51 41 1 812 187		white	blanc	wit
* 51 41 1 812 188		white	blanc	wit
* 51 41 1 823 519		nylon brown	nylon brun	nylon bruin
* 51 41 1 823 520		nylon brown	nylon brun	nylon bruin
51 41 1 827 967		beige	beige	beige
51 41 1 827 968		beige	beige	beige
~~51 41 1 827 969~~		bronze	bronce	brons
~~51 41 1 827 970~~		bronze	bronce	brons
		Door bag	Poche de porte	Deurtas
51 41 1 811 890		black	noir	zwart
51 41 1 811 891		navy blue	bleu marine	marineblauw
* 51 41 1 811 892		gold brown	brun doré	goud bruin
51 41 1 811 893		natur	natur	natuur
51 41 1 812 189		veloursred	veloursrouge	veloursrood
51 41 1 812 190		saddle leather	selle-cuir de l'anglet.	engels zadelleer
51 41 1 812 191		white	blanc	wit
* 51 41 1 823 523		nylon brown	nylon brun	nylon bruin
51 41 1 827 964		beige	beige	beige
~~51 41 1 827 965~~		bronze	bronce	brons
51 41 1 833 200		light grey	gris clair	lichtgrijs
07 11 9 922 028		Hex nut M 4	Écrou à six pans M 4	Zeskantmoer M 4
51 41 1 811 675		Supplement washer	Disque supplement	Sluitring

Reservdels-Nr. N° de pezzo N° pieza	Symbol	Reservdels-benämning	Denominazione pezzo	Designación pieza
		Dörrklädsel	Rivest.porta	Revest.de puerta
* 51 41 1 811 519		svart	nero	negro
* 51 41 1 811 520		svart	nero	negro
* 51 41 1 811 521		guld brun	marrone oro	oro parduco
* 51 41 1 811 522		guld brun	marrone oro	oro parduzco
* 51 41 1 811 523		marinblå	blu marino	azul marino
* 51 41 1 811 524		marinblå	blu marino	azul marino
* 51 41 1 812 181		natur	naturale	natural
* 51 41 1 812 182		natur	naturale	natural
* 51 41 1 812 183		veloursröd	rosso velours	rojo terciopelo
* 51 41 1 812 184		veloursröd	rosso velours	rojo terciopelo
* 51 41 1 812 185		engelsk sadelläder	cuoio sella inglese	cuero inglés d.silla
* 51 41 1 812 186		engelsk sadelläder	cuoio sella inglese	cuero inglés d.silla
* 51 41 1 812 187		vit	bianco	blanco
* 51 41 1 812 188		vit	bianco	blanco
* 51 41 1 823 519		nylon brun	nylon marrone	nylon marron
* 51 41 1 823 520		nylon brun	nylon marrone	nylon marron
51 41 1 827 967		beige	beige	beige
51 41 1 827 968		beige	beige	beige
~~51 41 1 827 969~~		brons	bronzo	bronce
~~51 41 1 827 970~~		brons	bronzo	bronce
		Dörrväska	Tasca di porta	Bolsa de puerta
51 41 1 811 890		svart	nero	negro
51 41 1 811 891		marinblå	blu marino	azul marino
* 51 41 1 811 892		guld brun	marrone oro	oro parduzco
51 41 1 811 893		natur	naturale	natural
51 41 1 812 189		veloursröd	rosso velours	rojo terciopelo
51 41 1 812 190		engelsk sadelläder	cuoio sella inglese	cuero inglés d.silla
51 41 1 812 191		vit	bianco	blanco
* 51 41 1 823 523		nylon brun	nylon marrone	nylon marron
51 41 1 827 964		beige	beige	beige
~~51 41 1 827 965~~		brons	bronze	bronce
51 41 1 833 200		ljusgra	grigio chiaro	gris claro
07 11 9 922 028		Mutter M 4	Dado esagonale M 4	Tuerca hexagonal M·
51 41 1 811 675		Underläggbricka	Rondella	Arandela

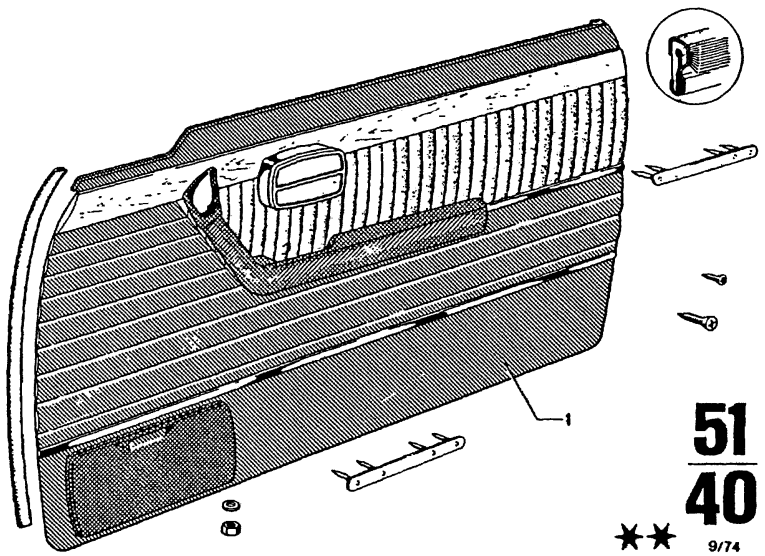

51
40
**
9/74

Teil-Nr.	Symbol	Teil-Benennung	Stück/E										USA									
			2.5 CS	2.5 CSA	2800 CS	2800 CSA	3.0 CS	3.0 CSA	3.0 CSI		3.0 CS-L	3.0 CSi-L	2800 CS	2800 CSA	3.0 CS	3.0 CSA						
		Türverkleidung kpl.																				
1 41 1 833 203		schwarz	1	1			1	1	1		1	1			1	1						
1 41 1 833 204		schwarz	1	1			1	1	1		1	1			1	1						
1 41 1 833 205		nylonbraun	1	1			1	1	1						1	1						
1 41 1 833 206		nylonbraun	1	1			1	1	1						1	1						
1 41 1 833 207		marineblau	1	1			1	1	1						1	1						
1 41 1 833 208		marineblau	1	1			1	1	1						1	1						
1 41 1 833 209		beige	1	1			1	1	1						1	1						
1 41 1 833 210		beige	1	1			1	1	1						1	1						
1 41 1 833 211		veloursrot	1	1			1	1	1						1	1						
1 41 1 833 212		veloursrot	1	1			1	1	1						1	1						
1 41 1 833 213		engl. Sattelleder	1	1			1	1	1						1	1						
1 41 1 833 214		engl. Sattelleder	1	1			1	1	1						1	1						
1 41 1 833 215		weiß	1	1			1	1	1						1	1						
1 41 1 833 216		weiß	1	1			1	1	1						1	1						
1 41 1 833 219		hellgrau	1	1			1	1	1						1	1						
1 41 1 833 220		hellgrau	1	1			1	1	1						1	1						

9/74 51 / 40	Bemerkungen Remarks Observations Opmerkingen Anmärkningar Osservazione Observaciones

** Fg→

3.0 CS	4 300 001
3.0 CS/USA	4 310 001
3.0 CSA -	4 320 001
3.0 CSA (oo)	4 330 001
3.0 CSA/USA	4 335 001
3.0 CSi ⁄	4 340 001
3.0 CSi (oo)	4 350 001
3.0 CSi-L	4 355 001
3.0 CSi-L (oo)	4 360 001

Part No. No. de pièce Onderdeel-Nr	Symbol	Denomination of parts	Dénomination de pièces	Benaming
		Doorlining kpl.	Revêtem.d.porte kpl.	Portierbekleding kpl.
51 41 1 833 203		black	noir	zwart
51 41 1 833 204		black	noir	zwart
51 41 1 833 205		nylon brown	nylon brun	nylon bruin
51 41 1 833 206		nylon brown	nylon brun	nylon bruin
51 41 1 833 207		navy blue	bleu marine	marineblauw
51 41 1 833 208		navy blue	bleu marine	marineblauw
51 41 1 833 209		beige	beige	beige
51 41 1 833 210		beige	beige	beige
51 41 1 833 211		veloursred	veloursrouge	veloursrood
51 41 1 833 212		veloursred	veloursrouge	veloursrood
51 41 1 833 213		saddle leather	selle-cuir d.l'anglet.	engels zadelleer
51 41 1 833 214		saddle leather	selle-cuir d.l'anglet.	engels zadelleer
51 41 1 833 215		white	blanc	wit
51 41 1 833 216		white	blanc	wit
51 41 1 833 219		light grey	gris clair	lichtgrijs
51 41 1 833 220		light grey	gris clair	lichtgrijs

Reservdels-Nr N° de pezzo N° pieza	Symbol	Reservdels-benämning	Denominazione pezzo	Designación pieza
		Dörrklädsel kpl.	Rivet.porta kpl.	Revest.d.puerta kpl.
51 41 1 833 203		svart	nero	negro
51 41 1 833 204		svart	nero	negro
51 41 1 833 205		nylon brun	nylon marrone	nylon marron
51 41 1 833 206		nylon brun	nylon marrone	nylon marron
51 41 1 833 207		marinblå	blu marino	azul marino
51 41 1 833 208		marinblå	blu marino	azul marino
51 41 1 833 209		beige	beige	beige
51 41 1 833 210		beige	beige	beige
51 41 1 833 211		veloursröd	rosso velours	rojo terciopelo
51 41 1 833 212		veloursröd	rosso velours	rojo terciopelo
51 41 1 833 213		engelsk sadelläder	cuoio sella inglese	cuero ingles
51 41 1 833 214		engelsk sadelläder	cuoio sella inglese	cuero ingles
51 41 1 833 215		vit	bianco	blanco
51 41 1 833 216		vit	bianco	blanco
51 41 1 833 219		ljusgrå	grigio chiaro	gris claro
51 41 1 833 220		ljusgrå	grigio chiaro	gris claro

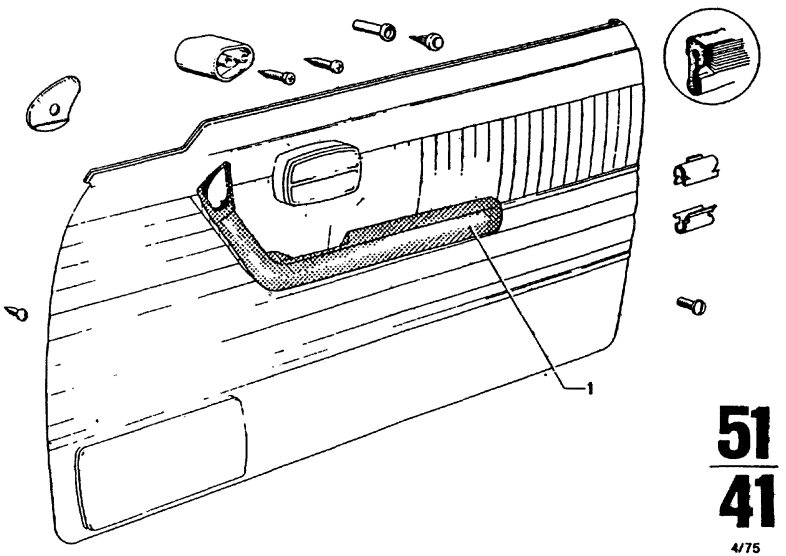

51
41

4/75

Teil-Nr.	Symbol	Teil-Benennung	Stück/E 2.5 CS	2.5 CSA	2800 CS	2800 CSA	3.0 CS	3.0 CSA	3.0 CSi	3.0 CS-L	3.0 CSi-L	USA 2800 CS	2800 CSA	3.0 CS	3.0 CSA
		Armstütze													
51 41 1 804 975		schwarz			1	1						1	1		
51 41 1 804 976		schwarz			1	1						1	1		
51 41 1 804 595		goldbraun			1	1						1	1		
51 41 1 804 596		goldbraun			1	1						1	1		
51 41 1 804 597		marineblau			1	1						1	1		
51 41 1 804 598		marineblau			1	1						1	1		
51 41 1 815 283		schwarz	1	1	1	1	1	1	1	1	1	1	1	1	1
~~51 41 1 806 928~~		schwarz			1	1	1	1	1			1	1	1	1
51 41 1 815 284		schwarz	1	1	1	1	1	1	1	1	1	1	1	1	1
51 41 1 815 285		goldbraun			1	1	1	1	1			1	1	1	1
~~51 41 1 806 930~~		goldbraun			1	1	1	1	1			1	1	1	1
51 41 1 815 286		goldbraun			1	1	1	1	1			1	1	1	1
51 41 1 815 287		marineblau	1	1	1	1	1	1	1			1	1	1	1
51 41 1 815 288		marineblau	1	1	1	1	1	1	1			1	1	1	1
51 41 1 807 605		natur			1	1	1	1	1			1	1	1	1
51 41 1 815 289		natur			1	1	1	1	1			1	1	1	1
~~51 41 1 807 606~~		natur			1	1	1	1	1			1	1	1	1
51 41 1 815 290		natur			1	1	1	1	1			1	1	1	1
~~51 41 1 808 231~~		veloursrot			1	1	1	1	1			1	1	1	1
51 41 1 815 291		veloursrot	1	1	1	1	1	1	1			1	1	1	1
~~51 41 1 808 232~~		veloursrot			1	1	1	1	1			1	1	1	1
51 41 1 815 292		veloursrot	1	1	1	1	1	1	1			1	1	1	1
~~51 41 1 808 233~~		engl. Sattelleder			1	1	1	1	1			1	1	1	1
51 41 1 815 293		engl. Sattelleder	1	1	1	1	1	1	1			1	1	1	1
~~51 41 1 808 234~~		engl. Sattelleder			1	1	1	1	1			1	1	1	1
51 41 1 815 294		engl. Sattelleder	1	1	1	1	1	1	1			1	1	1	1
51 41 1 815 295		weiß	1	1	1	1	1	1	1			1	1	1	1
51 41 1 815 296		weiß	1	1	1	1	1	1	1			1	1	1	1
▪ 51 41 1 822 793		nylon-braun	1	1			1	1	1					1	1
▪ 51 41 1 822 794		nylon-braun	1	1			1	1	1					1	1
~~51 41 1 826 385~~		bronze					1	1	1					1	1
~~51 41 1 826 386~~		bronze					1	1	1					1	1
51 41 1 827 971		beige	1	1			1	1	1					1	1
51 41 1 827 972		beige	1	1			1	1	1					1	1
51 41 1 830 845		hellgrau	1	1			1	1	1					1	1
51 41 1 830 846		hellgrau	1	1			1	1	1					1	1

4/75 **51** / **41**

Bemerkungen
Remarks
Observations
Opmerkingen
Anmärkningar
Osservazione
Observaciones

* 51 41 1 804 975 → Fg
* 51 41 1 804 976 → Fg
* 51 41 1 804 595 → Fg
* 51 41 1 804 596 → Fg
* 51 41 1 804 597 → Fg
* 51 41 1 804 598 → Fg

2800 CS
2800 CSA
2800 CS/USA
2800 CSA/USA

* 51 41 1 815 285 → Fg
* 51 41 1 815 286 → Fg
* 51 41 1 822 793 Fg→
* 51 41 1 822 794 Fg→

3.0 CS
3.0 CSA
3.0 CSi
3.0 CS/USA
3.0 CSA/USA

Part No. No. de pièce Onderdeel-Nr	Symbol	Denomination of parts	Dénomination de pièces	Benaming
		Arm support	Appui support	Armsteun
* 51 41 1 804 975		black	noir	zwart
* 51 41 1 804 976		black	noir	zwart
* 51 41 1 804 595		gold brown	brun doré	goud bruin
* 51 41 1 804 596		gold brown	brun doré	goud bruin
* 51 41 1 804 597		navy blue	bleu marine	marineblauw
* 51 41 1 804 598		navy blue	bleu marine	marineblauw
51 41 1 815 283		black	noir	zwart
~~51 41 1 806 928~~		black	noir	zwart
51 41 1 815 284		black	noir	zwart
* 51 41 1 815 285		gold brown	brun doré	goud bruin
~~51 41 1 806 930~~		gold brown	brun doré	goud bruin
* 51 41 1 815 286		gold brown	brun doré	goud bruin
51 41 1 815 287		navy blue	bleu marine	marineblauw
51 41 1 815 288		navy blue	bleu marine	marineblauw
51 41 1 807 605		natur	natur	natuur
51 41 1 815 289		natur	natur	natuur
~~51 41 1 807 606~~		natur	natur	natuur
51 41 1 815 290		natur	natur	natuur
~~51 41 1 808 231~~		veloursred	veloursrouge	veloursrood
51 41 1 815 291		veloursred	veloursrouge	veloursrood
~~51 41 1 808 232~~		veloursred	veloursrouge	veloursrood
51 41 1 815 292		veloursred	veloursrouge	veloursrood
~~51 41 1 808 233~~		saddle leather	selle-cuir de l'anglet.	engels zadelleer
51 41 1 815 293		saddle leather	selle-cuir de l'anglet.	engels zadelleer
~~51 41 1 808 234~~		saddle leather	selle-cuir de l'anglet.	engels zadelleer
51 41 1 815 294		saddle leather	selle-cuir de l'anglet.	engels zadelleer
51 41 1 815 295		white	blanc	wit
51 41 1 815 296		white	blanc	wit
* 51 41 1 822 793		nylon brown	nylon brun	nylon bruin
* 51 41 1 822 794		nylon brown	nylon brun	nylon bruin
~~51 41 1 826 385~~		bronze	bronze	brons
~~51 41 1 826 386~~		bronze	bronze	brons
51 41 1 827 971		beige	beige	beige
51 41 1 827 972		beige	beige	beige
51 41 1 830 845		light grey	gris clair	lichtgrijs
51 41 1 830 846		light grey	gris clair	lichtgrijs

Reservdels-Nr. N° de pezzo N° pieza	Symbol	Reservdels-benämning	Denominazione pezzo	Designación pieza
		Armstöd	Bracciuoli	Apoyabrazos
* 51 41 1 804 975		svart	nero	negro
* 51 41 1 804 976		svart	nero	negro
* 51 41 1 804 595		guld brun	marrone oro	oro parduzco
* 51 41 1 804 596		guld brun	marrone oro	oro parduzco
* 51 41 1 804 597		marinblå	blu marino	azul marino
* 51 41 1 804 598		marinblå	blu marino	azul marino
51 41 1 815 283		svart	nero	negro
~~51 41 1 806 928~~		svart	nero	negro
51 41 1 815 284		svart	nero	negro
* 51 41 1 815 285		guld brun	marrone oro	oro parduzco
~~51 41 1 806 930~~		guld brun	marrone oro	oro parduzco
* 51 41 1 815 286		guld brun	marrone oro	oro parduzco
51 41 1 815 287		marinblå	blu marino	azul marino
51 41 1 815 288		marinblå	blu marino	azul marino
51 41 1 807 605		natur	naturale	natural
51 41 1 815 289		natur	naturale	natural
~~51 41 1 807 606~~		natur	naturale	natural
51 41 1 815 290		natur	naturale	natural
~~51 41 1 808 231~~		veloursröd	rosso velours	rojo terciopelo
51 41 1 815 291		veloursröd	rosso velours	rojo terciopelo
~~51 41 1 808 232~~		veloursröd	rosso velours	rojo terciopelo
51 41 1 815 292		veloursröd	rosso velours	rojo terciopelo
~~51 41 1 808 233~~		engelsk sadelläder	cuoio sella inglese	cuero inglés d.silla
51 41 1 815 293		engelsk sadelläder	cuoio sella inglese	cuero inglés d.silla
~~51 41 1 808 234~~		engelsk sadelläder	cuoio sella englese	cuero inglés d.silla
51 41 1 815 294		engelsk sadelläder	cuoio sella inglese	cuero inglés d.silla
51 41 1 815 295		vit	bianco	blanco
51 41 1 815 296		vit	bianco	blanco
* 51 41 1 822 793		nylon brun	nylon marrone	nylon marron
* 51 41 1 822 794		nylon brun	nylon marrone	nylon marron
~~51 41 1 826 385~~		brons	bronzo	bronce
~~51 41 1 826 386~~		brons	bronzo	bronce
51 41 1 827 971		beige	beige	beige
51 41 1 827 972		beige	beige	beige
51 41 1 830 845		ljusgra	grigio chiaro	gris claro
51 41 1 830 846		ljusgra	grigio chiaro	gris claro

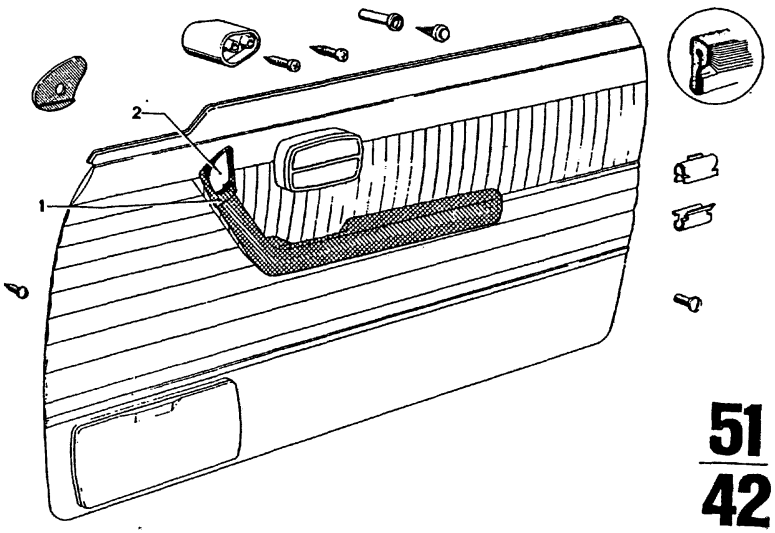

51
42

9/74

Teil-Nr.	Symbol	Teil-Benennung	Stück/E										USA			
			2.5 CS	2.5 CSA	2800 CS	2800 CSA	3.0 CS	3.0 CSA	3.0 CSi		3.0 CSi-L	3.0 CSi-L	2800 CS	2800 CSA	3.0 CS	3.0 CSA
		Oberteil für Armstütze														
* 51 41 1 806 577		schwarz			1	1							1	1		
* 51 41 1 806 578		schwarz			1	1							1	1		
* 51 41 1 806 579		goldbraun			1	1							1	1		
* 51 41 1 806 580		goldbraun			1	1							1	1		
* 51 41 1 806 581		marineblau			1	1							1	1		
* 51 41 1 806 582		marineblau			1	1							1	1		
* 51 41 1 815 235		schwarz	1	1	1	1	1	1	1		1	1	1	1	1	1
* 51 41 1 815 236		schwarz	1	1	1	1	1	1	1		1	1	1	1	1	1
* 51 41 1 815 237		goldbraun			1	1	1	1	1				1	1	1	1
* 51 41 1 815 238		goldbraun			1	1	1	1	1				1	1	1	1
* 51 41 1 815 239		marineblau	1	1	1	1	1	1	1				1	1	1	1
* 51 41 1 815 240		marineblau	1	1	1	1	1	1	1				1	1	1	1
* 51 41 1 822 847		nylon-braun	1	1			1	1	1				1	1	1	1
* 51 41 1 822 848		nylon-braun	1	1			1	1	1				1	1	1	1
~~51 41 1 815 241~~		bronze					1	1	1				1	1	1	1
~~51 41 1 815 242~~		bronze					1	1	1				1	1	1	1
51 41 1 830 849		hellgrau	1	1			1	1	1				1	1	1	1
51 41 1 830 850		hellgrau	1	1			1	1	1				1	1	1	1
		Kappe für Oberteil														
* 51 41 1 815 255		Kappe	1	1	1	1	1	1	1		1	1	1	1	1	1
* 51 41 1 815 256		Kappe	1	1	1	1	1	1	1		1	1	1	1	1	1
* 51 41 1 803 697		Kappe			1	1							1	1		
* 51 41 1 803 698		Kappe			1	1							1	1		

9/74 **51 42**

Bemerkungen
Remarks
Observations
Opmerkingen
Anmärkningar
Osservazione
Observaciones

* 51 41 1 806 577 → Fg
* 51 41 1 806 578 → Fg
* 51 41 1 806 579 → Fg
* 51 41 1 806 580 → Fg
* 51 41 1 806 581 → Fg
* 51 41 1 806 582 → Fg
* 51 41 1 803 697 → Fg
* 51 41 1 803 698 → Fg
* 51 41 1 815 235 Fg→
* 51 41 1 815 237 Fg→
* 51 41 1 815 239 Fg→
* 51 41 1 815 236 Fg→
* 51 41 1 815 238 Fg→
* 51 41 1 815 240 Fg→
* 51 41 1 815 255 Fg→
* 51 41 1 815 256 Fg→

2800 CS
2800 CSA
2800 CS/USA
2800 CSA/USA

* 51 41 1 815 237 → Fg
* 51 41 1 815 238 → Fg
* 51 41 1 822 847 Fg→
* 51 41 1 822 848 Fg→

3.0 CS
3.0 CSA
3.0 CSi
3.0 CS/USA
3.0 CSA/USA

* 51 41 1 806 577
* 51 41 1 806 579
* 51 41 1 806 581

⋈

51 41 1 803 697

* 51 41 1 806 578
* 51 41 1 806 580
* 51 41 1 806 582

⋈

51 41 1 803 698

* 51 41 1 815 235
* 51 41 1 815 237
* 51 41 1 815 239

⋈

51 41 1 815 255

* 51 41 1 815 236
* 51 41 1 815 238
* 51 41 1 815 240

⋈

51 41 1 815 256

Part No. No. de pièce Onderdeel-Nr	Symbol	Denomination of parts	Dénomination de pièces	Benaming
		Upper part for arm-support	Pièce sup.pour appui-bras	Bovenstuk voor armsteun
* 51 41 1 806 577		black	noir	zwart
* 51 41 1 806 578		black	noir	zwart
* 51 41 1 806 579		goldbrown	brun doré	goud bruin
* 51 41 1 806 580		gold brown	brun doré	goud bruin
* 51 41 1 806 581		navy blue	bleu marine	marineblauw
* 51 41 1 806 582		navy blue	bleu marine	marineblauw
* 51 41 1 815 235		black	noir	zwart
* 51 41 1 815 236		black	noir	zwart
* 51 41 1 815 237		gold brown	brun doré	goud bruin
* 51 41 1 815 238		gold brown	brun doré	goud bruin
* 51 41 1 815 239		navy blue	bleu marine	marineblauw
* 51 41 1 815 240		navy blue	bleu marine	marineblauw
* 51 41 1 822 847		nylon brown	nylon brun	nylon bruin
* 51 41 1 822 848		nylon brown	nylon brun	nylon bruin
~~51 41 1 815 241~~		bronze	bronze	brons
~~51 41 1 815 242~~		bronze	bronze	brons
51 41 1 830 849		light grey	gris clair	lichtgrijs
51 41 1 830 850		ljusgra	grigio chiaro	gris claro
		Cap for upper part	Chape pour pièce sup.	Kap voor bovenstuk
* 51 41 1 815 255		Cap	Chape	Kap
* 51 41 1 815 256		Cap	Chape	Kap
* 51 41 1 803 697		Cap	Chape	Kap
* 51 41 1 803 698		Cap	Chape	Kap

Reservdels-Nr. N° de pezzo N° pieza	Symbol	Reservdels-benämning	Denominazione pezzo	Designación pieza
		överdel för armstöd	Parte sup. per bracciuolo	Parte sup. para apoyabrazos
* 51 41 1 806 577		svart	nero	negro
* 51 41 1 806 578		svart	nero	negro
* 51 41 1 806 579		guld brun	marrone oro	oro parduzco
* 51 41 1 806 580		guld brun	marrone oro	oro parduco
* 51 41 1 806 581		marinblå	blu marino	azul marino
* 51 41 1 806 582		marinblå	blu marino	azul marino
* 51 41 1 815 235		svart	nero	negro
* 51 41 1 815 236		svart	nero	negro
* 51 41 1 815 237		guld brun	marrone oro	oro parduzco
* 51 41 1 815 238		guld brun	marrone oro	oro parduzco
* 51 41 1 815 239		marinblå	blu marino	azul marino
* 51 41 1 815 240		marinblå	blu marino	azul marino
* 51 41 1 822 847		nylon brun	nylon marrone	nylon marron
* 51 41 1 822 848		nylon brun	nylon marrone	nylon marron
~~51 41 1 815 241~~		brons	bronzo	bronce
~~51 41 1 815 242~~		brons	bronzo	bronce
51 41 1 830 849		ljusgra	grigio chiaro	gris claro
51 41 1 830 850		light grey	gris clair	lichtgrijs
		Kapa för överdel	Cappuccio p.parte sup	Caperuza p.parte sup.
* 51 41 1 815 255		Kåpa	Cappuccio	Caperuza
* 51 41 1 815 256		Kåpa	Cappuccio	Caperuza
* 51 41 1 803 697		Kåpa	Cappuccio	Caperuza
* 51 41 1 803 698		Kåpa	Cappuccio	Caperuza

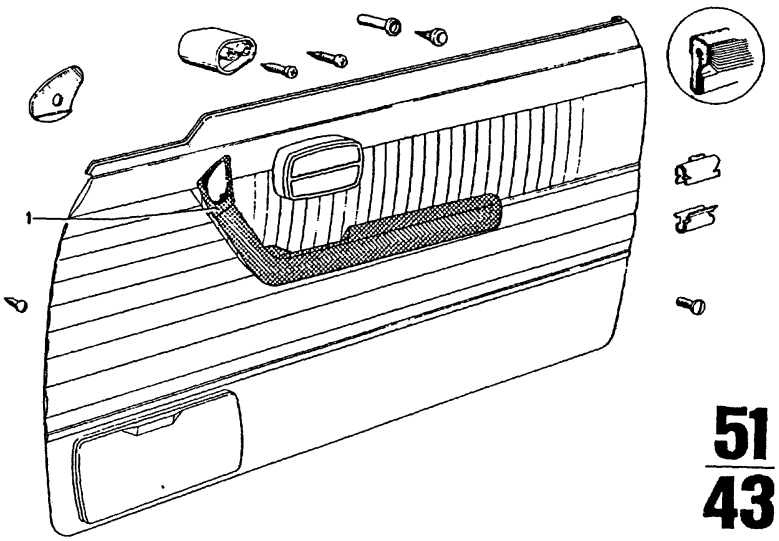

51
43

9/74

Teil-Nr	Symbol	Teil-Benennung	Stück/E 2.5 CS	2.5 CSA	2800 CS	2800 CSA	3.0 CS	3.0 CSA	3.0 CSi	3.0 CS-L	3.0 CSi-L	USA 2800 CS	2800 CSA	3.0 CS	3.0 CSA
		Oberteil für Armstütze													
* 51 41 1 815 243		verloursrot	1	1	1	1	1	1	1			1	1	1	1
* 51 41 1 815 244		verloursrot	1	1	1	1	1	1	1			1	1	1	1
* 51 41 1 815 245		engl. Sattelleder	1	1	1	1	1	1	1			1	1	1	1
* 51 41 1 815 246		engl. Sattelleder	1	1	1	1	1	1	1			1	1	1	1
* 51 41 1 815 247		natur			1	1	1	1	1			1	1	1	1
* 51 41 1 815 248		natur			1	1	1	1	1			1	1	1	1
* 51 41 1 815 249		weiß	1	1	1	1	1	1	1			1	1	1	1
* 51 41 1 815 250		weiß	1	1	1	1	1	1	1			1	1	1	1
* 51 41 1 807 399		natur			1	1						1	1		
* 51 41 1 807 400		natur			1	1						1	1		
* 51 41 1 806 585		verloursrot			1	1						1	1		
* 51 41 1 806 586		veloursrot			1	1						1	1		
* 51 41 1 806 587		engl. Sattelleder			1	1						1	1		
* 51 41 1 806 588		engl. Sattelleder			1	1						1	1		
* 51 41 1 807 729		weiß			1	1						1	1		
* 51 41 1 807 730		weiß			1	1						1	1		
51 41 1 827 979		beige	1	1			1	1	1					1	1
51 41 1 827 980		beige	1	1			1	1	1					1	1

4/74 **51 43**

Bemerkungen
Remarks
Observations
Opmerkingen
Anmärkningar
Osservazione
Observaciones

* 51 41 1 807 399 → Fg
* 51 41 1 807 400 → Fg
* 51 41 1 807 729 → Fg
* 51 41 1 807 730 → Fg
* 51 41 1 806 585 → Fg
* 51 41 1 806 586 → Fg
* 51 41 1 806 587 → Fg
* 51 41 1 806 588 → Fg
* 51 41 1 815 243 Fg→
* 51 41 1 815 244 Fg→
* 51 41 1 815 244 Fg→
* 51 41 1 815 245 Fg→
* 51 41 1 815 246 Fg→
* 51 41 1 815 247 Fg→
* 51 41 1 815 248 Fg→
* 51 41 1 815 249 Fg→
* 51 41 1 815 250 Fg→

2800 CS
2800 CSA
2800 CS/USA
2800 CSA/USA

* 51 41 1 807 399
* 51 41 1 807 729
* 51 41 1 806 585
* 51 41 1 806 587

⌘
51 41 1 803 697

* 51 41 1 807 400
* 51 41 1 807 730
* 51 41 1 806 586
* 51 41 1 806 588

⌘
51 41 1 803 698

* 51 41 1 815 243
* 51 41 1 815 245
* 51 41 1 815 247
* 51 41 1 815 249

⌘
51 41 1 815 255

* 51 41 1 815 244
* 51 41 1 815 246
* 51 41 1 815 248
* 51 41 1 815 250

⌘
51 41 1 815 256

Part No. No. de pièce Onderdeel-Nr.	Symbol	Denomination of parts	Dénomination de pièces	Benaming
		Upper part for arm-supp.	Pièce sup.pour appui-bras	Bovenstuk voor armsteun
* 51 41 1 815 243		veloursred	veloursrouge	veloursrood
* 51 41 1 815 244		veloursred	veloursrouge	veloursrood
* 51 41 1 815 245		saddle leather	selle-cuir de l'anglet.	engels zadelleer
* 51 41 1 815 246		saddle leather	selle-cuir de l'anglet.	engels zadelleer
* 51 41 1 815 247		natur	natur	natuur
* 51 41 1 815 248		natur	natur	natuur
* 51 41 1 815 249		white	blanc	wit
* 51 41 1 815 250		white	blanc	wit
* 51 41 1 807 399		natur	natur	natuur
* 51 41 1 807 400		natur	natur	natuur
* 51 41 1 806 585		veloursred	veloursrouge	veloursrood
* 51 41 1 806 586		veloursred	veloursrouge	veloursrood
* 51 41 1 806 587		saddle leather	selle-cuir de l'anglet.	engels zadelleer
* 51 41 1 806 588		saddle leather	selle-cuir de l'anglet.	engels zadelleer
* 51 41 1 807 729		white	blanc	wit
* 51 41 1 807 730		white	blanc	wit
51 41 1 827 979		beige	beige	beige
51 41 1 827 980		beige	beige	beige

Reservdels-Nr. N° de pezzo N° pieza	Symbol	Reservdels-benämning	Denominazione · pezzo	Designación pieza
		överdel för armstöd	Parte sup. per bracciuolo	Parte sup. para apoyabra.
* 51 41 1 815 243		veloursröd	rosso vellutato	roja aterciopelado
* 51 41 1 815 244		veloursröd	rosso vellutato	rojo aterciopelado
* 51 41 1 815 245		engelsk sadelläder	cuoio sella inglese	cuero inglés
* 51 41 1 815 246		engelsk sadelläder	cuoio sella inglese	cuero inglés
* 51 41 1 815 247		natur	naturale	natural
* 51 41 1 815 248		natur	naturale	natural
* 51 41 1 815 249		vit	bianco	blanco
* 51 41 1 815 250		vit	bianco	blanco
* 51 41 1 807 399		natur	naturale	natural
* 51 41 1 807 400		natur	naturale	natural
* 51 41 1 806 585		veloursröd	rosso vellutato	rojo aterciopelado
* 51 41 1 806 586		veloursröd	rosso vellutato	rojo aterciopelado
* 51 41 1 806 587		engelsk sadelläder	cuoio sella inglese	cuero inglés
* 51 41 1 806 588		engelsk sadelläder	cuoio sella inglese	cuero inglés
* 51 41 1 807 729		vit	bianco	blanco
* 51 41 1 807 730		vit	bianco	blanco
51 41 1 827 979		beige	beige	beige
51 41 1 827 980		beige	beige	beige

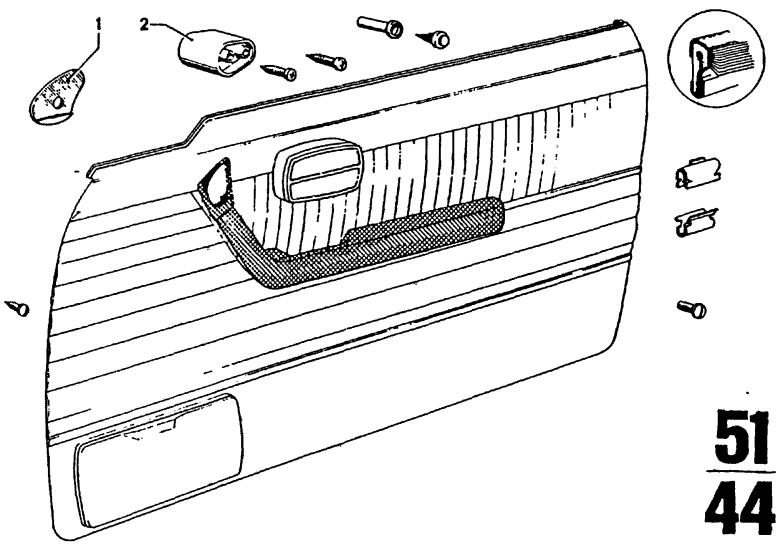

51
44

4/75

Teil-Nr.	Symbol	Teil-Benennung	Stück/E 2.5 CS	2.5 CSA	2800 CS	2800 CSA	3.0 CS	3.0 CSA	3.0 CSi		3.0 CS-L	3.0 CSi-L			USA 2800 CS	2800 CSA	3.0 CS	3.0 CSA
		Unterlegplatte																
51 41 1 821 365		schwarz	1	1	1	1	1	1	1		1	1			1	1	1	1
51 41 1 821 366		schwarz	1	1	1	1	1	1	1		1	1			1	1	1	1
* 51 41 1 821 367		goldbraun			1	1	1	1	1						1	1	1	1
* 51 41 1 821 368		goldbraun			1	1	1	1	1						1	1	1	1
51 41 1 821 369		marineblau	1	1	1	1	1	1	1						1	1	1	1
51 41 1 821 370		marineblau	1	1	1	1	1	1	1						1	1	1	1
52 41 1 821 371		natur			1	1	1	1	1						1	1	1	1
51 41 1 821 372		natur			1	1	1	1	1						1	1	1	1
51 41 1 821 373		veloursrot	1	1	1	1	1	1	1						1	1	1	1
51 41 1 821 374		veloursrot	1	1	1	1	1	1	1						1	1	1	1
51 41 1 821 375		engl. Sattelleder	1	1	1	1	1	1	1						1	1	1	1
51 41 1 821 376		engl. Sattelleder	1	1	1	1	1	1	1						1	1	1	1
51 41 1 821 377		weiß	1	1	1	1	1	1	1						1	1	1	1
51 41 1 821 378		weiß	1	1	1	1	1	1	1						1	1	1	1
* 51 41 1 823 531		nylon-braun	1	1			1	1	1								1	1
* 51 41 1 823 532		nylon-braun	1	1			1	1	1								1	1
51 41 1 827 983		beige	1	1			1	1	1								1	1
51 41 1 827 984		beige	1	1			1	1	1								1	1
~~51 41 1 827 985~~		bronze					1	1	1								1	1
~~51 41 1 827 986~~		bronze					1	1	1								1	1
51 41 1 833 221		heligrau	1	1			1	1	1								1	1
51 41 1 833 222		heligrau	1	1			1	1	1								1	1
		Mittelstück für Armstütze																
51 41 1 815 251		Chrom	1	1	1	1	1	1	1		1	1			1	1	1	1
~~51 41 1 806 888~~		Chrom			1	1									1	1		
51 41 1 815 252		Chrom	1	1	1	1	1	1	1		1	1			1	1	1	1
51 41 1 806 593		goldbraun			1	1									1	1		
51 41 1 806 594		goldbraun			1	1									1	1		
51 41 1 806 595		schwarz			1	1									1	1		
51 41 1 806 596		schwarz			1	1									1	1		
51 41 1 806 597		marineblau			1	1									1	1		
51 41 1 806 598		marineblau			1	1									1	1		

4/75

51
44

Bemerkungen
Remarks
Observations
Opmerkingen
Anmärkningar
Osservazione
Observaciones

* 51 41 1 806 593 → Fg
* 51 41 1 806 594 → Fg
* 51 41 1 806 595 → Fg
* 51 41 1 806 596 → Fg
* 51 41 1 806 597 → Fg
* 51 41 1 806 598 → Fg

2800 CS
2800 CSA
2800 CS/USA
2800 CSA/USA

* 51 41 1 821 367 → Fg
* 51 41 1 821 368 → Fg
* 51 41 1 823 531 Fg→
* 51 41 1 823 532 Fg→

3.0 CS
3.0 CSA
3.0 CSi
3.0 CS/USA
3.0 CSA/USA

Part No. No. de pièce Onderdeel-Nr.	Symbol	Denomination of parts	Dénomination de pièces	Benaming
		Supplement plate	Plaque supplement	Onderlegplaat
51 41 1 821 365		black	noir	zwart
51 41 1 821 366		black	noir	zwart
* 51 41 1 821 367		gold brown	brun doré	goud bruin
* 51 41 1 821 368		gold brown	brun doré	goud bruin
51 41 1 821 369		navy blue	bleu marine	marineblauw
51 41 1 821 370		navy blue	bleu marine	marineblauw
52 41 1 821 371		natur	natur	natuur
51 41 1 821 372		natur	natur	natuur
51 41 1 821 373		veloursred	veloursrouge	veloursrood
51 41 1 821 374		veloursred	veloursrouge	veloursrood
51 41 1 821 375		saddle leather	selle-cuir de l'angiet.	engels zadelleer
51 41 1 821 376		saddle leather	selle-cuir de l'angiet.	engels zadelleer
51 41 1 821 377		white	blanc	wit
51 41 1 821 378		white	blanc	wit
* 51 41 1 823 531		nylon brown	nylon brun	nylon bruin
* 51 41 1 823 532		nylon brown	nylon brun	nylon bruin
51 41 1 827 983		beige	beige	beige
51 41 1 827 984		beige	beige	beige
~~51 41 1 827 985~~		bronze	bronce	brons
~~51 41 1 827 986~~		bronze	bronce	brons
51 41 1 833 221		light grey	gris clair	lichtgrijs
51 41 1 833 222		light grey	gris clair	lichtgrijs
		Centre part for arm-support	Pièce centr. pour appui-bras	Middenstuk voor armsteun
51 41 1 815 251		Chrom	Chrom	Chrom
~~51 41 1 806 888~~		Chrom	Chrom	Chrom
51 41 1 815 252		Chrom	Chrom	Chrom
* 51 41 1 806 593		gold brown	brun doré	goud bruin
* 51 41 1 806 594		gold brown	brun doré	goud bruin
* 51 41 1 806 595		black	noir	zwart
* 51 41 1 806 596		black	noir	zwart
* 51 41 1 806 597		navy blue	bleu marine	marineblauw
* 51 41 1 806 598		navy blue	bleu marine	marineblauw

Reservdels-Nr. N° de pezzo N° pieza	Symbol	Reservdels-benämning	Denominazione pezzo	Designación pieza
		Underläggplatta	Piastra d'appoggio	Placa de asiento
51 41 1 821 365		svart	nero	negro
51 41 1 821 366		svart	nero	negro
* 51 41 1 821 367		guld brun	marrone oro	oro parduzco
* 51 41 1 821 368		guld brun	marrone oro	oro parduzco
51 41 1 821 369		marinblå	blu marino	azul marino
51 41 1 821 370		marinblå	blu marino	azul marino
52 41 1 821 371		natur	naturale	natural
51 41 1 821 372		natur	naturale	natural
51 41 1 821 373		veloursröd	rosso velours	rojo terciopelo
51 41 1 821 374		veloursröd	rosso velours	rojo terciopelo
51 41 1 821 375		engelsk sadelläder	cuoio sella inglese	cuero inglés d.silla
51 41 1 821 376		engelsk sadelläder	cuoio sella inglese	cuero inglés d.silla
51 41 1 821 377		vit	bianco	blanco
51 41 1 821 378		vit	bianco	blanco
* 51 41 1 823 531		nylon brun	nylon marrone	nylon marron
* 51 41 1 823 532		nylon brun	nylon marrone	nylon marron
51 41 1 827 983		beige	beige	beige
51 41 1 827 984		beige	beige	beige
~~51 41 1 827 985~~		brons	bronzo	bronce
~~51 41 1 827 986~~		brons	bronzo	bronce
51 41 1 833 221		ljusgra	grigio chiaro	gris claro
51 41 1 833 222		ljusgra	grigio chiaro	gris claro
		Centre part for arm-support	Pièce centrale pour appui-bras	Middenstuk voor armsteun
51 41 1 815 251		Chrom	Cromo	Cromo
~~51 41 1 806 888~~		Chrom	Cromo	Cromo
51 41 1 815 252		Chrom	Cromo	Cromo
* 51 41 1 806 593		guld brun	marrone oro	oro parduzco
* 51 41 1 806 594		guld brun	marrone oro	oro parduzco
* 51 41 1 806 595		svart	nero	negro
* 51 41 1 806 596		svart	nero	negro
* 51 41 1 806 597		marinblå	blu marino	azul marino
* 51 41 1 806 598		marinblå	blu marino	azul marino

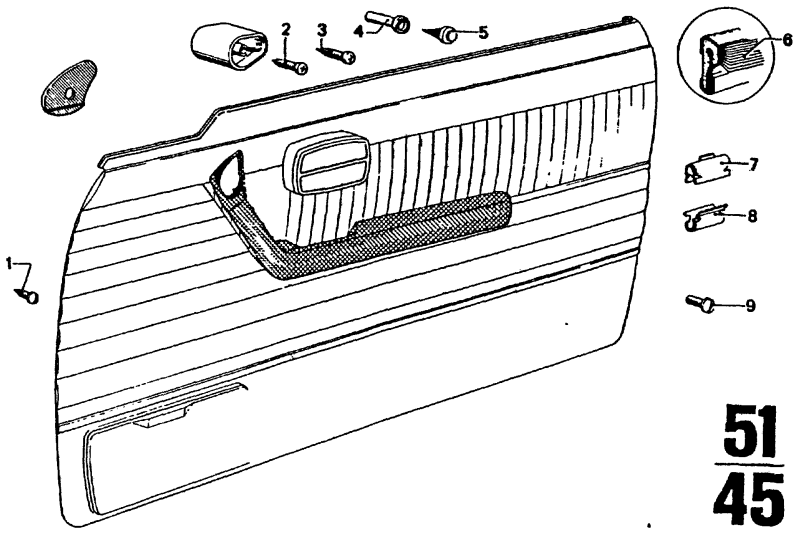

51
45

9/74

Teil-Nr.	Symbol	Teil-Benennung	Stück/E										USA			
			2.5 CS	2.5 CSA	2800 CS	2800 CSA	3.0 CS	3.0 CSA	3.0 CSi		3.0 CS-L	3.0 CSi-L	2800 CS	2800 CSA	3.0 CS	3.0 CSA
07 11 9 915 615		Halbrundholzschraube 3 x 13	2	2	2	2	2	2	2		2	2	2	2	2	2
07 11 9 901 238		BL SHR A 5,6 x 38	4	4	4	4	4	4	4		4	4	4	4	4	4
07 11 9 901 236		BL SHR B 5,6 x 32	2	2	2	2	2	2	2		2	2		2	2	2
51 41 1 802 258		Buchse	14	14	14	14	14	14	14		14	14	14	14	14	14
51 41 1 807 439		Klammer	14	14	14	14	14	14	14		14	14	14	14	14	14
51 21 6 754 260	F	Brustleiste	1	1	1	1	1	1	1		1	1	1	1	1	1
51 21 6 754 261	F	Brustleiste	1	1	1	1	1	1	1		1	1	1	1	1	1
51 32 7 441 122	A	Klammer	2	2	2	2	2	2	2		2	2	2	2	2	2
51 21 6 754 263	A	Klammer	8	8	8	8	8	8	8		8	8	8	8	8	8
07 11 9 907 634		Linsenkopfschraube AM 5 x 25	2	2	2	2	2	2	2		2	2	2	2	2	2

9/74 **51** / **45**

Bemerkungen
Remarks
Observations
Opmerkingen
Anmärkningar
Osservazione
Observaciones

Part No. No. de pièce Onderdeel-Nr.	Symbol	Denomination of parts	Dénomination de pièces	Benaming
07 11 9 915 615		Ball headed bolt 3 x 13	Boulon à tête ronde 3 x 13	Schroef 3 x 13
07 11 9 901 238		BL SHR A 5,6 x 38	BL SHR A 5,6 x 38	BL SHR A 5,6 x 38
07 11 9 901 236		BL SHR B 5,6 x 32	BL SHR B 5,6 x 32	BL SHR B 5,6 x 32
51 41 1 802 258		Bushing	Douille	Bus
51 41 1 807 439		Clamp	Crampon	Klem
51 21 6 754 260	F	Breast ridge	Tasseau	Strip
51 21 6 754 261	F	Breast ridge	Tasseau	Strip
51 32 7 441 122	A	Clamp	Crampon	Klem
51 21 6 754 263	A	Clamp	Crampon	Klem
07 11 9 907 634		Fillister head screw AM 5 x 25	Vis tête cyl.fendue AM 5 x 25	Lenskopschroef AM 5 x 25

Reservdels-Nr. N° de pezzo N° pieza	Symbol	Reservdels-benämning	Denominazione pezzo	Designación pieza
07 11 9 915 615		Skruv 3 x 13	Vite per legno a testa semitonda 3 x 13	Tirafondo de cabeza redonda 3 x 13
07 11 9 901 238		BL SHR A 5,6 x 38	BL SHR A 5,6 x 38	BL SHR A 5,6 x 38
07 11 9 901 236		BL SHR B 5,6 x 32	BL SHR B 5,6 x 32	BL SHR B 5,6 x 32
51 41 1 802 258		Bussning	Boccola	Casquillo
51 41 1 807 439		Klämma	Graffa	Grapa
51 21 6 754 260	F	Överkantslist	Listello frontale	Listón para antepecho
51 21 6 754 261	F	Överkantslist	Listello frontale	Listón para antepecho
51 32 7 441 122	A	Klämma	Graffa	Grapa
51 21 6 754 263	A	Klämma	Graffa	Grapa
07 11 9 907 634		Skruv AM 5 x 25	Vite a testa lenticolar AM 5 x 25	Tornillo de cab.d.lent AM 5 x 25

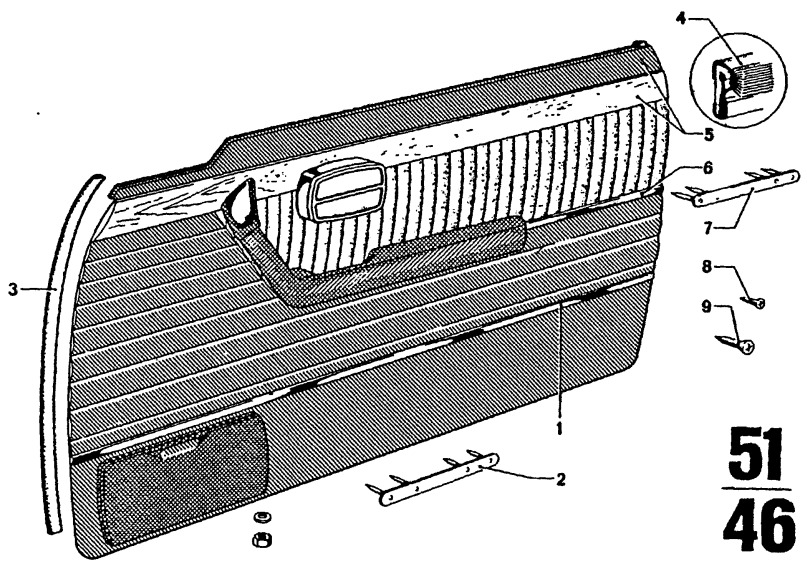

51
46

4/75

Teil-Nr.	Symbol	Teil-Benennung	Stück/E 2.5 CS	2.5 CSA	2800 CS	2800 CSA	3.0 CS	3.0 CSA	3.0 CSi	3.0 CS-L	3.0 CSi-L	USA 2800 CS	2800 CSA	3.0 CS	3.0 CSA
51 41 1 811 167		Zierleiste, unten	1	1	1	1	1	1	1	1	1	1	1	1	1
51 41 1 811 168		Zierleiste, unten	1	1	1	1	1	1	1	1	1	1	1	1	1
51 41 1 811 197		Zierleistenbefestigungsstreifen	2	2	2	2	2	2	2	2	2	2	2	2	2
51 41 1 811 198		Zierleistenbefestigungsstreifen	2	2	2	2	2	2	2	2	2	2	2	2	2
		Keder													
51 41 1 813 381		schwarz	4	4	4	4	4	4	4	4	4	4	4	4	4
51 41 1 813 383		marineblau	4	4	4	4	4	4	4			4	4	4	4
* 51 41 1 813 385		goldbraun			4	4	4	4	4			4	4	4	4
51 41 1 813 387		natur			4	4	4	4	4			4	4	4	4
51 41 1 813 389		velours rot	4	4	4	4	4	4	4			4	4	4	4
51 41 1 813 391		engl. Sattelleder	4	4	4	4	4	4	4			4	4	4	4
51 41 1 813 393		weiß	4	4	4	4	4	4	4			4	4	4	4
* 51 41 1 823 521		nylon-braun	4	4	4	4	4	4	4			4	4	4	4
51 41 1 827 987		beige	4	4			4	4	4					4	4
~~51 41 1 827 989~~		bronze					4	4	4					4	4
51 41 1 833 223		hellgrau	4	4			4	4	4					4	4
51 21 6 754 239		Abdichtung für Fensterschacht, innen (Bürste)	2	2	2	2	2	2	2	2	2	2	2	2	2
51 21 1 810 805		Trägerblech, Brustleiste	1	1	1	1	1	1	1	1	1	1	1	1	1
51 21 1 810 806		Trägerblech, Brustleiste	1	1	1	1	1	1	1	1	1	1	1	1	1
51 41 1 811 153		Zierleiste, oben	2	2	2	2	2	2	2	2	2	2	2	2	2
51 41 1 811 195		Zierleistenbefestigungsstreifen	4	4	4	4	4	4	4	4	4	4	4	4	4
07 11 9 907 701		LIN BL SHR 2,9x6,5	6	6	6	6	6	6	6	6	6	6	6	6	6
07 11 9 907 786		LIN BL SHR B 4,8 x 13	4	4	4	4	4	4	4	4	4	4	4	4	4

9/74

51
46

Bemerkungen
Remarks
Observations
Opmerkingen
Anmärkningar
Osservazione
Observaciones

* 51 41 1 813 385 → Fg
* 51 41 1 823 521 Fg →

3.0 CS
3.0 CSA
3.0 CSi
3.0 CS/USA
3.0 CSA/USA

Part No. No. de pièce Onderdeel-Nr.	Symbol	Denomination of parts	Dénomination de pièces	Benaming
51 41 1 811 167		Ornament.batt., lower	Liteau de décor, inf.	Sierlijst, onder
51 41 1 811 168		Ornamental batt.lower	Liteau de décor, inf.	Sierlijst, onder
51 41 1 811 197		Batten fastener	Fixat.de lit.de décor	Sierlijstbeyestiger
51 41 1 811 198		Batten fastener	Fixat.de lit.de décor	Sierlijstbevestiger
		Rubber shim	Bande de caoutchouc	Rubberrand
51 41 1 813 381		black	noir	zwart
51 41 1 813 383		navy blue	bleu marine	marineblauw
* 51 41 1 813 385		gold brown	brun doré	goud bruin
51 41 1 813 387		natur	natur	natuur
51 41 1 813 389		veloursred	veloursrouge	veloursrood
51 41 1 813 391		saddle leather	selle-cuir de l'anglet.	engels zadelleer
51 41 1 813 393		white	blanc	wit
* 51 41 1 823 521		nylon-brown	nylon-brun	nylon-bruin
51 41 1 827 987		beige	beige	beige
~~51 41 1 827 989~~		bronze	bronce	brons
51 41 1 833 223		light grey	gris clair	lichtgrijs
51 21 6 754 239		Sealing for window frame, inner (brush)	Garniture pour cadre de glace, int. (brosse)	Pakking voor raamlijst, binnen (borstel)
51 21 1 810 805		Support plate for breast ridge	Plaque de support pour tasseau	Draagplaat voor brostlijst
51 21 1 810 806		Support plate for breast ridge	Plaque d.support pour tasseau	Draagplaat voor brostlijst
51 41 1 811 153		Ornamental batt.upper	Liteau de décor.sup.	Sierlijst.boven
51 41 1 811 195		Batten fastener	Fixat.de lit.de décor	Sierlijstbevestiger
07 11 9 907 701		LIN BL SHR B2,9x6,5	LIN BL SHR B2,9x6,5	LIN BL SHR B2,9x6,5
07 11 9 907 786		LIN BL SHR B4,8x13	LIN BL SHR B4,8x13	LIN BL SHR B4,8x13

Reservdels-Nr. N° de pezzo N° pieza	Symbol	Reservdels-benämning	Denominazione pezzo	Designación pieza
51 41 1 811 167		Kromlist, undre	Listello ornament.inf.	Listón de adorno,inf.
51 41 1 811 168		Kromlist, undre	Listello ornament.inf.	Listón de adorno,inf.
51 41 1 811 197		List hållare	Fissaggio listello	Sujetador de liston
51 41 1 811 198		List hållare	Fissaggio listello	Sujetador de liston
		Gummimellanlägg	Coprigiunto	Borde
51 41 1 813 381		svart	nero	negro
51 41 1 813 383		marinblå	blu marino	azul marino
* 51 41 1 813 385		guld brun	marrone oro	oro parduzco
51 41 1 813 387		natur	naturale	natural
51 41 1 813 389		veloursröd	rosso velours	rojo terciopelo
51 41 1 813 391		engelsk sadelläder	cuoio sella inglese	cuero inglés d.silla
51 41 1 813 393		vit	bianco	blanco
* 51 41 1 823 521		nylon-brun	nylon-marron	nylon-parduzco
51 41 1 827 987		beige	beige	beige
~~51 41 1 827 989~~		brons	bronzo	bronce
51 41 1 833 223		ljusgra	grigio chiaro	gris claro
51 21 6 754 239		Packning för fönsterram, inre (borste)	Guarnizione per riquadro finestra, int. (spazzola)	Junta para hueco ventana, int. (cepillo)
51 21 1 810 805		Fästplatta för överkantslist	Lamiera portante per listello parapetto	Chapa de soporto para listón de antepecho
51 21 1 810 806		Fästplatta för överkantslist	Lamiera portante per listello parapetto	Chapa de soporto para liston de antepecho
51 41 1 811 153		Kromlist, övre	Listello ornament.sup.	Listón de adorno,sup.
51 41 1 811 195		Listhållare	Fissaggio listello	Sujetador de listón
07 11 9 907 701		LIN BL SHR B2,9x6,5	LIN BL SHR B2,9x6,5	LIN BL SHR B2,9x6,5
07 11 9 907 786		LIN BL SHR B4,8x13	LIN BL SHR B4,8x13	LIN BL SHR B4,8x13

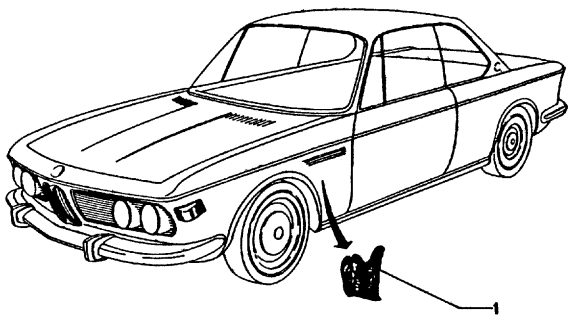

51
47

4/75

Teil-Nr.	Symbol	Teil-Benennung	Stück/E												USA			
			2.5 CS	2.5 CSA	2800 CS	2800 CSA	3.0 CS	3.0 CSA	3.0 CSi		3.0 CS-L	3.0 CSi-L			2800 CS	2800 CSA	3.0 CS	3.0 CSA
		Seitenverkleidung																
51 43 1 811 525		schwarz	1	1	1	1	1	1	1		1	1			1	1	1	1
51 43 1 811 526		schwarz	1	1	1	1	1	1	1		1	1			1	1	1	1
51 43 1 811 527		goldbraun			1	1	1	1	1						1	1	1	1
51 43 1 811 528		goldbraun			1	1	1	1	1						1	1	1	1
51 43 1 811 529		marineblau	1	1	1	1	1	1	1						1	1	1	1
51 43 1 811 530		marineblau	1	1	1	1	1	1	1						1	1	1	1
51 43 1 812 193		natur			1	1	1	1	1						1	1	1	1
51 43 1 812 194		natur			1	1	1	1	1						1	1	1	1
51 43 1 812 195		veloursrot	1	1	1	1	1	1	1						1	1	1	1
51 43 1 812 196		veloursrot	1	1	1	1	1	1	1						1	1	1	1
51 43 1 812 197		engl. Sattelleder	1	1	1	1	1	1	1						1	1	1	1
51 43 1 812 198		engl. Sattelleder	1	1	1	1	1	1	1						1	1	1	1
51 43 1 812 199		weiß	1	1	1	1	1	1	1						1	1	1	1
51 43 1 812 200		weiß	1	1	1	1	1	1	1						1	1	1	1
51 43 1 823 513		nylon-braun	1	1			1	1	1								1	1
51 43 1 823 514		nylon-braun	1	1			1	1	1								1	1
51 43 1 827 991		beige	1	1			1	1	1								1	1
51 43 1 827 992		beige	1	1			1	1	1								1	1
~~51 43 1 827 993~~		bronze					1	1	1								1	1
~~51 43 1 827 994~~		bronze					1	1	1								1	1
51 43 1 833 225		hellgrau	1	1			1	1	1								1	1
51 43 1 833 226		hellgrau	1	1			1	1	1								1	1

9/74 **51 47**

Bemerkungen
Remarks
Observations
Opmerkingen
Anmärkningar
Osservazione
Observaciones

* 51 43 1 811 527 → Fg
* 51 43 1 811 528 → Fg
* 51 43 1 823 513 Fg →
* 51 43 1 823 514 Fg →

3.0 CS
3.0 CSA
3.0 CSi
3.0 CS/USA
3.0 CSA/USA

Part No. No. de pièce Onderdeel-Nr.	Symbol	Denomination of parts	Dénomination de pièces	Benaming
		Side panel covering	Revêt. panneau lat.	Zijbekleding
51 43 1 811 525		black	noir	zwart
51 43 1 811 526		black	noir	zwart
* 51 43 1 811 527		gold brown	brun doré	goud bruin
* 51 43 1 811 528		gold brown	brun doré	goudbruin
51 43 1 811 529		navy blue	bleu marine	marineblauw
51 43 1 811 530		navy blue	bleu marine	marineblauw
51 43 1 812 193		natur	natur	natuur
51 43 1 812 194		natur	natur	natuur
51 43 1 812 195		veloursred	velours rouge	veloursrood
51 43 1 812 196		veloursred	velours rouge	veloursrood
51 43 1 812 197		saddle leather	selle-cuir de l'anglet.	engels zadelleer
51 43 1 812 198		saddle leather	selle-cuir de l'anglet.	engels zadelleer
51 43 1 812 199		white	blanc	wit
51 43 1 812 200		white	blanc	wit
* 51 43 1 823 513		nylon brown	nylon brun	nylon bruin
* 51 43 1 823 514		nylon brown	nylon brun	nylon bruin
51 43 1 827 991		beige	beige	beige
51 43 1 827 992		beige	beige	beige
~~51 43 1 827 993~~		bronze	bronce	brons
~~51 43 1 827 994~~		bronze	bronce	brons
51 43 1 833 225		light grey	gris clair	lichtgrijs
51 43 1 833 226		light grey	gris clair	lichtgrijs

Reservdels-Nr. N° de pezzo N° pieza	Symbol	Reservdels-benämning	Denominazione pezzo	Designación pieza
		Sidoklädsel	Rivestimento laterale	Revestimiento lateral
51 43 1 811 525		svart	nero	negro
51 43 1 811 526		svart	nero	negro
* 51 43 1 811 527		guld brun	marrone oro	oro parduzco
* 51 43 1 811 528		guld brun	marrone oro	oro parduzco
51 43 1 811 529		marinblå	blu marino	azul marino
51 43 1 811 530		marinblå	blu marino	azul marino
51 43 1 812 193		natur	naturale	natural
51 43 1 812 194		natur	naturale	natural
51 43 1 812 195		veloursröd	rosso vellutato	rojo aterciopelado
51 43 1 812 196		veloursröd	rosso vellutato	rojo aterciopelado
51 43 1 812 197		engelsk sadelläder	pelle inglese da sella	cuero inglés de silla
51 43 1 812 198		engelsk sadelläder	pelle inglese da sella	cuero inglés de silla
51 43 1 812 199		vit	bianco	blanco
51 43 1 812 200		vit	bianco	blanco
* 51 43 1 823 513		nylon brun	nylon marrone	nylon marron
* 51 43 1 823 514		nylon brun	nylon marrone	nylon marron
51 43 1 827 991		beige	beige	beige
51 43 1 827 992		beige	beige	beige
~~51 43 1 827 993~~		brons	bronzo	bronce
~~51 43 1 827 994~~		brons	bronzo	bronce
51 43 1 833 225		ljusgra	grigio chiaro	gris claro
51 43 1 833 226		ljusgra	grigio chiaro	gris claro

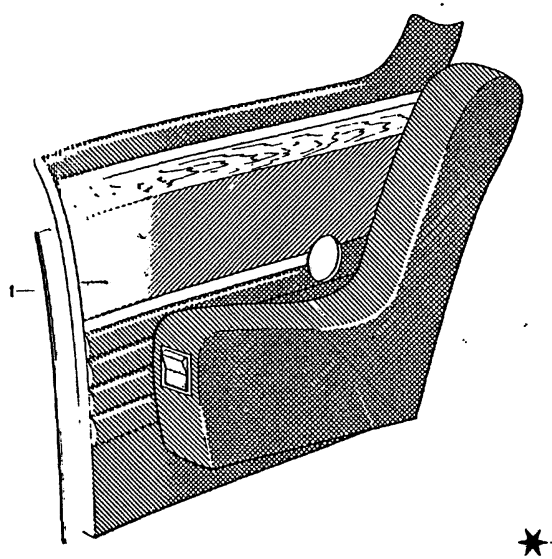

51
48
★★
4/74

Seite	Symbol	Teil Benennung	Stück/E								USA							
			2800 CS	2800 CSA	3.0 CS	3.0 CSA	3.0 CSI		3.0 CS-L	3.0 CSI-L	2800 CS	2800 CSA	3.0 CS	3.0 CSA				
		Seitenverkleidung																
		schwarz	1	1	1	1	1		1		1	1	1	1				
		schwarz	1	1	1	1	1				1	1	1	1				
		goldbraun	1	1	1	1	1				1	1	1	1				
		goldbraun	1	1	1	1	1				1	1	1	1				
		marinblau	1	1	1	1	1				1	1	1	1				
		marinblau	1	1	1	1	1				1	1	1	1				
		natur	1	1	1	1	1				1	1	1	1				
		natur	1	1	1	1	1				1	1	1	1				
		velourrot	1	1	1	1	1				1	1	1	1				
		velourrot	1	1	1	1	1				1	1	1	1				
		Sattelleder	1	1	1	1	1				1	1	1	1				
		Sattelleder	1	1	1	1	1				1	1	1	1				
		weiß	1	1	1	1	1				1	1	1	1				
		weiß	1	1	1	1	1				1	1	1	1				
		Velourrot	1	1	1	1	1				1	1	1	1				
		Velourrot	1	1	1	1	1				1	1	1	1				
		Sattelleder	1	1	1	1	1				1	1	1	1				
		Sattelleder	1	1	1	1	1				1	1	1	1				
		Nylon braun	1	1	1	1	1				1	1	1	1				
		Nylon braun	1	1	1	1	1				1	1	1	1				

51	Bemerkungen Remarks Observations Opmerkingen Anmärkningar Osservazione Observaciones
48	

★★→Fg

*51 43 1 811 533 →Fg
*51 43 1 811 534 →Fg
*51 43 1 823 511 Fg→
*51 43 1 823 512 Fg→

3.0 CS
3.0 CSA
3.0 CSI
3.0 CS/USA
3.0 CSA/USA

Part No. No. de pièce Onderdeel-Nr.	Symbol	Denomination of parts	Dénomination de pièces	Benaming
		Side panel covering	Revêt.panneau lat.	Zijbekleding
51 43 1 811 531		black	noir	zwart
51 43 1 811 532		black	noir	zwart
* 51 43 1 811 533		gold brown	brun doré	goud bruin
* 51 43 1 811 534		gold brown	brun doré	goud bruin
51 43 1 811 535		navy blue	bleu marine	marineblauw
51 43 1 811 536		navy blue	bleu marine	marineblauw
51 43 1 812 219		natur	natur	natuur
51 43 1 812 220		natur	natur	natuur
51 43 1 812 221		veloursred	veloursrouge	veloursrood
51 43 1 812 222		veloursred	veloursrouge	veloursrood
51 43 1 812 223		saddle leather	selle-cuir de l'anglet.	engels zadelleer
51 43 1 812 224		saddle leather	selle-cuir de l'anglet.	engels zadelleer
51 43 1 812 225		white	blanc	wit
51 43 1 812 226		white	blanc	wit
* 51 43 1 823 511		nzlon brown	nylon brun	nylon bruin
* 51 43 1 823 512		nylon brown	nylon brun	nylon bruin

Reservdels-Nr N° de pezzo N° pieza	Symbol	Reservdels-benämning	Denominazione pezzo	Designación pieza
		Sidpklädsel	Rivestimento laterale	Revestimiento lateral
51 43 1 811 531		svart	nero	negro
51 43 1 811 532		svart	nero	negro
* 51 43 1 811 533		guld brun	marrone oro	oro parduzco
* 51 43 1 811 534		guld brun	marrone oro	oro parduzco
51 43 1 811 535		marinblå	blu marino	azul marino
51 43 1 811 536		marinblå	blu marino	azul marino
51 43 1 812 219		natur	naturale	natural
51 43 1 812 220		natur	naturale	natural
51 43 1 812 221		veloursröd	rosso vellutato	rojo aterciopelado
51 43 1 812 222		veloursröd	rosso vellutato	rojo aterciopelado
51 43 1 812 223		engelsk sadelläder	pelle inglese da sella	cuero ingles de silla
51 43 1 812 224		engelsk sadelläder	pelle inglese da sella	cuero ingles de silla
51 43 1 812 225		vit	bianco	blanco
51 43 1 812 226		vit	bianco	blanco
* 51 43 1 823 511		nylon brun	nylon marrone	nylon marron
* 51 43 1 823 512		nylon brun	nylon marrone	nylon marron

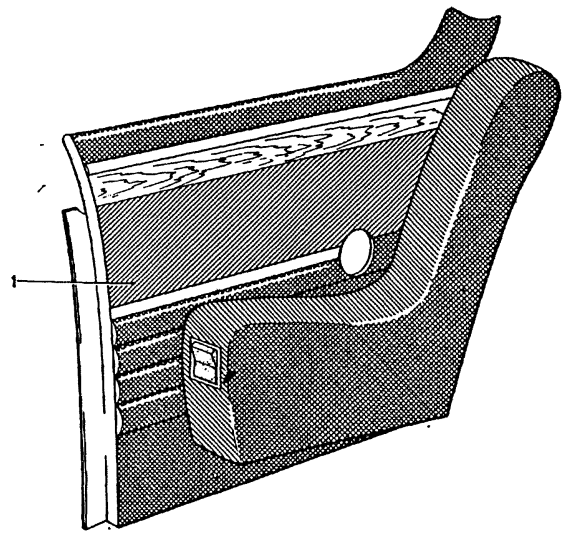

51
49

**

4/75

Teil-Nr	Symbol	Teil-Benennung	Stück/E 2800 CS	2800 CSA	3.0 CS	3.0 CSA	3.0 CSI		3.0 CS-L	3.0 CSI-L	USA 2800 CS	2800 CSA	3.0 CS	3.0 CSA
51 43 1 823 063		Seitenverkleidung												
51 43 1 823 064		schwarz			1	1	1		1	1			1	1
51 43 1 823 065		schwarz			1	1	1		1	1			1	1
51 43 1 823 066		nylon-braun			1	1	1						1	1
51 43 1 823 067		nylon-braun			1	1	1						1	1
51 43 1 823 068		marineblau			1	1	1						1	1
51 43 1 823 069		marineblau			1	1	1						1	1
51 43 1 823 070		natur			1	1	1						1	1
51 43 1 823 071		natur			1	1	1						1	1
51 43 1 823 072		veloursrot			1	1	1						1	1
51 43 1 823 073		veloursrot			1	1	1						1	1
51 43 1 823 074		engl. Sattelleder			1	1	1						1	1
51 43 1 823 075		engl. Sattelleder			1	1	1						1	1
51 43 1 823 076		weiß			1	1	1						1	1
51 43 1 827 995		weiß			1	1	1						1	1
51 43 1 827 996		beige			1	1	1						1	1
~~51 43 1 827 997~~		beige			1	1	1						1	1
~~51 43 1 827 998~~		bronze			1	1	1						1	1
		bronze			1	1	1						1	1

4/75 **51** **49**

Bemerkungen
Remarks
Observations
Opmerkingen
Anmärkningar
Osservazione
Observaciones

** Fg →

3.0 CS
3.0 CSA
3.0 CSI
3.0 CS-L
3.0 CS/USA
3.0 CSA/USA

Part No. No. de pièce Onderdeel-Nr.	Symbol	Denomination of parts	Dénomination de pièces	Benaming
		Side panel covering	Revêt.panneau lat.	Zijbekleding
51 43 1 823 063		black	noir	zwart
51 43 1 823 064		black	noir	zwart
51 43 1 823 065		nylon brown	nylon brun	nylon bruin
51 43 1 823 066		nylon brown	nylon brun	nylon bruin
51 43 1 823 067		navy blue	bleu marine	marineblauw
51 43 1 823 068		navy blue	bleu marine	marineblauw
51 43 1 823 069		natur	natur	natuur
51 43 1 823 070		natur	natur	natuur
51 43 1 823 071		velours red	velours rouge	velours rood
51 43 1 823 072		velours red	velours rouge	velours rood
51 43 1 823 073		saddle leather	selle-cuir de l'ang.	engels zadelleer
51 43 1 823 074		saddle leather	selle-cuir de l'ang.	engels zadelleer
51 43 1 823 075		white	blanc	wit
51 43 1 823 076		white	blanc	wit
51 43 1 827 995		beige	beige	beige
51 43 1 827 996		beige	beige	beige
~~51 43 1 827 997~~		bronze	bronce	brons
~~51 43 1 827 998~~		bronze	bronce	brons

Reservdels-Nr. N° de pezzo N° pieza	Symbol	Reservdels-benämning	Denominazione pezzo	Designación pieza
		Sidoklädsel	Rivestimento laterale	Revestimiento lateral
51 43 1 823 063		svart	nero	negro
51 43 1 823 064		svart	nero	negro
51 43 1 823 065		nylon brun	nylon marrone	nylon marron
51 43 1 823 066		nylon brun	nylon marrone	nylon marron
51 43 1 823 067		marinblå	blu marino	azul marino
51 43 1 823 068		marinblå	blu marino	azul marino
51 43 1 823 069		natur	naturale	natural
51 43 1 823 070		natur	naturale	natural
51 43 1 823 071		velours röd	rosso velours	rojo terciopelo
51 43 1 823 072		velours röd	rosso velours	rojo terciopelo
51 43 1 823 073		engelsk sadelläder	pelle inglese da sella	cuero ingles de silla
51 43 1 823 074		engelsk sadelläder	pelle inglese da sella	cuero ingles de silla
51 43 1 823 075		vit	bianco	blanco
51 43 1 823 076		vit	bianco	blanco
51 43 1 827 995		beige	beige	beige
51 43 1 827 996		beige	beige	beige
~~51 43 1 827 997~~		brons	bronzo	bronce
~~51 43 1 827 998~~		brons	bronzo	bronce

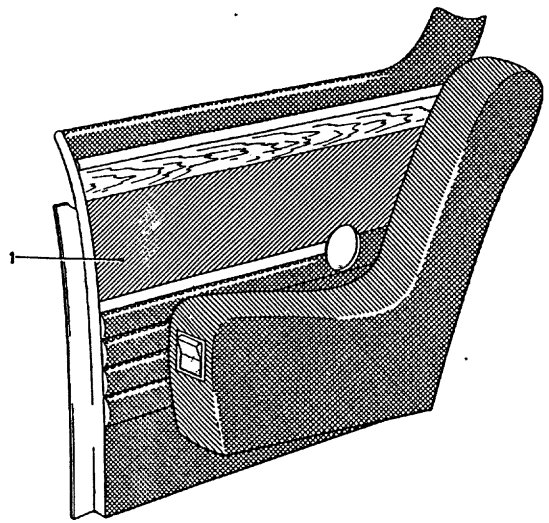

51
50

★★ 9/74

Teil-Nr.	Symbol	Teil-Benennung	Stück/E 2.5 CS	2.5 CSA	2800 CS	2800 CSA	3.0 CS	3.0 CSA	3.0 CSi	3.0 CS-L	3.0 CSi-L	USA 2800 CS	2800 CSA	3.0 CS	3.0 CSA
		Seitenverkleidung													
51 43 1 833 229		schwarz	1	1											
51 43 1 833 230		schwarz	1	1			1	1	1	1					
51 43 1 833 231		nylonbraun	1	1			1	1	1	1				1	1
51 43 1 833 232		nylonbraun	1	1			1	1	1	1				1	1
51 43 1 833 233		marineblau	1	1			1	1	1	1				1	1
51 43 1 833 234		marineblau	1	1			1	1	1	1				1	1
51 43 1 833 235		beige	1	1			1	1	1	1				1	1
51 43 1 833 236		beige	1	1			1	1	1	1				1	1
51 43 1 833 237		veloursrot	1	1			1	1	1	1				1	1
51 43 1 833 238		veloursrot	1	1			1	1	1	1				1	1
51 43 1 833 239		engl. Sattelleder	1	1			1	1	1	1				1	1
51 43 1 833 240		engl. Sattelleder	1	1			1	1	1	1				1	1
51 43 1 833 241		weiß	1	1			1	1	1	1				1	1
51 43 1 833 242		weiß	1	1			1	1	1	1				1	1
51 43 1 833 245		hellgrau	1	1			1	1	1	1				1	1
51 43 1 833 246		hellgrau	1	1			1	1	1	1				1	1

9/74 **51** **50**

Bemerkungen
Remarks
Observations
Opmerkingen
Anmärkningar
Osservazione
Observaciones

**Fg→

3.0 CS	4 300 001
3.0 CS/USA	4 310 001
3.0 CSA	4 320 001
3.0 CSA (oo)	4 330 001
3.0 CSA/USA	4 335 001
3.0 CSi	4 340 001
3.0 CSi (oo)	4 350 001
3.0 CSi-L	4 355 001
3.0 CSi-L (oo)	4 360 001

Part No. / No. de pièce / Onderdeel-Nr.	Symbol	Denomination of parts	Dénomination de pièces	Benaming
		Side panel covering	Revet.panneau lat.	Zijbekleding
51 43 1 833 229		black	noir	zwart
51 43 1 833 230		black	noir	zwart
51 43 1 833 231		nylon brown	nylon brun	nylon bruin
51 43 1 833 232		nylon brown	nylon brun	nylon bruin
51 43 1 833 233		navy blue	bleu marine	marineblauw
51 43 1 833 234		navy blue	bleu marine	marineblauw
51 43 1 833 235		beige	beige	beige
51 43 1 833 236		beige	beige	beige
51 43 1 833 237		velours red	veloursrouge	veloursrood
51 43 1 833 238		velours red	veloursrouge	veloursrood
51 43 1 833 239		saddle leather	selle-cuir d.l'anglet.	engels zadelleer
51 43 1 833 240		saddle leather	selle-cuir d.l'anglet.	engels zadelleer
51 43 1 833 241		white	blanc	wit
51 43 1 833 242		white	blanc	wit
51 43 1 833 245		light grey	gris clai	lichtgrijs
51 43 1 833 246		light grey	gris clair	lichtgrijs

Reservdels-Nr. / N° de pezzo / N° pieza	Symbol	Reservdels-benämning	Denominazione pezzo	Designación pieza
		Sidoklädsel	Rivestimento laterale	Revestimiento lateral
51 43 1 833 229		svart	nero	negro
51 43 1 833 230		svart	nero	negro
51 43 1 833 231		nylon brun	nylon marrone	nylon marron
51 43 1 833 232		nylon brun	nylon marrone	nylon marron
51 43 1 833 233		marinblå	blu marino	azul marino
51 43 1 833 234		marinblå	blu marino	azul marino
51 43 1 833 235		beige	beige	beige
51 43 1 833 236		beige	beige	beige
51 43 1 833 237		velours röd	rosso velours	rojo terciopelo
51 43 1 833 238		velours röd	rosso velours	rojo terciopelo
51 43 1 833 239		engelsk sadelläder	cuoio sella inglese	cuero ingles
51 43 1 833 240		engelsk sadelläder	cuoio sella inglese	cuero ingles
51 43 1 833 241		vit	bianco	blanco
51 43 1 833 242		vit	bianco	blanco
51 43 1 833 245		ljusgrå	grigio chiaro	gris claro
51 43 1 833 246		ljusgrå	grigio chiaro	gris claro

51

51

	KARROSSERIE-AUSSTATTUNG	BODY-EQUIPMENT	CARROSSERIE-EQUIPEMENT
51 – 55	Armstützen, seitlich hinten	Arm-support, lat. rear	Appui-bras, lat. arr.
56	Seitenverkleidung hinten	Side panel covering rear	Revêtement panneau lat.
57	Abschlußleisten, Himmelbespannung	Traling-edge-strip, headlining	Baguette, rev. de plafond
58 + 59	Verkleidungen für Instrumententafel	Linings for instrument panel	Revêtement du tableau de bord partie
60 – 61a	Einlegeteppiche	Carpet	Tapis
62 – 65	Abdeckungen und Verkleid.	Covering and Linings	Couverture, Revetements
66	Unterbodenschutz	Unterbody protection	Protection du dessous

A

A 15	Sonderausstattungsverzeichnis	List of special equipment	Relevé de l'equipement spécial
		Lijst v. speciale uitrustingen	Förteckning f. specialutrustning
		Indice dotazione speciale	Indice equipo especial

51

	KARROSSERIE - UITRUSTING	KAROSSERI - UTRUSTNING
51 – 55	Armsteun, zidelings achter	Armstöd, sida bak
56	Zijbekleding achter en onderdelen	Sidaklädsel bak och reservdelar
57	Afsluitlijsten, hemelbekleding	Avslutninglist, innertak
58 + 59	Bekleding voor instrumentenbord	Instrumentpanelklädsel
60 + 61	Mat	Matta
62 – 65	Afdekking, Bekledingen	Tätning, Klädslar
66	Bodembescherming	Bottenskydd

	ATTREZZATURE CARROZZERIA	EQUIPO DE CARROCERIA
51 – 55	Bracciuoli, laterale posteriore	Apoyabrazos, lat. trasero
56	Rivestimento lat. post. e pezzi singoli	Rivestimento lat. tras. y piezas sueltas
	Listelli di chiusura, riv. cielo	Listones de cierre, rev. del cielo
58 + 59	Rivestimenti per tavola portastrumenti	Revestimientos para tablero de instrumento
60 + 61	Tappetti	Alfombras
62 – 65	Copertura, Rivestimenti	Recubrimiento, Revistimientos
66	Protezione fondo	Protecion de bajos

A

A 16	Sonderausstattungsverzeichnis	List of special equipment	Relevé de l'equipement spécial
		Lijst v. speciale uitrustingen	Förteckning f. specialutrustnir
		Indice dotazione speciale	Indice equipo especial

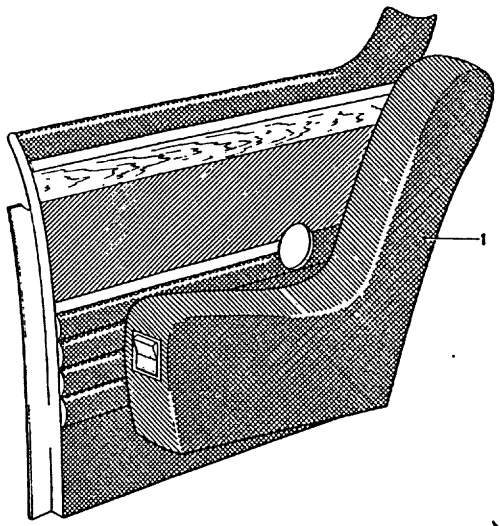

51
52
★★
4/74

Teil-Nr.	Symbol	Teil-Benennung	Stück/E 2800 CS	2800 CSA	3.0 CS	3.0 CSA	3.0 CSi	3.0 CS-L	3.0 CSi-L	USA 2800 CS	2800 CSA	3.0 CS	3.0 CSA
		Armlehne											
		Kunstlederausführung											
51 43 1 822 857		schwarz			1	1	1					1	1
51 43 1 822 858		schwarz			1	1	1	1	1			1	1
51 43 1 822 859		nylon-braun			1	1	1	1	1			1	1
51 43 1 822 860		nylon-braun			1	1	1					1	1
51 43 1 822 861		marineblau			1	1	1					1	1
51 43 1 822 862		marineblau			1	1	1					1	1
		Lederausführung											
51 43 1 822 863		schwarz			1	1	1					1	1
51 43 1 822 864		schwarz			1	1	1					1	1
51 43 1 822 865		natur			1	1	1					1	1
51 43 1 822 866		natur			1	1	1					1	1
51 43 1 822 867		marineblau			1	1	1					1	1
51 43 1 822 868		marineblau			1	1	1					1	1
51 43 1 822 869		veloursrot			1	1	1					1	1
51 43 1 822 870		veloursrot			1	1	1					1	1
51 43 1 822 871		engl. Sattelleder			1	1	1					1	1
51 43 1 822 872		engl. Sattelleder			1	1	1					1	1
51 43 1 822 873		weiß			1	1	1					1	1
51 43 1 822 874		weiß			1	1	1					1	1
51 43 1 828 001		bronze			1	1	1					1	1
51 43 1 828 002		bronze			1	1	1					1	1
51 43 1 828 011		beige			1	1	1					1	1
51 43 1 828 012		beige			1	1	1					1	1

4/74 **51** **52**

Bemerkungen
Remarks
Observations
Opmerkingen
Anmärkningar
Osservazione
Observaciones

** Fg→
3.0 CS
3.0 CSA
3.0 CSi
3.0 CS/USA
3.0 CSA/USA
3.0 CS-L

Part No. No. de pièce Onderdeel-Nr.	Symbol	Denomination of parts	Dénomination de pièces	Benaming
		Arm-rest	Appui-bras	Armsteun
		Imitat. leath. design	Modèle de skai	Uitvoer. in kunstleer
51 43 1 822 857		black	noir	zwart
51 43 1 822 858		black	noir	zwart
51 43 1 822 859		nylon brown	nylon brun	nylon bruin
51 43 1 822 860		nylon brown	nylon brun	nylon bruin
51 43 1 822 861		navy blue	bleu marine	marineblauw
51 43 1 822 862		navy blue	bleu marine	marineblauw
		Leather design	Modèle de cuir	Uitvoering in leer
51 43 1 822 863		black	noir	zwart
51 43 1 822 864		black	noir	zwart
51 43 1 822 865		natur	natur	natuur
51 43 1 822 866		natur	natur	natuur
51 43 1 822 867		navy blue	bleu marine	marineblauw
51 43 1 822 868		navy blue	bleu marine	marinblauw
51 43 1 822 869		velours red	velours rouge	velours rood
51 43 1 822 870		velours red	velours rouge	velours rood
51 43 1 822 871		saddle leather	selle-cuir de l'ang.	engels zadelleer
51 43 1 822 872		saddle leather	selle-cuir de l'ang.	engels zadelleer
51 43 1 822 873		white	blanc	wit
51 43 1 822 874		white	blanc	wit
51 43 1 828 001		bronze	bronce	brons
51 43 1 828 002		bronze	bronce	brons
51 43 1 828 011		beige	beige	beige
51 43 1 828 012		beige	beige	beige

Reservdels-Nr. N° de pezzo N° pieza	Symbol	Reservdels-benämning	Denominazione pezzo	Designación pieza
		Armstöd	Appoggiabraccia	Apoyabrazos
		Konstläderutförande	Versione similpelle	Ejecución de cuero
51 43 1 822 857		svart	nero	negro
51 43 1 822 858		svart	nero	negro
51 43 1 822 859		nylon brun	nylon marrone	nylon marron
51 43 1 822 860		nylon brun	nylon marrone	nylon marron
51 43 1 822 861		marinblå	blu marino	azul marino
51 43 1 822 862		marinblå	blu marino	azul marino
		Läderutförande	Versione cuoio	Ejecución de cuero
51 43 1 822 863		svart	nero	negro
51 43 1 822 864		svart	nero	negro
51 43 1 822 865		natur	naturale	natural
51 43 1 822 866		natur	naturale	natural
51 43 1 822 867		marinblå	blu marino	azul marino
51 43 1 822 868		marinblå	blu marino	azul marino
51 43 1 822 869		velours röd	rosso velours	rojo terciopelo
51 43 1 822 870		velours röd	rosso velours	rojo terciopelo
51 43 1 822 871		engelsk sadelläder	pelle inglese da sella	cuero ingles de silla
51 43 1 822 872		engelsk sadelläder	pelle inglese da sella	cuero ingles de silla
51 43 1 822 873		vit	bianco	blanco
51 43 1 822 874		vit	bianco	blanco
51 43 1 828 001		brons	bronzo	bronce
51 43 1 828 002		brons	bronzo	bronce
51 43 1 828 011		beige	beige	beige
51 43 1 828 012		beige	beige	beige

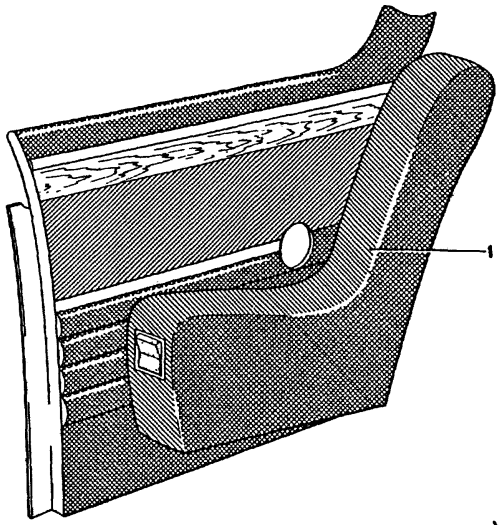

51
51

★★ 4/74

Teil-Nr.	Symbol	Teil-Benennung	Stück/E 2800 CS	2800 CSA	3.0 CS	3.0 CSA	3.0 CSi	3.0 CS-L	3.0 CSi-L	USA 2800 CS	2800 CSA	3.0 CS	3.0 CSA
		Armlehne											
		Lederausführung											
51 43 1 811 537		schwarz											
51 43 1 811 538		schwarz	1	1	1	1	1			1	1	1	1
51 43 1 811 539		marineblau	1	1	1	1	1			1	1	1	1
51 43 1 811 540		marineblau	1	1	1	1	1			1	1	1	1
51 43 1 812 285		veloursrot	1	1	1	1	1			1	1	1	1
51 43 1 812 286		veloursrot	1	1	1	1	1			1	1	1	1
51 43 1 812 287		engl. Sattelleder	1	1	1	1	1			1	1	1	1
51 43 1 812 288		engl. Sattelleder	1	1	1	1	1			1	1	1	1
51 43 1 812 289		weiß	1	1	1	1	1			1	1	1	1
51 43 1 812 290		weiß	1	1	1	1	1			1	1	1	1
		Kunstlederausführung											
51 43 1 811 541		natur											
51 43 1 811 542		natur	1	1	1	1	1			1	1	1	1
51 43 1 811 583		schwarz	1	1	1	1	1			1	1	1	1
51 43 1 811 584		schwarz	1	1	1	1	1	1		1	1	1	1
51 43 1 811 585		marineblau	1	1	1	1	1	1		1	1	1	1
51 43 1 811 586		marineblau	1	1	1	1	1			1	1	1	1
51 43 1 811 587		goldbraun	1	1	1	1	1			1	1	1	1
51 43 1 811 588		goldbraun	1	1	1	1	1			1	1	1	1
51 43 1 823 509		nylon-braun			1	1	1					1	1
51 43 1 823 510		nylon-braun			1	1	1					1	1

51	Bemerkungen Remarks Observations Opmerkingen Anmärkningar Osservazione Observaciones
51	

**→Fg

* 51 43 1 811 587 →Fg
* 51 43 1 811 588 →Fg
* 5L 43 1 823 509 Fg→
* 51 43 1 823 510 Fg→

3.0 CS
3.0 CSi
3.0 CS/USA
3.0 CSA/USA

Part No. No. de pièce Onderdeel-Nr.	Symbol	Denomination of parts	Dénomination de pièces	Benaming
		Arm-rest	Appui-bras	Armsteun
		Leather design	Modèle de cuir	Uitvoering in leer
51 43 1 811 537		black	noir	zwart
51 43 1 811 538		black	noir	zwart
51 43 1 811 539		navy blue	bleu marine	marineblauw
51 43 1 811 540		navy blue	bleu marine	marineblauw
51 43 1 812 285		veloursred	veloursrouge	veloursrood
51 43 1 812 286		veloursred	veloursrouge	veloursrood
51 43 1 812 287		saddle leather	selle-cuir de l'anglet.	engels zadelleer
51 43 1 812 288		saddle leather	selle-cuir de l'anglet.	engels zadelleer
51 43 1 812 289		white	blanc	wit
51 43 1 812 290		white	blanc	wit
		Imitat.leath.design	Modèle de skai	Uitvoer.in kunstleer
51 43 1 811 541		natur	natur	natuur
51 43 1 811 542		natur	natur	natuur
51 43 1 811 583		black	noir	zwart
51 43 1 811 584		black	noir	zwart
51 43 1 811 585		navy blue	bleu marine	marineblauw
51 43 1 811 586		navy blue	bleu marine	marineblauw
* 51 43 1 811 587		gold brun	brun doré	goud bruin
* 51 43 1 811 588		gold brun	brun doré	goud bruin
* 51 43 1 823 509		nylon brown	nylon brun	nylon bruin
* 51 43 1 823 510		nylon brown	nylon brun	nylon bruin

Reservdels-Nr. N° de pezzo N° pieza	Symbol	Reservdels-benämning	Denominazione pezzo	Designacion pieza
		Armstöd	Appoggi abraccia	Apoy abrazos
		Läderutförande	Versione cuoio	Ejecución de cuero
51 43 1 811 537		svart	nero	negro
51 43 1 811 538		svart	nero	negro
51 43 1 811 539		marinblå	blu marino	azul marino
51 43 1 811 540		marinblå	blu marino	azul marino
51 43 1 812 285		veloursröd	rosso vellutato	rojo aterciop.
51 43 1 812 286		veloursröd	rosso vellutato	rojo aterciop.
51 43 1 812 287		engelsk sadelläder	pelle inglese da sella	cuero ingles de silla
51 43 1 812 288		engelsk sadelläder	pelle inglese da sella	cuero ingles de silla
51 43 1 812 289		vit	bianco	blanco
51 43 1 812 290		vit	bianco	blanco
		Konstläderutförande	Versione simil pelle	Ejecución de cuero
51 43 1 811 541		natur	naturale	natural
51 43 1 811 542		natur	naturale	natural
51 43 1 811 583		svart	nero	negro
51 43 1 811 584		svart	nero	negro
51 43 1 811 585		marinblå	blu marino	azul marino
51 43 1 811 586		marinblå	blu marino	azul marino
* 51 43 1 811 587		guld brun	marrone dorato	marron dorado
* 51 43 1 811 588		guld brun	marrone dorato	marron dorado
* 51 43 1 823 509		nylon brun	nylon marrone	nylon marron
* 51 43 1 823 510		nylon brun	nylon marrone	nylon marron

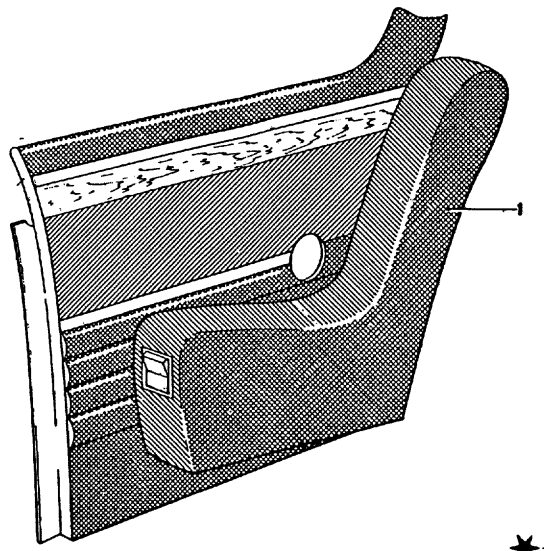

51
53

★★ 4/75

Teil-Nr.	Symbol	Teil-Benennung	Stück/E 2.5 CS	2.5 CSA	2800 CS	2800 CSA	3.0 CS	3.0 CSA	3.0 CSI	3.0 CS-L	3.0 CSI-L	USA 2800 CS	2800 CSA	3.0 CS	3.0 CSA
	✈	Armlehne seitlich													
		Kunstlederausführung:													
51 43 1 832 205		schwarz	1	1			1	1	1						
51 43 1 832 206		schwarz	1	1			1	1	1						
51 43 1 832 201		nylonbraun	1	1			1	1	1						
51 43 1 832 202		nylonbraun	1	1			1	1	1						
51 43 1 832 203		marineblau	1	1			1	1	1						
51 43 1 832 204		marineblau	1	1			1	1	1						
51 43 1 832 171		hellgrau	1	1			1	1	1						
51 43 1 832 172		hellgrau	1	1			1	1	1						
		Lederausführung:													
51 43 1 832 211		schwarz	1	1			1	1	1						
51 43 1 832 212		schwarz	1	1			1	1	1						
51 43 1 832 221		beige	1	1			1	1	1						
51 43 1 832 222		beige	1	1			1	1	1						
51 43 1 832 209		marineblau	1	1			1	1	1						
51 43 1 832 210		marineblau	1	1			1	1	1						
51 43 1 832 215		veloursrot	1	1			1	1	1						
51 43 1 832 216		veloursrot	1	1			1	1	1						
51 43 1 832 217		engl. Sattelleder	1	1			1	1	1						
51 43 1 832 218		engl. Sattelleder	1	1			1	1	1						
51 43 1 832 219		weiß	1	1			1	1	1						
51 43 1 832 220		weiß	1	1			1	1	1						

4/75 **51** **53**

Bemerkungen
Remarks
Observations
Opmerkingen
Anmärkningar
Osservazione
Observaciones

* * Fg→
Modell 73

Part No. No. de pièce Onderdeel-Nr.	Symbol	Denomination of parts	Dénomination de pièces	Benaming
	✈	Arm-rest lat.	Appui-bras lat.	Armsteun zijdel.
		Imitation leath.disign:	Modèle de skai:	Uitvoering in kunstl.:
51 43 1 832 205		black	noir	zwart
51 43 1 832 206		black	noir	zwart
51 43 1 832 201		nylon brown	nylon brun	nylon bruin
51 43 1 832 202		nylon brown	nylon brun	nylon bruin
51 43 1 832 203		navy blue	bleu marine	marineblauw
51 43 1 832 204		navy blue	bleu marine	marineblauw
51 43 1 832 171		light grey	gris clair	lichtgrijs
51 43 1 832 172		light grey	gris clair	lichtgrijs
		Leather design:	Modèle en cuir:	Leeruitvoering:
51 43 1 832 211		black	noir	zwart
51 43 1 832 212		black	noir	zwart
51 43 1 832 221		beige	beige	beige
51 43 1 832 222		beige	beige	beige
51 43 1 832 209		navy blue	bleu marine	marineblauw
51 43 1 832 210		navy blue	bleu marine	marineblauw
51 43 1 832 215		veloursred	veloursrouge	veloursrood
51 43 1 832 216		veloursred	veloursrouge	veloursrood
51 43 1 832 217		saddle leather	selle-cuird.l'angleter	engels zadelleer
51 43 1 832 218		saddle leather	selle-cuird.l'angleter	engels zadelleer
51 43 1 832 219		white	blanc	wit
51 43 1 832 220		white	blanc	wit

Reservdels-Nr. N° de pezzo N° pieza	Symbol	Reservdels-benämning	Denominazione pezzo	Designación pieza
	✈	Armstöd sida	Appoggi abracc.lat.	Apoyo abrayos lat.
		Konstläderutförande:	Versione similpelle:	Ejecución d.cuero ärt.
51 43 1 832 205		svart	nero	negro
51 43 1 832 206		svart	nero	negro
51 43 1 832 201		nylon brun	nylon marrone	nylon marron
51 43 1 832 202		nylon brun	nylon marrone	nylon marron
51 43 1 832 203		marinblå	blu marino	azul marino
51 43 1 832 204		marinblå	blu marino	azul marino
51 43 1 832 171		ljusgrå	grigio chiaro	gris claro
51 43 1 832 172		ljusgrå	grigio chiaro	gris claro
		Läderutförande:	Versione cuoio:	Ejecución de cuero:
51 43 1 832 211		svart	nero	negro
51 43 1 832 212		svart	nero	negro
51 43 1 832 221		beige	beige	beige
51 43 1 832 222		beige	beige	beige
51 43 1 832 209		marinblå	blu marino	azul marino
51 43 1 832 210		marinblå	blu marino	azul marino
51 43 1 832 215		veloursröd	rosso velours	rojo terciopelo
51 43 1 832 216		veloursröd	rosso velours	rojo terciopelo
51 43 1 832 217		engelsk sadelläder	cuoio sella inglese	cuero ingles
51 43 1 832 218		engelsk sadelläder	cuoio sella inglese	cuero ingles
51 43 1 832 219		vit	bianco	blanco
51 43 1 832 220		vit	bianco	blanco

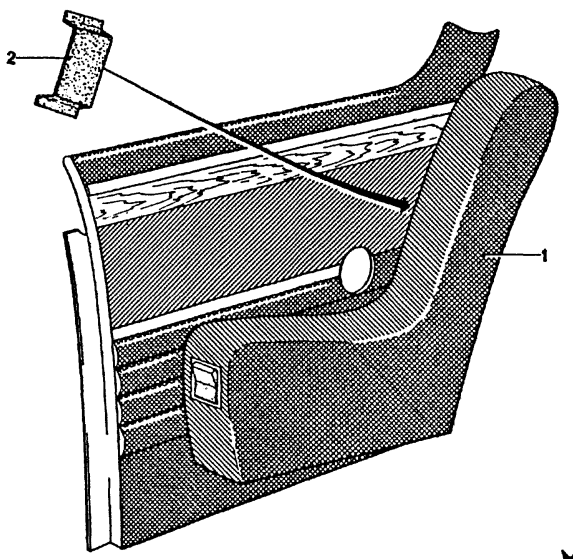

51
53a

★★ 4/75

Teil-Nr	Symbol	Teil-Benennung	Stück/E										USA									
			2.5 CS	2.5 CSA	2800 CS	2800 CSA	3.0 CS	3.0 CSA	3.0 CSi		3.0 CS-L	3.0 CSi-L	2800 CS	2800 CSA	3.0 CS	3.0 CSA						
	⊕	Armlehne seitlich × Automatikgurt hinten)																				
		Kunstlederausführung																				
51 43 1 832 231		schwarz	1	1			1	1	1		1				1	1						
51 43 1 832 232		schwarz	1	1			1	1	1		1				1	1						
51 43 1 832 227		nylon-braun	1	1			1	1	1						1	1						
51 43 1 832 228		nylon-braun	1	1			1	1	1						1	1						
51 43 1 832 229		marineblau	1	1			1	1	1						1	1						
51 43 1 832 230		marineblau	1	1			1	1	1						1	1						
51 43 1 832 225		hellgrau	1	1			1	1	1						1	1						
51 43 1 832 226		hellgrau	1	1			1	1	1						1	1						
		Lederausführung																				
51 43 1 832 235		schwarz	1	1			1	1	1						1	1						
51 43 1 832 236		schwarz	1	1			1	1	1						1	1						
51 43 1 832 245		beige	1	1			1	1	1						1	1						
51 43 1 832 246		beige	1	1			1	1	1						1	1						
51 43 1 832 233		marineblau	1	1			1	1	1						1	1						
51 43 1 832 234		marineblau	1	1			1	1	1						1	1						
51 43 1 832 239		veloursrot	1	1			1	1	1						1	1						
51 43 1 832 240		veloursrot	1	1			1	1	1						1	1						
51 43 1 832 241		engl. Sattelleder	1	1			1	1	1						1	1						
51 43 1 832 242		engl. Sattelleder	1	1			1	1	1						1	1						
51 43 1 832 243		weiß	1	1			1	1	1						1	1						
51 43 1 832 244		weiß	1	1			1	1	1						1	1						
51 43 1 832 155		Manschette	1	1			1	1	1		1				1	1						
51 43 1 832 156		Manschette	1	1			1	1	1		1				1	1						

4/75

51
53a

Bemerkungen Remarks Observations Opmerkingen Anmärkningar Osservazione Observaciones

** Fg→

Modell 73
USA-Modell 74

** Sonderausstattung

2.5 CS
2.5 CSA
3.0 CS
3.0 CSA
3.0 CSi
3.0 CSi-L

Part No. No. de pièce Onderdeel-Nr	Symbol	Denomination of parts	Dénomination de pièces	Benaming
	⊕	Arm-rest lat, × Safety autom. in the rear	Appui-bras lat, × Sangle autom. a l'arriere	Armsteun zijdel, × Stuk autom. achter
		Imitation leath.disign	Modèle de skai	Uitvoering in kunstl,
51 43 1 832 231		black	noir	zwart
51 43 1 832 232		black	noir	zwart
51 43 1 832 227		nylon brown	nylon brun	nylon bruin
51 43 1 832 228		nylon brown	nylon brun	nylon bruin
51 43 1 832 229		navy blue	bleu marine	marineblauw
51 43 1 832 230		navy blue	bleu marine	marineblauw
51 43 1 832 225		light grey	gris clair	lichtgrijs
51 43 1 832 226		light grey	gris clair	lichtgrijs
		Leather design	Modèle en cuir	Leeruitvoering
51 43 1 832 235		black	noir	zwart
51 43 1 832 236		black	noir	zwart
51 43 1 832 245		beige	beige	beige
51 43 1 832 246		beige	beige	beige
51 43 1 832 233		navy blue	bleu marine	marineblauw
51 43 1 832 234		navy blue	bleu marine	marineblauw
51 43 1 832 239		veloursred	veloursrouge	veloursrood
51 43 1 832 240		veloursred	veloursrouge	veloursrood
51 43 1 832 241		saddle leather	selle-cuir d.l'angleter	engels zadelleer
51 43 1 832 242		saddle leather	selle-cuir d.l'angleter	engels zadelleer
51 43 1 832 243		white	blanc	wit
51 43 1 832 244		white	blanc	wit
51 43 1 832 155		Collar	Manchon	Manchet
51 43 1 832 156		Collar	Manchon	Manchet

Reservdels-Nr. N° de pezzo N° pieza	Symbol	Reservdels-benämning	Denominazione pezzo	Designación pieza
	⊕	Armstöd sida × Bält autom. bakre	Appoggi abracc.lat, × Cintura autom. di dietro	Apoyo abrazos lat, × Cinturon autom. parte posterior
		Konstläderutförande	Versione similpelle	Ejecución d.cuero art
51 43 1 832 231		svart	nero	negro
51 43 1 832 232		svart	nero	negro
51 43 1 832 227		nylon brun	nylon marrone	nylon marron
51 43 1 832 228		nylon brun	nylon marrone	nylon marron
51 43 1 832 229		marinblå	blu marino	azul marino
51 43 1 832 230		marinblå	blu marino	azul marino
51 43 1 832 225		ljusgrå	grigio chiaro	gris claro
51 43 1 832 226		ljusgrå	grigio chiaro	gris claro
		Läderutförande	Versione cuoio	Ejecución de cuero
51 43 1 832 235		svart	nero	negro
51 43 1 832 236		svart	nero	negro
51 43 1 832 245		beige	beige	beige
51 43 1 832 246		beige	beige	beige
51 43 1 832 233		marinblå	blu marino	azul marino
51 43 1 832 234		marinblå	blu marino	azul marino
51 43 1 832 239		veloursröd	rosso velours	rojo terciopelo
51 43 1 832 240		veloursröd	rosso velours	rojo terciopelo
51 43 1 832 241		engelsk sadelläder	cuoio sella inglese	cuero ingles
51 43 1 832 242		engelsk sadelläder	cuoio sella inglese	cuero ingles
51 43 1 832 243		vit	bianco	blanco
51 43 1 832 244		vit	bianco	blanco
51 43 1 832 155		Manschett	Manicotto	Guarnición
51 43 1 832 156		Manschett	Manicotto	Guarnición

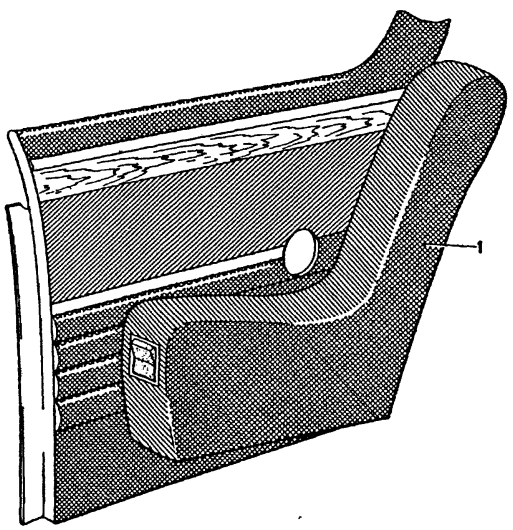

51
54
★★

4/75

Teil-Nr.	Symbol	Teil-Benennung	Stück/E 2800 CS	2800 CSA	3.0 CS	3.0 CSA	3.0 CSi		3.0 CS-L	3.0 CSi-L			USA 2800 CS	2800 CSA	3.0 CS	3.0 CSA							
		Bezug für Armlehne Kunstlederausführung																					
51 43 1 812 299		schwarz																					
51 43 1 812 300		schwarz	1	1	1	1	1		1	1			1	1	1	1							
* 51 43 1 812 301		goldbraun	1	1	1	1	1		1	1			1	1	1	1							
* 51 43 1 812 302		goldbraun	1	1	1	1	1						1	1	1	1							
51 43 1 812 303		marineblau	1	1	1	1	1						1	1	1	1							
51 43 1 812 304		marineblau	1	1	1	1	1						1	1	1	1							
		Lederausführung																					
* 51 43 1 812 305		schwarz																					
* 51 43 1 812 306		schwarz	1	1	1	1	1						1	1	1	1							
* 51 43 1 812 307		natur	1	1	1	1	1						1	1	1	1							
* 51 43 1 812 308		natur	1	1	1	1	1						1	1	1	1							
* 51 43 1 812 309		marineblau	1	1	1	1	1						1	1	1	1							
* 51 43 1 812 310		marineblau	1	1	1	1	1						1	1	1	1							
* 51 43 1 812 311		veloursrot	1	1	1	1	1						1	1	1	1							
* 51 43 1 812 312		veloursrot	1	1	1	1	1						1	1	1	1							
* 51 43 1 812 313		engl. Sattelleder	1	1	1	1	1						1	1	1	1							
* 51 43 1 812 314		engl. Sattelleder	1	1	1	1	1						1	1	1	1							
* 51 43 1 812 315		weiß	1	1	1	1	1						1	1	1	1							
* 51 43 1 812 316		weiß	1	1	1	1	1						1	1	1	1							
* 51 43 1 823 517		nylon-braun			1	1	1								1	1							
* 51 43 1 823 518		nylon-braun			1	1	1								1	1							
51 43 1 828 003		beige			1	1	1								1	1							
51 43 1 828 004		beige			1	1	1								1	1							
~~51 43 1 828 005~~		bronze			1	1	1								1	1							
~~51 43 1 828 006~~		bronze			1	1	1								1	1							

4/75	51 / 54	Bemerkungen Remarks Observations Opmerkingen Anmärkningar Osservazione Observaciones

* * Fg →

* 51 43 1 812 305
* 51 43 1 812 306
* 51 43 1 812 307
* 51 43 1 812 308
* 51 43 1 812 309
* 51 43 1 812 310
* 51 43 1 812 311
* 51 43 1 812 312
* 51 43 1 812 313
* 51 43 1 812 314
* 51 43 1 812 315
* 51 43 1 812 316

Sonderausstattung

* 51 43 1 812 301 → Fg
* 51 43 1 812 302 → Fg
* 51 43 1 823 517 Fg →
* 51 43 1 823 518 Fg →

3.0 CS
3.0 CSA
3.0 CSi
3.0 CS/USA
3.0 CSA/USA

Part No. No. de pièce Onderdeel-Nr.	Symbol	Denomination of parts	Dénomination de pièces	Benaming
		Cover for armrest imitat.leath.design	Revêt.pour appui-bras Modèle de skai	Bekled.voor armsteun Uitvoer.in kunstleer
51 43 1 812 299		black	noir	zwart
51 43 1 812 300		black	noir	zwart
* 51 43 1 812 301		gold brown	brun doré	goud bruin
* 51 43 1 812 302		gold brown	brun doré	goud bruin
51 43 1 812 303		navy blue	bleu marine	marineblauw
51 43 1 812 304		navy blue	bleu marine	marineblauw
		Leather interior	Modèle de cuir	Uitvoering in leer
* 51 43 1 812 305		black	noir	zwart
* 51 43 1 812 306		black	noir	zwart
* 51 43 1 812 307		natur	natur	natuur
* 51 43 1 812 308		natur	natur	natuur
* 51 43 1 812 309		navy blue	bleu marine	marineblauw
* 51 43 1 812 310		navy blue	bleu marine	marineblauw
* 51 43 1 812 311		veloursred	veloursrouge	veloursrood
* 51 43 1 812 312		veloursred	veloursrouge	veloursrood
* 51 43 1 812 313		saddle leather	selle-cuir de l'anglet.	engels zadelleer
* 51 43 1 812 314		saddle leather	selle-cuir de l'anglet.	engels zadelleer
* 51 43 1 812 315		white	blanc	wit
* 51 43 1 812 316		white	blanc	wit
* 51 43 1 823 517		nylon brown	nylon brun	nylon bruin
* 51 43 1 823 518		nylon brown	nylon brun	nylon bruin
51 43 1 828 003		beige	beige	beige
51 43 1 828 004		beige	beige	beige
~~51 43 1 828 005~~		bronze	bronce	brons
~~51 43 1 828 006~~		bronze	bronce	brons

Reservdels-Nr. N° de pezzo N° pieza	Symbol	Reservdels-benämning	Denominazione pezzo	Designación pieza
		Klädsel för armstöd Konstläderutförande	Rivestim.p.appoggia. Versione similpelle	Funda d.apoy abrazos Ejecución d.cuero art.
51 43 1 812 299		svart	nero	negro
51 43 1 812 300		svart	nero	negro
* 51 43 1 812 301		guld brun	marrone dorato	marron dorado
* 51 43 1 812 302		guld brun	marrone dorato	marron dorado
51 43 1 812 303		marinblå	blu marino	azul marino
51 43 1 812 304		marinblå	blu marino	azul marino
		Läderutförande	Versione cuoio	Ejeción de cuero
* 51 43 1 812 305		svart	nero	negro
* 51 43 1 812 306		svart	nero	negro
* 51 43 1 812 307		natur	naturale	natural
* 51 43 1 812 308		natur	naturale	natural
* 51 43 1 812 309		marinblå	blu marino	azul marino
* 51 43 1 812 310		marinblå	blu marino	azul marino
* 51 43 1 812 311		veloursröd	rosso vellutato	rojo aterciopelado
* 51 43 1 812 312		veloursröd	rosso vellutato	rojo aterciopelado
* 51 43 1 812 313		engelsk sadelläder	pelle inglese da sella	cuero ingles de silla
* 51 43 1 812 314		engelsk sadelläder	pelle inglese da sella	cuero ingles de silla
* 51 43 1 812 315		vit	bianco	blanco
* 51 43 1 812 316		vit	bianco	blanco
* 51 43 1 823 517		nylon brun	nylon marrone	nylon marron
* 51 43 1 823 518		nylon brun	nylon marrone	nylon marron
51 43 1 828 003		beige	beige	beige
51 43 1 828 004		beige	beige	beige
~~51 43 1 828 005~~		brons	bronzo	bronce
~~51 43 1 828 006~~		brons	bronzo	bronce

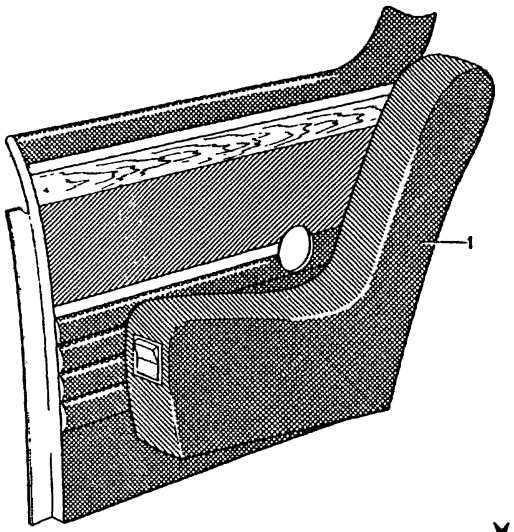

51
55

** 4/75

Teil-Nr.	Symbol	Teil-Benennung	Stück/E 2.5 CS	2.5 CSA	2800 CS	2800 CSA	3.0 CS	3.0 CSA	3.0 CSi	3.0 CS-L	3.0 CSi-L	USA 2800 CS	2800 CSA	3.0 CS	3.0 CSA
		Bezug für Armlehne Kunstlederausführung													
51 43 1 832 255		schwarz	1	1			1	1	1					1	1
51 43 1 832 256		schwarz	1	1			1	1	1	1	1			1	1
51 43 1 832 251		nylon-braun	1	1			1	1	1					1	1
51 43 1 832 252		nylon-braun	1	1			1	1	1					1	1
51 43 1 832 253		marineblau	1	1			1	1	1					1	1
51 43 1 832 254		marineblau	1	1			1	1	1					1	1
51 43 1 832 249		hellgrau	1	1			1	1	1					1	1
51 43 1 832 250		hellgrau	1	1			1	1	1					1	1
		Lederausführung													
51 43 1 832 261		schwarz	1	1			1	1	1					1	1
51 43 1 832 262		schwarz	1	1			1	1	1					1	1
51 43 1 832 271		beige	1	1			1	1	1					1	1
51 43 1 832 272		beige	1	1			1	1	1					1	1
51 43 1 832 259		marineblau	1	1			1	1	1					1	1
51 43 1 832 260		marineblau	1	1			1	1	1					1	1
51 43 1 832 265		veloursrot	1	1			1	1	1					1	1
51 43 1 832 266		veloursrot	1	1			1	1	1					1	1
51 43 1 832 267		engl. Sattelleder	1	1			1	1	1					1	1
51 43 1 832 268		engl. Sattelleder	1	1			1	1	1					1	1
51 43 1 832 269		weiß	1	1			1	1	1					1	1
51 43 1 832 270		weiß	1	1			1	1	1					1	1

4/75 **51** **55**

Bemerkungen
Remarks
Observations
Opmerkingen
Anmärkningar
Osservazione
Observaciones

** Fg →
Modell 73
USA-Modell 74

Part No. No. de pièce Onderdeel-Nr.	Symbol	Denomination of parts	Dénomination de pièces	Benaming
		Cover for Arm-rest Imitation leath.disign	Revêt.p.Appui-bras Modèle de skal	Bekled.v.Armsteun Uitvoering in kunstl.
51 43 1 832 255		black	noir	zwart
51 43 1 832 256		black	noir	zwart
51 43 1 832 251		nylon brown	nylon brun	nylon bruin
51 43 1 832 252		nylon brown	nylon brun	nylon bruin
51 43 1 832 253		navy blue	bleu marine	marineblauw
51 43 1 832 254		navy blue	bleu marine	marineblauw
51 43 1 832 249		light grey	gris clair	lichtgrijs
51 43 1 832 250		light grey	gris clair	lichtgrijs
		Leather design	Modèle en cuir	Uitvoering in leer
51 43 1 832 261		black	noir	zwart
51 43 1 832 262		black	noir	zwart
51 43 1 832 271		beige	beige	beige
51 43 1 832 272		beige	beige	beige
51 43 1 832 259		navy blue	bleu marine	marineblauw
51 43 1 832 260		navy blue	bleu marine	marineblauw
51 43 1 832 265		veloursred	veloursrouge	veloursrood
51 43 1 832 266		veloursred	veloursrouge	veloursrood
51 43 1 832 267		saddle leather	selle-cuir d.l'anglet.	engels zadelleer
51 43 1 832 268		saddle leather	selle-cuir d.l'anglet.	engels zadelleer
51 43 1 832 269		white	blanc	wit
51 43 1 832 270		white	blanc	wit

Reservdels-Nr. N° de pezzo N° pieza	Symbol	Reservdels-benämning	Denominazione pezzo	Designación pieza
		Klädsel för Armstöd Konstläderutförande	Rivest.p.Appog.abrac Versione similpelle	Revest.p.Apoy abraz. Ejecución d.cuero art.
51 43 1 832 255		svart	nero	negro
51 43 1 832 256		svart	nero	negro
51 43 1 832 251		nylon brun	nylon marrone	nylon marron
51 43 1 832 252		nylon brun	nylon marrone	nylon marron
51 43 1 832 253		marinblå	blu marino	azul marino
51 43 1 832 254		marinblå	blu marino	azul marino
51 43 1 832 249		ljusgrå	grigio chiaro	gris claro
51 43 1 832 250		ljusgrå	grigio chiaro	gris claro
		Läderutförande	Versione cuoio	Ejecución de cuero
51 43 1 832 261		svart	nero	negro
51 43 1 832 262		svart	nero	negro
51 43 1 832 271		beige	beige	beige
51 43 1 832 272		beige	beige	beige
51 43 1 832 259		marinblå	blu marino	azul marino
51 43 1 832 260		marinblå	blu marino	azul marino
51 43 1 832 265		velourskröd	rosso velours	rojo terciopelo
51 43 1 832 266		velourskröd	rosso velours	rojo terciopelo
51 43 1 832 267		engelsk sadelläder	cuoio sella inglese	cuero ingles
51 43 1 832 268		engelsk sadelläder	cuoio sella inglese	cuero ingles
51 43 1 832 269		vit	bianco	blanco
51 43 1 832 270		vit	bianco	blanco

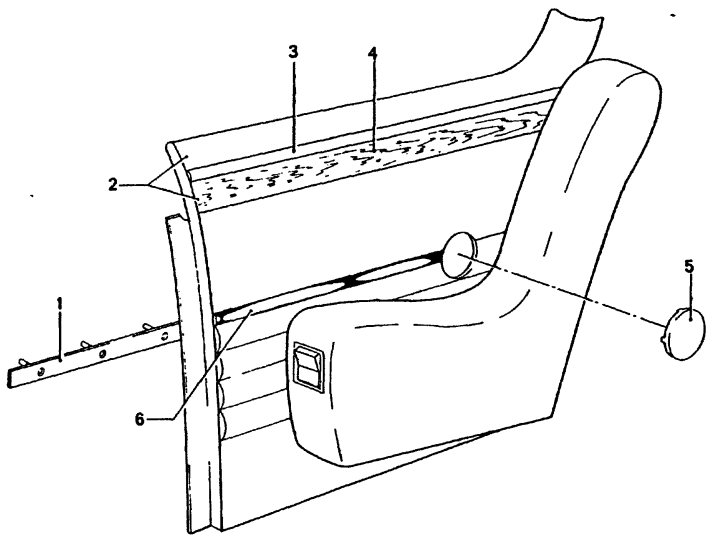

51
56

4/75

Teil-Nr	Symbol	Teil-Benennung	Stück/E 2.5 CS	2.5 CSA	2800 CS	2800 CSA	3.0 CS	3.0 CSA	3.0 CSi	3.0 CS-L	3.0 CSi-L	USA 2800 CS	2800 CSA	3.0 CS	3.0 CSA
51 41 1 811 196		Zierleisten-befestigungsstreifen			2	2	2	2	2	2		2	2	2	2
51 41 7 061 755		Zierleisten-befestigungsstreifen	4	4			4	4	4	4				4	4
51 36 7 780 097	F F	Trägerblech für Brustleiste kpl.	1	1	1	1	1	1	1	1	1	1	1	1	1
51 36 7 780 098	F F	Trägerblech für Brustleiste kpl.	1	1	1	1	1	1	1	1	1	1	1	1	1
51 36 7 740 142	F F	Halteleiste			1	1	1	1	1	1	1	1	1	1	1
51 36 7 740 143	F F	Halteleiste			1	1	1	1	1	1	1	1	1	1	1
51 36 7 780 197	F F	Holzleiste (matt)			1	1	1	1	1	1		1	1	1	1
51 36 7 780 198	F F	Holzleiste (matt)			1	1	1	1	1	1		1	1	1	1
51 37 1 832 337	F F	Holzleiste	1				1	1	1		1			1	1
51 37 1 832 338	F F	Holzleiste	1				1	1	1		1			1	1
		Abdeckkappe													
~~51 43 7 770 005~~	U U U	bronze			2	2	2					2	2	2	2
51 43 1 807 842	U U U	bronze			2	2	2	2	2			2	2	2	2
~~51 43 7 770 006~~	U U U	marineblau			2	2	2	2	2			2	2	2	2
~~51 43 1 807 843~~	U U U	marineblau			2	2	2	2	2			2	2	2	2
~~51 43 1 807 844~~	U U U	schwarz			2	2	2	2	2			2	2	2	2
51 43 1 807 839	U U U	schwarz			2	2	2	2	2	2	2	2	2	2	2
51 43 1 807 845	U U U	velours rot			2	2	2	2	2	2	2	2	2	2	2
~~51 43 1 807 846~~	U U U	engl. Sattelleder			2	2	2	2	2			2	2	2	2
~~51 43 1 807 847~~	U U U	goldbraun			2	2	2	2	2			2	2	2	2
~~51 43 1 807 848~~	U U U	natur			2	2	2	2	2			2	2	2	2
~~51 43 1 807 912~~	U U U	weiß			2	2	2	2	2			2	2	2	2
51 43 1 811 169	F F	Zierleiste			1	1	1	1	1	1		1	1	1	1
51 43 1 811 170	F F	Zierleiste			1	1	1	1	1	1		1	1	1	1
51 43 1 823 034	F F	Zierleiste	2				2	2	2	2				2	2

4/75

51
56

Bemerkungen
Remarks
Observations
Opmerkingen
Anmärkningar
Osservazione
Observaciones

* 51 41 1 811 196 →Fg
* 51 43 1 811 169 →Fg
* 51 43 1 811 170 →Fg
* 51 41 7 061 755 Fg→
* 51 43 1 823 034 Fg→

3.0 CS
3.0 CSA
3.0 CSi
3.0 CS-L
3.0 CS/USA
3.0 CSA/USA

* 51 36 7 780 197 →Fg
* 51 36 7 780 198 →Fg
* 51 37 1 832 337 Fg→
* 51 37 1 832 338 Fg→

Modell 73
USA-Modell 74

Part No. No. de pièce Onderdeel-Nr.	Symbol	Denomination of parts	Dénomination de pièces	Benaming
* 51 41 1 811 196		Dec.cleat fastener strip	Bande moulure de listeau	Sierlijst bout strook
* 51 41 7 061 755		Dec.cleat fastener strip	Bande moulure de listeau	Sierlijst bout strook
51 36 7 780 097	F F	Support plate for breast ridge kpl.	Plaque d.support pour tasseau kpl.	Draagplaat voor brostlijst kpl.
51 36 7 780 098	F F	Support plate for breast ridge kpl.	Plaque d.support pour tasseau kpl.	Draagplaat voor brostlijst kpl.
51 36 7 740 142	F F	Fastening list	Listeau de supp.	Bevestigingslijst
51 36 7 740 143	F F	Fastening list	Listeau de supp.	Bevestigingslijst
* 51 36 7 780 197	F F	Wooden list.(dull)	Listeau à bois,(mat)	Houtenlijst (mat)
* 51 36 7 780 198	F F	Woodenlist (dull)	Listeau à bois (mat)	Houtenlijst (mat)
* 51 37 1 832 337	F F	Wooden list	Listeau à bois	Houtenlijst
* 51 37 1 832 338	F F	Wooden list	Listeau à bois	Houtenlijst
		Covering cap	Chape de couverture	Afdekkap
~~51 43 7 770 005~~	U U U	bronze	bronce	brons
51 43 1 807 842	U U U	bronze	bronce	brons
~~51 43 7 770 006~~	U U U	navy blue	bleu marine	marineblauw
~~51 43 1 807 843~~	U U U	navy blue	bleu marine	marineblauw
~~51 43 1 807 844~~	U U U	black	noir	zwart
51 43 1 807 839	U U U	black	noir	zwart
51 43 1 807 845	U U U	veloursred	veloursrouge	veloursrood
~~51 43 1 807 846~~	U U U	saddle leather	selle-cuir de l'anglet.	engels zadelleer
~~51 43 1 807 847~~	U U U	gold brown	brun doré	goud bruin
~~51 43 1 807 848~~	U U U	natur	natur	natuur
~~51 43 1 807 912~~	U U U	white	blanc	wit
* 51 43 1 811 169	F F	Ornamental batten	Liteau de décor	Sierlijst
* 51 43 1 811 170	F F	Ornamental batten	Liteau de décor	Sierlijst
* 51 43 1 823 034	F F	Ornamental batten	Liteau de décor	Sierlijst

Reservdels-Nr. N° de pezzo N° pieza	Symbol	Reservdels-benämning	Denominazione pezzo	Designación pieza
* 51 41 1 811 196		Kromlisthallåre lin.	Strisc.fissatore per listello	Tira sujetador para listón
* 51 41 7 061 755		Kromlisthallåre lin.	Strisc,fissatore per listello	Tira sujetador para listón
51 36 7 780 097	F F	Fästplatta för overkantslist kpl.	Lamiera portante per listello parapetto kpl.	Chapa d.soporto para listón d.antepecho kpl
51 36 7 780 098	F F	Fästplatta för overkantslist kpl.	Lamiera portante per listello parapetto kpl.	Chapa d.soporto para listón d.antepecho kpl
51 36 7 740 142	F F	Fästlist	Listello de sostegno	Listón de sujeción
51 36 7 740 143	F F	Fästlist	Listello de sostegno	Listón de sukeción
* 51 36 7 780 197	F F	Trälist.(matt)	Listello d.legno(opac)	Listón d.madera(mate)
* 51 36 7 780 198	F F	Trälist.(matt)	Listello d.legno(opac)	Listón d.madera(mate)
* 51 37 1 832 337	F F	Trälist	Listello di legno	Listón d.madera
* 51 37 1 832 338	F F	Trälist	Listello di legno	Listón d.madera
		Avtäckkåpa	Cuffia di copertura	Caperuza cobertera
~~51 43 7 770 005~~	U U U	brons	bronzo	bronce
51 43 1 807 842	U U U	brons	bronzo	bronce
~~51 43 7 770 006~~	U U U	marinblå	blu marino	azul marino
~~51 43 1 807 843~~	U U U	marinblå	blu marino	azul marino
~~51 43 1 807 844~~	U U U	svart	nero	negro
51 43 1 807 839	U U U	svart	nero	negro
51 43 1 807 845	U U U	velours röd	rosso vellutato	rojo aterciopelado
~~51 43 1 807 846~~	U U U	engelsk sadelläder	pelle inglese da sella	cuero ingles de silla
~~51 43 1 807 847~~	U U U	guld brun	marrone dorato	marron dorado
~~51 43 1 807 848~~	U U U	natur	naturale	natural
~~51 43 1 807 912~~	U U U	vit	bianco	blanco
* 51 43 1 811 169	F F	Kromlist	List.ornamentale	Listón de adorno
* 51 43 1 811 170	F F	Kromlist	List.ornamentale	Listón de adorno
* 51 43 1 823 034	F F	Kromlist	List.ornamentale	Listón de adorno

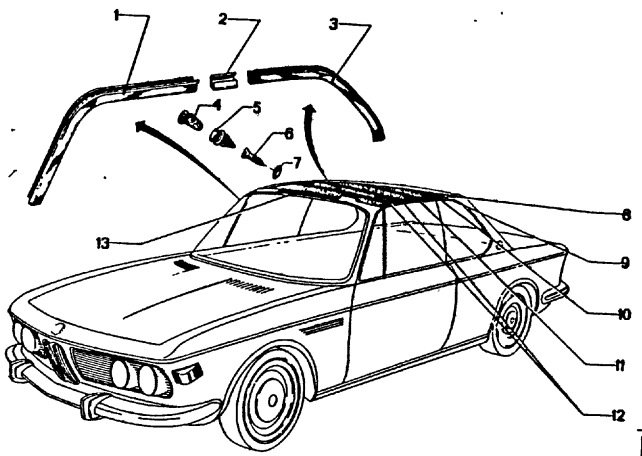

51
57

4/75

Teil-Nr.	Symbol	Teil-Benennung	Stück/E										USA			
			2.5 CS	2.5 CSA	2800 CS	2800 CSA	3.0 CS	3.0 CSA	3.0 CSi		3.0 CSi-L	3.0 CSi-L	2800 CS	2800 CSA	3.0 CS	3.0 CSA
51 36 7 780 175	⩓	Abschlußleiste für Dachrahmen	1	1	1	1	1	1	1		1	1	1	1	1	1
51 36 7 780 176	⩔	Abschlußleiste für Dachrahmen	1	1	1	1	1	1	1		1	1	1	1	1	1
51 36 7 780 179		Manschette	2	2	2	2	2	2	2		2	2	2	2	2	2
51 36 7 780 177	⩔	Abschlußleiste	1	1	1	1	1	1	1		1	1	1	1	1	1
51 36 7 780 178	⩔	Abschlußleiste	1	1	1	1	1	1	1		1	1	1	1	1	1
51 44 7 780 135		Tülle für Drahtbügel	8	8	8	8	8	8	8		8	8	8	8	8	8
51 41 1 808 209		Klammer	8	8	8	8	8	8	8		8	8	8	8	8	8
07 11 9 902 412		Blechschraube	2	2	2	2	2	2	2		2	2	2	2	2	2
51 18 7 680 093		Hohlscheibe	2	2	2	2	2	2	2		2	2	2	2	2	2
51 44 1 802 832		Himmelbezug	1	1	1	1	1	1	1		1	1	1	1	1	1
51 44 1 802 819		Himmel kpl.	1	1	1	1	1	1	1		1	1	1	1	1	1
51 44 1 819 649		Himmel kpl.														
51 44 1 825 969		Verkleidung Dach (Himmel kpl. SSD elektr.)	1	1	1	1	1	1	1		1	1	1	1	1	1
51 44 7 780 109	⊃	Verkleidung Dach (Himmel kpl.) (SSD Handbetätigung)			1	1	1	1	1				1	1	1	1
51 44 1 825 970	⊃	Verkleidung Dach (Himmel kpl. SSD Handbetätigung)	1	1	1	1	1	1	1				1	1	1	1
51 44 1 802 815		Drahtbügel 4	1	1	1	1	1	1	1		1	1	1	1	1	1
51 44 1 802 814		Drahtbügel 3	1	1	1	1	1	1	1		1	1	1	1	1	1
51 44 1 802 813		Drahtbügel 1 + 2	2	2	2	2	2	2	2		2	2	2	2	2	2
51 44 1 810 766		Verkleidung Sonnenblende und Spiegel	1	1	1	1	1	1	1		1	1	1	1	1	1
51 44 1 810 975		Verkleidung (elektr. Betätigung)	1	1	1	1	1	1	1		1	1	1	1	1	1
51 44 1 810 976		Verkleidung (Handbetätigung)	1	1	1	1	1	1	1		1	1	1	1	1	1

4/75 **51** **57**

Bemerkungen
Remarks
Observations
Opmerkingen
Anmärkningar
Osservazione
Observaciones

Part No. No. de pièce Onderdeel-Nr	Symbol	Denomination of parts	Dénomination de pièces	Benaming
51 36 7 780 175	⩓	Cover list for sky	Listeau pour cadre	Afsluitstrip voor dakraam
51 36 7 780 176	⩔	Cover list for sky	Listeau pour cadre	Afsluitstrip voor dakraam
51 36 7 780 179		Collar	Manchon	Manchet
51 36 7 780 177	⩔	Cover list	Listeau	Afsluitstrip
51 36 7 780 178	⩔	Cover list	Listeau	Afsluitstrip
51 44 7 780 135		Grommet for wire strap	Douille pour etrier en fil	Tule voor draadbeugel
51 41 1 808 209		Clamp	Crampon	Klem
07 11 9 902 412		Sheet metal screw	Vis pour tôle	Plaatschroef
51 18 7 680 093		Hollow washer	Disque creuse	Profielring
51 44 1 802 832		Roof lining	Revetement du plafond	Hemelbespanning
51 44 1 802 819		Roof lining kpl.	Revêt.du plafond kpl.	Hemel kpl.
51 44 1 819 649		Roof lining kpl.	Revet.du plafond kpl.	Hemel kpl.
51 44 1 825 969		Roof lining (Roof lining kpl. SSD electr.)	Revêt.du plafond (Revet.du plafond kpl SSD electr.)	Dakbekleding (Hemel kpl. SSD elektr.)
51 44 7 780 109	⊃	Roof lining (Roof lining kpl.) (SSD manuel contr.)	Revêt.du plafond (Revet.du plafond kpl) (SSD comm.manuelle)	Dakbekleding (Hemel kpl.) (SSD hand-bediening)
51 44 1 825 970	⊃	Roof lining (Roof lining kpl. SSD manuel contr.)	Revêt.du plafond (Revet.du plafond kpl SSD comm.manuelle)	Dakbekleding (Hemel kpl. SSD hand-bediening)
51 44 1 802 815		Wire strap 4	Etrier en fil 4	Draadbeugel 4
51 44 1 802 814		Wire strap 3	Etrier en fil 3	Draadbeugel 3
51 44 1 802 813		Wire strap 1 + 2	Etrier en fil 1 + 2	Draadbeugel 1 + 2
51 44 1 810 766		Lining sun visor and bow	Revêtement parasol et arceau	Bekleding zonnescherm en spant
51 44 1 810 975		Lining (electr.control)	Revêtement (commande électr.)	Bekleding (elektr.bediening)
51 44 1 810 976		Lining (manual control)	Revetement (commande manuelle)	Bekleding (hand-bediening)

Reservdels-Nr N° de pezzo N° pieza	Symbol	Reservdels-benämning	Denominazione pezzo	Designación pieza
51 36 7 780 175	⩓	List för innertak	Listello per chiusura sup	Listón para cierre sup.
51 36 7 780 176	⩔	List för innertak	Listello per chiusura sup.	Listón para cierre sup.
51 36 7 780 179		Manschet	Copriguinto	Cubrejunta
51 36 7 780 177	⩔	List	Listello	Listón
51 36 7 780 178	⩔	List	Listello	Listón
51 44 7 780 135		Bussning för tradbygel	Guarnitura per staffa met.	Guarnición para est.d.alambre
51 41 1 808 209		Klämma	Arpione	Grapa
07 11 9 902 412		Plåtskruv	Vite per lamiera	Tornillo para chapa
51 18 7 680 093		Hålbricka	Rondella cavo	Arandela hueca
51 44 1 802 832		Innertak	Rivestimento cielo	Revestimiento d.cielo
51 44 1 802 819		Innertak kpl.	Cielo kpl.	Cielo kpl.
51 44 1 819 649		Innertak kpl.	Cielo kpl.	Cielo kpl.
51 44 1 825 969		Takklädsel (Innertak kpl. SSD elektr.)	Rivestimento tetto (Cielo kpl. SSD elettr.)	Revestimiento techo (Cielo kpl. SSD electr.)
51 44 7 780 109	⊃	Takklädsel (Innertak kpl. (SSD man.manövrer.)	Rivestimento tetto (Cielo kpl. (SSD comando a mano)	Revestimiento techo (Cielo kpl. (SSD accion.manual)
51 44 1 825 970	⊃	Takklädsel (Innertak kpl. SSD man.manövrer.)	Rivestimento tetto (Cielo kpl. SSD comando a mano)	Revestimiento techo (Cielo kpl. SSD accion.manual)
51 44 1 802 815		Trådbygel 4	Staffa metallica 4	Estribo de alambre 4
51 44 1 802 814		Trådbygel 3	Staffa metallica 3	Estribo de alambre 3
51 44 1 802 813		Trådbygel 1 + 2	Staffa metallica 1 + 2	Estribo d.alamb.1 + 2
51 44 1 810 766		Klädsel solskydd och sprygel	Rivestimento per parasole e centina	Revestimiento para parasol y cercha
51 44 1 810 975		Klädsel (elektr.manövrering)	Rivestimento (comando elettr.)	Revestimiento (accionam.electr.)
51 44 1 810 976		Klädsel (man.manövrering)	Rivestimento (comando a mano)	Revestimiento (accionam.manual)

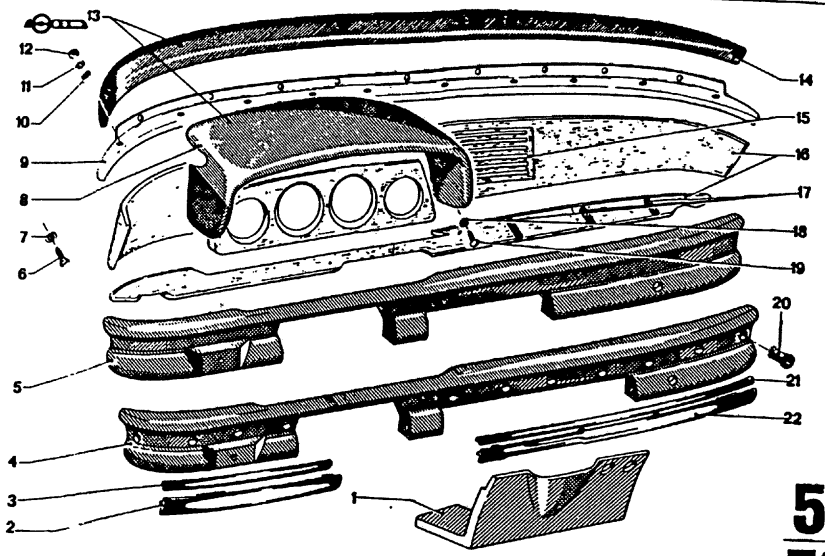

51
58

4/75

Teil-Nr	Symbol	Teil-Benennung	Stück/E 2.5 CS	2.5 CSA	2800 CS	2800 CSA	3.0 CS	3.0 CSA	3.0 CSI	3.0 CS-L	3.0 CSI-L	USA 2800 CS	2800 CSA	3.0 CS	3.0 CSA
* 51 45 1 826 396		Verkleidung kpl.	1	1	1	1	1	1	1	1		1	1	1	1
* 51 45 1 831 010		Verkleidung kpl.	1	1			1	1	1	1				1	1
51 45 1 827 723	U	Lenksäule kpl.												1	1
* 51 45 1 827 888		Lenksäule kpl.	1	1			1	1	1					1	1
* 51 45 1 810 945		Zierleiste			1	1	1	1	1			1	1	1	1
* 51 45 1 818 803		Zierleiste												1	1
* 51 45 1 827 813		Zierleiste	1	1										1	1
* 51 45 1 827 614		Zierleiste					1	1	1	1					
51 45 1 811 247		Aufklemmleiste			1	1	1	1	1					1	1
* 51 45 1 827 628		Aufklemmleiste	1	1			1	1	1			1	1	1	1
* 51 45 1 811 991		Griffleiste			1					1					
* 51 45 1 810 900		Griffleiste	1	1	1	1	1	1	1					1	1
07 11 9 916 468		Senkholzschraube 3,5 x 10	8	8	8	8	8	8	8			8	8	8	8
07 11 9 931 027		Scheibe A 4,3	2	2	2	2	2	2	2			2	2	2	2
51 45 7 780 144		Verkleidung für Instrumententräger (Hutze)	1	1	1	1	1	1	1	1		1	1	1	1
51 45 7 780 107		Halteleiste	1	1	1	1	1	1	1			1	1	1	1
07 11 9 933 060		Federring B 5	2	2	2	2	2	2	2			2	2	2	2
07 11 9 931 036		Scheibe 5,3	2	2	2	2	2	2	2	2		2	2	2	2
07 11 9 922 038		Sechskantmutter M 5	2	2	2	2	2	2	2	2		2	2	2	2
51 45 1 810 684		Verkleidung, oben					1	1	1	1		2	2	2	2
51 45 1 810 685		Verkleidung-Oberteil	1	1	1	1	1	1	1	1				1	1
51 45 1 825 588		Lautsprecherblende	1	1	1	1	1	1	1	1		1	1	1	1
51 45 1 810 736		Instrumententafel	1	1	1	1	1	1	1	1	1	1	1	1	1
51 45 1 811 930		Rutschsicherungs-leiste	3	3	3	3	3	3	3			3	3	3	3
07 11 9 936 412		Scheibe 4,3	2	2	2	2	2	2	2			2	2	2	2
07 11 9 907 742		LIN BL SHR B 4,2 x 13	2	2	2	2	2	2	2		2	2	2	2	2
51 45 1 811 404		Spreiztülle	11	11	11	11	11	11	11	11	11	11	11	11	11
51 45 1 811 248	TT	Aufklemmleiste			1	1	1	1	1			1	1	1	1
51 45 1 810 946	TT	Zierleiste			1	1	1	1	1			1	1	1	1

4/75 **51 58**

Bemerkungen
Remarks
Observations
Opmerkingen
Anmärkningar
Osservazione
Observaciones

* 51 45 1 811 991 → Fg

2800 CS 2 201 289
Ascher vorn
* 51 45 1 810 900 Fg→

2800 CS 2 201 290
Ascher an Tür

* 51 45 1 810 945 → Fg
* 51 45 1 818 803 Fg→

3.0 CSA/USA . ...
3.0 CS/USA . ...

* 51 45 1 826 396 → Fg
* 51 45 1 831 010 Fg→

3.0 CS . ...
3.0 CSA . ...
3.0 CSI . ...
3.0 CS-L . ...
3.0 CS/USA . ...
3.0 CSA/USA . ...

* 51 45 1 827 888 Fg→
* 51 45 1 827 813 Fg→
* 51 45 1 827 614 Fg→
* 51 45 1 827 628 Fg→

Modell 73
USA-Modell 74

Part No. No. de pièce Onderdeel-Nr.	Symbol	Denomination of parts	Dénomination de pièces	Benaming
* 51 45 1 826 396		Lining kpl.,	Revêtement kpl.	Bekleding kpl.
* 51 45 1 831 010		Lining kpl.	Revêtement kpl.	Bekleding kpl.
51 45 1 827 723	U	Steering column kpl.	Colonne d.direct.kpl.	Stuurkolom kpl.
* 51 45 1 827 888		Steering column kpl.	Colonne d.direct.kpl.	Stuurkolom kpl.
* 51 45 1 810 945		Ornamental batten	Liteau de décor	Sierlijst
* 51 45 1 818 803		Ornamental batten	Liteau de décor	Sierlijst
* 51 45 1 827 813		Decorat. moulding	Liteau de décor	Sierlijst
* 51 45 1 827 614		Decorat. moulding	Liteau de décor	Sierlijst
51 45 1 811 247		Terminal rail	Baguette de serrage	Klemlijst
* 51 45 1 827 628		Terminal rail	Baguette de serrage	Klemlijst
* 51 45 1 811 991		Hand rail	Rail à main	Handgreep
* 51 45 1 810 900		Hand rail	Rail à main	Handgreep
07 11 9 916 468		Coun.sunk wood scr. 3,5 x 10	Vis à bois à tête fraisé 3,5 x 10	Verzinkbare houtschr 3,5 x 10
07 11 9 931 027		Washer A 4,3	Disque A 4,3	Ring A 4,3
51 45 7 780 144		Lining for instrument support (connector)	Revêtement pour support tableau d.bord (boîte)	Bekleding voor instrumentendrager (huis)
51 45 7 780 107		Support strip	Liteau de fixation	Houderlijst
07 11 9 933 060		Spring ring B 5	Anneau élastique B 5	Veerring B 5
07 11 9 931 036		Washer 5,3	Disque 5,3	Ring 5,3
07 11 9 922 038		Hex nut M 5	Ecrou à six pans M 5	Zeskantbout M 5
51 45 1 810 684		Lining, upper	Revêtement, sup.	Bekleding, boven
51 45 1 810 685		Lining, upper	Revêtement, sup.	Bekleding, boven
51 45 1 825 588		Loudspeaker blind	Ecran-haut paleur	Plaat voor luidspreker
51 45 1 810 736		Instrument panel	Tableau de bord	Instrument paneel
51 45 1 811 930		Slip securing list	Liteau de sécurité glisser	Glijveiligheids-lijst
07 11 9 936 412		Washer 4,3	Disque 4,3	Ring 4,3
07 11 9 907 742		LIN BL SHR B4,2x13	LIN BL SHR B4,2x13	LIN BL SHR B4,2x13
51 45 1 811 404		Expand. grommet	Douille extensible	Spantule
51 45 1 811 248	TT	Terminal rail	Baguette de serrage	Klemlijst
51 45 1 810 946	TT	Decorat. moulding	Liteau de décor	Sierlijst

Reservdels-Nr. N° de pezzo N° pieza	Symbol	Reservdels-benämning	Denominazione pezzo	Designación pieza
* 51 45 1 826 396		Klädsel kpl.	Rivestimento kpl.	Revestimiento kpl.
* 51 45 1 831 010		Klädsel kpl.	Rivestimento kpl.	Revestimiento kpl.
51 45 1 827 723	U	Rattstång kpl.	Tubo ester.sterzo kpl.	Columna d.direcc.kpl.
* 51 45 1 827 888		Rattstång kpl.	Tubo ester.sterzo kpl.	Columna d.direcc.kpl.
* 51 45 1 810 945		Kromlist	Listello ornamentale	Listón de adorno
* 51 45 1 818 803		Kromlist	List. ornamentale	Listón de adorno
* 51 45 1 827 813		Kromlist	Listello ornament.	Listón de adorno
* 51 45 1 827 614		Kromlist	Listello ornament.	Listón de adorno
51 45 1 811 247	T	Fästlist	Lista di fissaggio	Listón de sujeción
* 51 45 1 827 628		Fästlist	Lista di fissaggio	Listón de sujeción
* 51 45 1 811 991		Handtag	Lista maniglia	Listón de agarre
* 51 45 1 810 900		Handtag	Lista maniglia	Listón de agarre
07 11 9 916 468		Skruv, försänkt 3,5 x 10	Vite a testa svasata 3,5 x 10	Cabeza avellanada 3,5 x 10
07 11 9 931 027		Bricka A 4,3	Rondella A 4,3	Arandela A 4,3
51 45 7 780 144		Klädsel för instrumenthållare (kåpa)	Rivestimento per portastrumenti (bocca)	Revestimiento para portainstrumentos (boca)
51 45 7 780 107		Fästlist	Listello di sostegno	Listón de sujeción
07 11 9 933 060		Fjäderring B 5	Anello elastico B 5	Anillo elástico B 5
07 11 9 931 036		Bricka 5,3	Rondella 5,3	Arandela 5,3
07 11 9 922 038		Mutter M 5	Dado esagonale M 5	Tuerca hexagonal M 5
51 45 1 810 684		Klädsel, övre	Rivestimento, sup.	Revestimiento, sup.
51 45 1 810 685		Klädsel, övre	Rivestimento, sup.	Revestimiento, sup.
51 45 1 825 588		Övredelhögtalare	Altoparlante p.fregio	Altavoz paramento
51 45 1 810 736		Instrumentpanel	Tavola portastrumenti	Tablero de instrument
51 45 1 811 930		Rutschsäkerhetslist	Lista di sicurezza	Listón de seguridad
07 11 9 936 412		Bricka 4,3	Rondella 4,3	Arandela 4,3
07 11 9 907 742		LIN BL SHR B4,2x13	LIN BL SHR B4,2x13	LIN BL SHR B4,2x13
51 45 1 811 404		Expanderbussning	Raccordo estensibile	Guarnic.extensible
51 45 1 811 248	T	Fästlist	Lista di fissaggio	Listón de sujeción
51 45 1 810 946	T	Kromlist	Listello ornament.	Listón de adorno

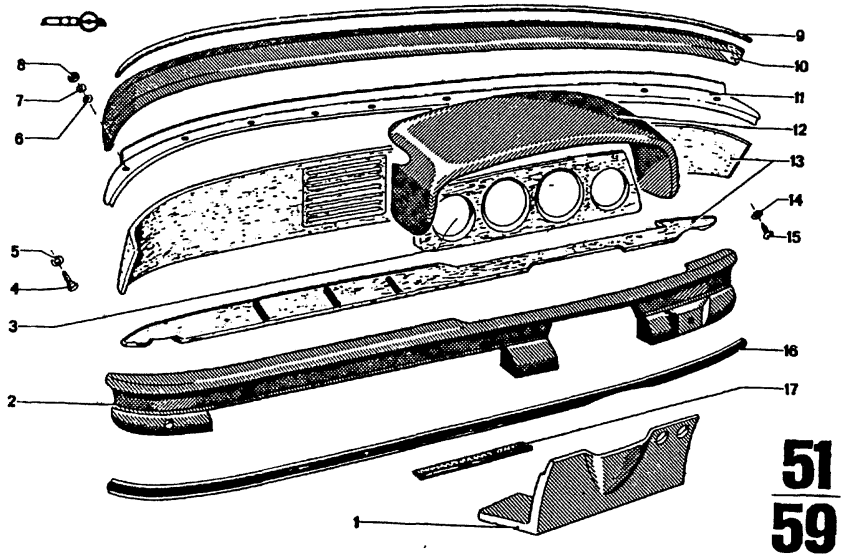

51
59

4/75

Teil-Nr	Symbol	Teil-Benennung	Stück/E								USA				
			2.5 CS	2.5 CSA	2800 CS	2800 CSA	3.0 CS	3.0 CSA	3.0 CSi	3.0 CS-L	3.0 CSi-L	2800 CS	2800 CSA	3.0 CS	3.0 CSA	
51 45 1 819 275		Polsterteil			1	1	1	1	1	1	1					
* 51 45 1 827 867		Polsterteil						1	1							
51 45 1 819 264		Griffleiste			1	1	1	1	1	1	1					
62 11 1 814 275		Instrumententräger kpl.			1	1	1	1	1	1	1					
07 11 9 916 468		Senkholzschraube 3,5 x 10			8	8	8	8	8	8	8					
07 11 9 931 027		Scheibe A 4,3			2	2	2	2	2	2	2					
07 11 9 933 060		Federring B 5			2	2	2	2	2	2	2					
07 11 9 931 036		Scheibe 5,3			2	2	2	2	2	2	2					
07 11 9 922 038		Sechskantmutter M 5			2	2	2	2	2	2	2					
51 45 1 814 278		Keder			1	1	1	1	1	1	1					
51 45 1 819 269		Verkleidung			1	1	1	1	1	1	1					
51 45 7 780 107		Halteleiste			1	1	1	1	1	1	1					
51 45 1 819 270		Verkleidung für Instrumententräger			1	1	1	1	1	1	1					
51 45 1 819 258		Instrumententafel			1	1	1	1	1	1	1					
07 11 9 936 414		Scheibe 4,3			2	2	2	2	2	2	2					
07 11 9 907 742		LIN BL SHR B 4,2 x 13			2	2	2	2	2	2	2					
~~51 45 1 819 268~~		Zierleiste			1	1	1	1	1	1	1					
51 45 1 836 014		Zierleiste						1	1	1	1					
51 45 1 814 279		Keder			1	1	1	1	1	1	1					

4/75. **51** **59**

Bemerkungen
Remarks
Observations
Opmerkingen
Anmärkningar
Osservazione
Observaciones

* 51 45 1 827 867 Fg→

3.0 CSA (oo) 4 330 001
3.0 CSi (oo) 4 350 001

Part No. No. de pièce Onderdeel-Nr.	Symbol	Denomination of parts	Dénomination de pièces	Benaming
51 45 1 819 275		Upholstery part	Pièce rembourée	Opgevuld deel
* 51 45 1 827 867		Upholstery part	Pièce rembourée	Opgevuld deel
51 45 1 819 264		Hand rail	Rail à main	Handgreep
62 11 1 814 275		Instrument support kpl	Supp.tabl.de bord kpl.	Instrumentendrag.kpl.
07 11 9 916 468		Counter sunk wood screw 3,5 x 10	Vis a bois à tête fraisée 3,5 x 10	Verzinkbare houtschr. 3,5 x 10
07 11 9 931 027		Washer A 4,3	Disque A 4,3	Ring A 4,3
07 11 9 933 060		Spring ring B 5	Anneau élastique B 5	Veerring B 5
07 11 9 931 036		Washer 5,3	Disque 5,3	Ring 5,3
07 11 9 922 038		Hex nut M 5	Ecrou à six pans M 5	Zeskantmoer M 5
51 45 1 814 278		Rubber shim	Bande de caoutchouc	Rubberrand
51 45 1 819 269		Lining	Revêtement	Bekleding
51 45 7 780 107		Fastening list	Listeau de supp.	Bevestigingslijst
51 45 1 819 270		Lining for instrument support	Revêtement pour support tableau d.bord	Bekleding voor Instrumentendrager
51 45 1 819 258		Instrument panel	Tableau de bord	Instrument paneel
07 11 9 936 414		Washer 4,3	Disque 4,3	Ring 4,3
07 11 9 907 742		LIN BL SHR B 4,2 x 13	LIN BL SHR B 4,2 x 13	LIN BL SHR B 4,2 x 13
~~51 45 1 819 268~~		Decorative moulding	Liteau de decor	Sierlijst
51 45 1 836 014		Decorative moulding	Liteau de decor	Sierlijst
51 45 1 814 279		Rubber shim	Bande de caoutchouc	Rubberrand

Reservdels-Nr. N° de pezzo N° pieza	Symbol	Reservdels-benämning	Denominazione pezzo	Designación pieza
51 45 1 819 275		Klädselsdel	Tappezzeria	Tapicería
* 51 45 1 827 867		Klädselsdel	Tappezzeria	Tapicería
51 45 1 819 264		Handtag	Lista maniglia	Listón de agarre
62 11 1 814 275		Instrument hållare	Portastrumenti	Portainstrumentos
07 11 9 916 468		Skruv, försänkt 3,5 x 10	Vite a testa svasata 3,5 x 10	Cabeza avellanada 3,5 x 10
07 11 9 931 027		Bricka A 4,3	Rondella A 4,3	Arandela A 4,3
07 11 9 933 060		Fjäderring B 5	Anello elastico B 5	Anillo elástico B 5
07 11 9 931 036		Bricka 5,3	Rondella 5,3	Arandella 5,3
07 11 9 922 038		Mutter M 5	Dado esagonale M 5	Tuerca hexagonal M 5
51 45 1 814 278		Gummimellanlägg	Coprigiunto	Cubrejunta
51 45 1 819 269		Klädsel	Rivestimento	Revestimiento
51 45 7 780 107		Fästlist	Listello de sostegno	Listón de sujeción
51 45 1 819 270		Klädsel för instrumenthållare	Rivestimento per portastrumenti	Revestimiento para portainstrumentos
51 45 1 819 258		Instrumentpanel	Tavola portastrumenti	Tablero de instrument
07 11 9 936 414		Bricka 4,3	Rondella 4,3	Arandela 4,3
07 11 9 907 742		LIN BL SHR B 4,2 x 13	LIN BL SHR B 4,2 x 13	LIN BL SHR B 4,2 x 13
~~51 45 1 819 268~~		Kromlist	Listello ornament.	Listón de acorno
51 45 1 836 014		Kromlist	Listello ornament.	Listón de acorno
51 45 1 814 279		Gummimellanlägg	Coprigiunto	Cubrejunta

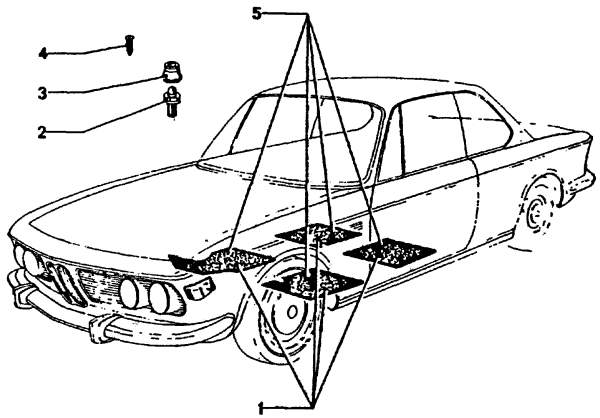

51
60

9/74

Teil-Nr	Symbol	Teil-Benennung	Stück/E										USA			
			2.5 CS	2.5 CSA	2800 CS	2800 CSA	3.0 CS	3.0 CSA	3.0 CSI		3.0 CS-L	3.0 CSi-L	2800 CS	2800 CSA	3.0 CS	3.0 CSA
51 47 1 811 567		Teppich (Satz) grau-schwarz meliert			1	1	1	1	1				1	1	1	1
51 47 1 811 568		Teppich (Satz) braun meliert			1	1	1	1	1				1	1	1	1
51 47 1 812 915		Teppich (Satz) marinebl.-graumeliert			1	1	1	1	1				1	1	1	1
51 47 1 804 725		Druckknopf Unterteil			8	8	8	8	8			8	8	8	8	8
51 47 1 804 726		Druckknopf Unterteil			8	8	8	8	8				8	8	8	8
51 47 1 804 727		Druckknopf Oberteil			8	8	8	8	8			8	8	8	8	8
07 11 9 906 712		Blechschraube B 2,9 x 19			2	2	2	2	2			2	2	2	2	2
07 11 9 907 712		LINBL SHR B 2,9 x 13			2	2	2	2	2				2	2	2	2
72 60 1 812 051		Teppich (Satz) marineblau	1	1	1	1	1	1	1				1	1	1	1
72 60 1 812 052		Teppich (Satz) rot-schwarz	1	1	1	1	1	1	1				1	1	1	1
72 60 1 812 053		Teppich (Satz) anthrazit	1	1	1	1	1	1	1				1	1	1	1

51
60

Bemerkungen
Remarks
Observations
Opmerkingen
Anmärkningar
Osservazione
Observaciones

* 51 47 1 804 726 → Fg
* 07 11 9 907 712 → Fg
* 51 47 1 804 725 Fg→
* 07 11 9 906 712 Fg→

* 72 60 1 812 051
* 72 60 1 812 052
* 72 60 1 812 053

Sonderausstattung
Velours teppich

Part No. No. de pièce Onderdeel-Nr.	Symbol	Denomination of parts	Dénomination de pièces	Benaming
51 47 1 811 567		Carpet, (set) grey-black-mixed	Tapis, (jeu) gris-noir-melangé	Mat, (set) grijs-zwart-gemeleerd
51 47 1 811 568		Carpet, (set) brown mixed	Tapis, (jeu) brun melangé	Mat, (set) bruin gemeleerd
51 47 1 812 915		Carpet, (set) navy blue-gray mixed	Tapis, (jeu) bleu marine-gris mel.	Mat, (set) marineblauw-grijs gem.
* 51 47 1 804 725		Carpet press-stud upper part	Bouton à pression de tapis, pièce sup.	Matdrukknop bovendeel
* 51 47 1 804 726		Carpet press-stud lower part	Bouton à pression inf.	Matdrukknop onderdeel
51 47 1 804 727		Carpet press-stud lower part	Bouton à pression inf.	Matdrukknop onderdeel
* 07 11 9 906 712		Sheet-metal nut B 2,9 x 19	Ecrou pour tôle B 2,9 x 19	Plaatschroef B 2,9 x 19
* 07 11 9 907 712		Lenshead sheet metal screw B 2,9 x 13	Vis lent. pour tôle B 2,9 x 13	Parkerschroef B 2,9 x 13
* 72 60 1 812 051		Carpet, (set) navy blue	Tapis, (jeu) bleu marine	Mat, (set) marineblauw
* 72 60 1 812 052		Carpet, (set) red black	Tapis, (jeu) rouge noir	Mat, (set) rood zwart
* 72 60 1 812 053		Carpet (set) anthrazit	Tapis (jeu) anthrazit	Mat (set) anthrazit

Reservdels-Nr. N° de pezzo N° pieza	Symbol	Reservdels-benämning	Denominazione pezzo	Designación pieza
51 47 1 811 567		Matta, (sats) grå-svart melerad	Tappeto, (assortim.) grigio-nero misto	Alfombra, (juego) gris-negro mixto
51 47 1 811 568		Matta, (sats) brun melerad	Tappeto, (assort.) marrone misto	Alfombra, (juego) marrón mixto
51 47 1 812 915		Matta, (sats) marinblå-gra melerad	Tappeto, (assortim,) blu marino-grigio mist	Alfombra, (juego) azul marino-gris mixto
* 51 47 1 804 725		Mattatryckknopp, överdel	Bottone autom.tappet parte superiore	Botón autom.p.alfomb parte superior
* 51 47 1 804 726		Mattatryckknopp, underdel	Bottone autom.tappet parte inferiore	Botón autom.p.alfomb parte inferior
51 47 1 804 727		Mattatryckknopp, underdel	Bottone aut.tappeto parte inferiore	Botón autom.p.alfomb parte inferior
* 07 11 9 906 712		Plåtskruv B 2,9 x 19	Vite per lamiera B 2,9 x 19	Tornillo para chapa B 2,9 x 19
* 07 11 9 907 712		Skruv B 2,9 x 13	Vite lenticolare di lamiera B 2,9 x 13	Tornillo alomado para chapa B 2,9 x 13
* 72 60 1 812 051		Matta, (sats) marinblå	Tappeto, (assortim.) blu marino	Alfombra, (juego) azul marino
* 72 60 1 812 052		Matta, (sats) röd svart	Tappeto, (assortim.) rosso nero	Alfombra, (juego) rojo negro
* 72 60 1 812 053		Matta (sats) anthrazit	Tappeto, (assortim.) antracite	Alfombra, (juego) antracita

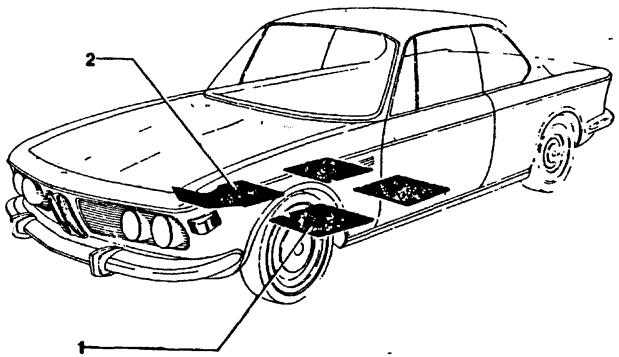

51
61

** 4/75

Teil-Nr.	Symbol	Teil-Benennung	Stück/E 2.5 CS	2.5 CSA	2800 CS	2800 CSA	3.0 CS	3.0 CSA	3.0 CSi	3.0 CS-L	3.0 CSi-L	USA 2800 CS	2800 CSA	3.0 CS	3.0 CSA
		Einlegeteppich													
51 47 1 811 569		grau-schwarz meliert			1	1	1	1				1	1	1	1
51 47 1 811 571		braun meliert			1	1	1	1				1	1	1	1
51 47 1 812 121		marinebl.-grau meliert			1	1	1	1				1	1	1	1
51 47 1 827 311		sandbeige					1	1						1	1
51 47 1 832 385		grau					1	1						1	1
51 07 1 807 703		mittelgrau					1	1						1	1
51 47 1 819 659		schwarz					1	1						1	1
51 47 1 823 191	(oo)	schwarz								1	1				
~~51 47 1 814 273~~	(oo)	grau-schwarz meliert			1	1	1	1		1	1				
51 47 1 832 124	(oo)	sandbeige					1	1							
51 47 1 832 125	(oo)	schwarz-grau			1	1	1	1							
51 47 1 832 126	(oo)	marineblau-grau			1	1	1	1							
51 47 1 832 127	(oo)	braun meliert			1	1	1	1							
51 47 1 836 137	(oo)	mittelgrau					1	1							
51 47 1 811 570		grau-schwarz meliert			1	1	1	1				1	1	1	1
51 47 1 811 572		braun meliert			1	1	1	1				1	1	1	1
51 47 1 812 122		marinebl.-grau meliert			1	1	1	1				1	1	1	1
51 47 1 827 312		sandbeige					1	1						1	1
51 47 1 832 386		grau					1	1						1	1
51 47 1 837 704		mittelgrau					1	1						1	1
51 47 1 819 660		schwarz													
51 47 1 823 192	(oo)	schwarz								1	1				
~~51 47 1 814 280~~	(oo)	schwarz			1		1			1	1				
~~51 47 1 814 274~~	(oo)	grau-schwarz meliert			1		1	1							
51 47 1 832 120	(oo)	sandbeige					1	1							
51 47 1 832 121	(oo)	schwarz-grau			1	1	1	1							
51 47 1 832 122	(oo)	marineblau-grau			1	1	1	1							
51 47 1 832 123	(oo)	braun meliert					1	1							
51 47 1 836 135	(oo)	mittelgrau													

9/74	51 / 61	Bemerkungen Remarks Observations Opmerkingen Anmärkningar Osservazione Observaciones

** Bodenverkleidung
Siehe ea

*51 47 1 823 576
Sonderausstattung

Part No. No. de pièce Onderdeel-Nr.	Symbol	Denomination of parts	Dénomination de pièces	Benaming
		Carpet	Tapis	Mat
51 47 1 811 569		grey-black mixed	gris-noir mélangé	grijs-zwart gemeleer
51 47 1 811 571		brown mixed	brun mélangé	bruin gemeleerd
51 47 1 812 121		navy blue-gray mixed	bleu marine-gris mel.	marinebl.-grijs gem.
51 47 1 827 311		sandbeige	beige sable	zandbeige
51 47 1 832 385		grey	gris	grijs
51 07 1 807 703		medium-grey	gris moyen	middelgrijs
51 47 1 819 659		black	noir	zwart
51 47 1 823 191	(oo)	black	noir	zwart
~~51 47 1 814 273~~	(oo)	grey-black mixed	gris-noir mélangé	grijs-zwart gemeleer
51 47 1 832 124	(oo)	sandbeige	beige sable	zandbeige
51 47 1 832 125	(oo)	black-grey	noir-gris	zwart-grijs
51 47 1 832 126	(oo)	navy blue-grey	bleu marine-gris	marineblauw-grijs
51 47 1 832 127	(oo)	brown mixed	brun mélangé	bruin gemeleerd
51 47 1 836 137	(oo)	medium-grey	gris moyen	middelgrijs
51 47 1 811 570		grey-black mixed	gris-noir mélangé	grijs-zwart gemeleer
51 47 1 811 572		brown mixed	brun mélangé	bruin gemeleerd
51 47 1 812 122		navy blue-gray mixed	bleu marine-gris mel.	marinebl. -grijs gem
51 47 1 827 312		sandbeige	beige sable	zandbeige
51 47 1 832 386		grey	gris	grijs
51 47 1 837 704		medium-grey	gris moyen	middelgrijs
51 47 1 819 660		black	noir	zwart
51 47 1 823 192	(oo)	black	noir	zwart
~~51 47 1 814 280~~	(oo)	black	noir	zwart
~~51 47 1 814 274~~	(oo)	grey-black mixed	gris-noir mélangé	grijs-zwart gemeleer
51 47 1 832 120	(oo)	sandbeige	beige sable	zandbeige
51 47 1 832 121	(oo)	black-grey	noir-gris	zwart-grijs
51 47 1 832 122	(oo)	navy blue-grey	bleu marine-gris	marineblauw-grijs
51 47 1 832 123	(oo)	brown mixed	brun mélange	bruin gemeleerd
51 47 1 836 135	(oo)	medium-grey	gris moyen	middelgrijs

Reservdels-Nr. N° de pezzo N° pieza	Symbol	Reservdels-benämning	Denominazione pezzo	Designación pieza
		Matta	Tappeto	Alfombras
51 47 1 811 569		grå-svart melerad	grigio-nero misto	gris-negro mixto
51 47 1 811 571		brun melerad	marrone misto	marrón mixto
51 47 1 812 121		marinblå-grå-melerad	blu marino-grigio misto	azul marino-gris mix
51 47 1 827 311		sandbeige	beige sabbia	beige arenoso
51 47 1 832 385		grå	grigio	gris
51 07 1 807 703		mellangra	mezzo grigio	gris medio
51 47 1 819 659		svart	nero	negro
51 47 1 823 191	(oo)	svart	nero	negro
~~51 47 1 814 273~~	(oo)	grå-svart melerad	grigio-nero misto	gris-negro mixto
51 47 1 832 124	(oo)	sandbeige	beige sabbia	beige arenoso
51 47 1 832 125	(oo)	svart-grå	nero-grigio	negro-gris
51 47 1 832 126	(oo)	marinblå-grå	blu marino-grigio	azul marino-gris
51 47 1 832 127	(oo)	brun melerad	marrone misto	marron mixto
51 47 1 836 137	(oo)	mellangra	mezzo grigio	gris medio
51 47 1 811 570		grå-svart melerad	grigio-nero misto	gris-negro mixto
51 47 1 811 572		brun melerad	marrone misto	marrón mixto
51 47 1 812 122		marinblå-grå melerad	blu marino-grigio misto	azul marino-gris mix
51 47 1 827 312		sandbeige	beige sabbia	beige arenoso
51 47 1 832 386		grå	grigio	gris
51 47 1 837 704		mellangra	mezzo grigio	gris medio
51 47 1 819 660		svart	nero	negro
51 47 1 823 192	(oo)	svart	nero	negro
~~51 47 1 814 280~~	(oo)	svart	nero	negro
~~51 47 1 814 274~~	(oo)	grå-svart melerad	grigio-nero misto	gris-negro mixto
51 47 1 832 120	(oo)	sandbeige	beige sabbia	beige arenoso
51 47 1 832 121	(oo)	svårt-grå	nero-grigio	negro-gris
51 47 1 832 122	(oo)	marinblå-grå	blu marino-grigio	azul marino-gris
51 47 1 832 123	(oo)	brun melerad	marrone misto	marron mixto
51 47 1 836 135	(oo)	mellangra	mezzo grigio	gris medio

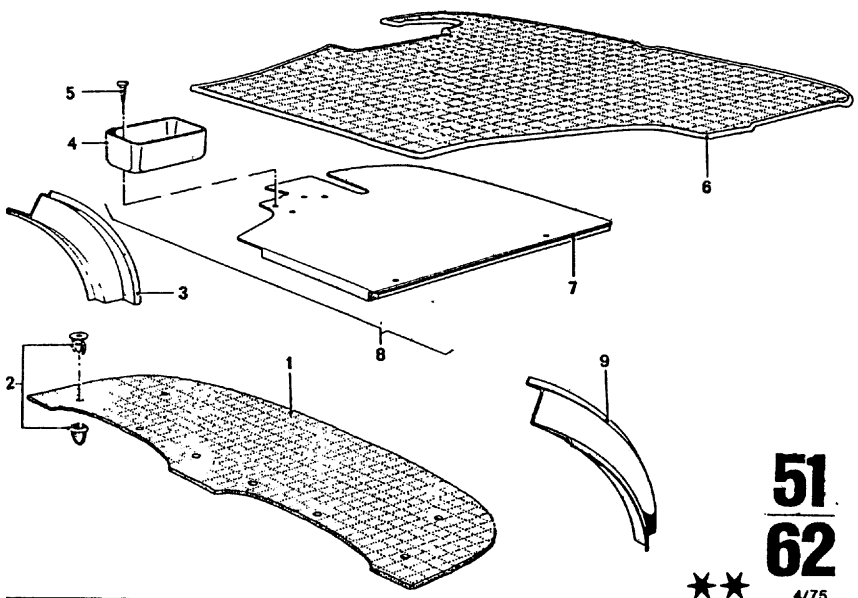

51
62
**
4/75

Teil-Nr.	Symbol	Teil-Benennung	Stück/E										USA			
			2.5 CS	2.5 CSA	2800 CS	2800 CSA	3.0 CS	3.0 CSA	3.0 CSI	3.0 CS-L	3.0 CSI-L		2800 CS	2800 CSA	3.0 CS	3.0 CSA
		Ablegeboden														
51 46 1 835 075		sandbeige	1	1			1	1	1						1	1
51 46 1 835 076		schwarz-grau	1	1			1	1	1						1	1
51 46 1 835 077		marineblau-grau	1	1			1	1	1						1	1
51 46 1 835 078		grau	1	1			1	1	1						1	1
51 46 1 835 079		braun-meliert	1	1			1	1	1						1	1
~~51 44 7 780 143~~	U	Klammer	9	9	9	9	9	9	9	9	9		9	9	9	9
51 41 1 808 209		Klammer	9	9	9	9	9	9	9	9	9		9	9	9	9
51 47 1 827 670		Verkleidung														
* 51 47 1 811 966		Gepäckraumtasche			1	1	1	1	1				1	1	1	1
* 51 47 1 827 797		Gepäckraumtasche	1	1			1	1	1							
07 11 9 902 580		BL SHR B 3,9x9,5	3	3	3	3	3	3	3				3	3	3	3
		Einlegeteppich														
51 47 1 827 898		sandbeige	1	1			1	1	1							
51 47 1 830 469		grau	1	1			1	1	1							
51 47 1 827 845		schwarz-grau	1	1			1	1	1							
51 47 1 827 846		marineblau-grau	1	1			1	1	1							
51 47 1 827 844		braun meliert	1	1			1	1	1							
51 47 1 837 706		mittelgrau	1	1			1	1	1							
51 47 1 827 899		sandbeige													1	1
51 47 1 830 474		grau													1	1
51 47 1 827 841		schwarz-grau													1	1
51 47 1 827 842		marineblau-grau													1	1
51 47 1 827 840		braun meliert													1	1
51 47 1 837 705		mittelgrau													1	1
* 51 47 1 811 936		Abdeckung	1	1	1	1	1	1	1		1		1	1	1	1
51 47 1 827 620		Abdeckung													1	1
* 51 47 7 780 186		Abdeckung			1	1										
51 47 1 819 682		Abdeckung kpl.								1	1					
51 47 1 827 669		Verkleidung					1	1	1						1	1

4/75 **51** **62**

Bemerkungen
Remarks
Observations
Opmerkingen
Anmärkningar
Osservazione
Observaciones

** Fg→

Modell 73
- USA-Modell 74

* 51 47 1 811 966 →Fg
* 51 47 1 827 797 Fg→

Modell 73

* 51 47 7780 186 →Fg
* 51 47 1 811 936 Fg→

2800 CS . . . . . .
2800 CSA . . . . . .

Part No. No. de pièce Onderdeel-Nr	Symbol	Denomination of parts	Dénomination de pièces	Benaming
		Shelf	Plancher	Bagagerek
51 46 1 835 075		sandbeige	beige sable	zandbeige
51 46 1 835 076		black-grey	noir-gris	zwart-grijs
51 46 1 835 077		navy blue-grey	bleu marine-gris	marineblauw-grijs
51 46 1 835 078		grey	gris	grijs
51 46 1 835 079		brown mixed	brun melange	bruin gemeleerd
~~51 44 7 780 143~~	U	Clamp	Crampon	Klem
51 41 1 808 209		Clamp	Crampon	Klem
51 47 1 827 670		Lining	Revêtement	Bekleding
* 51 47 1 811 966		Luggage compart.bag	Poche d.coffre à bag.	Kofferuimtezak
* 51 47 1 827 797		Luggage compart.bag	Poche d.coffre à bag.	Kofferuimtezak
07 11 9 902 580		BL SHR B 3,9x9,5	BL SHR B 3,9x9,5	BL SHR B 3,9x9,5
		Carpet	Tapis	Mat
51 47 1 827 898		sandbeige	beige sable	zandbeige
51 47 1 830 469		grey	gris	grijs
51 47 1 827 845		black-grey	noir-gris	zwart-grijs
51 47 1 827 846		navy blue-grey	bleu marine-gris	marineblauw-grijs
51 47 1 827 844		brown mixed	brun mélangé	bruin gemeleerd
51 47 1 837 706		medium-grey	gris moyen	middelgrijs
51 47 1 827 899		sandbeige	beige sable	zandbeige
51 47 1 830 474		grey	gris	grijs
51 47 1 827 841		black-grey	noir-gris	zwart-grijs
51 47 1 827 842		navy blue-grey	bleu marine-gris	marineblauw-grijs
51 47 1 827 840		brown mixed	brun mélangé	bruin gemeleerd
51 47 1 837 705		medium-grey	gris moyen	middelgrijs
* 51 47 1 811 936		Coverring	Couverture	Bekleding
51 47 1 827 620		Coverring	Couverture	Bekleding
* 51 47 7 780 186		Coverring	Couverture	Bekleding
51 47 1 819 682		Coverring kpl.	Couverture kpl.	Bekleding kpl.
51 47 1 827 669		Lining	Revetement	Bekleding

Reservdels-Nr N° de pezzo N° pieza	Symbol	Reservdels-benämning	Denominazione pezzo	Designación pieza
		Hyllklädsel	Fondo portaoggetti	Fondo portaobietos
51 46 1 835 075		sandbeige	beige sabbia	beige arenoso
51 46 1 835 076		svart-grå	nero-grigio	negro-gris
51 46 1 835 077		marinblå-grå	blu marino-grigio	azul marino-gris
51 46 1 835 078		grå	grigio	gris
51 46 1 835 079		brun melerad	marrone misto	marrón mixto
~~51 44 7 780 143~~	U	Klämma	Graffa	Grapa
51 41 1 808 209		Klämma	Graffa	Grapa
51 47 1 827 670		Klädsel	Rivestimento	Revestimiento
* 51 47 1 811 966		Bagagerumsväska	Tasca bagagliaio	Bolsa en el comp.equi
* 51 47 1 827 797		Bagagerumsväska	Tasca bagagliaio	Bolsa en el comp.equi
07 11 9 902 580		BL SHR B 3,9x9,5	BL SHR B 3,9x9,5	BL SHR B 3,9x9,5
		Matta	Tappeto	Alfombras
51 47 1 827 898		sandbeige	beige sabbia	beige arenoso
51 47 1 830 469		grå	grigio	gris
51 47 1 827 845		svärt-grå	nero-grigio	negro-gris
51 47 1 827 846		marinblå-grå	blu marino-grigio	azul marino-gris
51 47 1 827 844		brun melerad	marrone mistro	marrón mixto
51 47 1 837 706		sandbeige	beige sabbia	beige arenoso
51 47 1 827 899		mellangrå	mezzo grigio	gris medio
51 47 1 830 474		grå	grigio	gris
51 47 1 827 841		svärt-grå	nero-grigio	negro-gris
51 47 1 827 842		marinblå-grå	blu marino-grigio	azul marino-gris
51 47 1 827 840		brun melerad	marrone mistro	marrón mixto
51 47 1 837 705		mellangra	mezzo grigio	gris medio
* 51 47 1 811 936		Täckplatta	Copertura	Recubrimiento
51 47 1 827 620		Täckplatta	Copertura	Recubrimiento
* 51 47 7 780 186		Täckplatta	Copertura	Recubrimiento
51 47 1 819 682		Täplatta	Copertura	Recubrimiento
51 47 1 827 669		Klädsel	Rivestimento	Revestimiento

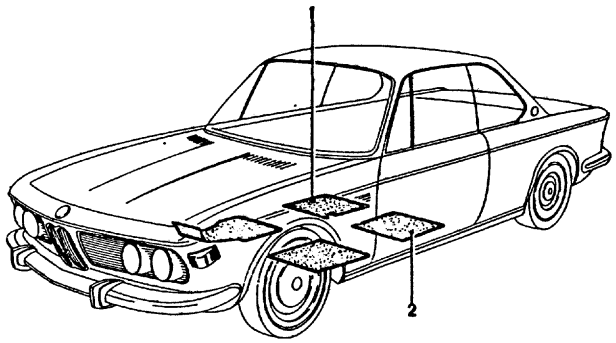

51
** 61a

9/74

Teil-Nr.	Symbol	Teil-Benennung	Stück/E									USA			
			2.5 CS	2.5 CSA	2800 CS	2800 CSA	3.0 CS	3.0 CSA	3.0 CSi	3.0 CS-L	3.0 CSi-L	2800 CS	2800 CSA	3.0 CS	3.0 CSA
		Einlegeteppich													
51 47 1 811 574		grau-schwarz meliert			1	1	1	1	1			1	1	1	1
51 47 1 811 576		braun meliert			1	1	1	1	1			1	1	1	1
51 47 1 812 120		marinebl.-grau meliert			1	1	1	1	1			1	1	1	1
51 47 1 827 314		sandbeige					1	1	1					1	1
51 47 1 832 392		grau					1	1	1					1	1
51 47 1 819 662		schwarz					1	1	1	1					
51 47 1 837 702		mittelgrau													
51 47 1 811 573		grau-schwarz meliert			1	1	1	1	1					1	1
51 47 1 811 575		braun meliert			1	1	1	1	1			1	1	1	1
51 47 1 812 119		marinebl.-grau meliert			1	1	1	1	1			1	1	1	1
51 47 1 827 313		sandbeige					1	1	1			1	1	1	1
51 47 1 832 391		grau					1	1	1					1	1
51 47 1 819 661		schwarz					1	1	1	1				1	1
51 47 1 837 701		mittelgrau													

9/74 **51** / **61a**

Bemerkungen
Remarks
Observations
Opmerkingen
Anmärkningar
Osservazione
Observaciones

** Bodenverkleidung siehe

Part No. No. de pièce Onderdeel-Nr.	Symbol	Denomination of parts	Dénomination de pièces	Benaming
		Carpet	Tapis	Mat
51 47 1 811 574		grey-black mixed	gris-noir melangé	grijs-zwart gemeleerd
51 47 1 811 576		brown mixed	brun melangé	bruin gemeleerd
51 47 1 812 120		navy blue-gray mixed	bleu marine-gris mel.	marinebl.-grijs gem.
51 47 1 827 314		sandbeige	beige sabbia	beige arenoso
51 47 1 832 392		grey	gris	grijs
51 47 1 819 662		black	noir	zwart
51 47 1 837 702		medium-grey	gris moyen	middelgrijs
51 47 1 811 573		grey-black mixed	gris-noir melangé	grijs-zwart gemeleerd
51 47 1 811 575		brown mixed	brun melangé	bruin gemeleerd
51 47 1 812 119		navy blue-gray mixed	bleu marine-gris mel.	marinebl.-grijs gem.
51 47 1 827 313		sandbeige	beige sable	zandbeige
51 47 1 832 391		grey	gris	grijs
51 47 1 819 661		black	noir	zwart
51 47 1 837 701		medium-grey	gris moyen	middelgrijs

Reservdels-Nr N° de pezzo N° pieza	Symbol	Reservdels-benämning	Denominazione pezzo	Designación pieza
		Matta	Tappeto	Alfombras
51 47 1 811 574		grå-svart melerad	grigio-nero misto	gris-negro mixto
51 47 1 811 576		brun melerad	marrone misto	marrón mixto
51 47 1 812 120		marinblå-grå melerad	blu marino-grigio mist	azul marino-gris mixto
51 47 1 827 314		sandbeige	beige sable	zandbeige
51 47 1 832 392		grå	grigio	gris
51 47 1 819 662		svart	nero	negro
51 47 1 837 702		mellangrå	mezzo grigio	gris medio
51 47 1 811 573		grå-svart melerad	grigio-nero misto	gris-negro mixto
51 47 1 811 575		brun melerad	marrone misto	marrón mixto
51 47 1 812 119		marinblå-grå melerad	blu marin-grigio misto	azul marino-gris mixto
51 47 1 827 313		sandbeige	beige sabbia	beige arenoso
51 47 1 832 391		grå	grigio	gris
51 47 1 819 661		svart	nero	negro
51 47 1 837 701		mellangrå	mezzo grigio	gris medio

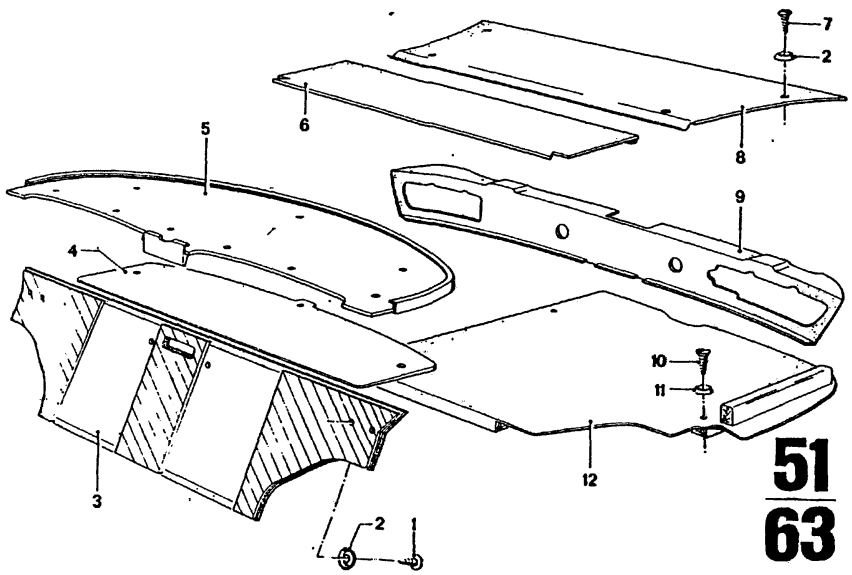

51
63

9/74

Teil-Nr.	Symbol	Teil-Benennung	Stück/E										USA			
			2.5 CS	2.5 CSA	2800 CS	2800 CSA	3.0 CS	3.0 CSA	3.0 CSi		3.0 CS-L	3.0 CSi-L	2800 CS	2800 CSA	3.0 CS	3.0 CSA
07 11 9 902 417		BL SHR B 29 x 16	1	1	1	1	1	1	1		1	1	1	1	1	1
51 41 7 570 111		Hohlscheibe	13	13	13	13	13	13	13		13	13	13	13	13	13
51 47 7 780 191		Verkleidungs-Trennwand	1	1	1	1	1	1	1		1	1	1	1	1	1
51 46 1 810 856		Verkleidung zwischen Ablegeboden u Heckscheibe	1	1	1	1	1	1	1		1	1	1	1	1	1
51 46 1 810 894		Verkleidung für Ablegeboden			1	1	1	1	1		1	1	1	1	1	1
51 47 1 811 951	⚠	Verkleidung Boden			1	1	1	1	1		1	1	1	1	1	1
07 11 9 902 428		BL SHR B 2,9 x 25	4	4	4	4	4	4	4		4	4	4	4	4	4
51 47 1 811 925	⚠	Abdeckung für Bodenblech			1	1	1	1	1		1	1	1	1	1	1
51 46 1 812 916		Verkleidung für Karosserie-Abschlußblech	1	1	1	1	1	1	1		1	1	1	1	1	1
51 47 7 780 192	Ⓢ	Verkleidung			1	1	1	1	1							
07 11 9 902 506		BL SHR B 4,8 x 38	6	6	6	6	6	6	6		6	6	6	6	6	6
51 47 1 811 957		Hohlscheibe 4,8	6	6	6	6	6	6	6		6	6	6	6	6	6
51 47 1 811 935		Abdeckung	1	1	1	1	1	1	1				1	1	1	1
51 47 1 832 561		Abdeckung									1	1				
* 51 47 1 827 619		Abdeckung													1	1

4/74 **51** **63**

Bemerkungen
Remarks
Observations
Opmerkingen
Anmärkningar
Osservazione
Observaciones

* 51 47 1 827 619 Fg→

3.0 CS/USA 4 310 001
3.0 CSA/USA 4 335 001

Part No. No. de pièce Onderdeel-Nr.	Symbol	Denomination of parts	Dénomination de pièces	Benaming
07 11 9 902 417		BL SHR B 29 x 16	BL SHR B 29 x 16	BL SHR B 29 x 16
51 41 7 570 111		Holoow washer	Disque creuse	Holle ring
51 47 7 780 191		Lining partition	Rev.claison de sep.	Bekled.scheidingsw.
51 46 1 810 856		Lining for shelf and bakruta, inf.	Revêt.p.garde-chos. et lunotto, inf.	Bekleding v.bagager. en cristal tras.,onder
51 46 1 810 894		Linning for shelf	Revêtem.p.l.pancher	Bekled.v.bagagerek
51 47 1 811 951	⚠	Bottom fairing	Revêtem.plateforme	Bekleding bodem
07 11 9 902 428		BL SHR B 2,9 x 25	BL SHR B 2,9 x 25	BL SHR B 2,9 x 25
51 47 1 811 925	⚠	Cover of sheet metal bottom	Recouvrement de la plateforme	Afdekking voor bodemplaat
51 46 1 812 916		Lining for body cover plate	Revêtement tôle de couvert de carosserie	Bekleding voor karosserie afsluitplaat
51 47 7 780 192	Ⓢ	Lining	Revêtement	Bekleding
07 11 9 902 506		BL SHR B 48 x 38	BL SHR B 48 x 38	BL SHR B 48 x 38
51 47 1 811 957		Holoow washer 4,8	Disque creuse 4,8	Holle ring 4,8
51 47 1 811 935		Covering	Couverture	Afdekking
51 47 1 832 561		Covering	Couverture	Afdekking
* 51 47 1 827 619		Covering	Couverture	Afdekking

Reservdels-Nr. N° de pezzo N° pieza	Symbol	Reservdels-benämning	Denominazione pezzo	Designación pieza
07 11 9 902 417		BL SHR B 29 x 16	BL SHR B 29 x 16	BL SHR B 29 x 16
51 41 7 570 111		Bricka	Rondella cava	Arandela hueca
51 47 7 780 191		Klädsel mellanväg	Rivest.paret.divisoria	Revest.par.d.separac.
51 46 1 810 856		Sidoklädsel f.hattylsa och bakruta, undre	Rivest.p.fondo port. e lunotto, inf.	Revest.p.fondo port. y cristal tras. inf.
51 46 1 810 894		Klädsel f.hyllklädsel	Riv.p.fondo portaogg.	Rev.p.fondo portaob.
51 47 1 811 951	⚠	Golvmatta	Rivest.d.pavimento	Piso del fondo
07 11 9 902 428		BL SHR B 2,9 x 25	BL SHR B 2,9 x 25	BL SHR B 2,9 x 25
51 47 1 811 925	⚠	Tätning för golvplat	Copertura p.lamiera del pavimento	Cubierta para chapa d. fondo
51 46 1 812 916		Klädsel för Karosserie sluitplåt	Rivestim.per lamiera d'estremita-carozzeria	Revestim.p.chapa de cierre de la carroceria
51 47 7 780 192	Ⓢ	Klädsel	Rivestimento	Revestimiento
07 11 9 902 506		BL SHR B 48 x 38	BL SHR B 48 x 38	BL SHR B 48 x 38
51 47 1 811 957		Bricka 4,8	Rondella cava 4,8	Arandela hueca 4,8
51 47 1 811 935		Täckplatta	Copertura	Recubrimiento
51 47 1 832 561		Täckplatta	Copertura	Recubrimiento
* 51 47 1 827 619		Täckplatta	Copertura	Recubrimiento

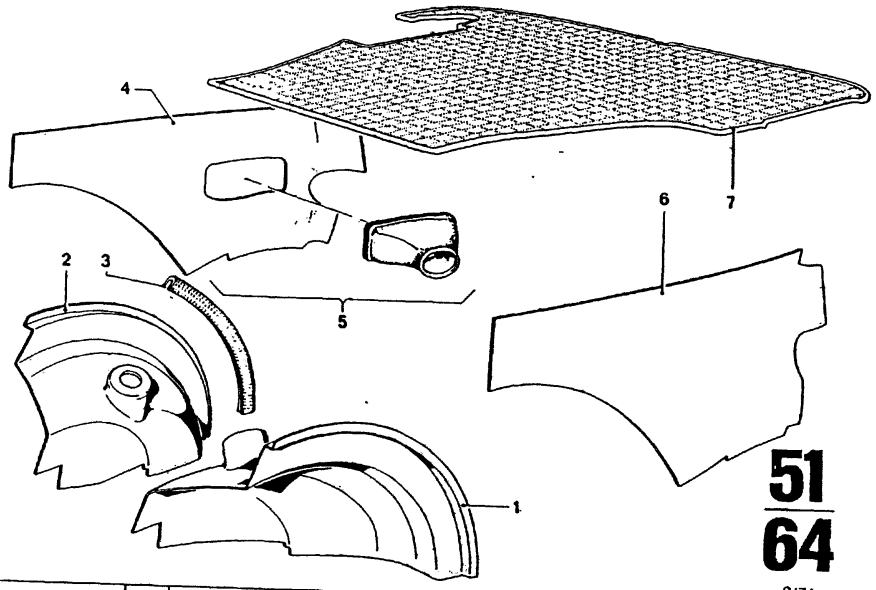

51
64

9/74

Bild-Nr	Teil-Nr.	Symbol	Teil-Benennung	Stück/E 2.5 CS	2.5 CSA	2800 CS	2800 CSA	3.0 CS	3.0 CSA	3.0 CSi	3.0 CSi-L	3.0 CSi-L	USA 2800 CS	2800 CSA	3.0 CS	3.0 CSA
1	51 47 1 810 889		Verkleidung, innen	1	1	1	1	1	1		1	1	1	1	1	1
2	51 47 1 810 890		Verkleidung, innen	1	1	1	1	1	1		1	1	1	1	1	1
3	51 92 7 659 203		Inaplast	X	X	X	X	X	X		X	X	X	X	X	X
4	51 47 7 780 196		Verkleidung, innen	1	1	1	1	1	1		1	1	1	1	1	1
5	51 47 1 811 225		Verkleidung mit Tasche			1	1						1	1	1	1
6	51 47 7 780 195		Verkleidung, innen	1	1	1	1	1	1	1	1	1	1	1	1	1
7			Teppich Gepäckraum													
	51 47 1 812 257		braunmeliert			1	1	1	1	1			1	1	1	1
	51 47 1 812 258		grau-schwarz			1	1	1	1	1			1	1	1	1
	51 47 1 812 259		marinebl.-grau			1	1	1	1	1			1	1	1	1

4/74

51
64

Bemerkungen
Remarks
Observations
Opmerkingen
Anmärkningar
Osservazione
Observaciones

Part No. No. de pièce Onderdeel-Nr	Symbol	Denomination of parts	Dénomination de pièces	Benaming
51 47 1 810 889		Lining interior	Revêt.interieur	Bekleding binnen
51 47 1 810 890		Lining interior	Revêt.interieur	Bekleding binnen
51 92 7 659 203		Inaplast	Inaplast	Inaplast
51 47 7 780 196		Lining interior	Revêt.interieur	Bekleding binnen
51 47 1 811 225		Lining with luggage compartm.bag	Revêtement avec poche du coffre à bagag	Bekleding met kofferruimtezak
51 47 7 780 195		Lining interior	Revêt.interieur	Bekleding binnen
		Carpet boot	Tapis logem bagag.	Mat bagageruimte
51 47 1 812 257		brown mixed	brun mélangé	bruin gemeleerd
51 47 1 812 258		grey-black	gris-noir	grijs-zwart
51 47 1 812 259		navy blue-grey	bleu marine-gris	marineblauw-grijs

Reservdels-Nr. N° de pezzo N° pieza	Symbol	Reservdels-benämning	Denominazione pezzo	Designación pieza
51 47 1 810 889		Klädsel inner	Rivest.interiore	Revest.interior
51 47 1 810 890		Klädsel inner	Rivest.interiore	Revest.interior
51 92 7 659 203		Inaplast	Inaplast	Inaplast
51 47 7 780 196		Klädsel inner	Rivest.interiore	Revest.interior
51 47 1 811 225		Skyddsklädsel med bagagerumsväska	Rivestimento con tasco bagagliaio	Revestimiento con bolsa en el comp.equi.
51 47 7 780 195		Klädsel inner	Rivest. interiore	Revest.interior
		Matta koffergolv	Tappetto fondo bagag	Alfombra fondo d.com.
51 47 1 812 257		brun melerad	marrone misto	marrón mixto
51 47 1 812 258		grå-svart	grigio-nero	gris-negro
51 47 1 812 259		marinblå-grå	blu marino-grigio	azul marino-gris

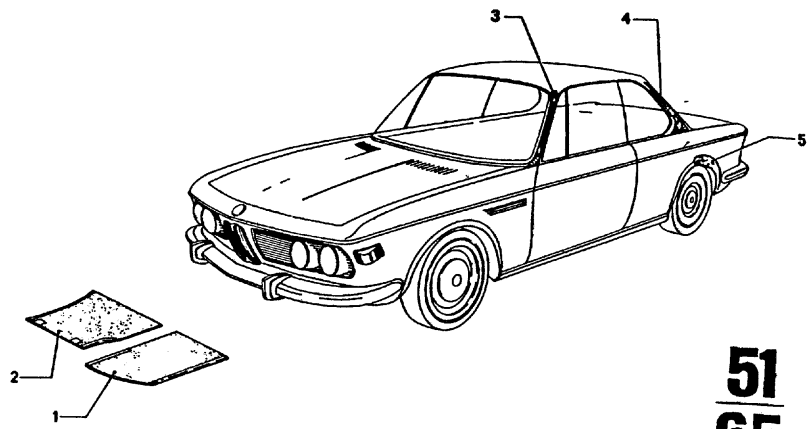

51
65

9/74

Teil-Nr.	Symbol	Teil-Benennung	Stück/E 2.5 CS	2.5 CSA	2800 CS	2800 CSA	3.0 CS	3.0 CSA	3.0 CSI	3.0 CSi-L	3.0 CSi-L	USA 2800 CS	2800 CSA	3.0 CS	3.0 CSA
51 47 1 819 651		Verkleidung								1	1				
	(o)	Stirnwand													
51 47 1 819 285		Verkleidung					1	1	1	1	1				
	(oo)	Stirnwand													
51 47 1 819 652		Verkleidung,								1	1				
	(o)	Stirnwand													
51 47 1 819 286		Verkleidung					1	1	1	1	1				
	(oo)	Stirnwand													
51 43 7 780 138		Verkleidung für Säule Windlauf	1	1	1	1	1	1	1	1	1	1	1	1	1
51 43 7 780 139		Verkleidung für Säule Windlauf	1	1	1	1	1	1	1	1	1	1	1	1	1
51 43 1 810 883		Verkleidung für Säule	1	1	1	1	1	1	1	1	1	1	1	1	1
51 43 1 810 884		Verkleidung für Säule	1	1	1	1	1	1	1	1	1	1	1	1	1
* 51 47 1 812 562		Verkleidung, außen	1	1	1	1	1	1	1	1	1	1	1	1	1
51 47 7 780 182		Verkleidung, außen	1	1	1	1	1	1	1	1	1	1	1	1	1
* 51 47 7 780 183		Verkleidung, außen			1	1									

4/74

51
65

Bemerkungen
Remarks
Observations
Opmerkingen
Anmärkningar
Osservazione
Observaciones

* 51 47 7 780 183 → Fg
* 51 47 1 812 562 Fg→

2800 CS/USA . ...
2800 CSA/USA . ...

Part No. No. de pièce Onderdeel-Nr.	Symbol	Denomination of parts	Dénomination de pièces	Benaming
51 47 1 819 651		Lining for dash panel	Revêtement pour hayon avant	Bekleding voor voor paneel
	(o)			
51 47 1 819 285		Lining for dash panel	Revêtement pour hayon avant	Bekleding voor voorpaneel
	(oo)			
51 47 1 819 652		Lining for dash panel	Revêtement pour hayon avant	Bekleding voor voorpaneel
	(o)			
51 47 1 819 286		Lining for dash panel	Revêtement pour hayon avant	Bekleding voor voorpaneel
	(oo)			
51 43 7 780 138		Lining for column apron comumn	Revêtem.p.colonne tablier	Bekled.v.raam sponn raamsponning
51 43 7 780 139		Lining for column apron column	Revêtem.p.colonne tablier	Bekled.v.raam sponn raamsponning
51 43 1 810 883		Lining for column	Revêtement pour colonne	Bekleding voor kolom
51 43 1 810 884		Lining for column	Revêtement pour colonne	Bekleding voor kolom
* 51 47 1 812 562		Lining, ext.	Revêtement, ext.	Bekleding, buiten
51 47 7 780 182		Lining, ext.	Revêtement, ext.	Bekleding, buiten
* 51 47 7 780 183		Lining, ext.	Revêtement, ext.	Bekleding, buiten

Reservdels-Nr. N° de pezzo N° pieza	Symbol	Reservdels-benämning	Denominazione pezzo	Designación pieza
51 47 1 819 651		Skyddsklädsel för framvägg	Rivestimento per paratia	Revestimiento para salpicadero
	(o)			
51 47 1 819 285		Skyddsklädsel för framvägg	Rivestimento per paratia	Revestimiento para salpicadero
	(oo)			
51 47 1 819 652		Skyddsklädsel för framvägg	Rivestimento per paratia	Revestimiento para salpicadero
	(o)			
51 47 1 819 286		Skyddsklädsel för framvägg	Rivestimento per paratia	Revestimiento para salpicadero
	(oo)			
51 43 7 780 138		Klädsel för stolpe vindrute	Rivestimento per montante paravento	Revestimiento para columna cortav.
51 43 7 780 139		Klädsel för stolpe vindrute	Rivestimento per paravento	Revestimiento para columna cortavientos
51 43 1 810 883		Klädsel för stolpe	Rivestimento per montante	Revestimiento para columna
51 43 1 810 884		Klädsel för stolpe	Rivestimento per montante	Revestimiento para columna
* 51 47 1 812 562		Skyddsklädsel, yttre	Rivestimento, est.	Revestimiento, ext.
51 47 7 780 182		Skyddsklädsel, yttre	Rivestimento, est.	Revestimiento, ext.
* 51 47 7 780 183		Skyddsklädsel, yttre	Rivestimento, est.	Revestimiento, ext.

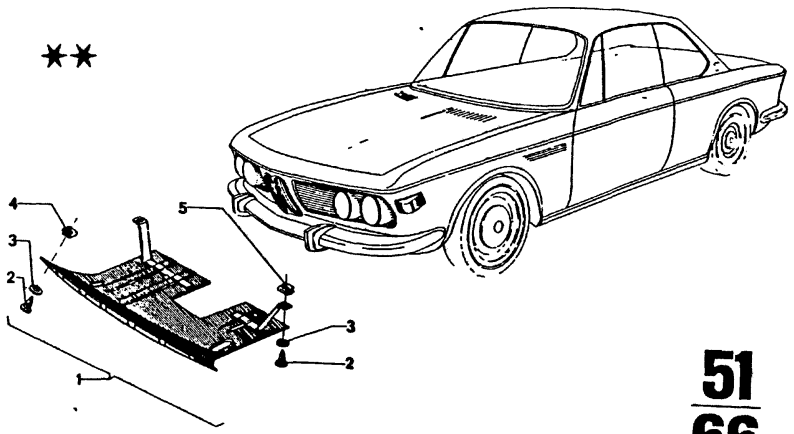

51
66

9/74

Teil-Nr	Symbol	Teil-Benennung	Stück/E										USA			
			2.5 CS	2.5 CSA	2800 CS	2800 CSA	3.0 CS	3.0 CSA	3.0 CSi	3.0 CS-L	3.0 CSi-L		2800 CS	2800 CSA	3.0 CS	3.0 CSA
51 47 1 811 948		Verkleidungs-Unterbodenschutz zur Frontverkleidung	1	1	1	1	1	1	1	1	1		1	1	1	1
07 11 9 907 789		LIN BL SHR 4,8 x 16	18	18	18	18	18	18	18	18	18		18	18	18	18
07 11 9 931 636		Scheibe 5,3	18	18	18	18	18	18	18	18	18		18	18	18	18
51 47 1 805 027		Blechmutter	4	4	4	4	4	4	4	4	4		4	4	4	4
07 12 9 925 711		Blechmutter B 4,8	5	5	5	5	5	5	5	5	5		5	5	5	5

51
66

Bemerkungen
Remarks
Observations
Opmerkingen
Anmärkningar
Osservazione
Observaciones

* * Sonderausstattung

3.0 CS-L . ...

Part No. No. de pièce Onderdeel-Nr.	Symbol	Denomination of parts	Dénomination de pièces	Benaming
51 47 1 811 948		Lining for under body prot.	Revêtement pour protect. inf.	Bekleding voor onder beveil.
07 11 9 907 789		LIN BL SHR 4,8 x 16	LIN BL SHR 4,8 x 16	LIN BL SHR 4,8 x 16
07 11 9 931 636		Washer 5,3	Disque 5,3	Ring 5,3
51 47 1 805 027		Sheet metal nut	Ecrou à tôle	Plaatmoer
07 12 9 925 711		Sheet metal nut B 4,8	Ecrou à tôle B 4,8	Plaatmoer B 4,8

Reservdels-Nr. N° de pezzo N° pieza	Symbol	Reservdels-benämning	Denominazione pezzo	Designación pieza
51 47 1 811 948		Skyddsklädsel	Rivestimento per protezione inf.	Revestimiento para proteccion inf.
07 11 9 907 789		LIN BL SHR 4,8 x 16	LIN BL SHR 4,8 x 16	LIN BL SHR 4,8 x 16
07 11 9 931 636		Bricka 5,3	Rondella 5,3	Arandela 5,3
51 47 1 805 027		Plåtmutter	Dado per lamiera	Tuercap. chapa
07 12 9 925 711		Plåtmutter B 4,8	Dado per lamiera B 4,8	Tuercap.chapa B 4,8

51

51	KAROSSERIE-AUSSTATTUNG	BODY - EQUIPMENT	CARROSSERIE-EQUIPEMENT
7 + 68	Schallisolierungen, Abdeckungen	Sound insulations, coverings	Materiaux antibrut, couvertures
9	Kantenschutz, Füllstück, Keder	Edge protection, filler, rubber shim	Protection d'arêtes, rempliss., cale en caoutchouc
0 + 71	Windfangkeder	Strip for windscreen	Jonc de sertissage du coupe-vent
2 – 74	Frontspoiler	Front spoiler	Spoiler avant
5 – 81	Lacke	Varnishis	Vernis
2	Lackstifte	Colour pencil	Cravon retoucheur
3 – 86	Polsterstoffe, Polsterkunstleder	Upholstery, upholstery leatherette and (runing meter)	Capitonnage, capitonnage en semili cuir (par metre)
7	Bodenverkleidung	bottom lining	revetêment du plancher
A 17	Sonderausstattungsverzeichnis	List of special equipment Lijst v. speciale uitrustingen Indice dotazione speciale	Relevé de l'equipement spécial Förteckning f. specialutrustning Indice equipo especial

51	KARROSSERIE - UITRUSTING	KAROSSERIE - UTRUSTNING
67 + 68	Geluitisolatie, bekledingen	Ljud isolierung, täckplatta
69	Kantschermstrip, vulstuk, rubber afdekstrip	List, fyllnad, gummimellanlägg
70 + 71	Strip voor windvang	Vindfangalist
72 – 74	voorspatscherm	Spoiler – fram
75 – 81	Lakken	Lacker
82	Lakstift	Lackstift
83 – 86	Bekledingsstof, bekledings-kunstleer en	Klädseltyg, tyg konstläder, och klädselläder (metervara)
87	bodembekleding	goloutklädsel
	ATTREZZATURE CARROZZERIA	**EQUIPO DE CARROZZERIA**
67 + 68	(solazioni insonorizzanti, coperture	Aislamientos insonoriz. recubrimientos
69	Protezione spigoli, tassello, centina	Cantonera, pieza de llenado, borde
70 + 71	Centina per parvento	Liston de engaste del cortaviento
72 – 74	spoiler della parte anteriore	Spoiler para parte frontal
75 – 81	Vernice	Pinturas
82	Lapis di vernice	Lapiz de laca
83 – 86	Stoffa per tappezzeria, similpelle per tappezzeria e cuoio per tappezzeria (al metro)	Tela de tapizado Cuero artifical de topizado y cuero de tapizado (en m continuos)
87	rivestimento del suolo	revestimiento del suelo
A A 18	Sonderausstattungsverzeichnis	List of special equipment Lijst v. speciale uitrustingen Indice dotazione speciale	Relevé de l'equipement spéci Förteckning f. specialutrustni Indice equipo especial

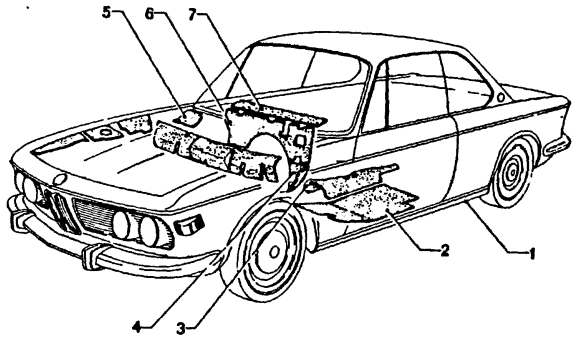

51
67

9/74

Teil-Nr	Symbol	Teil-Benennung	Stück/E										USA			
			2.5 CS	2.5 CSA	2800 CS	2800 CSA	3.0 CS	3.0 CSA	3.0 CSI	3.0 CS-L	3.0 CSI-L		2800 CS	2800 CSA	3.0 CS	3.0 CSA
51 48 1 801 165	ea	Antidröhnbelag	X	X	X	X	X	X	X	X	X		X	X	X	X
51 48 1 825 817	U	Schallisolierung für Boden	1	1	1	1	1	1		1	1		1	1	1	1
51 48 1 825 818	A T	Boden	1	1	1	1	1	1		1	1		1	1	1	1
51 48 1 825 777	A	Tunnel	1	1	1	1	1	1		1	1		1	1	1	1
51 48 1 810 705	T (o)	Stirnwand, unten	1	1	1	1	1	1		1	1		1	1	1	1
51 48 1 825 819	T (o)	Stirnwand, unten	1	1	1	1	1	1					1	1	1	1
51 48 1 825 820	T (o)	Stirnwand, unten	1	1	1	1	1	1					1	1	1	1
51 48 1 811 147	T	Dämpfung Stirnwand-Oberteil	1	1	1	1	1	1		1	1		1	1	1	1
51 48 1 811 148	T	Dämpfung Stirnwand-Oberteil	1	1	1	1	1	1					1	1	1	1
51 48 1 811 934	T (o)	Stirnwand, unten	1	1	1	1	1	1		1	1		1	1	1	1
51 48 1 814 281	T (oo	Stirnwand, unten	1	1	1	1	1	1					1	1	1	1
51 48 1 811 933	T (o)	Stirnwand, unten	1	1	1	1	1	1					1	1	1	1
51 48 1 823 438		Stirnwand, oben	1	1	1	1	1	1					1	1	1	1

4/74 **51 67**

Bemerkungen
Remarks
Observations
Opmerkingen
Anmärkningar
Osservazione
Observaciones

* 51 48 1 811 933

Rechtslenkerteil spiegelbildlich verwenden

Use right-hand steering member in reverse position

Part No. No. de pièce Onderdeel-Nr.	Symbol	Denomination of parts	Dénomination de pièces	Benaming
51 48 1 801 165	ea	Antidrum bord	Plaque d'amortiss.	Geluiddempings-matr.
51 48 1 825 817	U	Sound insulation for bottom	Plaque d'amortiss. p. fond	Geluidsdemping voor bodem
51 48 1 825 818	A T	bottem	fond	bodem
51 48 1 825 777	A	tunnel	tunnel	tunnel
51 48 1 810 705	T (o)	dash panel, lower	hayon avant, inf.	voorpaneel, onder
51 48 1 825 819	T (o)	dash panel, lower	hayon avant, inf.	voorpaneel, onder
51 48 1 825 820	T (o)	dash panel, lower	hayon avant, inf.	voorpaneel, onder
51 48 1 811 147	T	Damper dash panel, upper	Amortisseur hayon avant, sup.	Demping voorpaneel, boven
51 48 1 811 148	T	Damper dash panel, upper	Amortisseur hayon avant, sup.	Demping voorpaneel, boven
51 48 1 811 934	T (o)	dash panel, lower	hayon avant, inf.	voorpaneel, onder
51 48 1 814 281	T (oo	dash panel, lower	hayon avant, inf.	voorpaneel, onder
* 51 48 1 811 933	T (o)	dash panel, lower	hayon avant, inf.	voorpaneel, onder
51 48 1 823 438		dash panel, upper	hayon avant, sup.	voorpaneel, boven

Reservdels-Nr N° de pezzo N° pieza	Symbol	Reservdels-benämning	Denominazione pezzo	Designación pieza
51 48 1 801 165	ea	Ljudisolerande kläds.	Rivest. antirisonante	Recubr. antirresonant
51 48 1 825 817	U	Ljudisolerande för golv	Isolazione insonorizz fondo	Aislamiento insonoriz fondo
51 48 1 825 818	A T	golv	fondo	fondo
51 48 1 825 777	A	tunnel	tunnel	tünel
51 48 1 810 705	T (o)	framvägg, undre	per paratia, parte inf.	para salpic., parte inf.
51 48 1 825 819	T (o)	framvägg, undre	per paratia, parte inf.	para salpic., parte inf.
51 48 1 825 820	T (o)	framvägg, undre	per paratia, parte inf.	para salpic., parte inf.
51 48 1 811 147	T	Dämping framvägg, övre	Smorzante per paratia, parte sup.	Amortiguador para salpic., parte sup
51 48 1 811 148	T	Dämpning framvägg, övre	Smorzante per paratia, parte sup.	Amortiguador para salpic., parte sup
51 48 1 811 934	T (o)	framvägg, undre	per paratia, parte inf.	para salpic., parte inf.
51 48 1 814 281	T (oo	framvägg, undre	per paratia, parte inf.	para salpic., parte inf.
* 51 48 1 811 933	T (o)	framvägg, undre	per paratia, parte inf.	para salpic., parte inf.
51 48 1 823 438		framvägg, övre	per paratia, sup.	para salpic., parte sup.

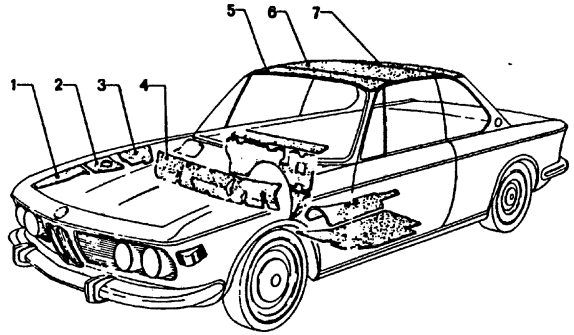

51
68

4/75

Teil-Nr.	Symbol	Teil-Benennung	Stück/E 2.5 CS	2.5 CSA	2800 CS	2800 CSA	3.0 CS	3.0 CSA	3.0 CSI	3.0 CS-L	3.0 CSI-L	USA 2800 CS	2800 CSA	3.0 CS	3.0 CSA
		Abdeckung für													
48 1 811 693	AATT	Radhaus	1	1	1	1	1	1	1	1	1	1	1	1	1
48 1 811 694	AATT	Radhaus	1	1	1	1	1	1	1	1	1	1	1	1	1
48 1 811 697	AATT	Radhaus, mitte	1	1	1	1	1	1	1	1	1	1	1	1	1
48 1 811 698	AATT	Radhaus, mitte	1	1	1	1	1	1	1	1	1	1	1	1	1
48 1 811 695	VTT	Radhaus	1	1	1	1	1	1	1	1	1	1	1	1	1
48 1 811 696	VTT	Radhaus	1	1	1	1	1	1	1	1	1	1	1	1	1
		Schallisolierung für													
48 1 810 724		Abschlußw. Heizung	1	1	1	1	1	1	1	1	1	1	1	1	1
48 1 819 648		Dach Nr. 1													
~~48 1 802 808~~	U U U	Dach Nr. 1								1	1				
48 1 825 535		Dach Nr. 1			1	1	1	1	1			1	1	1	1
~~48 1 802 809~~		Dach Nr. 2	1	1	1	1	1	1	1			1	1	1	1
48 1 825 536		Dach Nr. 2			1	1	1	1	1	1	1	1	1	1	1
~~48 1 802 810~~		Dach Nr. 3	1	1	1	1	1	1	1			1	1	1	1
48 1 825 537		Dach Nr. 3			1	1	1	1	1	1	1	1	1	1	1

4/75 51 / 68	Bemerkungen Remarks Observations Opmerkingen Anmärkningar Osservazione Observaciones

Part No. No. de pièce Onderdeel-Nr.	Symbol	Denomination of parts	Dénomination de pièces	Benaming
		Covering for	Couverture pour	Bekleding voor
51 48 1 811 693	AATT	wheel housing	boîte de roue	wielbak
51 48 1 811 694	AATT	wheel housing	boîte de roue	wielbak
51 48 1 811 697	AATT	wheel housing, centre	boîte de roue, centre	wielbak, midden
51 48 1 811 698	AATT	wheel housing, centre	boîte de roue, centre	wielbak, midden
51 48 1 811 695	VTT	wheel housing	boîte de roue	wielbak
51 48 1 811 696	VTT	wheel housing	boîte de roue	wielbak
		Sound insulation for	Plaque d'amortiss. p.	Geluidsdemping voor
51 48 1 810 724		cover wall-heating	paroi-chauffage	slotplaat-verwarming
51 48 1 819 648		for roof no. 1	pour plafond nr. 1	voor dak no. 1
~~51 48 1 802 808~~		for roof no. 1	pour plafond nr. 1	voor dak no. 1
51 48 1 825 535		for roof no. 1	pour plafond nr. 1	voor dak no. 1
~~51 48 1 802 809~~	U U U	for roof no. 2	pour plafond nr. 2	voor dak no. 2
51 48 1 825 536		for roof no. 2	pour plafond nr. 2	voor dak no. 2
~~51 48 1 802 810~~		for roof no. 3	pour plafond nr. 3	voor dak no. 3
51 48 1 825 537		for roof no. 3	pour plafond nr. 3	voor dak no. 3

Reservdels-Nr. N° de pezzo N° pieza	Symbol	Reservdels-benämning	Denominazione pezzo	Designación pieza
		Tätning för	Copertura per	Recubrimiento para
51 48 1 811 693	AATT	hjulhus	il passaruota	la caja de rueda
51 48 1 811 694	AATT	hjulhus	il passaruota	la caja de rueda
51 48 1 811 697	AATT	hjulhus, mittre	il passaruota, centr.	la caja de rueda, centr
51 48 1 811 698	AATT	hjulhus, mittre	il passaruota, centr.	la caja de rueda, centr
51 48 1 811 695	VTT	hjulhus	il passaruota	la caja de rueda
51 48 1 811 696	VTT	hjulhus	il passaruota	la caja de rueda
		Ljudisolerande för	Isolazione insonorizz	Aislamiento insonoriz
51 48 1 810 724		bakreplat-värme ledn.	per riscaldamento nel. parete d'estremità	para calefacción en pared de cierre
51 48 1 819 648		tak nr. 1	per tetto N°1	para techo N°1
~~51 48 1 802 808~~	U U U	tak nr. 1	per tetto N°1	para techo N°1
51 48 1 825 535		tak nr. 1	per tetto N°1	para techo N°1
~~51 48 1 802 809~~		tak nr. 2	per tetto N°2	para techo N°2
51 48 1 825 536		tak nr. 2	per tetto N°2	para techo N°2
~~51 48 1 802 810~~		tak nr. 3	per tetto N°3	para techo N°3
51 48 1 825 537		tak nr. 3	per tetto N°3	para techo N°3

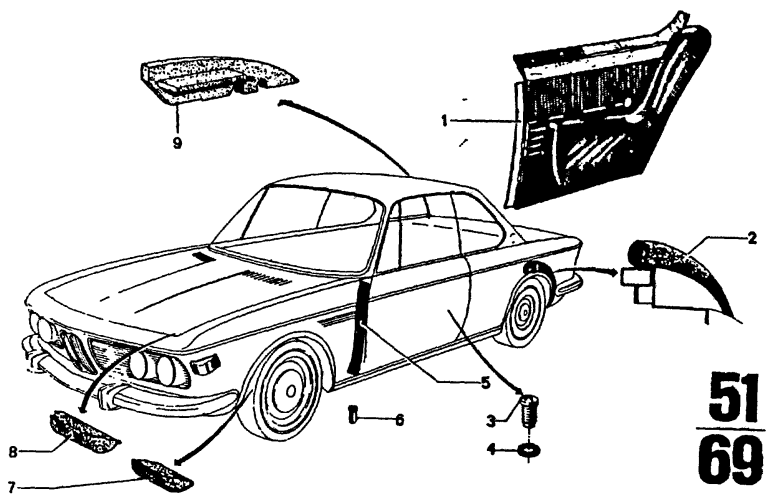

51
69

9/74

Teil-Nr.	Symbol	Teil-Benennung	Stück/E 2.5 CS	2.5 CSA	2800 CS	2800 CSA	3.0 CS	3.0 CSA	3.0 CSi	3.0 CSi-L	3.0 CSi-L	USA 2800 CS	2800 CSA	3.0 CS	3.0 CSA
51 72 7 770 027	⚜	Kantenschutz-abdeckung für Säule mit Zierleiste	1	1	1	1	1	1	1	1	1	1	1	1	1
51 72 7 770 028	⚜	Kantenschutz	1	1	1	1	1	1	1	1	1	1	1	1	1
51 47 7 780 181		Kantenschutz	2	2	2	2	2	2	2	2	2	2	2	2	2
51 72 1 827 850		Kantenschutz											2	2	2
51 71 1 822 900	⚓	Verschlußschraube für Sicherheitsgurte	4	4	4	4	4	4	4	4	4	4	4	4	4
52 20 1 816 037		Scheibe	4	4	4	4	4	4	4	4	4	4	4	4	4
51 72 7 770 025	⚓⚜	Kantenschutz-abdeckung für Säule	1	1	1	1	1	1	1	1	1	1	1	1	1
51 72 7 770 026	⚓	Kantenschutz-abdeckung für Säule	1	1	1	1	1	1	1	1	1	1	1	1	1
07 12 9 948 742		Pop-Blindniet 3,2	10	10	10	10	10	10	10	10	10	10	10	10	10
		Füllstück für Fußraum													
51 47 1 810 779	⚓ U	Füllstück	1	1	1	1	1	1	1	1	1	1	1	1	1
51 47 1 825 753	⚓ U	Füllstück	1	1	1	1	1	1	1	1	1	1	1	1	1
51 47 1 814 276	⚓ U	Füllstück			1	1	1	1	1						
51 47 1 814 608	⚓ U	Füllstück			1	1	1	1				1	1	1	1
51 47 1 810 780	⚓ U	Füllstück	1	1	1	1	1	1	1	1	1	1	1	1	1
51 47 1 825 754	⚓	Füllstück	1	1	1	1	1	1	1	1	1	1	1	1	1
51 47 1 827 799		Gepäckraumboden												1	1

51	Bemerkungen Remarks Observations Opmerkingen Anmärkningar Osservazione Observaciones
69	

* 51 47 1 810 779
* 51 47 1 814 608
* 51 47 1 810 780
* 51 47 1 825 754
* 51 47 1 825 753
(o)

* 51 47 1 814 276
(oo)

* 51 47 1 827 799 Fg →
* 51 72 1 827 850 Fg →
3,0 CS/USA 4 310 001
3,0 CSA/USA 4 335 001

Part No. No. de pièce Onderdeel-Nr.	Symbol	Denomination of parts	Dénomination de pièces	Benaming
51 72 7 770 027	⚜	Edge protection for column with ornament. batten	Protection d'arrêt pour colonne avec liteau de décor	Kantbeschermstrip voor kolom met sierlijst
51 72 7 770 028	⚜	Edge protection	Protection d'arrêt	Kantbeschermstrip
51 47 7 780 181		Edge protection	Protection d'arrêt	Kantbeschermstrip
51 72 1 827 850		Edge protection	Protection d'arrêt	Kantbeschermstrip
51 71 1 822 900	⚓	Plug screw for safety belt langer	Vis de serrure pour sangle de surête	Plug voor veiligheidsriem
52 20 1 816 037		Washer	Disque	Ring
51 72 7 770 025	⚓⚜	Edge protection for column	Protection d'arrêt pour colonne	Kantbeschermstrip voor kolom
51 72 7 770 026	⚓	Edge protection for column	Protection d'arrêt pour colonne	Kantbeschermstrip voor kolom
07 12 9 948 742		Pop blind rivet 3,2	Rivet pop 3,2	Popklinknagel 3,2
		Filler member for front foot compartment	Pièce de remplissage p. chausse-trape avant	Vulstuk voor voorste voetruimte
* 51 47 1 810 779	⚓ U	Filler member	Pièce de remplissage	Vulstuk
* 51 47 1 825 753	⚓ U	Filler member	Pièce de remplissage	Vulstuk
* 51 47 1 814 276	⚓ U	Filler member	Pièce de remplissage	Vulstuk
* 51 47 1 814 608	⚓ U	Filler member	Pièce de remplissage	Vulstuk
* 51 47 1 810 780	⚓ U	Filler member	Pièce de remplissage	Vulstuk
* 51 47 1 825 754	⚓	Filler member	Pièce de remplissage	Vulstuk
* 51 47 1 827 799		Room floor	Logement bagag.	Bagageruimtebodem

Reservdels-Nr. N° de pezzo N° pieza	Symbol	Reservdels-benämning	Denominazione pezzo	Designación pieza
51 72 7 770 027	⚜	Kantskyddshörn för dörrstolpe med kromlist	Protezione spigoli per montante con list. ornamental	Cantonera para columna con list.d.adorno
51 72 7 770 028	⚜	Kantskyddshörn	Protezione spigoli	Cantonero
51 47 7 780 181		Kantskyddshörn	Protezione spigoli	Cantonera
51 72 1 827 850		Kantskyddshörn	Protezione spigoli	Cantonero
51 71 1 822 900	⚓	Plugg för säkerhetskärp	Vite di chiusura per cintura di sicurezza	Tornillo de cierra para cinturón de seguridad
52 20 1 816 037		Bricka	Rosetta	Arandela
51 72 7 770 025	⚓⚜	Kantskyddshörn för dörrstolpe	Protezione spigoli per montante	Cantonera para columna
51 72 7 770 026	⚓	Kantskyddshörn för dörrstolpe	Protezione spigoli per montante	Cantonera para columna
07 12 9 948 742		Pop nit 3,2	Rivietto pop 3,2	Remache pop 3,2
		Fyllnad för främre fotutrymme	Tassello per ilvano dei piedi anteriore	Pieza de rel.p.elesp. para los pies d.lantero
* 51 47 1 810 779	⚓ U	Fyllnad	Tassello	Pieza de relleno
* 51 47 1 825 753	⚓ U	Fyllnad	Tassello	Pieza de relleno
* 51 47 1 814 276	⚓ U	Fyllnad	Tassello	Pieza de relleno
* 51 47 1 814 608	⚓ U	Fyllnad	Tassello	Pieza de relleno
* 51 47 1 810 780	⚓ U	Fyllnad	Tassello	Pieza de relleno
* 51 47 1 825 754	⚓	Fyllnad	Tassello	Pieza de relleno
* 51 47 1 827 799		Rumsgolv	Pavimento bagagliaio	Fondo d.comp.equip.

**

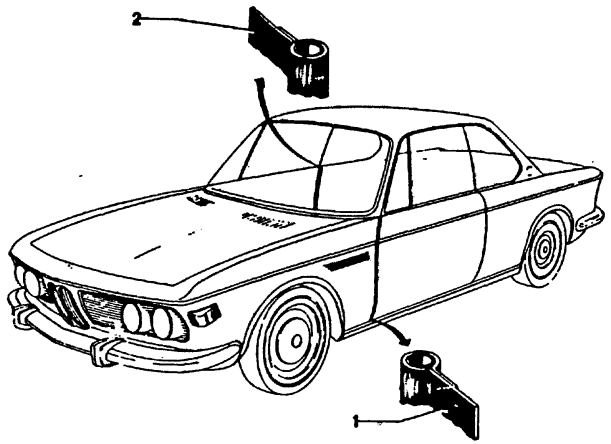

51
70

1/74

Teil-Nr.	Symbol	Teil-Benennung	Stück/E								USA			
			2800 CS	2800 CSA	3.0 CS	3.0 CSA	3.0 CSi		3.0 CS-L	3.0 CSi-L	2800 CS	2800 CSA	3.0 CS	3.0 CSA
		Windfangkeder												
51 72 1 821 358		schwarz	2	2	2	2	2		2		2	2	2	2
51 72 1 821 359		marineblau	2	2	2	2	2				2	2	2	2
51 72 1 821 360		goldbraun	2	2	2	2	2				2	2	2	2
51 72 1 821 361		natur	2	2	2	2	2				2	2	2	2
51 72 1 821 362		veloursrot	2	2	2	2	2				2	2	2	2
51 72 1 821 363		engl. Sattelleder	2	2	2	2	2				2	2	2	2
51 72 1 821 364		weiß	2	2	2	2	2				2	2	2	2
51 72 1 821 351		schwarz	2	2	2	2	2		2		2	2	2	2
51 72 1 821 352		marineblau	2	2	2	2	2				2	2	2	2
51 72 1 821 353		goldbraun	2	2	2	2	2				2	2	2	2
51 72 1 821 354		natur	2	2	2	2	2				2	2	2	2
51 72 1 821 355		veloursrot	2	2	2	2	2				2	2	2	2
51 72 1 821 356		engl. Sattelleder	2	2	2	2	2				2	2	2	2
51 72 1 821 357		weiß	2	2	2	2	2				2	2	2	2

4/75 **51** **70**

Bemerkungen
Remarks
Observations
Opmerkingen
Anmärkningar
Osservazione
Observaciones

**→Fg

Modell 73
USA-Modell 74

Part No. No. de pièce Onderdeel-Nr.	Symbol	Denomination of parts	Dénomination de pièces	Benaming
		Strip for windscreen	Jonc sertissage	Strip voor windvang
51 72 1 821 358		black	noir	zwart
51 72 1 821 359		navy blue	bleu marine	marineblauw
51 72 1 821 360		gold brown	brun doré	goud bruin
51 72 1 821 361		natur	nâtur	natuur
51 72 1 821 362		veloursred	veloursrouge	veloursrood
51 72 1 821 363		saddle leather	selle-cuir de l'anglet.	engels zadelleer
51 72 1 821 364		with	blanc	wit
51 72 1 821 351		black	noir	zwart
51 72 1 821 352		navy blue	bleu marine	marineblauw
51 72 1 821 353		goldbrown	brun doré	goud bruin
51 72 1 821 354		natur	natur	natuur
51 72 1 821 355		veloursred	velóursrouge	veloursrood
51 72 1 821 356		saddle leather	selle-cuir de l'anglet.	engels zadelleer
51 72 1 821 357		with	blanc	wit

Reservdels-Nr. N° de pezzo N° pieza	Symbol	Reservdels-benämning	Denominazione pezzo	Designación pieza
		Vindfånglist	Centina per paravento	Liston cortaviento
51 72 1 821 358		svart	nero	negro
51 72 1 821 359		marinblå	blu marino	azul marino
51 72 1 821 360		guld brun	marrone oro	oro parduzco
51 72 1 821 361		natur	naturale	natural
51 72 1 821 362		veloursröd	rosso velours	rojo terciopelo
51 72 1 821 363		engelsk sadelläder	cuoio sella inglese	cuero inglés
51 72 1 821 364		vit	bianco	blanco
51 72 1 821 351		svart	nero	negro
51 72 1 821 352		marinblå	blu marino	azul marino
51 72 1 821 353		guld brun	marrone oro	oro parduzco
51 72 1 821 354		natur	naturale	natural
51 72 1 821 355		veloursröd	rosso velours	rojo terciopelo
51 72 1 821 356		engelsk sadelläder	cuoio sella inglese	cuero inglés
51 72 1 821 357		vit	bianco	blanco

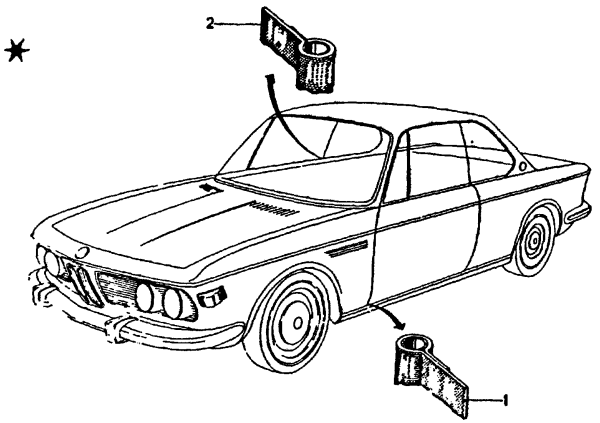

**

51
71

9/74

Teil-Nr.	Symbol	Teil-Benennung	Stück/E										USA			
			2.5 CS	2.5 CSA	2800 CS	2800 CSA	3.0 CS	3.0 CSA	3.0 CSI	3.0 CS-L	3.0 CSI-L		2800 CS	2800 CSA	3.0 CS	3.0 CSA
		Windfangkeder														
51 72 1 825 951		schwarz	2	2	2	2	2	2	2		2	2	2	2	2	2
51 72 1 825 952		marineblau	2	2	2	2	2	2	2				2	2	2	2
51 72 1 825 953		natur	2	2	2	2	2	2	2				2	2	2	2
51 72 1 825 954		veloursrot	2	2	2	2	2	2	2				2	2	2	2
51 72 1 825 955		engl. Sattelleder	2	2	2	2	2	2	2				2	2	2	2
51 72 1 825 956		weiß	2	2	2	2	2	2	2				2	2	2	2
51 72 1 825 957		nylon-braun	2	2			2	2	2						2	2
51 72 1 827 966		beige	2	2			2	2	2						2	2
~~51 72 1 828 007~~		bronze	2	2			2	2	2						2	2
51 72 1 833 247		hellgrau	2	2			2	2	2						2	2
51 72 1 825 958		schwarz	2	2	2	2	2	2	2		2	2	2	2	2	2
51 72 1 825 959		marineblau	2	2	2	2	2	2	2				2	2	2	2
51 72 1 825 960		natur	2	2	2	2	2	2	2				2	2	2	2
51 72 1 825 961		veloursrot	2	2	2	2	2	2	2				2	2	2	2
51 72 1 825 962		engl. Sattelleder	2	2	2	2	2	2	2				2	2	2	2
51 72 1 825 963		weiß	2	2	2	2	2	2	2				2	2	2	2
51 72 1 825 964		nylon-braun	2	2			2	2	2						2	2
51 72 1 828 008		beige	2	2			2	2	2						2	2
~~51 72 1 828 009~~		bronze	2	2			2	2	2						2	2
51 72 1 833 248		hellgrau	2	2			2	2	2						2	2

9/74

51
71

Bemerkungen
Remarks
Observations
Opmerkingen
Anmärkningar
Osservazione
Observaciones

**Fg→

3.0 CS . ...
3.0 CSA . ...
3.0 CSI . ...
3.0 CS-L . ...
3.0 CS/USA . ...
3.0 CSA/USA . ...

Part No. No. de pièce Onderdeel-Nr.	Symbol	Denomination of parts	Dénomination de pièces	Benaming
		Strip for windscreen	Jonc sertissage	Strip voor windvang
51 72 1 825 951		black	noir	zwart
51 72 1 825 952		navy blue	bleu marine	marineblauw
51 72 1 825 953		natur	natur	natuur
51 72 1 825 954		velours red	velours rouge	velours rood
51 72 1 825 955		saddle leather	selle-cuir de l'ang.	engels zadelleer
51 72 1 825 956		white	blanc	wit
51 72 1 825 957		nylon brown	nylon brun	nylon bruin
51 72 1 827 966		beige	beige	beige
~~51 72 1 828 007~~		bronze	bronce	brons
51 72 1 833 247		light grey	gris clair	lichtgrijs
51 72 1 825 958		black	noir	zwart
51 72 1 825 959		navy blue	bleu marine	marineblauw
51 72 1 825 960		natur	natur	natuur
51 72 1 825 961		velours red	velours rouge	velours rood
51 72 1 825 962		saddle leather	selle-cuir de l'ang.	engels zadelleer
51 72 1 825 963		white	blanc	wit
51 72 1 825 964		nylon brown	nylon brun	nylon bruin
51 72 1 828 008		beige	beige	beige
~~51 72 1 828 009~~		bronze	bronce	brons
51 72 1 833 248		light grey	gris clair	lichtgrijs

Reservdels-Nr N° de pezzo N° pieza	Symbol	Reservdels-benämning	Denominazione pezzo	Designación pieza
		Vindfånglist	Centina per paravento	Listón cortaviento
51 72 1 825 951		svart	nero	negro
51 72 1 825 952		marinblå	blu marino	marineblauw
51 72 1 825 953		natur	naturale	natural
51 72 1 825 954		veloursröd	rosso velours	rojo terciopelo
51 72 1 825 955		engelsk sadelläder	pelle inglese da sella	cuero inglés de silla
51 72 1 825 956		vit	bianco	blanco
51 72 1 825 957		nylon brun	nylon marrone	nylon marron
51 72 1 827 966		beige	beige	beige
~~51 72 1 828 007~~		brons	bronzo	bronce
51 72 1 833 247		ljusgra	grigio chairo	gris claro
51 72 1 825 958		svart	nero	negro
51 72 1 825 959		marinblå	blu marino	azul marino
51 72 1 825 960		natur	naturale	natural
51 72 1 825 961		velours röd	rosso velours	Rojo terciopelo
51 72 1 825 962		engelsk sadelläder	pelle inglese da sella	cuero inglés de silla
51 72 1 825 963		vit	bianco	blanco
51 72 1 825 964		nylon brun	nylon marrone	nylon marron
51 72 1 828 008		beige	beige	beige
~~51 72 1 828 009~~		brons	bronzo	bronce
51 72 1 833 248		ljusgrå	grigio chiaro	gris claro

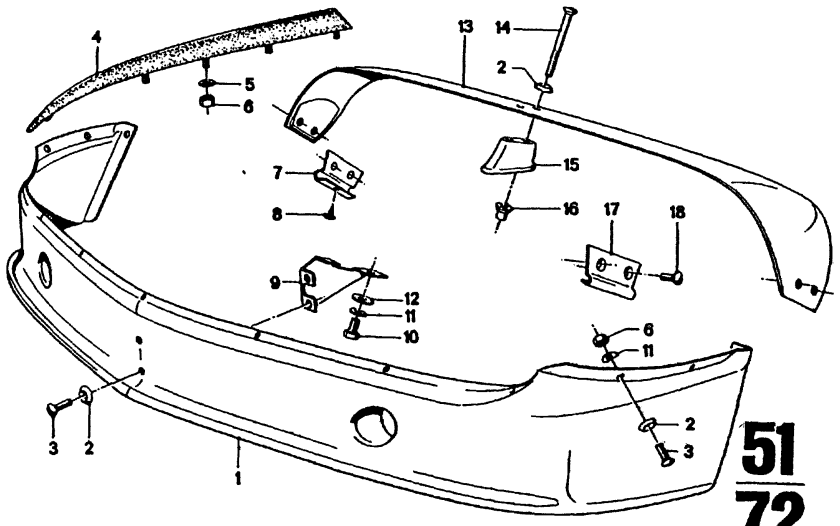

51
72
★★
4/74

Teil-Nr.	Symbol	Teil-Benennung	Stück/E 2800 CS	2800 CSA	3.0 CS	3.0 CSA	3.0 CSi	3.0 CS-L	3.0 CSi-L	USA 2800 CS	2800 CSA	3.0 CS	3.0 CSA
* 51 71 1 835 233		Frontspoiler							1				
* 51 71 7 780 084		Hohlscheibe							17				
07 11 9 901 773		LIN SK SHR 5 x 15							15				
* 51 71 1 835 117		Leitschiene							2				
07 11 9 931 036		Scheibe A 5,3							8				
07 11 9 922 038		6 KT MU							10				
51 71 1 837 162	F	Klemmleiste							1				
07 11 9 907 727		BL SHR 3,9 x 9,5							2				
* 51 71 1 835 108		Knotenblech							1				
07 11 9 913 218		6 KT SHR M 5 x 10							2				
07 11 9 931 043		Federscheibe							2				
07 11 9 936 418		Scheibe 5,3							2				
51 71 1 835 123		Dachspoiler							1				
51 71 1 835 225		LIN SK SHR 5 x 70							2				
51 71 1 837 140		Mittelsteg							1				
51 71 1 835 222		Einnietmutter							2				
51 71 1 837 161	F	Klemmleiste							1				
07 11 9 901 827		LIN SK SHR 6 x 12							4				

4/74 **51** **72**

Bemerkungen
Remarks
Observations
Opmerkingen
Anmärkningar
Osservazione
Observaciones

** Bestellung über Motorsport - GmbH

Ausgenommen:

* 51 71 1 835 233
* 51 71 7 780 084
* 51 71 1 835 117
* 51 71 1 835 108

Part No. No. de pièce Onderdeel-Nr.	Symbol	Denomination of parts	Dénomination de pièces	Benaming
* 51 71 1 835 233		Front spoiler	Spoiler avant	Voorspatscherm
* 51 71 7 780 084		Holoow washer	Disque creuse	Holle ring
07 11 9 901 773		LIN SK SHR 5 x 15	LIN SK SHR 5 x 15	LIN SK SHR 5 x 15
* 51 71 1 835 117		Roof tin	Moulure aérodym.	Contrarail
07 11 9 931 036		Washer A 5,3	Disque A 5,3	Ring A 5,3
07 11 9 922 038		6 KT MU	6 KT MU	6 KT MU
51 71 1 837 162	F	Clamping rail	Réglette	Klemlijst
07 11 9 907 727		BL SHR 3,9 x 9,5	BL SHR 3,9 x 9,5	BL SHR 3,9 x 9,5
* 51 71 1 835 108		Fish plate	Gousset	Verbindingsplaat
07 11 9 913 218		6 KT SHR M 5 x 10	6 KT SHR M 5 x 10	6 KT SHR M 5 x 10
07 11 9 931 043		Spring washer	Disque élastique	Veerring
07 11 9 936 418		Bricka 5,3	Rondella 5,3	Arandela 5,3
51 71 1 835 123		Roof spoiler	Spoiler supérieur	Dakspatscherm
51 71 1 835 225		LIN SK SHR 5 x 70	LIN SK SHR 5 x 70	LIN SK SHR 5 x 70
51 71 1 837 140		Central web	Traverse	Middenstijl
51 71 1 835 222		Rivet type nut	Ecrou-rivet	Inklinkmoer
51 71 1 837 161	F	Clamping rail	Réglette	Klemlijst
07 11 9 901 827		LIN SK SHR 6 x 12	LIN SK SHR 6 x 12	LIN SK SHR 6 x 12

Reservdels-Nr. N° de pezzo N° pieza	Symbol	Reservdels-benämning	Denominazione pezzo	Designación pieza
* 51 71 1 835 233		Spoiler-fram	Spoil.d.part.anderier.	Spoil.p.parte frontal
* 51 71 7 780 084		Bricka	Rondella cava	Arandela hueca
07 11 9 901 773		LIN SK SHR 5 x 15	LIN SK SHR 5 x 15	LIN SK SHR 5 x 15
* 51 71 1 835 117		Styrskena	Controrotaia	Regleta-guía
07 11 9 931 036		Bricka A 5,3	Rondella A 5,3	Arandela A 5,3
07 11 9 922 038		6 KT MU	6 KT MU	6 KT MU
51 71 1 837 162	F	List	Morsettiera	Listón de apriete
07 11 9 907 727		BL SHR 3,9 x 9,5	BL SHR 3,9 x 9,5	BL SHR 3,9 x 9,3
* 51 71 1 835 108		Anslutningsplatta	Fazzoletto	Cartela d.nudos
07 11 9 913 218		6 KT SHR M 5 x 10	6 KT SHR M 5 x 10	6 KT SHR M 5 x 10
07 11 9 931 043		Fjäderbricka	Rosetta elastica	Arandela elástica
07 11 9 936 418		Washer 5,3	Disque 5,3	Ring 5,3
51 71 1 835 123		Spoiler-tak	Spoiler d.tetto	Spoil.p.cubierta vehíc.
51 71 1 835 225		LIN SK SHR 5 x 70	LIN SK SHR 5 x 70	LIN SK SHR 5 x 70
51 71 1 837 140		Mellanstag	Travers.centrale	Vigueta intermedia
51 71 1 835 222		Mutter	Dado inchiodabile	Tuerc.p.suj.p.remach.
51 71 1 837 161	F	List	Morsettiera	Listón de apriete
07 11 9 901 827		LIN SK SHR 6 x 12	LIN SK SHR 6 x 12	LIN SK SHR 6 x 12

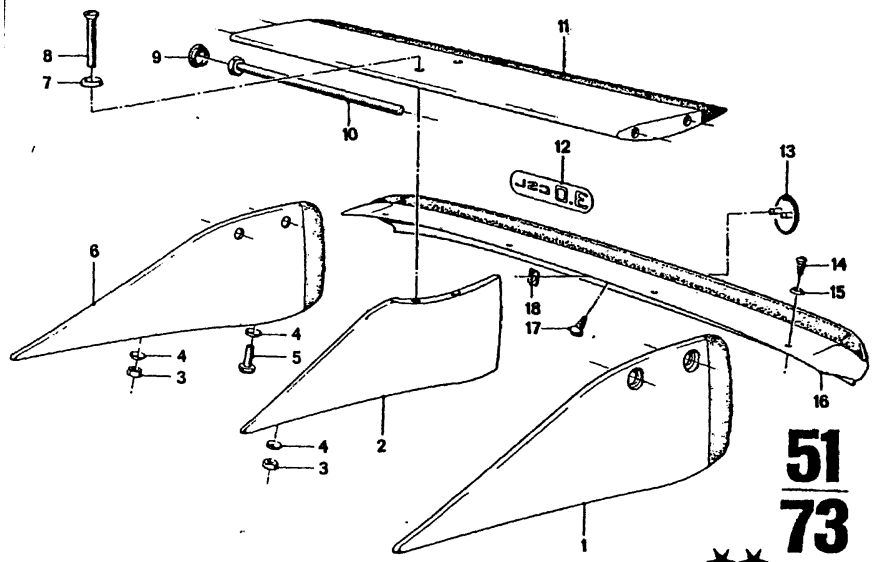

51
73
★★
4/75

Bild-Nr	Teil-Nr.	Symbol	Teil-Benennung	Stück/E 2.5 CS	2.5 CSA	2800 CS	2800 CSA	3.0 CS	3.0 CSA	3.0 CSL	3.0 CS-L	3.0 CSA-L	USA 2800 CS	2800 CSA	3.0 CS	3.0 CSA
1	51 71 1 835 133	1	Seitenflosse								1					
2	51 71 1 835 278		Mittelflosse								1					
3	07 11 9 922 058		6 KT MU M 6								9					
4	51 71 1 835 221		Tellerfeder								11					
5	07 11 9 906 423		LIN SHR 6 x 16								2					
6	51 71 1 835 134	4	Seitenflosse								1					
7	51 71 1 835 224		Hohlscheibe								2					
8	07 11 9 901 861		LIN SHR 6 x 40								2					
9	41 51 6 754 244		Verschlußstopfen								4					
10	07 11 9 913 644		6 KT SHR 8 x 25								4					
11	51 71 1 835 299		Heckflügel								1					
12	* 51 14 1 835 150		Schriftzug "CSL"								1					
13	* 51 14 1 836 500		Plakette								1					
14	07 11 9 902 502		BL SHR 4,2 x 13								4					
15	* 51 71 1 835 219		Hohlscheibe								4					
16	* 51 71 1 835 257		Heckspoiler								1					
17	07 11 9 907 786		BL SHR 4,8 x 13								5					
18	07 12 9 926 325		Federmutter								2					

4/75 | **51** / **73**

Bemerkungen
Remarks
Observations
Opmerkingen
Anmärkningar
Osservazione
Observaciones

** Bestellung über Motorsport-GmbH

Ausgenommen:

* 51 14 1 835 150
* 51 14 1 836 500
* 51 71 1 835 219
* 51 71 1 835 257

Part No. No. de pièce Onderdeel-Nr.	Symbol	Denomination of parts	Dénomination de pièces	Benaming
51 71 1 835 133	1	Lateral fin	Plan vert.latéral	Zij-stabilisator
51 71 1 835 278		Cantral fin	Plan vert.médian	Midden-stabilisator
07 11 9 922 058		6 KT MU M 6	6 KT MU M 6	6 KY MU M 6
51 71 1 835 221		Cap spring	Ressort belleville	Schoteveer
07 11 9 906 423		LIN SHR 6 x 16	LIN SHR 6 x 16	LIN SHR 6 x 16
51 71 1 835 134	4	Lateral fin	Plan vert. latéral	Zij-stabilisator
51 71 1 835 224		Hollow washer	Disque creuse	Profielring
07 11 9 901 861		LIN SHR 6 x 40	LIN SHR 6 x 40	LIN SHR 6 x 40
41 51 6 754 244		Terminal plug	Bouchon de serrure	Afsluitstop
07 11 9 913 644		6 KT SHR 8 x 25	6 KT SHR 8 x 25	6 KT SHR 8 x 25
51 71 1 835 299		Rear wing	Aile arrière	Hekvleugel
* 51 14 1 835 150		Name plate "CSL"	Plaque "CSL"	Sierschrift "CSL"
* 51 14 1 836 500		Stick-on	Plaquette collée	Plakett
07 11 9 902 502		BL SHR 4,2 x 13	BL SHR 4,2 x 13	BL SHR 4,2 x 13
* 51 71 1 835 219		Hollow washer	Disque creuse	Profielring
* 51 71 1 835 257		Rear spoiler	Spoiler arrière	Hekspatscherm
07 11 9 907 786		BL SHR 4,8 x 13	BL SHR 4,8 x 13	BL SHR 4,8 x 13
07 12 9 926 325		Spring nut	Ecrou de ressort	Veermoer

Reservdels-Nr. N° de pezzo N° pieza	Symbol	Reservdels-benämning	Denominazione pezzo	Designación pieza
51 71 1 835 133	1	Fena-sida	Pinna laterale	Aleta lateral
51 71 1 835 278		Fena-mitt .	Pinna centrale	Aleta central
07 11 9 922 058		6 KT MU M 6	6 KT MU M 6	6 KT MU M 6
51 71 1 835 221		Kopplingsfjäder	Molla a disco	Resorte de disco
07 11 9 906 423		LIN SHR 6 x 16	LIN SHR 6 x 16	LIN SHR 6 x 16
51 71 1 835 134	4	Fena-sida	Pinna laterale	Aleta lateral
51 71 1 835 224		Halbricka	Disco cavo	Arandela hueca
07 11 9 901 861		LIN SHR 6 x 40	LIN SHR 6 x 40	LIN SHR 6 x 40
41 51 6 754 244		Plastpropp	Tappo di chiusura	Tapón de cierre
07 11 9 913 644		6 KT SHR 8 x 25	6 KT SHR 8 x 25	6 KT SHR 8 x 25
51 71 1 835 299		Bakskärm	Pinna d.part.poster.	Saliente parte tras.
* 51 14 1 835 150		Emblem "CSL"	Dicitura "CSL"	Inscripción "CSL"
* 51 14 1 836 500		Plakett	Distintivo	Placa
07 11 9 902 502		BL SHR 4,2 x 13	BL SHR 4,2 x 13	BL SHR 4,2 x 13
* 51 71 1 835 219		Halbricka	Disco cavo	Arandela hueca
* 51 71 1 835 257		Spoiler-bak	Spoiler d.part.poster.	Spoil.p.parte trasera
07 11 9 907 786		BL SHR 4,8 x 13	BL SHR 4,8 x 13	BLSHR 4,8 x 13
07 12 9 926 325		Fjädermutter	Dado a molla	Tuerca de muelle

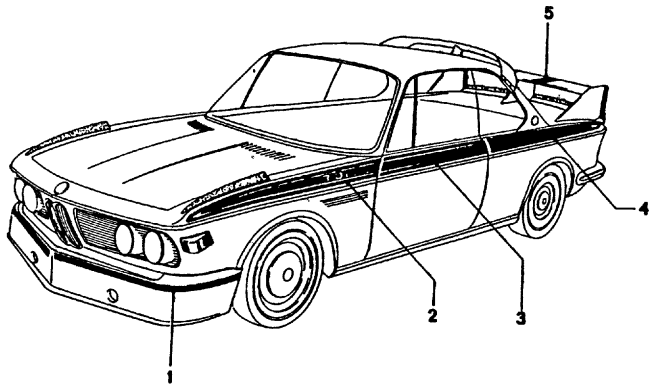

51
74
**
4/74

Teil-Nr.	Symbol	Teil-Benennung	Stück/E 2800 CS	2800 CSA	3.0 CS	3.0 CSA	3.0 CSi	3.0 CS-L	3.0 CSi-L	USA 2800 CS	2800 CSA	3.0 CS	3.0 CSA
		Zierstreifen rot - blau - hellblau											
51 14 1 835 197	FJ	Frontspoiler							1				
51 14 1 835 198	FJ	Frontspoiler							1				
51 14 1 835 153	AFJ	Seitenwand							1				
51 14 1 835 154	AFJ	Seitenwand							1				
51 14 1 835 155	FJ	Tür							1				
51 14 1 835 156	FJ	Tür							1				
51 14 1 835 157	VFJ	Seitenwand							1				
51 14 1 835 158	VFJ	Seitenwand							1				
51 71 1 835 159		Heckflügel							2				

4/74 51 74	Bemerkungen Remarks Observations Opmerkingen Anmärkningar Osservazione Observaciones

* * Sonderausstattung

Part No. No. de pièce Onderdeel-Nr.	Symbol	Denomination of parts	Dénomination de pièces	Benaming
		Trim strip red - blue - lightblue	Ruban décor adhésif rouge - bleu - jaun.bleu	Sierbanden rood - blauw - lichtbl.
51 14 1 835 197	FJ	Front spoiler	Spoiler avant	Voorspatscherm
51 14 1 835 198	FJ	Front spoiler	Spoiler avant	Voorspatscherm
51 14 1 835 153	AFJ	Side wall	Paroi latérale	Zijpaneel
51 14 1 835 154	AFJ	Side wall	Paroi latérale	Zijpaneel
51 14 1 835 155	FJ	Door	Porte	Deur
51 14 1 835 156	FJ	Door	Porte	Deur
51 14 1 835 157	VFJ	Side wall	Paroi latérale	Zijpaneel
51 14 1 835 158	VFJ	Side wall	Paroi latérale	Zijpaneel
51 71 1 835 159		Rear wing	Aile arrière	Hekvleugel

Reservdels-Nr. N° de pezzo N° pieza	Symbol	Reservdels-benämning	Denominazione pezzo	Designación pieza
		Prydnadslist röd - blå - ljusbla	Fregi rosso - blu - bluchia	Listón de adorno rojo - azul - azul cla
51 14 1 835 197	FJ	Spoiler-fram	Spoil.d.part.anderler.	Spoil.p.parte frontal
51 14 1 835 198	FJ	Spoiler-fram	Spoiler d.parte anter.	Spoil.p.parte frontal
51 14 1 835 153	AFJ	Skärm	Fiancata	Pared lateral
51 14 1 835 154	AFJ	Skärm	Fiancata	Pared lateral
51 14 1 835 155	FJ	Dörr	Porta	Puerta
51 14 1 835 156	FJ	Dörr	Porta	Puerta
51 14 1 835 157	VFJ	Skärm	Fiancata	Pared lateral
51 14 1 835 158	VFJ	Skärm	Fiancata	Pared lateral
51 71 1 835 159		Bakskärm	Pinna d.parte post.	Saliente parte trasera

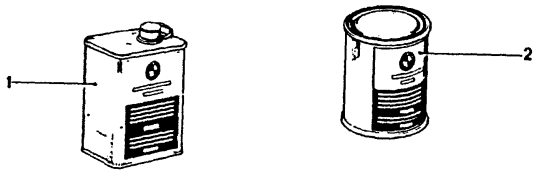

51
75

4/75

Teil-Nr.	Symbol	Teil-Benennung	Stück/E										USA			
			2.5 CS	2.5 CSA	2800 CS	2800 CSA	3.0 CS	3.0 CSA	3.0 CSi		3.0 CS-L	3.0 CSi-L	2800 CS	2800 CSA	3.0 CS	3.0 CSA
51 91 1 813 316		Verdünnung 1 Ltr. Lacke, lufttrocknend ¼ Ltr. / 20° C	x	x	x	x	x	x	x		x	x	x	x	x	x
51 91 9 196 031		Malaga (dunkelrot)	x	x	x	x	x	x	x		x	x	x	x	x	x
51 91 9 196 038		Nevada (beige-grau)			x	x							x	x		
51 91 9 196 039		Atlantik (dunkelblau)	x	x	x	x	x	x	x		x	x	x	x	x	x
51 91 9 196 044		Verona (karminrot)	x	x			x	x	x		x	x			x	x
51 91 9 196 049		Colorado (gelborange)	x	x	x	x	x	x	x		x	x	x	x	x	x
51 91 9 196 052		Schwarz	x	x	x	x	x	x	x		x	x	x	x	x	x
51 91 9 196 061		Golf (hellgelb)	x	x	x	x	x	x	x		x	x	x	x	x	x
51 91 9 196 062		Chamonix (weiß)	x	x	x	x	x	x	x		x	x	x	x	x	x
51 91 9 196 070		Granada (rot)	x	x	x	x	x	x	x		x	x	x	x	x	x
51 91 9 196 073		Florida (seidengrün)	x	x	x	x	x	x	x				x	x	x	x
51 91 9 196 076		Bristol (hellgrau neu)			x	x							x	x		
51 91 9 196 077		Hellelfenbein (Taxi)			x	x							x	x		
51 91 9 196 078		Sahara (sandbeige)	x	x	x	x	x	x	x				x	x	x	x
51 91 9 196 083		Inka (mittelrot)	x	x	x	x	x	x	x		x	x	x	x	x	x
51 91 9 196 096		Agave (grün)	x	x	x	x	x	x	x		x	x	x	x	x	x
51 91 9 196 098		Riviera (blau)	x	x	x	x	x	x	x		x	x	x	x	x	x
51 91 1 832 521		Amazonas (grün)	x	x	x	x	x	x	x		x	x	x	x	x	x
51 91 1 837 649		Pastellblau	x	x			x	x	x		x	x			x	x
51 91 1 841 091		Jadegrün	x	x			x	x	x		x	x			x	x
51 91 1 841 092		Mintgrün	x	x			x	x	x			x			x	x

4/75 **51 / 75**

Bemerkungen
Remarks
Observations
Opmerkingen
Anmärkningar
Osservazione
Observaciones

Part No. No. de pièce Onderdeel-Nr.	Symbol	Denomination of parts	Dénomination de pièces	Benaming
51 91 1 813 316		Thinning 1 ltr. varnishis, air-drying ¼ Ltr./20° C	Delayeur 1 ltr. Vernis, sechant al'air ¼ Ltr./20° C	Verdunning 1 ltr. Lakken, luchtdrogen ¼ Ltr./20° C
51 91 9 196 031		Malaga (darkred)	Malaga (rouge foncé)	Malaga(donkerrod)
51 91 9 196 038		Nevada (beige-grey)	Nevada (beige-gris)	Nevada (beige-grijs)
51 91 9 196 039		Atlantik (dark blue)	Atlantik (bleu foncé)	Atlantik(donkerblauw)
51 91 9 196 044		Verona (carmine red)	Verona (carmin)	Verona (karmijn)
51 91 9 196 049		Colorado(yell.orange)	Colorado(jaune-orang)	Colorado(geel oranje)
51 91 9 196 052		Black	Noir	Zwart
51 91 9 196 061		Golf(light yellow)	Golf(jaune clair)	Golf (lichtgeel)
51 91 9 196 062		Chamonix (white)	Chamonix (blanc)	Chamonix (wit)
51 91 9 196 070		Granada (red)	Granada (rouge)	Granada (rood)
51 91 9 196 073		Florida (silk-green)	Florida (vert d. soie)	Florida (moire groen)
51 91 9 196 076		Bristol(lightgreynew)	Bristol(grisclair-neuf)	Bristol(lightgr-nieuw)
51 91 9 196 077		Ivory (taxi)	Ivoire (taxi)	Ivoor (taxi)
51 91 9 196 078		Sahara(sandbeige)	Sahara(beige sable)	Sahara(zandbeige)
51 91 9 196 083		Inka(medium red)	Inka(rouge moyen)	Inka(middelrood)
51 91 9 196 096		Agave (green)	Agave (vert)	Agave (groen)
51 91 9 196 098		Riviera (blue)	Riviera (bleu)	Riviera (blauw)
51 91 1 832 521		amazonasgreen	vertamazonas	amazonasgroen
51 91 1 837 649		Pastell (blue)	Pastell (bleu)	Pastell (blaw)
51 91 1 841 091		Jade green	Vert jade	Jadegroen
51 91 1 841 092		Mint green	Vert menthe	Muntgroen

Reservdels-Nr N° de pezzo N° pieza	Symbol	Reservdels-benämning	Denominazione pezzo	Designación pieza
51 91 1 813 316		Förtunning 1 ltr. Lacker, lufttorka ¼ Ltr./20° C	Diluente 1 ltr. Vernice,essiccante ¼ Ltr./20° C	Diluyente 1 ltr. Pinturas,secado al air ¼ Ltr./20° C
51 91 9 196 031		Malaga(mörkröd)	Malaga(rosso scuro)	Málaga(rojo oscuro)
51 91 9 196 038		Nevada(beige-grå)	Nevada(beige-grigio)	Nevada(beige-gris)
51 91 9 196 039		Atlantik(mörkblå)	Atlantico(azz.scuro)	Atlántico(azuloscuro)
51 91 9 196 044		Verona (karmin)	Verona (carmina)	Verona (carmin)
51 91 9 196 049		Colorado(gul apelsin)	Color.(giallo-aranac)	Color.(amarillo-nar.)
51 91 9 196 052		Svart	Nero	Negro
51 91 9 196 061		Golf (ljusgul)	Golf (giallo chiaro)	Golf (amarillo claro)
51 91 9 196 062		Chamonix (vit)	Chamonix (bianco)	Chamonix (blanco)
51 91 9 196 070		Granada (röd)	Granada (rosso)	Granada (rojo)
51 91 9 196 073		Florida (sidengrön)	Florida (verde seta)	Florida (verde seda)
51 91 9 196 076		Bristol(ljusgrå ny)	Bristol(grig.chia.nuo)	Bristol(gris clar.nue)
51 91 9 196 077		Elfenben (taxi)	Avorio chiaro(tassi)	Marfil claro (taxi)
51 91 9 196 078		Sahara(sandbeige)	Sahara(beige sabbia)	Sahara(beige arenoso)
51 91 9 196 083		Inka (mellanröd)	Inka (rosso medio)	Inka (rojo mediano)
51 91 9 196 096		Agave (grön)	Agave (verde)	Agave (verde)
51 91 9 196 098		Riviera (blå)	Riviera (azzurro)	Riviera (azul)
51 91 1 832 521		amazonasgrön	verde amazonas	verde amazonas
51 91 1 837 649		Pastell (blå)	Pastell (azurro)	Pastell (azul)
51 91 1 841 091		Jadegrönt	Color giada	Verde jade
51 91 1 841 092		Myntagrön	Verde menta	Verde menta



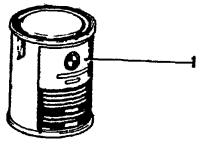

51
76

4/75

Teil-Nr.	Symbol	Teil-Benennung	Stück/E 2.5 CS	2.5 CSA	2800 CS	2800 CSA	3.0 CS	3.0 CSA	3.0 CSi	3.0 CSi-L	3.0 CSi-L	USA 2800 CS	2800 CSA	3.0 CS	3.0 CSA
		Lacke, lufttrocknend 1 Ltr./20° C													
91 9 196 131		Malaga (dunkelrot)	X	X	X	X	X	X	X	X	X	X	X	X	X
91 9 196 138		Nevada (beige-grau)			X	X				X	X	X	X		
91 9 196 139		Atlantik (dunkelblau)	X	X	X	X	X	X	X						
91 9 196 144		Verona (karminrot)	X	X			X	X	X	X	X	X	X	X	X
91 9 196 149		Colorado (gelborange)	X	X	X	X	X	X	X	X	X	X	X	X	X
91 9 196 152		Schwarz	X	X	X	X	X	X	X	X	X	X	X	X	X
1 9 196 161		Golf (hellgelb)	X	X	X	X	X	X	X	X	X	X	X	X	X
1 9 196 162		Chamonix (weiß)	X	X	X	X	X	X	X	X	X	X	X	X	X
1 9 196 170		Granada (rot)	X	X	X	X	X	X	X	X	X	X	X	X	X
1 9 196 173		Florida (seidengrün)			X	X						X	X	X	X
1 9 196 176		Bristol (hellgrau neu)			X	X						X	X	X	X
1 9 196 177		Helfenbein (Taxi)	X	X	X	X	X	X	X						
1 9 196 178		Sahara (sandbeige)	X	X	X	X	X	X	X	X	X	X	X	X	X
1 9 196 183		Inka (mittelrot)	X	X	X	X	X	X	X	X	X	X	X	X	X
1 9 196 196		Agave (grün)	X	X	X	X	X	X	X	X	X	X	X	X	X
9 196 198		Riviera (blau)	X	X	X	X	X	X	X	X	X	X	X	X	X
1 832 523		Amazonas (grün)	X	X			X	X	X	X	X	X	X	X	X
1 837 647		Pastellblau	X	X			X	X	X	X	X	X	X	X	X
1 801 087		Jadegrün	X	X			X	X	X	X	X	X	X	X	X
1 841 088		Mintgrün	X	X			X	X	X	X	X	X	X	X	X

4/75 **51 76**

Bemerkungen
Remarks
Observations
Opmerkingen
Anmärkningar
Osservazione
Observaciones

Part No. No. de pièce Onderdeel-Nr.	Symbol	Denomination of parts	Dénomination de pièces	Benaming
		varnishig, air-drying 1 Ltr./20° C	Vernis sechant à l'air 1 Ltr./20° C	Lakken, luchtdrogen 1 Ltr./20° C
51 91 9 196 131		Malaga (darkred)	Malaga (rouge foncé)	Malaga (donkerrood)
51 91 9 196 138		Nevada (beige grey)	Nevada (beige gris)	Nevada (beige grijs)
51 91 9 196 139		Atlantik (darkblue)	Atlantik (bleu foncé)	Atlantik (donkerblauw)
51 91 9 196 144		Verona (carmine red)	Verona (carmin)	Verone (karmijn)
51 91 9 196 149		Colorado (yell. orange)	Colorado (jauneorang)	Colorado (geeloranje)
51 91 9 196 152		Black	Noir	Zwart
51 91 9 196 161		Golf (lightyellow)	Golf (jaune clair)	Golf (lichtgeel)
51 91 9 196 162		Chamonix (white)	Chamonix (blanc)	Chamonix (wit)
51 91 9 196 170		Granada (red)	Granada (rouge)	Granada (rood)
51 91 9 196 173		Florida (silk green)	Florida (vert d. soie)	Florida (moire groen)
51 91 9 196 176		Bristol (lightgreynew)	Bristol (grisclairneuf)	Bristol (lichtgr-nieuw)
51 91 9 196 177		Ivory (taxi)	Ivoire (taxi)	Ivoor (taxi)
51 91 9 196 178		Sahara (sandbeige)	Sahara (beige sable)	Sahara (zandbeige)
51 91 9 196 183		Inka (mediumred)	Inka (rouge moyen)	Inka (middelrood)
51 91 9 196 196		Agave (green)	Agave (vert)	Agave (groen)
51 91 9 196 198		Riviera (blue)	Riviera (bleu)	Riviera (blauw)
51 91 1 832 523		amazonasgreen	vert amazonas	amazonasgroen
51 91 1 837 647		Pastell (blue)	Pastell (bleu)	Pastell (blauw)
51 91 1 801 087		jade green	vert jade	jadegroen
51 91 1 841 088		mint green	vert menthe	muntgroen
Reservdels-Nr. N° de pezzo N° pieza	Symbol	Reservdels-benämning	Denominazione pezzo	Designación pieza
		Lacker, lufttorka 1 Ltr./20° C	Vernice, essiccante 1 Ltr./20° C	Pinturas, secado al air 1 Ltr./20° C
51 91 9 196 131		Malaga (mörkröd)	Malaga (rosso scuro)	Málaga (rojo oscuro)
51 91 9 196 138		Nevada (beige-grå)	Nevada (beige-grigio)	Nevada (beige-gris)
51 91 9 196 139		Atlantik (mörkblå)	Atlantico (azz. scuro)	Atlantico (azul oscuro)
51 91 9 196 144		Verona (karmin)	Verona (carmina)	Verona (carmin)
51 91 9 196 149		Colorado (gulapelsin)	Color. (giallo-arranac)	Color. (amarillo-nar.)
51 91 9 196 152		Svart	Nero	Negro
51 91 9 196 161		Golf (ljusgul)	Golf (giallochiaro)	Golf (amarillo claro)
51 91 9 196 162		Chamonix (vit)	Chamonix (bianco)	Chamonix (blanco)
51 91 9 196 170		Granada (röd)	Granada (rosso)	Granada (rojo)
51 91 9 196 173		Florida (sidengrön)	Florida (verde seta)	Florida (verde seda)
51 91 9 196 176		Bristol (ljusgrå ny)	Bristol (grig. chia. nuo)	Bristol (gris cla. nue.)
51 91 9 196 177		Elfenben (taxi)	Avorio chiaro (tassi)	Martfil claro (taxi)
51 91 9 196 178		Sahara (sandbeige)	Sahara (beige sabbia)	Sahara (beige arenoso)
51 91 9 196 183		Inka (mellanröd)	Inka (rosso medio)	Inka (rojo mediano)
51 91 9 196 196		Agave (grön)	Agave (verde)	Agave (verde)
51 91 9 196 198		Riviera (blå)	Riviera (azzurro)	Riviera (azul)
51 91 1 832 523		amazonasgrön	verde amazonas	verde amazonas
51 91 1 837 647		Pastell (blå)	Pastell (azzurro)	Pastell (azul)
51 91 1 801 087		jadegrönt	color giada	verde jade
51 91 1 841 088		myntagrön	verde menta	verde menta

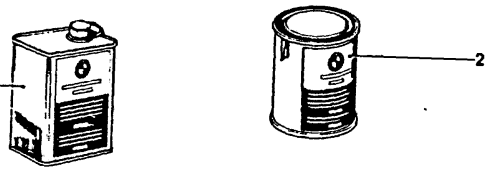

51
77

4/75

Teil-Nr	Symbol	Teil-Benennung	Stück/E										USA			
			2.5 CS	2.5 CSA	2800 CS	2800 CSA	3.0 CS	3.0 CSA	3.0 CSI	3.0 CSI-L	3.0 CSI-L		2800 CS	2800 CSA	3.0 CS	3.0 CSA
51 91 1 813 316		Verdünnung 1 Ltr Einbrennlack ¼ Ltr./80° C	X	X	X	X	X	X	X	X	X		X	X	X	X
51 91 9 196 350		Sahara (sandbeige)	X	X	X	X	X	X	X	X	X		X	X	X	X
51 91 9 196 351		Granada (rot)	X	X	X	X	X	X	X	X	X		X	X	X	X
51 91 9 196 352		Malaga (dunkelrot)	X	X	X	X	X	X	X	X	X		X	X	X	X
51 91 9 196 353		Bristol (hellgrau neu)			X	X							X	X		
51 91 9 196 354		Florida (seidengrün)			X	X							X	X		
51 91 9 196 355		Agave (grün)	X	X	X	X	X	X	X	X	X		X	X	X	X
51 91 9 196 356		Chamonix (weiß)	X	X	X	X	X	X	X	X	X		X	X	X	X
51 91 9 196 357		Schwarz	X	X	X	X	X	X	X	X	X		X	X	X	X
51 91 9 196 358		Riviera (blau)	X	X	X	X	X	X	X	X	X		X	X	X	X
51 91 9 196 359		Atlantik (dunkelblau)	X	X	X	X	X	X	X	X	X		X	X	X	X
51 91 9 196 360		Nevada (beigegrau)			X	X							X	X		
51 91 9 196 361		Colorado (gelborange)	X	X	X	X	X	X	X	X	X		X	X	X	X
51 91 9 196 364		Golf (hellgelb)	X	X	X	X	X	X	X	X	X		X	X	X	X
51 91 9 196 377		Hellelfenbein (Taxi)	X	X	X	X	X	X	X	X	X		X	X	X	X
51 91 9 196 365		Inka (signalorange)	X	X	X	X	X	X	X	X	X		X	X	X	X
51 91 9 196 384		Verona (karminrot)	X	X	X	X	X	X	X	X	X		X	X	X	X
51 91 1 832 522		Amazonas (grün)	X	X			X	X	X	X	X		X	X	X	X
51 91 1 837 650		Pastellblau	X	X			X	X	X	X	X				X	X
51 91 1 841 093		Jadegrün	X	X			X	X	X	X	X				X	X
51 91 1 841 094		Mintgrün	X	X			X	X	X	X	X				X	X

4/75 **51 77**

Bemerkungen
Remarks
Observations
Opmerkingen
Anmärkningar
Osservazione
Observaciones

Part No. No. de pièce Onderdeel-Nr.	Symbol	Denomination of parts	Dénomination de pièces	Benaming
51 91 1 813 316		Thinning 1 ltr. Burn-in varnish ¼ Ltr./80° C	Delayeur 1 ltr. Laque a marq. au fer ch ¼ Ltr./80° C	Verdunning 1 ltr. Inbrandlakken ¼ Ltr./80° C
51 91 9 196 350		Sahara (sandbeige)	Sahara (beige sable)	Sahara (zandbeige)
51 91 9 196 351		Granada (red)	Granada (rouge)	Granada (rood)
51 91 9 196 352		Malaga (darkred)	Malaga (rouge foncé)	Malaga (donkerrood)
51 91 9 196 353		Bristol(light gr.new)	Bristol(gris-cl.neuf)	Bristol(lichtgr.nieuw)
51 91 9 196 354		Florida (silk-green)	Florida(vert d.soie)	Florida (moiré groen)
51 91 9 196 355		Agave (green)	Agave (vert)	Agave (groen)
51 91 9 196 356		Chamonix (white)	Chamonix (blanc)	Chamonix (wit)
51 91 9 196 357		Black	Noir	Zwart
51 91 9 196 358		Riviera (blue)	Riviera (bleu)	Riviera (blauw)
51 91 9 196 359		Atlantik (darkblue)	Atlantik (foncé bleu)	Atlantik(donkerblauw)
51 91 9 196 360		Nevada(beige grey)	Nevada (beige gris)	Nevada (beige grijs)
51 91 9 196 361		Colorado(yell.orange)	Colorado(jaune orang)	Colorado(geeloranje)
51 91 9 196 364		Golf (lightyellow)	Golf (jaune clair)	Golf (lichtgeel)
51 91 9 196 377		Inka (orange)	Inka (orange)	Inka (orange)
51 91 9 196 365		Ivory (taxi)	Ivoire (taxi)	Ivoor (taxi)
51 91 9 196 384		Verona (carmine red)	Verona (carmin)	Verona (karmijn)
51 91 1 832 522		amazonasgreen	vertamazonas	amazonasgroen
51 91 1 837 650		Pastell (blue)	Pastell (bleu)	Pastell (blauw)
51 91 1 841 093		jade green	vert jade	jadegroen
51 91 1 841 094		mint green	vert menthe	muntgroen

Reservdels-Nr. N° de pezzo N° pieza	Symbol	Reservdels-benämning	Denominazione pezzo	Designación pieza
51 91 1 813 316		Förtunning 1 ltr. Fernissa för bränna in ¼ Ltr./80° C	Diluente 1 ltr. Lacca di imprimere ¼ Ltr./80° C	Diluyente 1 ltr. Barniz p.marc.á fuego ¼ Ltr./80° C
51 91 9 196 350		Sahara (sandbeige)	Sahara (beige sabbia)	Sahara (beige arenoso)
51 91 9 196 351		Granada (röd)	Granada (rosso)	Granada (rojo)
51 91 9 196 352		Malaga (mörkröd)	Malaga (rosso scuro)	Málaga (rojo oscuro)
51 91 9 196 353		Bristol (ljusgrå ny)	Bristol (grig.chia.nuo)	Bristol(gris gl.nue.)
51 91 9 196 354		Florida(sidengrön)	Florida(verte seta)	Florida(verde seda)
51 91 9 196 355		Agave (grön)	Agave (verde)	Agave (verde)
51 91 9 196 356		Chamonix (vit)	Chamonix (bianco)	Chamonix (blanco)
51 91 9 196 357		Svart	Nero	Negro
51 91 9 196 358		Riviera (blå)	Riviera (azzurro)	Riviera (azul)
51 91 9 196 359		Atlantik (mörkblå)	Atlantico(azz.scuro)	Atlantico(azul oscuro)
51 91 9 196 360		Nevada (beige grå)	Nevada (beige-grigio)	Nevada(beige-gris)
51 91 9 196 361		Colorado(gul apelsin)	Color.(giallo-aranc.)	Color.(amar-naranja)
51 91 9 196 364		Golf (ljusgul)	Golf(giallo chiaro)	Golf(amarillo claro)
51 91 9 196 377		Inka (apelsin)	Inka (arancio flamm.)	Inka (nar.de senal)
51 91 9 196 365		Elfenben (taxi)	Avorio chiaro(tassi)	Marfil claro (taxi)
51 91 9 196 384		Verona (karmin)	Verona (carmina)	Verona (carmin)
51 91 1 832 522		amazonasgrön	verde amazonas	verde amazonas
51 91 1 837 650		Pastell (blå)	Pastell (azzurro)	Pastell (azul)
51 91 1 841 093		jadegrön	color giada	verde jade
51 91 1 841 094		myntagrön	verde menta	verde menta



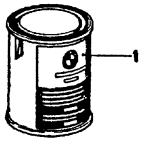

51
78

4/75

Teil-Nr.	Symbol	Teil-Benennung	Stück/E										USA			
			2.5 CS	2.5 CSA	2800 CS	2800 CSA	3.0 CS	3.0 CSA	3.0 CSI	3.0 CS-L	3.0 CSI-L		2800 CS	2800 CSA	3.0 CS	3.0 CSA
		Einbrennlack 1 Ltr. / 80° C														
51 91 9 196 300		Sahara (sandbeige)	X	X	X	X	X	X	X	X	X		X	X	X	X
51 91 9 196 301		Granada (rot)	X	X	X	X	X	X	X	X	X		X	X	X	X
51 91 9 196 302		Malaga (dunkelrot)	X	X	X	X	X	X	X	X	X		X	X	X	X
51 91 9 196 303		Bristol (hellgrau neu)			X	X							X	X		
51 91 9 196 304		Florida (seidengrün)			X	X							X	X		
51 91 9 196 305		Agave (grün)	X	X	X	X	X	X	X	X	X		X	X	X	X
51 91 9 196 306		Chamonix (weiß)	X	X	X	X	X	X	X	X	X		X	X	X	X
51 91 9 196 307		Schwarz	X	X	X	X	X	X	X	X	X		X	X	X	X
51 91 9 196 308		Riviera (blau)	X	X	X	X	X	X	X	X	X		X	X	X	X
51 91 9 196 309		Atlantik (dunkelblau)	X	X	X	X	X	X	X	X	X		X	X	X	X
51 91 9 196 310		Nevada (beigegrau)			X	X							X	X		
51 91 9 196 311		Colorado (gelborange)	X	X	X	X	X	X	X	X	X		X	X	X	X
51 91 9 196 314		Golf (hellgelb)	X	X	X	X	X	X	X	X	X		X	X	X	X
51 91 9 196 315		Inka (signalorange)	X	X	X	X	X	X	X	X	X		X	X	X	X
51 91 9 196 377		Helfenbein (Taxi)	X	X	X	X	X	X	X	X	X		X	X	X	X
51 91 9 196 344		Verona (karminrot)	X	X			X	X	X	X	X					
51 91 1 832 524		Amazonas (grün)	X	X			X	X	X	X	X					
51 91 1 837 648		Pastellblau	X	X			X	X	X	X	X					
51 91 1 841 089		Jadegrün	X	X			X	X	X		X					
51 91 1 841 090		Mintgrün	X	X			X	X	X		X					

4/75

51
78

Bemerkungen
Remarks
Observations
Opmerkingen
Anmärkningar
Osservazione
Observaciones

Part No. No. de pièce Onderdeel-Nr.	Symbol	Denomination of parts	Dénomination de pièces	Benaming
		Burn-in varnish 1 Ltr./80° C	Laque a marq.au fer ch 1 Ltr./80° C	Inbrandlakken 1 Ltr./80° C
51 91 9 196 300		Sahara (sandbeige)	Sahara (beige sable)	Sahara (zandbeige)
51 91 9 196 301		Granada (red)	Granada (rouge)	Granada (rood)
51 91 9 196 302		Malaga (darkred)	Malaga(rouge foncé)	Malaga(donkerrood)
51 91 9 196 303		Bristol(light gr.new)	Bristol(gris-cl.neuf)	Bristol(licht-grnieuw)
51 91 9 196 304		Florida(silk-green)	Florida(vert d.soie)	Florida(moire groen)
51 91 9 196 305		Agave (green)	Agave (vert)	Agave (groen)
51 91 9 196 306		Chamonix (white)	Chamonix (blanc)	Chamonix (wit)
51 91 9 196 307		Black	Noir	Zwart
51 91 9 196 308		Riviera (blue)	Riviera (bleu)	Riviera (blauw)
51 91 9 196 309		Atlantik(darkblue)	Atlantik(foncé bleu)	Atlantik(donkerblauw)
51 91 9 196 310		Nevada(beige grey)	Nevada(beige gris)	Nevada(beige grijs)
51 91 9 196 311		Colorado(yell.orang.)	Colorado(jaune orang)	Colorado(geel oranje)
51 91 9 196 314		Golf (light yellow)	Golf (jaune clair)	Golf (lichtgeel)
51 91 9 196 315		Inka (orange)	Inka (orange)	Inka (orange)
51 91 9 196 377		Ivory (taxi)	Ivoire (taxi)	Ivoor (taxi)
51 91 9 196 344		Verona (carmine red)	Verona (carmin)	Verona (karmijn)
51 91 1 832 524		amazonasgreen	vert amazonas	amazonasgroen
51 91 1 837 648		Pastell-blue	Pastell-bleu	Pastell-blauw
51 91 1 841 089		jade green	vert jade	jadegroen
51 91 1 841 090		mint green	vert menthe	muntgroen

Reservdels-Nr. N° de pezzo N° pieza	Symbol	Reservdels-benämning	Denominazione pezzo	Designación pieza
		Fernissa för bränna in 1 Ltr./80° C	Lacca di imprimere 1 Ltr./80° C	Barniz p.marc.a fuego 1 Ltr./80° C
51 91 9 196 300		Sahara(sandbeige)	Sahara(beige sabbia)	Sahara(beige arenoso)
51 91 9 196 301		Granada (röd)	Granada (rosso)	Granada (rojo)
51 91 9 196 302		Malaga (mörkröd)	Malaga(rosso scuro)	Málaga(rojo oscuro)
51 91 9 196 303		Bristol(ljusgrå ny)	Bristol(grig.chia.nuo)	Bristol(gris cla.nue.)
51 91 9 196 304		Florida (sidengrön)	Florida (verde seta)	Florida (verde seda)
51 91 9 196 305		Agave (grön)	Agave (verde)	Agave (verde)
51 91 9 196 306		Chamonix (vit)	Chamonix (bianco)	Chamonix (blanco)
51 91 9 196 307		Svart	Nero	Negro
51 91 9 196 308		Riviera (blå)	Riviera (azzurro)	Riviera (azul)
51 91 9 196 309		Atlantik(mörkbla)	Atlantico(azz.scuro)	Atlántico(azuloscuro)
51 91 9 196 310		Nevada (beige grå)	Nevada (beige grigio)	Nevada (beige gris)
51 91 9 196 311		Colorado(gul apelsin)	Color.(giallo-aranc.)	Color.(amar-naranje)
51 91 9 196 314		Golf (ljusgul)	Golf (giallo chiaro)	Golf (amarillo claro)
51 91 9 196 315		Inka (apelsin)	Inka (arancio fiamm.)	Inka (nar.de senal)
51 91 9 196 377		Elfenben (taxi)	Avorio chiaro (tassi)	Marfil claro (taxi)
51 91 9 196 344		Verona (karmin)	Verona (carmina)	Verona (carmin)
51 91 1 832 524		amazonasgrön	verde amazonas	verde amazonas
51 91 1 837 648		Pastell-blå	Pastell-blu	Pastell-azul
51 91 1 841 089		jadegrönt	color giada	verde jade
51 91 1 841 090		myntagrön	verde menta	verde menta

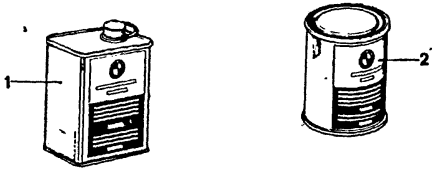

51
79

9/74

Teil-Nr.	Symbol	Teil-Benennung	Stück/E										USA			
			2.5 CS	2.5 CSA	2800 CS	2800 CSA	3.0 CS	3.0 CSA	3.0 CSI	3.0 CS-L	3.0 CSI-L		2800 CS	2800 CSA	3.0 CS	3.0 CSA
51 91 1 812 073		Verdünnung (Acryl), 5 Ltr.	x	x	x	x	x	x	x	x	x		x	x	x	x
51 91 1 812 075		Grundfüller 3 Ltr.	x	x	x	x	x	x	x	x	x		x	x	x	x
		Metalleffekt-Lacke Naß-in-naß-Verfahren 1/4 Ltr.														
51 91 1 812 063		Baikal (dunkelgrau)			x	x	x	x	x	x	x		x	x	x	x
51 91 1 812 066		Tundra (grün)			x	x	x	x	x	x	x		x	x	x	x
51 91 1 812 069		Nachtblau			x	x	x	x	x	x	x		x	x	x	x
		1 Ltr.														
51 91 1 812 067		Tundra			x	x	x	x	x	x	x		x	x	x	x

9/74 51 79	Bemerkungen Remarks Observations Opmerkingen Anmärkningar Osservazione Observaciones

Part No. No. de pièce Onderdeel-Nr.	Symbol	Denomination of parts	Dénomination de pièces	Benaming
51 91 1 812 073		Dilution (Acryl), 5 ltr.	Delayeur (Acryl), 5 ltr.	Verdunning (Acryl), 5 ltr.
51 91 1 812 075		Primer 3 ltr.	Crayou retoucheur 3 ltr	Grondvulstof 3 ltr.
		Metall effect-paints Wet-in-wetprocedure ¼ ltr.	Vernis-effet de métal Procede: d'un seul ten ¼ ltr.	Metaaleffekt-lakken Nat-in-nat werkwijze ¼ ltr.
51 91 1 812 063		Baikal (dark grey)	Baikal (gris foncé)	Baikal (donkergrijs)
51 91 1 812 066		Tundra (green)	Tundra (vert eff.)	Tundra (groen)
51 91 1 812 069		Night blue	Nuit bleu	Nachtblauw
		1 ltr.	1 ltr.	1 ltr.
51 91 1 812 067		Tundra	Tundra	Tundra

Reservdels-Nr N° de pezzo N° pieza	Symbol	Reservdels-benämning	Denominazione pezzo	Designación pieza
51 91 1 812 073		Förtunning (Acryl.) 5 ltr.	Solvente (Acril.) 5 ltr.	Diluyente (Acril.) 5 ltr.
51 91 1 812 075		Grondvuller 3 ltr.	Material p.stucca. 3 ltr	Material d.relleno 3 ltr
		Metalleffekt-lacker Tvaskiktlackering ¼ ltr.	Vernici-effetto Proced.bagn.su bag. ½ ltr.	Pinturas-efecto met Proced.humedo sob. ½ ltr.
51 91 1 812 063		Baikal (märkgrå)	Baikal (grigio scuro)	Baikal (gris oscuro)
51 91 1 812 066		Tundra (grön)	Tundra (verde)	Tundra (verde)
51 91 1 812 069		Natblå	Blu notte	Azul de noche
		1 ltr.	1 ltr.	1 ltr.
51 91 1 812 067		Tundra	Tundra	Tundra

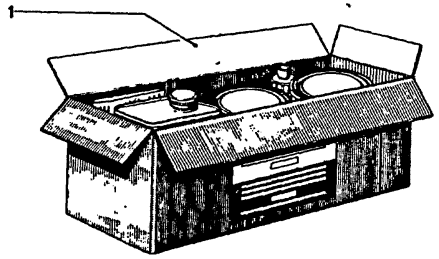

51
80

★★ 9/74

Teil-Nr.	Symbol	Teil-Benennung	Stück/E 2.5 CS	2.5 CSA	2800 CS	2800 CSA	3.0 CS	3.0 CSA	3.0 CSI	3.0 CS-L	3.0 CSI-L	USA 2800 CS	2800 CSA	3.0 CS	3.0 CSA
		Service-Satz Metalleffekt-Lacke (Naß-in-naß-Verfahren) 1/4 Ltr. – Gebinde													
51 91 1 818 983		Polaris	X	X	X	X	X	X	X	X	X	X	X	X	X
51 91 1 818 984		Baikal	X	X	X	X	X	X	X	X	X	X	X	X	X
51 91 1 823 626		Baikal	X	X			X	X	X	X	X			X	X
51 91 1 818 985		Tundra	X	X	X	X	X	X	X	X	X			X	X
51 91 1 818 986		Nachtblau	X	X	X	X	X	X	X	X	X	X	X	X	X
51 91 1 820 132		Ceylon (gold met.)					X	X	X	X	X			X	X
51 91 1 820 133		Taiga (hellgrün met.)	X	X			X	X	X	X	X			X	X
51 91 1 820 134		Fjord (hellblau met.)	X	X			X	X	X	X	X			X	X
51 91 1 823 802		türkis	X	X			X	X	X	X	X			X	X
51 91 1 832 517		Sienabraun	X	X			X	X	X	X	X			X	X
51 91 1 832 518		Granatrot	X	X			X	X	X	X	X			X	X
51 91 1 837 644		Arctisblau (met)	X	X			X	X	X	X	X			X	X
51 91 1 837 645		Anthrazit-grau (met)	X	X			X	X	X	X	X			X	X
		1 Ltr. – Gebinde													
1 91 1 819 355		Polaris	X	X	X	X	X	X	X	X	X	X	X	X	X
1 91 1 819 356		Baikal	X	X	X	X	X	X	X	X	X	X	X	X	X
1 91 1 823 623		Baikal	X	X			X	X	X	X	X			X	X
1 91 1 819 357		Tundra	X	X	X	X	X	X	X	X	X			X	X
1 91 1 819 358		Nachtblau	X	X	X	X	X	X	X	X	X	X	X	X	X
1 91 1 820 138		Ceylon (gold met.)	X	X			X	X	X	X	X	X	X	X	X
1 91 1 820 139		Taiga (hellgrün met.)	X	X			X	X	X	X	X			X	X
1 91 1 820 140		Fjord (hellblau met.)	X	X			X	X	X	X	X			X	X
1 91 1 823 801		türkis	X	X			X	X	X	X	X			X	X
1 91 1 832 519		Sienabraun	X	X			X	X	X	X	X			X	X
1 91 1 832 520		Granatrot	X	X			X	X	X	X	X			X	X
1 91 1 837 643		Arctisblau (met)	X	X			X	X	X	X	X			X	X
1 91 1 837 646		Anthrazit-grau (met)	X	X			X	X	X	X	X			X	X

4/74 **51** **80**

Bemerkungen
Remarks
Observations
Opmerkingen
Anmärkningar
Osservazione
Observaciones

** Fg→ ohne PVC

* 51 91 1 818 984 →Fg
* 51 91 1 819 356 →Fg
* 51 91 1 823 623 Fg→
* 51 91 1 823 626 Fg→

Baikal
3.0 CS 2 212 907
3.0 CSA 2 231 140
3.0 CSI 2 263 223
3.0 CS/USA 2 240 413
3.0 CSA/USA 2 250 311

Fjord
3.0 CS 2 212 411
3.0 CSA 2 230 343
3.0 CSI 2 261 517
3.0 CS-L (o) 2 275 002
3.0 CS-L (oo) 2 285 003
3.0 CS/USA 2 240 196
3.0 CSA/USA 2 250 140

Ceylon
3.0 CS 2 212 399
3.0 CSA 2 230 315
3.0 CSI 2 261 239
3.0 CS-L (o) 2 275 017
3.0 CS-L (oo) 2 285 001
3.0 CS/USA 2 240 403
3.0 CSA/USA 2 250 335

Taiga
3.0 CS 2 212 345
3.0 CSA 2 230 689
3.0 CSI 2 261 470
3.0 CS-L (o) 2 285 007
3.0 CS-L (oo) 2 275 019
3.0 CS/USA 2 240 276
3.0 CSA/USA 2 250 143

Part No. No. de pièce Onderdeel-Nr.	Symbol	Denomination of parts	Dénomination de pièces	Benaming
		Set service Metall effect-paints (wet-in-wet procedure) ¼ ltr.-Barrel	Jeu service Verniss-effet d.métal (procede:d'un seul ten) ¼ ltr.-Emballage	Set service Metaaleffekt-lakken (nat-in nat werkwijze) ¼ ltr.
51 91 1 818 983		Polaris	Polaris	Polaris
* 51 91 1 818 984		Baikal	Baikal	Baikal
* 51 91 1 823 626		Baikal	Baikal	Baikal
51 91 1 818 985		Tundra	Tundra	Tundra
51 91 1 818 986		Night blue	Nuit bleu	Nachtblauw
51 91 1 820 132		Ceylon (gold met.)	Ceylon (mor doré mét.)	Ceylon (goud met.)
51 91 1 820 133		Taiga (light green met.)	Taiga (gris vert mét.)	Taiga (lichtgroen met.)
51 91 1 820 134		Fjord (light blue met.)	Fjord (gris bleu mét.)	Fjord (lichtblauw met.)
51 91 1 823 802		turquoise	turquoise	turkis
51 91 1 832 517		Sienabrown	Sienabrun	Sienabruin
51 91 1 832 518		Granatred	Granatrouge	Granatrood
51 91 1 837 644		Arctisblue (met.)	Arctisbleu (met.)	Arctisblauw (met.)
51 91 1 837 645		Anthrazit-grey (met.)	Anthrazit-gris(met.)	Anthrazit-grijs (met.)
		1 ltr.-Barrel	1 ltr.-Emballage	1 ltr.
51 91 1 819 355		Polaris	Polaris	Polaris
* 51 91 1 819 356		Baikal	Baikal	Baikal
* 51 91 1 823 623		Baikal	Baikal	Baikal
51 91 1 819 357		Tundra	Tundra	Tundra
51 91 1 819 358		Night blue	Nuit bleu	Nachtblauw
51 91 1 820 138		Ceylon (gold met.)	Ceylon (mor doré mét.)	Ceylon (goud met.)
51 91 1 820 139		Taiga (light green met.)	Taiga (gris vert mét.)	Taiga (lichtgroen met.)
51 91 1 820 140		Fjord (light blue met.)	Fjord (gris bleu met.)	Fjord (lichtblauw met.)
51 91 1 823 801		turquoise	turquoise	turkis
51 91 1 832 519		Sienabrown	Sienabrun	Sienabruin
51 91 1 832 520		Granatred	Granatrouge	Granatrood
51 91 1 837 643		Arctisblue (met.)	Arctisbleu (met.)	Arctisblauw (met.)
51 91 1 837 646		Anthrazit-grey (met.)	Anthrazit-gris (met.)	Anthrazit-grijs (met.)

Reservdels-Nr. N° de pezzo N° pieza	Symbol	Reservdels-benämning	Denominazione pezzo	Designación pieza
		Sats service Metalleffekt-lacker (tvaskiktlackering) ¼ ltr.-Förbackning	Corredo di servizio Vernici-effetto met. (proced.bagn.su bagn) Imballaggio di ¼ ltr.	Juego de servicio Pinturas-efecto met (proced.hum.sob.hum) Envase de ¼ ltr.
51 91 1 818 983		Polaris	Polaris	Polaris
* 51 91 1 818 984		Baikal	Baikal	Baikal
* 51 91 1 823 626		Baikal	Baikal	Baikal
51 91 1 818 985		Tundra	Tundra	Tundra
51 91 1 818 986		Natblå	Blu notte	Azul de noche
51 91 1 820 132		Ceylon (guld met.)	Ceylon (oro mt.)	Ceilán (oro metál.)
51 91 1 820 133		Taiga (ljusgrön met.)	Taiga (verde chiaro met.)	Taiga (verde claro metal.)
51 91 1 820 134		Fjord (ljusblå met.)	Fiordo (azzurro chiaro met.)	Fiordo (azul claro metal.)
51 91 1 823 802		turkos	turchese	turco
51 91 1 832 517		Sienabrun	Sienamarrone	Sienamarron
51 91 1 832 518		Granatröd	Granatrosso	Granatrojo
51 91 1 837 644		Arctisblå (met.)	Arctisazzurro (met.)	Arctisazul (met.)
51 91 1 837 645		Anthrazit-grå (met.)	Anthrazit-grigio (met.)	Anthrazit-gris (met.)
		1 ltr.-Förbackning	Imballaggio di 1 ltr.	Envase de 1 ltr.
51 91 1 819 355		Polaris	Polaris	Polaris
* 51 91 1 819 356		Baikal	Baikal	Baikal
* 51 91 1 823 623		Baikal	Baikal	Baikal
51 91 1 819 357		Tundra	Tundra	Tundra
51 91 1 819 358		Natblå	Blu notte	Azul de noche
51 91 1 820 138		Ceylon (guld met.)	Ceylon (oro met.)	Ceilán (oro metal.)
51 91 1 820 139		Taiga (ljusgrön met.)	Taiga (verde chiaro met.)	Taiga (verde claro metal.)
51 91 1 820 140		Fjord (ljusblå met.)	Fiordo (azzurro chiaro met.)	Fiordo (azul claro metal.)
51 91 1 823 801		turkos	turchese	turco
51 91 1 832 519		Sienabrun	Sienamarrone	Sienamarron
51 91 1 832 520		Granatröd	Granatrosso	Granatrojo
51 91 1 837 643		Arctisblue (met.)	Arctisbleu (met.)	Arctisblauw (met.)
51 91 1 837 646		Anthrazit-grå (met.)	Anthrazit-grigio (met.)	Anthrazit-gris (met.)

Bemerkungen
Remarks
Observations
Opmerkingen
Anmärkningar
Osservazione
Observaciones

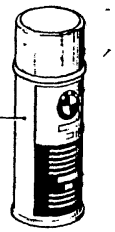

51
81

4/75

Teil-Nr	Symbol	Teil-Benennung	Stück/E												USA			
			2.5 CS	2.5 CSA	2800 CS	2800 CSA	3.0 CS	3.0 CSA	3.0 CSi		3.0 CS-L	3.0 CSi-L			2800 CS	2800 CSA	3.0 CS	3.0 CSA
		Sprühdosen																
51 91 9 196 231		Malaga (dunkelrot)	X	X	X	X	X	X	X		X				X	X	X	X
51 91 9 196 238		Nevada (beige-grau)			X	X									X	X		
51 91 9 196 239		Atlantik (dunkelblau)	X	X	X	X	X	X	X		X	X			X	X	X	X
51 91 9 196 244		Verona (karminrot)	X	X			X	X	X		X	X					X	X
51 91 9 196 249		Colorado (gelborange)	X	X	X	X	X	X	X		X	X					X	X
51 91 9 196 252		Schwarz	X	X	X	X	X	X	X		X	X			X	X	X	X
51 91 9 196 261		Golf (hellgelb)	X	X	X	X	X	X	X		X	X			X	X	X	X
51 91 9 196 262		Chamonix (weiß)	X	X	X	X	X	X	X		X	X			X	X	X	X
51 91 9 196 270		Granada (rot)	X	X	X	X	X	X	X		X	X			X	X	X	X
51 91 9 196 273		Florida (seidengrün)			X	X									X	X		
51 91 9 196 276		Bristol (hellgrau neu)			X	X									X	X		
51 91 9 196 277		Helfenbein (Taxi)	X	X	X	X	X	X	X		X	X					X	X
51 91 9 196 278		Sahara (sandbeige)	X	X	X	X	X	X	X		X	X			X	X	X	X
51 91 9 196 283		Inka (mittelrot)	X	X	X	X	X	X	X		X	X			X	X	X	X
51 91 9 196 296		Agave (grün)	X	X	X	X	X	X	X		X	X			X	X	X	X
51 91 9 196 298		Riviera (blau)	X	X	X	X	X	X	X		X	X			X	X	X	X
51 91 9 196 293		Baikal (blau)	X	X	X	X	X	X	X		X	X			X	X	X	X
51 91 9 196 294		Tundra (grün)	X	X	X	X	X	X	X		X	X			X	X	X	X
51 91 1 832 525		Amazonas (grün)	X	X			X	X	X		X	X					X	X
51 91 1 832 526		Granatrot (met.)	X	X			X	X	X		X	X					X	X
51 91 1 832 527		Sienabraun (met.)	X	X			X	X	X		X	X					X	X
51 91 2 812 071		Nachtblau (met.)	X	X	X	X	X	X	X		X	X			X	X	X	X
~~51 91 1 817 927~~	U U U	Fjord (hellblau met.)	X	X			X	X	X		X	X					X	X
51 91 1 825 845		Fjord (hellblau met.)	X	X			X	X	X		X	X					X	X
~~51 91 1 817 928~~		Taiga (hellgrün met.)	X	X			X	X	X		X	X					X	X
51 91 1 825 806		Taiga (hellgrün met.)	X	X			X	X	X		X	X					X	X
~~51 91 1 817 929~~		Ceylon (gold met.)	X	X			X	X	X		X	X					X	X
51 91 1 825 805		Ceylon (gold met.)	X	X			X	X	X		X	X					X	X
51 91 1 823 803		Türkis	X	X			X	X	X		X	X					X	X
51 91 1 811 661		Polaris neu (naß-in-naß)	X	X	X	X	X	X	X		X	X			X	X	X	X
51 91 1 837 653		Pastellblau	X	X			X	X	X		X	X					X	X
51 91 1 837 652		Anthrazitgrau (met)	X	X			X	X	X		X	X					X	X
51 91 1 837 651		Arctisblau (met)	X	X			X	X	X		X	X					X	X
51 91 1 841 095		Jadegrün	X	X			X	X	X			X					X	X
51 91 1 841 096		Mintgrün	X	X			X	X	X			X					X	X

Part No. No. de pièce Onderdeel-Nr.	Symbol	Denomination of parts	Dénomination de pièces	Benaming
		Spray tins	Boîtes vaporisateurs	Spuitbus
51 91 9 196 231		Malaga (darkred)	Malaga (rouge foncé)	Malaga (donkerrood)
51 91 9 196 238		Nevada (beige-grey)	Nevada (beige-gris)	Nevada (beige-grijs)
51 91 9 196 239		Atlantik (dark blue)	Atlantik (bleu foncé)	Atlantik (donkerblau)
51 91 9 196 244		Verona (carmine red)	Verona (carmin)	Verona (karmijn)
51 91 9 196 249		Colorado(yell.orange)	Colorado(jauneorang)	Colorado(geeloranje)
51 91 9 196 252		Black	Noir	Zwart
51 91 9 196 261		Golf (light yellow)	Golf (jaune clair)	Golf (lichtgeel)
51 91 9 196 262		Chamonix(white)	Chamonix (blanc)	Chamonix (wit)
51 91 9 196 270		Granada (röd)	Granada (rouge)	Granada (rood)
51 91 9 196 273		Florida (silk green)	Florida(verd.d.soie)	Florida(moire groen)
51 91 9 196 276		Bristol(lightgreynew)	Bristol(grisclair-neuf)	Bristol(lichtgr-nieuw)
51 91 9 196 277		Ivory (taxi)	Ivoire (taxi)	Ivoor (taxi)
51 91 9 196 278		Sahara(sandbeige)	Sahara(beige sable)	Sahara (zandbeige)
51 91 9 196 283		Inka (medium red)	Inka (rouge moyen)	Inka (middelrood)
51 91 9 196 296		Agave (green)	Agave (vert)	Agave (groen)
51 91 9 196 298		Riviera (blue)	Riviera (bleu)	Riviera (blauw)
51 91 9 196 293		Baikal (blue)	Baikal (bleu)	Baikal (blauw)
51 91 9 196 294		Tundra (green)	Tundra (vert)	Tundra (groen)
51 91 1 832 525		amazonasgreen	vert amazonas	amazonasgroen
51 91 1 832 526		Granatred (met.)	Granatrouge (met.)	Granatrood (met.)
51 91 1 832 527		Sienabrown (met.)	Sienabrun (mét.)	Sienabruin (met.)
51 91 2 812 071		Night blue (met.)	Nuit bleu (mét.)	Nachtblauw (met.)
~~51 91 1 817 927~~	U U U	Fjord (light blue met.)	Fjord (jaune bleu mét)	Fjord(licht-blauwmet)
51 91 1 825 845		Taiga(light green met)	Taiga(jaune vert mét.)	Taiga(lichtgroen met)
~~51 91 1 817 928~~		Taiga (light green met)	Taiga'jaune vert mét)	Taiga(lichtgroenmet)
51 91 1 825 806		Taiga(light green met)	Taiga(jaune vert mét)	Taiga(lichtgroen met)
~~51 91 1 817 929~~		Ceylon (gold met.)	Ceylon (doré mét.)	Ceylon (goud met.)
51 91 1 825 805		Ceylon (gold met.)	Ceylon (doré mét.)	Ceylon (goud met.)
51 91 1 823 803		Turquoise	turquoise	turkis
51 91 1 811 661		Polaris new (wet-in-wet)	Polaris neuf (d'un seultenant)	Polaris nieuw (nat-in-nat)
51 91 1 837 653		Pastell (blue)	Pastell (bleu)	Pastell (blauw)
51 91 1 837 652		anthrazit-grey (met.)	anthrazit-gris (met.)	anthrazit-grijs (met.)
51 91 1 837 651		Arctis-blue (met.)	Arctis-bleu (met.)	Arctis-blauw (met.)
51 91 1 841 095		jade green	vert jade	jadegroen
51 91 1 841 096		mint green	vert menthe	muntgroen

Reservdels-Nr. N° de pezzo N° pieza	Symbol	Reservdels-benämning	Denominazione pezzo	Designación pieza
		Sprayforpackning	Aerosol	Frascos pulverizador.
51 91 9 196 231		Malaga (mörkröd)	Malaga (rosso scuro)	Málaga (rojo oscuro)
51 91 9 196 238		Nevada (beige-grå)	Nevada (beige-grigio)	Nevada (beige-gris)
51 91 9 196 239		Atlantik (mörkblå)	Atlantico(azz.scuro)	Atlántico(azul oscuro)
51 91 9 196 244		Verona (karmin)	Verona (carmina)	Verona (carmin)
51 91 9 196 249		Colorado(gul apelsin)	Colorado(giallo aranc)	Color.(amar-naranja)
51 91 9 196 252		Svart	Nero	Negro
51 91 9 196 261		Golf (ljusgul)	Golf (giallo chiaro)	Golf (amarillo claro)
51 91 9 196 262		Chamonix (vit)	Chamonix (bianco)	Chamonix (blanco)
51 91 9 196 270		Granada (röd)	Granada (rosso)	Granada (rojo)
51 91 9 196 273		Florida (sidengrön)	Florida (verde seta)	Florida (verde seda)
51 91 9 196 276		Bristol(ljusgråny)	Bristol(grig.chia.nuo)	Bristol(gris cla.nue.)
51 91 9 196 277		Elfenben (taxi)	Avorio chiaro (tassi)	Marfil claro (taxi)
51 91 9 196 278		Sahara(sandbeige)	Sahara(beige sabbia)	Sahara(beige arenoso)
51 91 9 196 283		Inka (mellanröd)	Inka (rosso medio)	Inka (rojo mediano)
51 91 9 196 296		Agave (grön)	Agave (verde)	Agave (verde)
51 91 9 196 298		Riviera (blå)	Riviera (azzurro)	Riviera (azul)
51 91 9 196 293		Baikal (blå)	Baikal (blu)	Baikal (azul)
51 91 9 196 294		Tundra (grön)	Tundra (verde)	Tundra (verde)
51 91 1 832 525		amazonasgrön	verde amazonas	verde amazonas
51 91 1 832 526		Granatröd (met.)	Granatrosso (met.)	Granatrojo (met.)
51 91 1 832 527		Slenabrun (met.)	Sienamarrone (met.)	Sienamarron (met.)
51 91 2 812 071		Natblå (met.)	Blu notto (met.)	Azul de noche (met.)
~~51 91 1 817 927~~	U U U	Fjord(ljusblå met.)	Fjord(blu chia.met.)	Fjord(azul cla.met.)
51 91 1 825 845		Taiga(ljusgrön met.)	Taiga(verde chia.met)	Taiga(verde cla.met)
~~51 91 1 817 928~~		Taiga(ljusgrön met.)	Taiga(verde chia.met)	Taiga(verde cla.met)
51 91 1 825 806		Taiga(ljusgrön met.)	Taiga(verde chia.met)	Taiga(verde cla.met)
~~51 91 1 817 929~~		Ceylon(guld met.)	Ceylon(marrone met.)	Ceylon(parduzco met)
51 91 1 825 805		Ceylon (guldmet.)	Ceylon (marrone met.)	Ceylon(parduzco met)
51 91 1 823 803		turkos	turchese	turco
51 91 1 811 661		Polaris ny tråskiktlackering	Polaris nuo. umido-in-umido	Polaris nue. húmedo-en-húmedo
51 91 1 837 653		Pastell (blå)	Pastell (blu)	Pastell (azul)
51 91 1 837 652		anthrazit-grå (met.)	anthrazit-grigio (met.)	anthrazit-gris (met.)
51 91 1 837 651		Arctis-bla (met.)	Arctis-blu (met.)	Arctis-azul (met.)
51 91 1 841 095		jadegrönt	color giada	verde jade
51 91 1 841 096		myntagrön	verde menta	verde menta

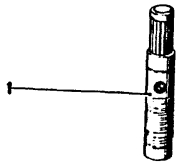

51
82

9/74

Teil-Nr.	Symbol	Teil-Benennung	Stück/E								USA			
			2.5 CS	2.5 CSA	2800 CS	2800 CSA	3.0 CS	3.0 CSA	3.0 CSi	3.0 CS-L	3.0 CSi-L	2800 CS	2800 CSA	3.0 CS	3.0 CSA
		Lackstift													
51 91 1 813 067		Chamonix (weiß)	x	x	x	x	x	x		x	x	x	x	x	x
51 91 1 813 068		Florida (seidengrün)			x	x						x			
51 91 1 813 069		Granada (rot)	x	x	x	x	x	x				x	x	x	x
51 91 1 813 070		Schwarz	x	x	x	x	x	x		x	x	x	x	x	x
51 91 1 813 071		Colorado (gelborange)	x	x	x	x	x	x		x	x	x	x	x	x
51 91 1 813 072		Bristol (hellgrau)			x	x						x			
51 91 1 813 073		Sahara (sandbeige)	x	x	x	x	x	x				x	x	x	x
51 91 1 813 074		Atlantik (dunkelblau)	x	x	x	x	x	x		x	x	x	x	x	x
51 91 1 813 076		Malaga (dunkelrot)	x	x	x	x	x	x		x	x	x	x	x	x
51 91 1 813 123		Agave (grün)	x	x	x	x	x	x		x	x	x	x	x	x
51 91 1 813 133		Riviera (blau)	x	x	x	x	x	x		x	x	x	x	x	x
51 91 1 813 138		Nevada (beigegrau)	x	x	x	x	x	x		x	x	x	x	x	x
51 91 1 817 661		Golf (hellgelb)			x	x						x			
51 91 1 817 767		Inka (signalorange)	x	x	x	x	x	x		x	x	x	x	x	x
51 91 1 819 299		Helfelfenbein (Taxi)	x	x	x	x	x	x		x	x	x	x	x	x
51 91 1 820 437		Verona (karminrot)	x	x			x	x		x	x	x	x	x	x
51 91 1 832 528		Amazonas (grün)	x	x			x	x		x	x	x	x	x	x
51 91 1 813 075		Polaris neu (hellgrau met.)	x	x	x	x	x	x		x	x				
51 91 1 813 135		Baikal (blau met.)										x	x	x	x
51 91 1 813 137		Tundra (grün met.)	x	x	x	x	x	x		x	x	x	x	x	x
51 91 1 813 139		Nachtblau (met.)	x	x	x	x	x	x		x	x	x	x	x	x
51 91 1 822 261		Fjord (blau met.)	x	x	x	x	x	x		x	x	x	x	x	x
51 91 1 822 262		Taiga (grün met.)	x	x	x	x	x	x		x	x	x	x	x	x
51 91 1 822 263		Ceylon (gold met.)	x	x	x	x	x	x		x	x	x	x	x	x
51 91 1 823 804		Türkis (met.)	x	x	x	x	x	x		x	x	x	x	x	x
51 91 1 832 529		Granatrot (met.)	x	x			x	x		x	x	x	x	x	x
51 91 1 832 530		Sienabraun (met.)	x	x			x	x		x	x	x	x	x	x
51 91 1 837 654		Arctisblau (met)	x	x			x	x		x	x	x	x	x	x
51 91 1 837 655		Anthrazitgrau (met)	x	x			x	x		x	x	x	x	x	x
51 91 1 837 656		Pastellblau	x	x			x	x		x	x	x	x	x	x
51 91 1 841 099		Jadegrün	x	x			x	x		x	x	x	x	x	x
51 91 1 841 028		Mintgrün	x	x			x	x		x	x	x	x	x	x

9/74 **51** **82**

Bemerkungen
Remarks
Observations
Opmerkingen
Anmärkningar
Osservazione
Observaciones

Part No. No. de pièce Onderdeel-Nr.	Symbol	Denomination of parts	Dénomination de pièces	Benaming
		Colour pencil	Crayon retoucheur	Lakstift
51 91 1 813 067		Chamonix (white)	Chamonix (blanc)	Chamonix (wit)
51 91 1 813 068		Florida (silk-green)	Florida (vert.de soie)	Florida (moiré groen)
51 91 1 813 069		Granada (red)	Granada (rouge)	Granada (rood)
51 91 1 813 070		Black	Noir	Zwart
51 91 1 813 071		Colorado(yell.orange)	Colorado(jaune orang)	Colorado(geel oranje)
51 91 1 813 072		Bristol(light grey)	Bristol (gris clair)	Bristol (lichtgrijs)
51 91 1 813 073		Sahara (sandbeige)	Sahara (beige sable)	Sahara (zandbeige)
51 91 1 813 074		Atlantik (dark blue)	Atlantik (foncé bleu)	Atlantik(donkerblau)
51 91 1 813 076		Malaga (darkred)	Malaga (rouge foncé)	Malaga (donkerrood)
51 91 1 813 123		Agave (green)	Agave (vert)	Agave (groen)
51 91 1 813 133		Riviera (blue)	Riviera (bleu)	Riviera (blauw)
51 91 1 813 138		Nevada(beige grey)	Nevada(beige gris)	Nevada(beige grijs)
51 91 1 817 661		Golf(light yellow)	Golf(jaune clair)	Golf (lichtgeel)
51 91 1 817 767		Inka (orange)	Inka (orange)	Inka (oranje)
51 91 1 819 299		Ivory (taxi)	Ivoire (taxi)	Ivoor (taxi)
51 91 1 820 437		Verona(carmine red)	Verona (carmin)	Verona (karmijn)
51 91 1 832 528		Amazonas (green)	Amazonas (vert)	Amazonas (groen)
51 91 1 813 075		Polaris new (light grey met.)	Polaris nouv. (jaune gris mét.)	Polaris nieuw (lichtgrijs met.)
51 91 1 813 135		Baikal (blue met.)	Baikal (bleu mét.)	Baikal (blauw met)
51 91 1 813 137		Tundra (green met.)	Tundra (vert mét.)	Tundra (groen met.)
51 91 1 813 139		Night blue (met)	Nuit bleu (met)	Nachtblauw (met.)
51 91 1 822 261		Fjord (blue met.)	Fjord (bleu mét.)	Fjord (blauw met.)
51 91 1 822 262		Taiga (green met.)	Taiga (vert mét.)	Taiga (groen met.)
51 91 1 822 263		Ceylon (gold met.)	Ceylon (doré mét.)	Ceylon (goud met.)
51 91 1 823 804		turquoise (met.)	turquoise (mét.)	turkis (met.)
51 91 1 832 529		Granatred (met.)	Granatrouge (mét.)	Granaatrood (met.)
51 91 1 832 530		Sienabrown (met.)	Sienabrun (mét.)	Sienabruin (met.)
51 91 1 837 654		Arctisblue (met.)	Arctisbleu (met.)	Arctisblauw (met.)
51 91 1 837 655		Anthrazitgrey (met.)	Anthrazitgris (met.)	Anthrazitgrijs (met.)
51 91 1 837 656		Pastellblue	Pastelibleu	Pastelblauw
51 91 1 841 099		jade green	vert jade	jadegroen
51 91 1 841 028		mint green	vert menthe	muntgroen

Reservdels-Nr. N° de pezzo N° pieza	Symbol	Reservdelsbenämning	Denominazione pezzo	Designación pieza
		Lackstift	Stilo vervice	Lápiz de laca
51 91 1 813 067		Chamonix (vit)	Chamonix (bianco)	Chamonix (blanco)
51 91 1 813 068		Florida (sidengrön)	Florida (verde seta)	Florida (verde seda)
51 91 1 813 069		Granada (röd)	Granada (rosso)	Granada (rojo)
51 91 1 813 070		Svart	Nero	Negro
51 91 1 813 071		Colorado(gul apelsin)	Colorado(giallorang.)	Colorado(amarill-nar.)
51 91 1 813 072		Bristol (ljusgrå)	Bristol (grigio chiaro)	Bristol (grisclaro)
51 91 1 813 073		Sahara(sandbeige)	Sahara(beige sabbia)	Sahara(beige arenoso)
51 91 1 813 074		Atlantik(mörkblå)	Atlantico(azzurscuro)	Atlántico(azul oscuro)
51 91 1 813 076		Malaga (mörkröd)	Malaga (rosso scuro)	Málaga (rojo oscuro)
51 91 1 813 123		Agave (grön)	Agave (verde)	Agave (verde)
51 91 1 813 133		Riviera (blå)	Riviera (azzurro)	Riviera (azul)
51 91 1 813 138		Nevada (beige grå)	Nevada (beige grigio)	Nevada (beige gris)
51 91 1 817 661		Golf (ljusgul)	Golf (giallo chiaro)	Golf (amarillo claro)
51 91 1 817 767		Inka (apelsin)	Inka(aranacio flamm.)	Inka (nar.de senal)
51 91 1 819 299		Elfenben (taxi)	Avorio chiaro (tassi)	Marfil claro (taxi)
51 91 1 820 437		Verona (karmin)	Verona (carmina)	Verona (carmin)
51 91 1 832 528		Amazonas (grön)	Amazonas (verde)	Amazonas (verde)
51 91 1 813 075		Polaris ny (ljusgrå-met.)	Polaris nuovo (grigio chiaro-met.)	Polaris nuero (gris claro-met.)
51 91 1 813 135		Baikal (blå-met.)	Baikal (azzurro-met.)	Baikal (azul met.)
51 91 1 813 137		Tundra (grön met.)	Tundra (verde met.)	Tundra (verde met.)
51 91 1 813 139		Natblå (met.)	Blu notto (met.)	Azul de noche (met.)
51 91 1 822 261		Fjord (blå-met.)	Fjord (azzuro-met.)	Fjord (azul-met.)
51 91 1 822 262		Taiga (grön-met.)	Taiga (verde-met.)	Taiga (verde-met)
51 91 1 822 263		Ceylon (guld-met.)	Ceylon (marrone-met.)	Ceylon(parduzco-met)
51 91 1 823 804		turkos	turchese	turco
51 91 1 832 529		Granatröd (met.)	Granatrosso (met.)	Granatrojo (met.)
51 91 1 832 530		Sienabrun (met.)	Sienamarrone (met.)	Sienamarron (met.)
51 91 1 837 654		Arctisbla (met.)	Arctisazzurro (met.)	Arctisazul (met.)
51 91 1 837 655		Anthrazitgra (met.)	Anthrazitgrigio (met.)	Anthrazitgris (met.)
51 91 1 837 656		Pastellbla	Pastellazzurro	Pastelazul
51 91 1 841 099		jadegrönt	color giada	verde jade
51 91 1 841 028		myntagrön	verde menta	verde menta

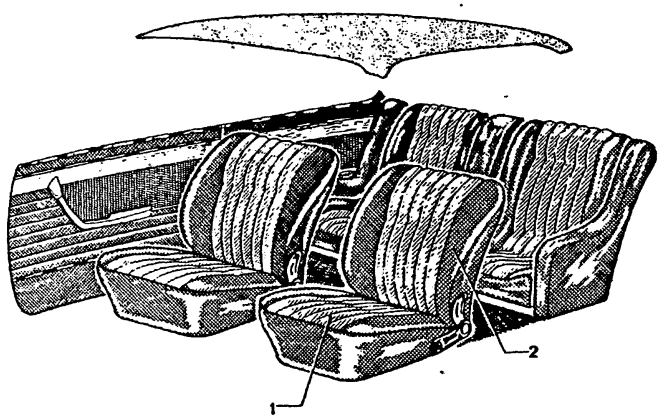

51
83

9/74

Teil-Nr	Symbol	Teil-Benennung	Stück/E 2.5 CS	2.5 CSA	2800 CS	2800 CSA	3.0 CS	3.0 CSA	3.0 CSI	3.0 CS-L	3.0 CSI-L	USA 2800 CS	2800 CSA	3.0 CS	3.0 CSA
* 51 92 1 801 987	ea	Polsterstoff													
* 51 92 1 804 122		grau-schwarz (67)			X	X						X	X		
* 51 92 1 804 123		marineblau (42)			X	X	X	X	X			X	X	X	X
51 92 1 808 248		beige (19)			X	X	X	X	X			X	X	X	X
		hellgrau (51)			X	X	X	X	X			X	X	X	X
	ea	Polsterstoff Cord													
		für Sitz (Nylon-Floc)													
51 92 1 817 332		hellgrau (55)	X	X											
51 92 1 817 333		marineblau (42)	X	X			X	X	X					X	X
51 92 1 817 334		beige (12)					X	X	X					X	X
	ea	Polsterstoff Cord													
		(Nylon-Floc)													
51 92 1 822 075		sandbeige (28)	X	X			X	X	X					X	X
51 92 1 822 083		schwarz (91)	X	X			X	X	X		X			X	X
	ea	Uni-Polsterstoff													
51 92 1 804 711		marineblau (39)			X	X						X	X		
51 92 1 804 712		grau (67)			X	X						X	X		
51 92 1 811 884		beige (20)			X	X						X	X		
	ea	Uni-Polsterstoff													
		Wollvelours													
51 92 1 817 041		hellgrau (55)	X	X			X	X	X					X	X
51 92 1 817 042		marineblau (39)	X	X			X	X	X					X	X
51 92 1 817 043		beige (20)					X	X	X					X	X
~~51 92 1 819 693~~	U	schwarz (91)					X	X	X	X				X	X
51 92 1 822 085		schwarz (91)	X	X			X	X	X	X	X			X	X
51 92 1 822 078		sandbeige (28)	X	X			X	X	X	X	X			X	X
	ea	Etacryl-Polsterstoff													
51 92 1 815 198		hellgrau (55)			X	X	X	X	X			X	X	X	X
51 92 1 815 199		marineblau (42)			X	X	X	X	X			X	X	X	X
51 92 1 815 200		beige (20)			X	X	X	X	X			X	X	X	X

4/74 51 83	Bemerkungen Remarks Observations Opmerkingen Anmärkningar Osservazione Observaciones	Part No. No. de pièce Onderdeel-Nr.	Symbol	Denomination of parts	Dénomination de pièces	Benaming
			ea	Upholstery	Capitonnage	Bekledingstof
		* 51 92 1 801 987		grey-black (67)	gris-noir (67)	grijs-zwart (67)
		* 51 92 1 804 122		navy blue (42)	bleu marine (42)	marineblauw (42)
		* 51 92 1 804 123		beige (19)	beige (19)	beige (19)
		* 51 92 1 808 248		light grey (51)	gris clair (51)	lichtgrijs (51)
	* 51 92 1 801 987 → Fg		ea	Upholstery cord	Capitonnage cord	Bekledingstof cord
	* 51 92 1 811 884 → Fg			for seat (nylon-floc)	pour siège (nylon-floc)	voor zitting (nylon-floc)
	* 51 92 1 804 711 → Fg			light grey (55)	gris clair (55)	lichtgrijs (55)
	* 51 92 1 804 712 → Fg	* 51 92 1 817 332		navy blue (42)	bleu marine (42)	marineblauw (42)
	* 51 92 1 815 198 Fg→	* 51 92 1 817 333		beige (12)	beige (12)	beige (12)
	* 51 92 1 815 199 Fg→	* 51 92 1 817 334				
	* 51 92 1 815 200 Fg→		ea	Upholstery cord	Capitonnage cord	Bekledingstof cord
2800 CS				(nylon floc)	(nylon floc)	(nylon floc)
2800 CSA		* 51 92 1 822 075		sandbeige (28)	sandbeige (28)	zandbeige (28)
2800 CS/USA		* 51 92 1 822 083		black (91)	noir (91)	zwart (91)
2800 CSA/USA			ea	Uni-Upholstery	Uni-Capitonnage	Uni-Bekledingstof
		* 51 92 1 804 711		navy blue (39)	bleu marine (39)	marineblauw (39)
	* 51 92 1 804 122 → Fg	* 51 92 1 804 712		grey (67)	gris (67)	grijs (67)
	* 51 92 1 804 123 → Fg	* 51 92 1 811 884		beige (20)	beige (20)	beige (20)
	* 51 92 1 808 248 → Fg		ea	Uni-Upholstery	Uni-Capitonnage	Uni-Bekledingstof
	* 51 92 1 817 041 Fg→			wool velours	velours d.lai	wol velours
	* 51 92 1 817 042 Fg→			light grey (55)	gris clair (55)	lichtgrijs (55)
	* 51 92 1 817 043 Fg→	* 51 92 1 817 041		navy blue (39)	bleu marine (39)	marineblauw (39)
	* 51 92 1 817 332 Fg→	* 51 92 1 817 042		beige (20)	beige (20)	beige (20)
	* 51 92 1 817 333 Fg→	* 51 92 1 817 043		black (91)	noir (91)	zwart (91)
	* 51 92 1 817 334 Fg→	~~51 92 1 819 693~~	U	black (91)	noir (91)	zwart (91)
	* 51 92 1 822 075 Fg→	* 51 92 1 822 085		sandbeige (28)	beige sable (28)	zandbeige (28)
	* 51 92 1 822 078 Fg→	* 51 92 1 822 078				
	* 51 92 1 822 083 Fg→		ea	Etacryl-Upholstery	Etacryl-Capitonnage	Etacryl-Bekledingstof
	* 51 92 1 822 085 Fg→			lichtgrey (55)	gris clair (55)	lichtgrijs (55)
3.0 CS		* 51 92 1 815 198		navy blue (42)	bleu marine (42)	marineblauw (42)
3.0 CSA		* 51 92 1 815 199		beige (20)	beige (20)	beige (20)
3.0 CSI		* 51 92 1 815 200				
3.0 CS/USA						
3.0 CSA/USA						

Reservdels-Nr N° de pezzo N° pieza	Symbol	Reservdels-benämning	Denominazione pezzo	Designación pieza
	ea	Klädseltyg	Stoffa per tappezzer.	Tela de tapizado
* 51 92 1 801 987		grå-svart (67)	grigio-nero (67)	gris-negro (67)
* 51 92 1 804 122		marinblå (42)	blu marino (42)	azul marino (42)
* 51 92 1 804 123		beige (19)	beige (19)	beige (19)
* 51 92 1 808 248		ljusgrå (51)	grigio chiaro (51)	gris claro (51)
	ea	Klädseltyg cord	Stoffa p.tappezz.coste	Tela d.tapiz.acanal
		för sits (nylon-floc)	per sedile (nylon-floc)	para asien (nylon-floc)
* 51 92 1 817 332		ljusgrå (55)	grigio chiaro (55)	gris claro (55)
* 51 92 1 817 333		marinblå (42)	blu marino (42)	azul marino (42)
* 51 92 1 817 334		beige (12)	beige (12)	beige (12)
	ea	Klädseltyg cord	Stoffa p.tappezz.coste	Tela d.tapiz.acanal
		(nylon-floc)	(nylon-floc)	(nylon-floc)
* 51 92 1 822 075		sandbeige (28)	sandbeige (28)	sandbeige (28)
* 51 92 1 822 083		svart (91)	bero (91)	negro (91)
	ea	Uni-Kladseltyg	Uni-Stoffa p.tappezz.	Uni-Tela de tapizado
51 92 1 804 711		marinblå (39)	blu marino (39)	azul marino (39)
* 51 92 1 804 712		grå (67)	grigio (67)	gris (67)
* 51 92 1 811 884		beige (20)	beige (20)	beige (20)
	ea	Uni-Klädseltyg	Uni-Stoffa p.tappezz.	Uni-Tela d.tapizado
		vilevelur	velluto di lana	terciopelo de lana
* 51 92 1 817 041		ljusgrå (55)	grigio chiaro (55)	gris claro (55)
* 51 92 1 817 042		marinblå (39)	blu marino (39)	azul marino (39)
* 51 92 1 817 043		beige (20)	beige (20)	beige (20)
~~51 92 1 819 693~~	U	svart (91)	nero (91)	negro (91)
* 51 92 1 822 085		svart (91)	nero (91)	negro (91)
* 51 92 1 822 078		sandbeige (28)	beige sabbia (28)	beige arenoso (28)
	ea	Etacryl-Klädseltyg	Etacryl-Stoffa p.tapp.	Etacryl-Tela d.tapiz.
* 51 92 1 815 198		ljusgrå (55)	grigio chiaro (55)	gris claro (55)
* 51 92 1 815 199		marinblå (42)	blu marino (42)	azul marino (42)
* 51 92 1 815 200		beige (20)	beige (20)	beige (20)

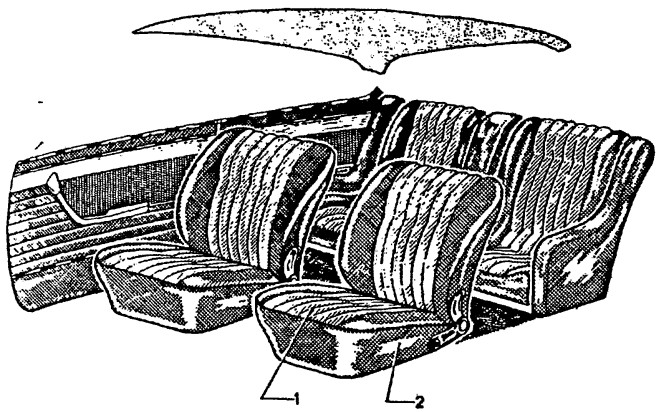

51
84

4/75

Teil-Nr.	Symbol	Teil-Benennung	Stück/E 2.5 CS	2.5 CSA	2800 CS	2800 CSA	3.0 CS	3.0 CSA	3.0 CSI	3.0 CS-L	3.0 CSI-L	USA 2800 CS	2800 CSA	3.0 CS	3.0 CSA
	ea.	Polsterkunstleder													
		geprägt													
K K 1 801 990		schwarz (94)			X	X	X	X	X			X	X	X	X
K K 1 806 006		goldbraun (08)			X	X	X	X	X			X	X	X	X
K K 1 806 007		marineblau (49)			X	X	X	X	X			X	X	X	X
K K 1 822 080		nylonbraun (32)					X	X	X					X	X
	ea.	perforiert													
K K 1 828 179		hellgrau	X	X			X	X	X					X	X
K K 1 828 201		marineblau	X	X			X	X	X					X	X
K K 1 828 202		nylonbraun	X	X			X	X	X					X	X
K K 1 828 200		schwarz	X	X			X	X	X					X	X
		glatt													
K K 1 804 143		goldbraun (20)													
K K 1 822 079		nylonbraun (31)			X	X	X	X	X			X	X	X	X
K K 1 828 178		hellgrau	X	X			X	X	X					X	X
K K 7 659 251		marineblau (49)	X	X			X	X	X					X	X
K K 7 659 253		schwarz (92)	X	X	X	X	X	X	X	X	X	X	X	X	X
	ea.	Polsterleder													
K K 7 659 271		schwarz (90)	X	X	X	X	X	X	X			X	X	X	X
K K 7 659 272		marineblau (41)	X	X	X	X	X	X	X			X	X	X	X
K K 7 659 273		veloursrot (27)	X	X	X	X	X	X	X			X	X	X	X
K K 7 659 274		engl. Sattelleder (07)	X	X	X	X	X	X	X			X	X	X	X
K K 7 659 275		bronze (06)			X	X	X	X				X	X	X	X
K K 1 807 379		natur (02)			X	X	X	X	X			X	X	X	X
K K 1 807 649		weiß (81)	X	X	X	X	X	X	X			X	X	X	X
K K 1 827 303		beige (03)	X	X			X	X	X					X	X

9/74 | 51 | 84

Bemerkungen
Remarks
Observations
Opmerkingen
Anmärkningar
Osservazione
Observaciones

* 51 92 1 804 143 → Fg
* 51 92 1 806 006 → Fg
* 51 92 1 822 079 Fg→
* 51 92 1 822 080 Fg→

3.0 CS . . . . . .
3.0 CSA . . . . . .
3.0 CSI . . . . . .
3.0 CS/USA . . . . . .
3.0 CSA/USA . . . . . .

* 51 92 7 659 271
* 51 92 7 659 272
* 51 92 7 659 273
* 51 92 7 659 274
* 51 92 7 659 275
* 51 94 1 807 379
* 51 94 1 807 649

Sonderausstattung

* 51 93 1 828 179 Fg→
* 51 93 1 828 201 Fg→
* 51 93 1 828 202 Fg→
* 51 93 1 828 200 Fg→

Modell 73
USA Modell 74

Part No. No. de pièce Onderdeel-Nr.	Symbol	Denomination of parts	Dénomination de pièces	Benaming
	ea.	Upholstery foam, leath grained	Rembourr. caout. mous. graine	Kunstleren bekleding geribd
51 92 1 801 990		black (94)	noir (94)	zwart (94)
* 51 92 1 806 006		gold brown (08)	brun doré (08)	goud bruin (08)
51 92 1 806 007		navy blue (49)	bleu marine (49)	marineblauw (49)
* 51 92 1 822 080		nylon brown (32)	nylon brun (32)	nylon bruin (32)
	ea.	perforated	perforé	geperforeerd
* 51 93 1 828 179		light grey	gris clair	lichtgrijs
* 51 93 1 828 201		navy blue	bleu marine	marineblauw
* 51 93 1 828 202		nylon brown	nylon brun	nylon bruin
* 51 93 1 828 200		black	noir	zwart
		plain	lisse	glad
* 51 92 1 804 143		gold brown (29)	brun doré (20)	goud bruin (20)
* 51 92 1 822 079		nylon brown (31)	nylon brun (31)	nylon bruin (31)
51 92 1 828 178		light grey	gris clair	lichtgrijs
51 92 7 659 251		navy blue (49)	bleu marine (49)	marineblauw (49)
51 92 7 659 253		black (92)	noir (92)	zwart (92)
	ea.	Upholstery foam, leath	Rembourr. caout. mous.	Kunstleren bekleding
* 51 92 7 659 271		black (90)	noir (90)	zwart (90)
* 51 92 7 659 272		navy blue (41)	bleu marine (41)	marineblauw (41)
* 51 92 7 659 273		veloursred (27)	velours rouge (27)	veloursrood (27)
* 51 92 7 659 274		saddle leather (07)	selle-cuir d l'ang. (07)	engels zadelleer (07)
* 51 92 7 659 275		bronze (06)	bronze (06)	brons (06)
* 51 94 1 807 379		natur (02)	natur (02)	natuur (02)
* 51 94 1 807 649		white (81)	blanc (81)	wit (81)
51 94 1 827 303		beige (03)	beige (03)	beige (03)

Reservdels-Nr. N° de pezzo N° pieza	Symbol	Reservdels-benämning	Denominazione pezzo	Designación pieza
	ea.	Skumplast konstläder pressad	Similpelle per imbott. granito	Cuero artific. d. tapiz. graneado
51 92 1 801 990		svart (94)	nero (94)	negro (94)
* 51 92 1 806 006		guld brun (08)	marrone oro (08)	oro parduzco (08)
51 92 1 806 007		marinblå (49)	blu marino (49)	azul marino (49)
* 51 92 1 822 080		nylon brun (32)	nylon marrone (32)	nylon parduzco (32)
	ea.	Perforerad	perforato	perforado
* 51 93 1 828 179		ljusgrå	grigio chiaro	gris claro
* 51 93 1 828 201		marinblå	blu marino	azul marino
* 51 93 1 828 202		nylon brun	nylon marrone	nylon parduzco
* 51 93 1 828 200		svart	nero	negro
		slatt	liscio	liso
* 51 92 1 804 143		guld brun (20)	marrone oro (20)	oro parduzco (20)
* 51 92 1 822 079		nylon brun (31)	nylon marrone (31)	nylon parduzco (31)
51 92 1 828 178		ljusgrå	grigio chiaro	gris claro
51 92 7 659 251		marinblå (49)	blu marino (49)	azul marino (49)
51 92 7 659 253		svart (92)	nero (92)	negro (92)
	ea.	Skumplast konstläder	Similpelle per imbott.	Cuero artific. d. tapiz.
* 51 92 7 659 271		svart (90)	nero (90)	negro (90)
* 51 92 7 659 272		marinblå (41)	blu marino (41)	azul marino (41)
* 51 92 7 659 273		veloursröd (27)	rosso velours (27)	rojo terciopelo (27)
* 51 92 7 659 274		eng. sadelläder (07)	cruoio sella ingl. (08)	cuero inglés (07)
* 51 92 7 659 275		brons (06)	bronzo (06)	bronce (06)
* 51 94 1 807 379		natur (02)	naturale (02)	natural (02)
* 51 94 1 807 649		vit (81)	bianco (81)	blanco (81)
51 94 1 827 303		beige (03)	beige (03)	beige (03)

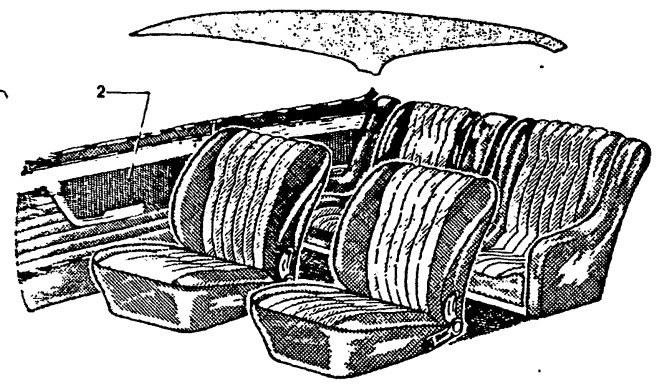

51
85

4/75

Teil-Nr	Symbol	Teil-Benennung	Stück/E 2.5CS	2.5CSA	2800CS	2800CSA	3.0CS	3.0CSA	3.0CSi	3.0CS-L	3.0CSi-L	USA 2800CS	2800CSA	3.0CS	3.0CSA
		Bespannungsleder													
		Skai gepr.													
51 92 1 802 [illegible]		schwarz (92)			x	x	x	x	x						
51 92 1 804 [illegible]		marinebl. (36)			x	x	x	x	x	x	x	x	x	x	x
* 51 92 1 804 [illegible]		goldbraun (20)			x	x	x	x	x			x	x	x	x
51 94 1 807 [illegible]		natur (02)			x	x	x	x	x			x	x	x	x
51 94 1 807 [illegible]		weiß (81)			x	x	x	x	x			x	x	x	x
51 94 1 807 [illegible]		velours rot (27)			x	x	x	x	x			x	x	x	x
51 94 1 807 [illegible]		engl. Sattelleder (07)			x	x	x	x	x			x	x	x	x
* 51 92 1 822 [illegible]		nylonbraun (31)					x	x	x			x	x	x	x
~~51 92 1 822 [illegible]~~		bronze (06)			x	x	x	x	x					x	x
51 94 1 827 [illegible]		beige (03)					x	x	x			x	x	x	x
		Skai glatt													
* 51 92 1 804 [illegible]		goldbraun (20)			x	x	x	x	x						
* 51 92 1 822 [illegible]		nylonbraun (31)	x	x			x	x	x			x	x	x	x
51 92 1 826 [illegible]		hellgrau	x	x			x	x	x					x	x
51 92 7 659 [illegible]		bronze (06)			x	x	x	x	x					x	x
51 92 7 659 [illegible]		marinebl. (39)	x	x	x	x	x	x	x			x	x	x	x
51 92 7 659 [illegible]		schwarz (92)	x	x	x	x	x	x	x			x	x	x	x
~~51 92 7 659 [illegible]~~		velours rot (27)			x	x	x	x	x	x	x	x	x	x	x
51 92 7 659 [illegible]		engl. Sattelleder (07)			x	x	x	x	x			x	x	x	x
~~51 94 1 807 [illegible]~~		natur (02)			x	x	x	x	x			x	x	x	x
51 94 1 807 [illegible]		weiß (81)			x	x	x	x	x			x	x	x	x
51 94 1 827 [illegible]		beige (03)					x	x	x			x	x	x	x
		Skai perforiert													
51 92 1 829 [illegible]		hellgrau	x	x			x	x	x						
51 92 1 829 [illegible]		marinebl.	x	x			x	x	x					x	x
51 92 1 829 [illegible]		nylonbraun	x	x			x	x	x					x	x
51 92 1 829 [illegible]		schwarz	x	x			x	x	x					x	x
51 94 1 828 [illegible]		beige	x	x			x	x	x					x	x
51 94 1 828 [illegible]		velours rot	x	x			x	x	x					x	x
51 94 1 828 [illegible]		weiß	x	x			x	x	x					x	x
51 94 1 828 [illegible]		engl. Sattelleder	x	x			x	x	x					x	x

4/75	51 / 85	Bemerkungen Remarks Observations Opmerkingen Anmärkningar Osservazione Observaciones

* 51 92 1 804 121 → Fg
* 51 92 1 804 144 → Fg
* 51 92 1 822 081 Fg→
* 51 92 1 822 082 Fg→

3.0 CS . ...
3.0 CSA . ...
3.0 CSi . ...
3.0 CS/USA . ...
3.0 CSA/USA . ...

Part No. No. de pièce Onderdeel-Nr.	Symbol	Denomination of parts	Dénomination de pièces	Benaming
	GB	Leatherette (skai) grained	Revêt.du simili.(skai) graine	Kunstleren bekled. (skai) geribd
51 92 1 802 124		black (92)	noir (92)	zwart (92)
51 92 1 804 119		navy blue (36)	bleu marine (36)	marineblauw (36)
* 51 92 1 804 121		goldbrown (20)	brun doré (20)	goud bruin (20)
51 94 1 807 378		natur (02)	natur (02)	natuur (02)
51 94 1 807 646		white (81)	blanc (81)	wit (81)
51 94 1 807 647		veloursred (27)	veloursrouge (27)	veloursrood (27)
51 94 1 807 648		saddle leather (07)	selle-cuir d.l'ang.(07)	engels zadelleer (07)
* 51 92 1 822 082		nylon brown (31)	nylon brun (31)	nylon bruin (31)
~~51 92 1 823 686~~		bronze (06)	bronce (06)	brons (06)
51 94 1 827 309		beige (03)	beige (03)	beige (03)
		Skai plain	Skai lisse	Skai glad
* 51 92 1 804 144		gold brown (20)	brun doré (20)	goud bruin (20)
* 51 92 1 822 081		nylon brown (31)	nylon brun (31)	nylon bruin (31)
51 92 1 828 188		light grey	gris clair	lichtgrijs
51 92 7 659 225		bronze (06)	bronce (06)	brons (06)
51 92 7 659 226		navy blue (39)	bleu marine (39)	marineblauw (39)
51 92 7 659 227		black (92)	noir (92)	zwart (92)
~~51 92 7 659 292~~		veloursred (27)	veloursrouge (27)	veloursrood (27)
51 92 7 659 264		saddle leather (07)	selle-cuir d.l'ang.(07)	engels zadelleer (07)
~~51 94 1 807 376~~		natur (02)	natur (02)	natuur (02)
51 94 1 807 645		white (81)	blanc (81)	wit (81)
51 94 1 827 307		beige (03)	beige (03)	beige (03)
		skai perforation	skai perforation	skai geperforeerd
51 92 1 829 417		light grez	gris clair	lichtgrijs
51 92 1 829 415		navy blue	bleu marine	marineblauw
51 92 1 829 416		nylon brown	nylon brun	nylon bruin
51 92 1 829 418		black	noir	zwart
51 94 1 828 497		beige	beige	beige
51 94 1 828 498		veloursred	veloursrouge	veloursrood
51 94 1 828 499		white	blanc	wit
51 94 1 828 737		saddle leather	selle-cuir d.l'ang.	engels zadelleer

Reservdels-Nr. N° de pezzo N° pieza	Symbol	Reservdels-benämning	Denominazione pezzo	Designación pieza
	GB	Skinnimit.(Skai) pressad	Similpel.p.riv.(Skai) granito	Cuero artif.d.tapiz. (skai) graneado
51 92 1 802 124		svart (92)	nero (92)	negro (92)
51 92 1 804 119		marinblå (36)	blu marino (36)	azul marino (36)
* 51 92 1 804 121		guld brun (20)	marrone oro (20)	oro parduzco (20)
51 94 1 807 378		natur (02)	naturale (02)	natural (02)
51 94 1 807 646		vit (81)	bianco (81)	blanco (81)
51 94 1 807 647		veloursröd (27)	rosso velours (27)	rojo terciopelo (27)
51 94 1 807 648		engels.sadellader(07)	cuoio sella inglés(07)	cuero inglés(07)
* 51 92 1 822 082		nylon brun (31)	nylon marrone (31)	nylon parduzco (31)
~~51 92 1 820 686~~		brons (06)	bronzo (06)	broncе (06)
51 94 1 827 309		beige (03)	beige (03)	beige (03)
		Skai slätt	Skai liscio	Skai liso
* 51 92 1 804 144		guld brun (20)	marrone oro (27)	oro parduzco (20)
* 51 92 1 822 081		nylon brun (31)	nylon marrone (31)	nylon parduzco (31)
51 92 1 828 188		ljusgrå	grigio chiaro	gris claro
51 92 7 659 225		brons (06)	bronzo (06)	broncе (06)
51 92 7 659 226		marinblå (39)	blu marino (39)	azul marino (39)
51 92 7 659 227		svart (92)	nero (92)	negro (92)
~~51 92 7 659 292~~		veloursröd (27)	rosso velours (27)	rojo terciopelo (27)
51 92 7 659 264		engelsk sadelläd.(07)	cuoio sella ingles.(07)	cuero inglés (07)
~~51 94 1 807 376~~		natur (02)	naturale (02)	natural (02)
51 94 1 807 645		vit (81)	bianco (81)	blanco (81)
51 94 1 827 307		beige (03)	beige (03)	beige (03)
		skai perforerad	skai perforatel	skai perforar
51 92 1 829 417		ljusgrå	grigio chiaro	gris claro
51 92 1 829 415		marinblå	blu marino	azul marino
51 92 1 829 416		nylon brun	nylon marrone	nylon parduzco
51 92 1 829 418		svart	nero	negro
51 94 1 828 497		beige	beige	beige
51 94 1 828 498		veloursröd	rosso velours	rojo terciopelo
51 94 1 828 499		vit	bianco	blanco
51 94 1 828 737		engelsk sadelläd.	cuoio sella ingles.	cuero inglés.

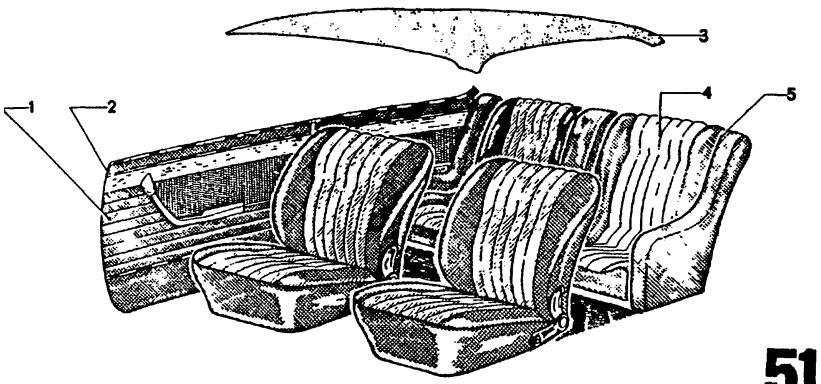

51
86

4/75

Teil-Nr	Symbol	Teil-Benennung	Stück/E 2.5 CS	2.5 CSA	2800 CS	2800 CSA	3.0 CS	3.0 CSA	3.0 CSi	3.0 CS-L	3.0 CSi-L	USA 2800 CS	2800 CSA	3.0 CS	3.0 CSA
51 92 7 559 180	ea	Bespannfolie (Acella) für Türabdichtung, Seitenverkleidung	x	x	x	x	x	x	x	x	x	x	x	x	x
	ea	Kunstleder für Keder													
51 92 7 659 238		marineblau	x	x	x	x	x	x	x			x	x	x	x
51 92 7 659 239		schwarz	x	x	x	x	x	x	x	x	x	x	x	x	x
51 92 1 824 148		sandbeige	x	x			x	x	x					x	x
51 92 1 829 498		grau	x	x			x	x	x					x	x
51 92 1 802 983	ea	Himmelbespannung	x	x	x	x	x	x	x			x	x	x	x
51 95 1 819 673	ea	Himmelbespannung, schwarz								x	x				
	ea	Schaumkunstleder													
51 92 1 808 445		goldbraun (20)			x	x	x	x	x			x	x	x	x
51 92 1 808 446		anthrazit (57)			x	x	x	x	x	x	x	x	x	x	x
	ea	Keder													
51 92 1 809 779		schwarz	x	x	x	x	x	x	x			x	x	x	x
51 92 1 809 784		marineblau	x	x	x	x	x	x	x	x	x	x	x	x	x
51 92 1 809 787		goldbraun			x	x	x	x	x			x	x	x	x
51 92 1 822 091		nylon-braun	x	x	x	x	x	x	x			x	x	x	x

4/75 51 86	Bemerkungen / Remarks / Observations / Opmerkingen / Anmärkningar / Osservazione / Observaciones

* 51 92 1 822 091 Fg→

3.0 CS . ••• •••
3.0 CSA . ••• •••
3.0 CSi . ••• •••
3.0 CS/USA . ••• •••
3.0 CSA/USA . ••• •••

Part No. No. de pièce Onderdeel-Nr.	Symbol	Denomination of parts	Dénomination de pièces	Benaming
51 92 7 559 180	ea	Lining sheet(Acella) for door packing, side covering	Garn.d.toiele(Acella) pour étanche port., garmssage lat.	Voering(Acella)voor deurafdichting, zijbekleding
	ea	Leatherette for rubber shim	Similicuir pour cale en caoutchouc	Kunstleerbekled. voor rubberafdekstrip
51 92 7 659 238		navy blue	bleu marine	marineblauw
51 92 7 659 239		black	noir	zwart
51 92 1 824 148		sandbeige	beige sable	zandbeige
51 92 1 829 498		grey	gris	grijs
51 92 1 802 983	ea	Roof lining	Revêtem.du plafond	Hemelbekleding
51 95 1 819 673	ea	Roof lining, black	Revêtem.du plafond noir	Hemelbekleding, zwart
	ea	Foam leatherette lin.	Revêtem.d.simili-cuir	Kunstleerbekleding
51 92 1 808 445		gold brown (20)	brun doré (20)	goud bruin (20)
51 92 1 808 446		anthracite (57)	anthracite (57)	anthrazit (57)
	ea	Rubber shim	Cale en caoutchouc	Rubberafdekstrip
51 92 1 809 779		black	noir	zwart
51 92 1 809 784		navy blue	bleu marine	marineblauw
51 92 1 809 787		gold brown	brun doré	goud bruin
* 51 92 1 822 091		nylon brown	nylon brun	nylon bruin

Reservdels-Nr. N° de pezzo N° pieza	Symbol	Reservdels-benämning	Denominazione pezzo	Designación pieza
51 92 7 559 180	ea	Klädselfolie(Acella) för dörrpackning, sidoklädsel	Foglio d.rivest.(Acel) per tenuta porta, rivestemento lat.	Lamina d.rev.(Acella) p.estanqueic.puerta, revestimiento lat.
	ea	Konstläder för gummimellanlägg	Similpelle per bordo	Cuero artifical para borde
51 92 7 659 238		marinblå	blu marino	azul marino
51 92 7 659 239		svart	nero	negro
51 92 1 824 148		sandbeige	beige sabbia	beige arenoso
51 92 1 829 498		grå	grigio	gris
51 92 1 802 983	ea	Innertakklädsel	Revestimento cielo	Revestimiento d.cielo
51 95 1 819 673	ea	Innertakklädsel, svart	Revestimento cielo, nero	Revestimiento d.cielo negro
	ea	Skinnimit.	Similpelle schuima	Cuero artif.espumoso
51 92 1 808 445		guld brun (20)	marrone oro (20)	oro parduzco (20)
51 92 1 808 446		anthrazit (57)	antracite (57)	antracita (57)
	ea	Gummimellanlägg	Bordo	Borde
51 92 1 809 779		svart	nero	negro
51 92 1 809 784		marinblå	blu marino	azul marino
51 92 1 809 787		guld brun	marrone oro	oro parduzco
* 51 92 1 822 091		nylon brun	marrone nailon	marrón nilón

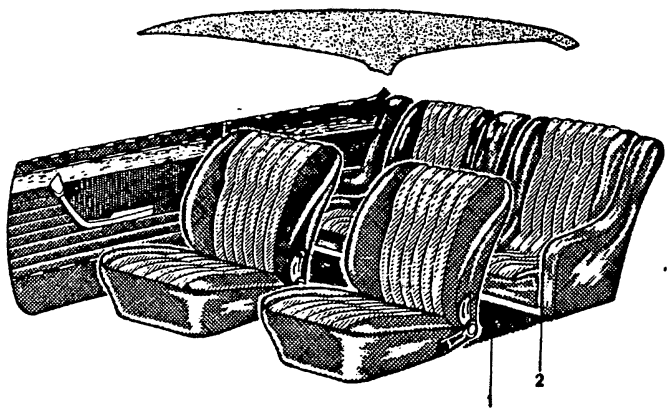

51
87

4/75

Teil-Nr.	Symbol	Teil-Benennung	Stück/E 2.5 CS	2.5 CSA	2800 CS	2800 CSA	3.0 CS	3.0 CSA	3.0 CSi	3.0 CS-L	3.0 CSi-L	USA 2800 CS	2800 CSA	3.0 CS	3.0 CSA
	ea.	Schlingenteppich													
51 92 1 802 127		grau-schwarz-meliert	X	X	X	X	X	X	X			X	X	X	X
51 92 1 804 126		braun-meliert			X	X	X	X	X			X	X	X	X
51 95 1 807 364		marineblau-grau	X	X	X	X	X	X	X			X	X	X	X
51 92 1 824 149		sandbeige	X	X			X	X	X					X	X
51 92 1 835 699		mittelgrau	X	X			X	X	X					X	X
51 92 1 819 671	ea.	Perlon-Spezialteppich schwarz								X	X				
	ea.	Wirkteppich													
51 92 1 840 440		schwarz-grau	X	X			X	X	X						
51 92 1 840 441		marineblau-grau	X	X			X	X	X					X	X
51 92 1 840 442		sandbeige	X	X			X	X	X					X	X
51 92 1 840 443		mittelgrau	X	X			X	X	X					X	X
51 94 1 840 444		braun-meliert	X	X			X	X	X					X	X
~~51 92 1 838 842~~		grau	X	X			X	X	X					X	X
	ea.	Bespannkunstleder für Teppicheinfassung													
51 92 1 804 127		dunkelbraun			X	X	X	X	X						
51 92 1 819 672		schwarz								X	X	X	X	X	X
51 92 7 659 231		marineblau	X	X	X	X	X	X	X						
~~51 92 7 659 242~~		dunkelgrau	X	X	X	X	X	X	X			X	X	X	X
51 92 1 824 148		sandbeige	X	X			X	X	X			X	X	X	X
51 92 1 829 498		grau	X	X			X	X	X					X	X

4/75 **51** **87** Bemerkungen Remarks Observations Opmerkingen Anmärkningar Osservazione Observaciones

* 51 92 1 804 126 → Fg
* 51 92 1 824 149 Fg→
* 51 92 1 822 091 Fg→

3.0 CS	. ...
3.0 CSA	. ...
3.0 CSi	. ...
3.0 CS/USA	. ...
3.0 CSA/USA	. ...

Part No. No. de pièce Onderdeel-Nr.	Symbol	Denomination of parts	Dénomination de pièces	Benaming
	ea.	Carpet bouclé	Tapis bouclé	Vloermat bouclé
51 92 1 802 127		grey-black-mixed	gris-noir-mélangé	grijs-zwart-gemeleerd
* 51 92 1 804 126		brown-mixed	brun-mélangé	bruin-gemeleerd
51 95 1 807 364		navy blue-grey	bleu marine-gris	marineblauw-grijs
* 51 92 1 824 149		sandbeige	beige sable	zandbeige
51 92 1 835 699		medium-grey	gris moyen	middelgrijs
51 92 1 819 671	ea.	Perlon-Special Carpet black	Tapis Perlon Special noir	Perlon-Special-mat, zwart
	ea.	knit rug	carpette tissée	geweven tapijt
* 51 92 1 840 440		black-grey	noir-gris	zwart-grijs
* 51 92 1 840 441		navy blue-grey	bleu marine-gris	marineblauw-grijs
* 51 92 1 840 442		sandbeige	beige sable	zandbeige
* 51 92 1 840 443		medium-grey	gris moyen	middelgrijs
* 51 94 1 840 444		brown-mixed	brun-mélangé	bruin-gemeleerd
* ~~51 92 1 838 842~~		grey	gris	grijs
	ea.	Leatherette lin. for carpet bordering	Revêt.du similicuir pour bordure de tapis	Kunstleer bekleding vor vloermatinvatting
51 92 1 804 127		dark brown	brun foncé	donkerbruin
51 92 1 819 672		black	noir	zwart
51 92 7 659 231		navy blue	bleu marine	marineblauw
~~51 92 7 659 242~~		dark grey	gris foncé	donkergrijs
51 92 1 824 148		sandbeige	beige sable	zandbeige
51 92 1 829 498		grå	grigio	gris

Reservdels-Nr. N° de pezzo N° pieza	Symbol	Reservdels-benämning	Denominazione pezzo	Designación pieza
	ea.	Bouclematta	Tappeto bouclé	Alfombra de nudos
51 92 1 802 127		grå-svart-melerad	grigio-nero-misto	gris-negro-mixto
* 51 92 1 804 126		brun-melerad	marrone-misto	marrón-mixto
51 95 1 807 364		marinblå-grå	blumarino-grigio	azul marino-gris
* 51 92 1 824 149		sandbeige	beige sabbia	beige arenoso
51 92 1 835 699		mellangrå	mezzo grigio	gris medio
51 92 1 819 671	ea.	Perlon-Special-matta svart	Tappeto Special d.perl nero	Alfombra Special perl. negro
	ea.	Matta	tappeto in maglia	Moqueta suelo
* 51 92 1 840 440		svart-grå	nero-grigio	negro-gris
* 51 92 1 840 441		marinblå-grå	blumarino-grigio	azul marino-gris
* 51 92 1 840 442		sandbeige	beige sabbia	beige arenoso
* 51 92 1 840 443		mellangra	mezzo grigio	gris medio
* 51 94 1 840 444		brun-melerad	marrone-misto	marrón-mixto
* ~~51 92 1 838 842~~		grå	grigio	gris
	ea.	Konstläder för mattinfattning	Similpelle d.rivestim. per bordo tappeto	Cuero artif.d.revest. para borde d.alfombra
51 92 1 804 127		mörkbrun	marrone scuro	marrón oscuro
51 92 1 819 672		svart	nero	negro
51 92 7 659 231		marinblå	blu marino	azul marino
~~51 92 7 659 242~~		mörkgrå	grigio scuro	gris oscuro
51 92 1 824 148		sandbeige	beige sabbia	beige arenoso
51 92 1 829 498		grå	grigio	gris

52

	SITZE	SEATS	SIEGES
2 – 6	Sitze vorn kpl.	Front seats kpl.	Sièges avant kpl.
	Schalensitz vorn kpl.	Front bucket seat kpl.	Housse pour sièges avant kpl.
– 10	Niederer Sitz vorn kpl.	Lower front seats kpl.	Sièges avant plus bas kpl.
	Rückenlehne vorn kpl.	Front backrest kpl.	Dossier avant kpl.
9	Sonderausstattungsverzeichnis	List of special equipment Lijst v. speciale uitrustingen Indice dotazione speciale	Relevé de l'equipement spécial Förteckning f. specialutrustning Indice equipo especial

	ZITTINGEN	SÄTEN
52 1 – 6	Voorzittingen kpl.	Framsäte kpl.
7	Voorzittingschaal kpl.	Skalsäte fram kpl.
8 – 10	Lage voorstoelen kpl.	Lägre framsäte kpl.
11	Rugleuning voor kpl.	Ryggstöd fram kpl.
	SEDILI	**ASIENTOS**
1 – 6	Sedili anteriori kpl.	Asientos delanteros kpl.
7	Conchiglia schienale anteriori kpl.	Concha del respaldo delanteros kpl.
8 – 10	Sedili anteriori bassi kpl.	Asientos delanteros bajos kpl.
11	Schienale sedili anteriori kpl.	Asiento respaldo delanteras kpl.
A A 20	Sonderausstattungsverzeichnis	List of special equipment Lijst v. speciale uitrustingen Indice dotazione speciale	Relevé de l'equipement spécial Förteckning f. specialutrustning Indice equipo especial

**

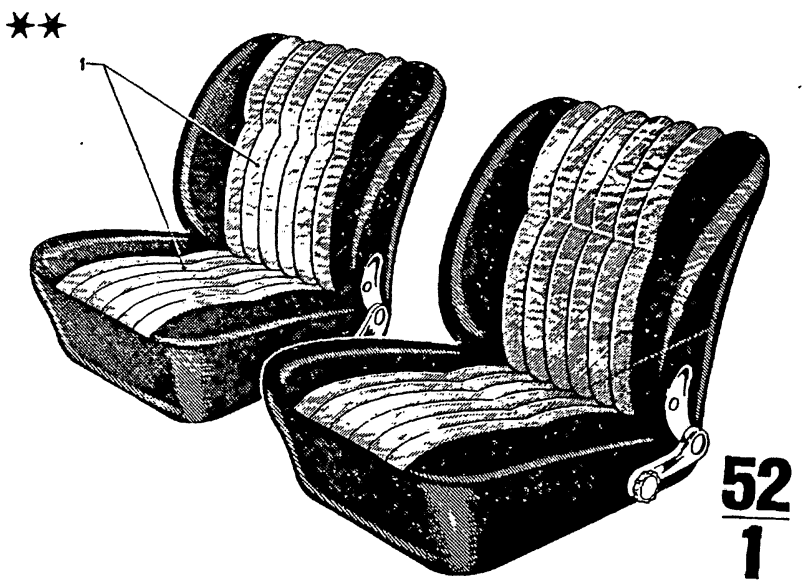

52
1

4/75

Teil-Nr.	Symbol	Teil-Benennung	Stück/E 2800 CS	2800 CSA	3.0 CS	3.0 CSA	3.0 CSi		3.0 CS-L	3.0 CSi-L	USA 2800 CS	2800 CSA	3.0 CS	3.0 CSA
		Sitze kpl. Stoffausführung												
* 52 10 1 811 589		grau-schwarz	1	1										
* 52 10 1 811 591		beige-goldbraun (19/20)	1	1										
* 52 10 1 811 592		beige-goldbraun (19/20)	1	1										
* ~~52 10 1 811 593~~		marineblau-marineblau (48/39)	1	1										
* 52 10 1 811 594		marineblau marineblau (48/39)	1	1										
		Kunstlederausführung												
~~52 10 1 811 597~~		goldbraun (08/20)	1	1										
~~52 10 1 811 598~~		goldbraun (08/20)	1	1										
52 10 1 811 599		marineblau (49/39)	1	1										
		Lederausführung												
~~52 10 1 811 606~~		marineblau (41/41)	1	1										

4/75 **52** **1**

Bemerkungen
Remarks
Observations
Opmerkingen
Anmärkningar
Osservazione
Observaciones

**→ Fg 1.12.1970

2800 CS 2 202 845
2800 CSA 2 220 847
Ohne Zierleiste an der Rückenlehne, Lehnenverriegelung, unten

* 52 10 1 811 589
* 52 10 1 811 591
* 52 10 1 811 592
* ~~52 10 1 811 593~~
* 52 10 1 811 594

Stoffausführung mit Uni-Stoff am Seitenteil

Part No. No. de pièce Onderdeel-Nr.	Symbol	Denomination of parts	Dénomination de pièces	Benaming
		Seats kpl. Cloth design	Sièges kpl. Modele d'etoffe	Zittingen kpl. Uitvoering in stof
* 52 10 1 811 589		grey-black(51/92)	gris-noir(51/92)	grijs-zwart(51/92)
* 52 10 1 811 591		beige-gold brown (19/20)	beige-brun doré (19/20)	beige-goud bruin (19/20)
* 52 10 1 811 592		beige-gold brown (19/20)	beige-brun dore (19/20)	beige-goud bruin (19/20)
* ~~52 10 1 811 593~~		navy blue-navy blue(48-39)	bleu marine-bleu marine(48/39)	marineblauw-marineblauw(48/39)
* 52 10 1 811 594		navy blue-navy blue(48/39)	bleu marine-bleu marine(48/39)	marineblauw-marineblauw(48/39)
		Imit.leath.design	Modèle de skai	Uitvoer. in kunstleer
~~52 10 1 811 597~~		gold brown(08/20)	brun doré(08/20)	goud bruin(08/20)
~~52 10 1 811 598~~		gold brown(08/20)	brun doré(08/20)	goud bruin(08/20)
52 10 1 811 599		navy blue(49/39)	bleu marine(49/39)	marineblauw(49/39)
		Leather design	Modèle de cuir	Uitvoering in leer
~~52 10 1 811 606~~		navy blue(41/41)	bleu marine(41/41)	marineblauw(41/41)

Reservdels-Nr N° de pezzo N° pieza	Symbol	Reservdels-benämning	Denominazione pezzo	Designación pieza
		Säten kpl. Tygutförande	Sedili kpl. Versione stoffa	Asientos kpl. Ejecución de tela
* 52 10 1 811 589		grå-svart(51/92)	grigio-nero(51/92)	gris-negro(51/92)
* 52 10 1 811 591		beige-guld brun (19/20)	beige-marrone oro (19/20)	beige-oro parduzco (19/20)
* 52 10 1 811 592		beige-guld brun (19/20)	beige-marrone oro (19/20)	beige-oro parduzco (19/20)
* ~~52 10 1 811 593~~		marinblå-marinblå(48/39)	blu marino-blu marino(49/39)	azul marino-azul marino(48/39)
* 52 10 1 811 594		marinblå-marinblå(48/39)	blu marino-blu marino(48/39)	azul marino-azul marino(48/39)
		Konstläderrutförande	Versione similpelle	Ejecución d.cuero art.
~~52 10 1 811 597~~		guld brun(08/20)	marrone oro(08/20)	oro parduzco(08/20)
~~52 10 1 811 598~~		guld brun(08/20)	marrone oro(08/20)	oro parduzco(08/20)
52 10 1 811 599		marinblå(49/39)	blu marino(49/39)	azul marino(49/39)
		Läderutförande	Versione cuoio	Ejecución de cuero
~~52 10 1 811 606~~		marinblå(41/41)	blu marino(41/41)	azul marino(41/41)

**

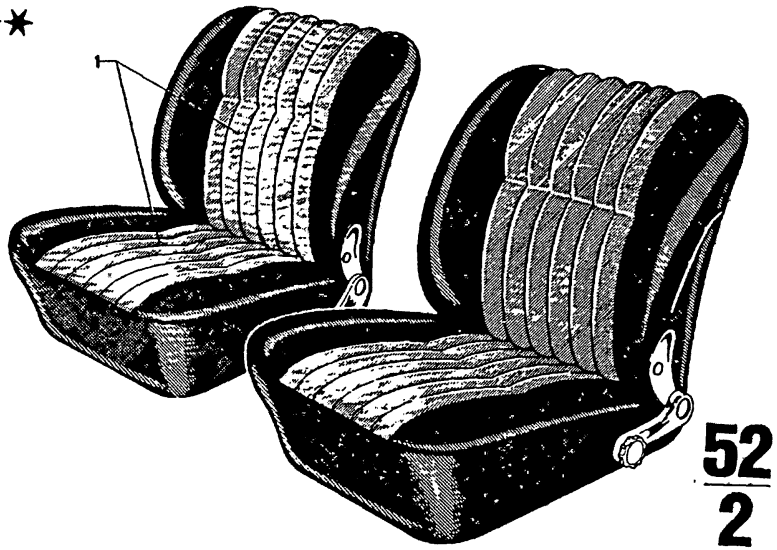

52
2
4/75

Teil-Nr.	Symbol	Teil-Benennung	Stück/E 2800 CS	2800 CSA	3.0 CS	3.0 CSA	3.0 CSi		3.0 CSi-L	3.0 CSi-L		USA 2800 CS	2800 CSA	3.0 CS	3.0 CSA							
	⋔	Sitze kpl.																				
		Stoffausführung																				
~~52 10 1 811 725~~	FF	grau-schwarz (51/92)	1	1								1	1									
~~52 10 1 811 726~~	FF	grau-schwarz (51/92)	1	1								1	1									
		Kunstledérausführung																				
52 10 1 811 737	FF	goldbraun (08/20)	1	1								1	1									
~~52 10 1 811 738~~	FF	goldbraun (08/20)	1	1								1	1									

4/75 **52** / **2**

Bemerkungen
Remarks
Observations
Opmerkingen
Anmärkningar
Osservazione
Observaciones

** Mit Zierleiste an der Rückenlehne. Lehnenverriegelung, unten

~~* 52 10 1 811 726~~ Fg →
~~* 52 10 1 811 725~~ Fg →

Stoffausführung mit Etacryl am Seitenteil

2800 CS	2 202 846
	2 203 856
2800 CSA	2 220 848
	2 221 217
2800 CS/USA	2 270 072
2800 CSA/USA	2 280 070

Part No. No. de pièce Onderdeel-Nr.	Symbol	Denomination of parts	Dénomination de pièces	Benämning
	⋔	Seats kpl.	Sièges kpl.	Zittingen kpl.
		Cloth design	Modèle d'etoffe	Uitvoering in stof
* ~~52 10 1 811 725~~	FF	grey-black(51/92)	gris-noir(51/92)	grijs-zwart(51/92)
* ~~52 10 1 811 726~~	FF	grey-black(51/92)	gris-noir(51/92)	grijs-zwart(51/92)
		Imitation leath.disign	Modèle de skai	Uitvoering in kunstl.
52 10 1 811 737	FF	gold brown(08/20)	brun doré(08/20)	goud bruin(08/20)
~~52 10 1 811 738~~	FF	gold brown(08/20)	brun doré(08/20)	goud bruin(08/20)

Reservdels-Nr. N° de pezzo N° pieza	Symbol	Reservdels-benämning	Denominazione pezzo	Designación pieza
	⋔	Säten kpl.	Sedili kpl.	Asientos kpl.
		Tygutföxande	Versione stoffa	Ejecución de tela
* ~~52 10 1 811 725~~	FF	grå-svart(51/92)	grigio-nero(51/92)	grijs-negro(51/92)
* ~~52 10 1 811 726~~	FF	grå-svart(51/92)	grigio-nero(51/92)	gris-negro(51/92)
		Konstläderutförande	Versione similpelle	Ejecución d.cuero art.
52 10 1 811 737	FF	guld brun(08/20)	marrone oro(08/20)	oro parduzco(08/20)
~~52 10 1 811 738~~	FF	guld brun(08/20)	marrone oro(08/20)	oro paruzco(08/20)

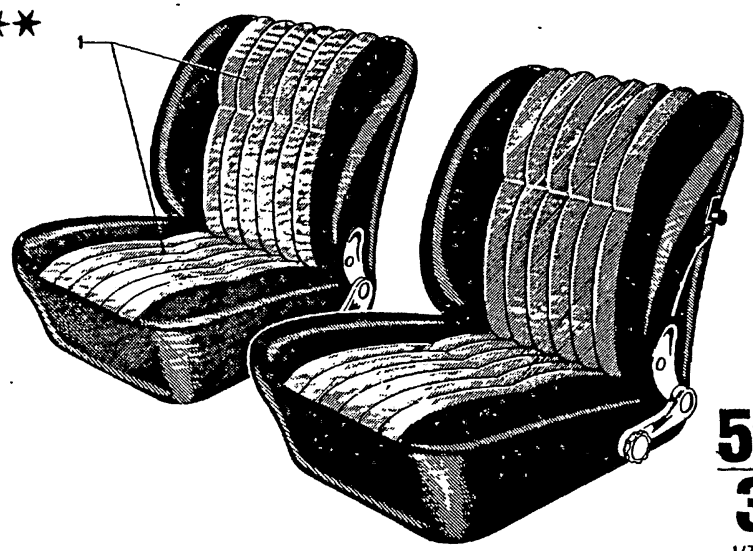

52
3
1/74

Teil-Nr	Symbol	Teil-Benennung	Stück/E 2800 CS	2800 CSA	3.0 CS	3.0 CSA	3.0 CSi		3.0 CS-L	3.0 CSi-L			USA 2800 CS	2800 CSA	3.0 CS	3.0 CSA								
	A	Sitze kpl. Stoffausführung																						
~~52 10 1 813 707~~	FT	hellgrau-schwarz (51/92)	1	1	1								1	1	1									
~~52 10 1 813 708~~	FT	hellgrau-schwarz (51/92)	1	1	1								1	1	1									
~~52 10 1 813 799~~	FT	beige-goldbraun (19/20)	1	1	1								1	1	1									
~~52 10 1 813 800~~	FT	beige-goldbraun (19/20)	1	1	1								1	1	1									
~~52 10 1 813 801~~	FT	marineblau (48/39)	1	1	1								1	1	1									
52 10 1 813 802	FT	marineblau (48/39)	1	1	1								1	1	1									

52	Bemerkungen Remarks Observations Opmerkingen Anmärkningar Osservazione Observaciones
3	

****Fg→**

Mit Zierleiste und Lehnenverriegelung an der Rückenlehne Stoffausführung mit Etacryl am Seitenteil

2800 CS	2 204 275
2800 CSA	2 221 339
2800 CS/USA	2 270 349
2800 CSA/USA	2 280 369

****→Fg**

3.0 CS 2 210 524
(marineblau 42/39)
2 210 842
(beige-goldbraun 12/20)
2 210 813
(hellgrau-schwarz 55/92)

3.0 CSA/USA 2 240 009
(marineblau 42/39)
2 240 008
(beige-goldbraun 12/20)
. . . . . .
(hellgrau-schwarz 55/92)

Part No. No. de pièce Onderdeel-Nr.	Symbol	Denomination of parts	Dénomination de pièces	Benaming
	A	Seats kpl. Cloth design	Sièges kpl. Modèle d'étoffe	Zittingen kpl. Uitvoering in stof
~~52 10 1 813 707~~	FT	light grey-black (51/92)	gris clair-noir (51/92)	lichtgrijs-zwart (51/92)
~~52 10 1 813 708~~	FT	light grey-black (51/92)	gris clair-noir (51/92)	lichtgrijs-zwart (51/92)
~~52 10 1 813 799~~	FT	beige-gold brown (19/20)	beige-brun doré (19/20)	beige-goud bruin (19/20)
~~52 10 1 813 800~~	FT	beige-gold brown (19/20)	beige-brun doré (19/20)	beige-goud bruin (19/20)
~~52 10 1 813 801~~	FT	navy blue(48/39)	bleu marine(48/39)	marineblauw(48/39)
52 10 1 813 802	FT	navy blue(48/39)	bleu marine(48/39)	marineblauw(48/39)

Reservdels-Nr N° de pezzo N° pieza	Symbol	Reservdelsbenämning	Denominazione pezzo	Designación pieza
	A	Säten kpl. Tygutföxande	Sedili kpl. Versione stoffa	Asientos kpl. Ejecución de tela
~~52 10 1 813 707~~	FT	ljusgrå-svart (51/92)	grigio chiaro-nero (51/92)	gris claro-negro (51/92)
~~52 10 1 813 708~~	FT	ljusgrå-svart (51/92)	grigio chiaro-nero (51/92)	gris-claro-negro (51/92)
~~52 10 1 813 799~~	FT	beige-guld brun (19/20)	beige-marrone oro (19/20)	beige-oro parduzco (19/20)
~~52 10 1 813 800~~	FT	beige-guld brun (19/20)	beige-marrone oro (19/20)	beige-oro parduzco (19/20)
~~52 10 1 813 801~~	FT	marinblå(48/39)	blu marino(48/39)	azul marino(48/39)
52 10 1 813 802	FT	marinblå(48/39)	blu marino(48/39)	azul marino(48/39)

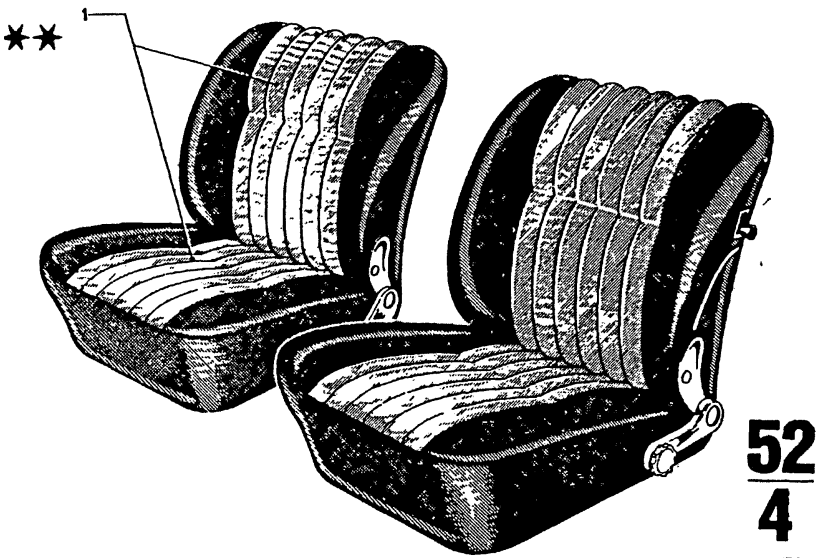

Teil-Nr.	Symbol	Teil-Benennung	Stück/E 2800 CS	2800 CSA	3.0 CS	3.0 CSA	3.0 CSi	3.0 CS-L	3.0 CSi-L	USA 2800 CS	2800 CSA	3.0 CS	3.0 CSA
	A	Sitze kpl. Stoffausführung											
~~52 10 1 817 783~~	F	hellgrau-schwarz (55/92)			1	1	1					1	1
~~52 10 1 817 784~~	F	hellgrau-schwarz (55/92)			1	1	1					1	1
~~52 10 1 817 787~~	F	marineblau (42/39)			1	1	1					1	1
~~52 10 1 817 788~~	F	marineblau (42/39)			1	1	1					1	1
~~52 10 1 819 033~~	F	hellgrau-schwarz (55/92)			1	1	1					1	1
52 10 1 825 169	F	hellgrau-schwarz (55/92)			1	1	1					1	1
52 10 1 825 170	F	hellgrau-schwarz (55/92)			1	1	1					1	1
~~52 10 1 819 036~~	F	beige-goldbraun (12/20)			1	1	1					1	1
52 10 1 819 036	F	beige-goldbraun (12/20)			1	1	1					1	1
~~52 10 1 819 037~~	F	marineblau (42/39)			1	1	1					1	1
52 10 1 825 173	F	marineblau (42/39)			1	1	1					1	1
52 10 1 825 174	F	marineblau (42/39)			1	1	1					1	1
52 10 1 825 171	F	sandbeige-nylon-braun (28/31)			1	1	1					1	1
52 10 1 825 172	F	sandbeige-nylon-braun (28/31)			1	1	1					1	1
52 10 1 826 171	F	schwarz (91/92)			1	1	1					1	1
52 10 1 826 172	F	schwarz (91/92)			1	1	1					1	1

Bemerkungen
Remarks
Observations
Opmerkingen
Anmärkningar
Osservazione
Observaciones

* * Fg →

* * Mit Zierleiste und Lehnenverriegelung an der Rückenlehne. Stoffausführung mit Uni-Wollvelours am Seitenteil (Nylon-Flock-Cord)

* ~~52 10 1 817 783~~ → Fg
* ~~52 10 1 817 784~~ → Fg
* ~~52 10 1 817 788~~ → Fg
* ~~52 10 1 819 033~~ Fg →
* ~~52 10 1 819 036~~ Fg →
* 52 10 1 810 036 Fg →
* ~~52 10 1 819 037~~ Fg →

3.0 CS	2 212 343
3.0 CSA	2 230 671
3.0 CS/USA	2 240 134
3.0 CSA/USA	2 250 066
3.0 CSi	2 261 421

* ~~52 10 1 819 036~~ → Fg
* 52 10 1 829 036 → Fg

3.0 CS	. ...
3.0 CSA	. ...
3.0 CSi	. ...
3.0 CS/USA	. ...
3.0 CSA/USA	. ...

* ~~52 10 1 819 037~~ →
* 52 10 1 825 173

Part No. No. de pièce Onderdeel-Nr.	Symbol	Denomination of parts	Dénomination de pièces	Benaming
	A	Seats kpl. Cloth design	Sièges kpl. Modèle d'étoffe	Zittingen kpl. Uitvoering in stof
~~52 10 1 817 783~~	F	light grey-black (55/92)	gris clair-noir (55/92)	lichtgrijs-zwart (55/92)
~~52 10 1 817 784~~	F	light grey-black (55/92)	gris clair-noir (55/92)	lichtgrijs-zwart (55/92)
~~52 10 1 817 787~~	F	navy blue(42/39)	bleu marine(42/39)	marineblauw(42/39)
~~52 10 1 817 788~~	F	navy blue(42/39)	bleu marine(42/39)	marineblauw(42/39)
~~52 10 1 819 033~~	F	light grey-black (55/92)	gris clair-noir (55/92)	lichtgrijs-zwart (55/92)
52 10 1 825 169	F	light grey-black (55/92)	gris clair-noir (55/92)	lichtgrijs-zwart (55/92)
52 10 1 825 170	F	light grey-black (55/92)	gris clair-noir (55/92)	lichtgrijs-zwart (55/92)
~~52 10 1 819 036~~	F	beige-gold brown (12/20)	beige-brun doré (12/20)	beige-goud bruin (12/20)
52 10 1 819 036	F	beige-gold brown (12/20)	beige-brun doré (12/20)	beige-goud bruin (12/20)
~~52 10 1 819 037~~	F	navy blue(42/39)	bleu marine(42/39)	marineblauw(42/39)
52 10 1 825 173	F	navy blue(42/39)	bleu marine(42/39)	marineblauw(42/39)
52 10 1 825 174	F	navy blue(42/39)	bleu marine(42/39)	marineblauw(42/39)
52 10 1 825 171	F	sandbeige-nylon brown(28/31)	beige sable-nylon brun(28/31)	zandbeige-nylon bruin(28/31)
52 10 1 825 172	F	sandbeige-nylon brown(28/31)	beige sable-nylon brun(28/31)	zandbeige-nylon bruin(28/31)
52 10 1 826 171	F	black(91/92)	noir)91/92)	zwart(91/92)
52 10 1 826 172	F	black(91/92)	noir(91/92)	zwart(91/92)

Reservdels-Nr. N° de pezzo N° pieza	Symbol	Reservdels-benämning	Denominazione pezzo	Designación pieza
	A	Tygutförande Säten kpl.	Versione stoffa sedili kpl.	Ejecución de tela Asientos kpl.
~~52 10 1 817 783~~	F	ljusgrå-svart (55/92)	grigio-chiaro-nero (55/92)	gris-claro-negro (55/92)
~~52 10 1 817 784~~	F	ljusgra-svart (55/92)	grigio-chiaro-nero (55/92)	gris claro-negro (55/92)
~~52 10 1 817 787~~	F	marinblå(42/39)	blu marino(42/39)	azul marino(42/39)
~~52 10 1 817 788~~	F	marinblå(42/39)	blu marino(42/39)	azul marino(42/39)
~~52 10 1 819 033~~	F	ljusgrå-svart (55/92)	grigio-chiaro-nero (55/92)	gris claro-negro (55/92)
52 10 1 825 169	F	ljusgrå-svart (55/92)	grigio chiaro-nero (55/92)	gris claro-negro (55/92)
52 10 1 825 170	F	ljusgrå-svart (55/92)	grigio chiaro-nero (55/92)	gris claro-negro (55/92)
~~52 10 1 819 036~~	F	beige-guld brun (12/20)	beige-marrone oro (12/20)	beige-oro parduzco (12/20)
52 10 1 819 036	F	beige-guld brun (12/20)	beige-guld brun (12/20)	beige-marrone oro (12/20)
~~52 10 1 819 037~~	F	marinblå(42/39)	blu marino(42/39)	azul marino(42/39)
52 10 1 825 173	F	marinbla(42/39)	blu marino(42/39)	azul marino(42/39)
52 10 1 825 174	F	marinblå(42/39)	blu marino(42/39)	azul marino(42/39)
52 10 1 825 171	F	sandbeige-nylon brun(28/31)	beige sabbia-nylon marrone(28/31)	beige arenoso-nylon marron(28/31)
52 10 1 825 172	F	sandbeige-nylon brun(28/31)	beige sabbia-nylon marrone(28/31)	beige arenoso-nylon marron(28/31)
52 10 1 826 171	F	svart(91/92)	nero(91/92)	negro(91/92)
52 10 1 826 172	F	svart(91/92)	nero(91/92)	negro(91/92)

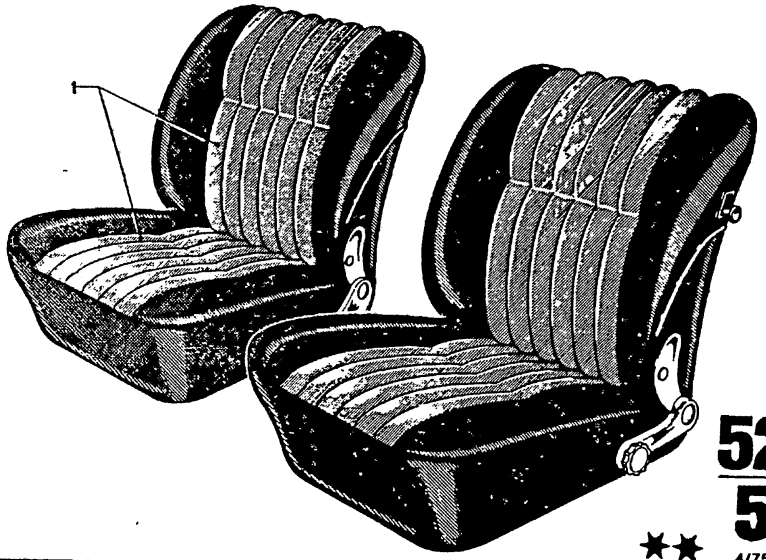

52
5
**
4/75

Teil-Nr.	Symbol	Teil-Benennung	Stück/E 2.5 CS	2.5 CSA	2800 CS	2800 CSA	3.0 CS	3.0 CSA	3.0 CSi	3.0 CSi-L	3.0 CSi-L	USA 2800 CS	2800 CSA	3.0 CS	3.0 CSA
	»	Sitze kpl. Kunstlederausführung													
52 10 1 813 805		schwarz (94/92)			1	1	1	1	1			1	1	1	1
52 10 1 825 177		schwarz (94/92)					1	1	1					1	1
52 10 1 825 178		schwarz (94/92)					1	1	1					1	1
52 10 1 819 043		goldbraun (08/20)					1	1	1					1	1
52 10 1 819 044		goldbraun (08/20)					1	1	1					1	1
52 10 1 825 181		marineblau (49/39)					1	1	1					1	1
52 10 1 825 182		marineblau (49/39)					1	1	1					1	1
52 10 1 825 179		nylon-braun (32/31)					1	1	1					1	1
52 10 1 825 180		nylon-braun (32/31)					1	1	1					1	1
		Lederausführung													
52 10 1 825 185		schwarz (90/90)					1	1	1						
52 10 1 825 186		schwarz (90 / 90)					1	1	1					1	1
52 10 1 825 187		natur (02/02)					1	1	1					1	1
52 10 1 825 188		natur (02/02)					1	1	1					1	1
52 10 1 825 189		marineblau (41/41)					1	1	1					1	1
52 10 1 825 190		marineblau (41/41)					1	1	1					1	1
52 10 1 825 191		veloursrot (27/27)					1	1	1					1	1
52 10 1 825 192		veloursrot (27/27)					1	1	1					1	1
52 10 1 825 193		engl. Sattelleder (07/07)					1	1	1					1	1
52 10 1 825 194		engl. Sattelleder (07/07)					1	1	1					1	1
52 10 1 813 823		weiß (81/81)			1	1	1	1	1			1	1	1	1
52 10 1 825 195		weiß (81/81)					1	1	1					1	1
52 10 1 825 196		weiß (81/81)					1	1	1					1	1
52 10 1 827 937		beige (03/03)					1	1	1					1	1
52 10 1 827 938		beige (03/03)					1	1	1					1	1

Bemerkungen
Remarks
Observations
Opmerkingen
Anmärkningar
Osservazione
Observaciones

** Fg→

** Zierleiste und Lehnenverriegelung an der Rückenlehne

* 52 10 1 813 823 Fg→

2800 CS	2 204 275
2800 CSA	2 221 339
2800 CS (USA)	2 270 349
2800 CSA (USA)	2 280 369

* 52 10 1 813 823 →Fg
* 52 10 1 813 805 →Fg
* 52 10 1 819 043 Fg→
* 52 10 1 819 044 Fg→

3.0 CS	2 212 343
3.0 CSA	2 230 671
3.0 CS/USA	2 240 134
3.0 CSA/USA	2 250 066
3.0 CSi	2 261 421

* 52 10 1 819 043 →Fg
* 52 10 1 819 044 →Fg
* 52 10 1 823 564 Fg→

3.0 CS	. ...
3.0 CSA	. ...
3.0 Csi	. ...
3.0 CS/USA	. ...
3.0 CSA/USA	. ...

Part No. No. de pièce Onderdeel-Nr.	Symbol	Denomination of parts	Dénomination de pièces	Benaming
	»	Seats kpl. Imitat.leath.design	Sièges kpl. Modèle de skai	Zittingen kpl. Uitvoer.in kunstleer
* 52 10 1 813 805		black(94/92)	noir(94/92)	zwart(94/92)
52 10 1 825 177		black(94/92)	noir(94/92)	zwart(94/92)
52 10 1 825 178		black(94/92)	noir(94/92)	zwart(94/92)
* 52 10 1 819 043		gold brown(08/20)	brun doré(08/20)	goud bruin(08/20)
* 52 10 1 819 044		gold brown(08/20)	brun doré(08/20)	goud bruin(08/20)
52 10 1 825 181		navy blue(49/39)	bleu marine(49/39)	marineblauw(49/39)
52 10 1 825 182		navy blue(49/39)	bleu marine(49/39)	marineblauw(49/39)
52 10 1 825 179		nylon brown(32/31)	nylon brun(32/31)	nylon bruin(32/31)
52 10 1 825 180		nylon brown(32/31)	nylon brun(32/31)	nylon bruin(32/31)
		Leather design	Modèle de cuir	Uitvoering in leer
52 10 1 825 185		black(90/90)	noir(90/90)	zwart(90/90)
52 10 1 825 186		black(90/90)	noir(90/90)	zwart(90/90)
52 10 1 825 187		natur(02/02)	natur(02/02)	natuur(02/02)
52 10 1 825 188		natur(02/02)	natur(02/02)	natuur(02/02)
52 10 1 825 189		navy blue(41/41)	bleu marine(41/41)	marineblauw(41/41)
52 10 1 825 190		navy blue(41/41)	bleu marine(41/41)	marineblauw(41/41)
52 10 1 825 191		velours red(27/27)	velours rouge(27/27)	velours rood(27/27)
52 10 1 825 192		velours red(27/27)	velours rouge(27/27)	velours rood(27/27)
52 10 1 825 193		saddle leather (07/07)	selle-cuir de l'ang. (07/07)	engels zadelleer (07/07)
52 10 1 825 194		saddle leather (07/07)	selle-cuir de l'ang. (07/07)	engels zadelleer (07/07)
* 52 10 1 813 823		white(81/81)	blanc(81/81)	wit(81/81)
52 10 1 825 195		white(81/81)	blanc(81/81)	wit(81/81)
52 10 1 825 196		white(81/81)	blanc(81/81)	wit(81/81)
52 10 1 827 937		beige(03/03)	beige(03/03)	beige(03/03)
52 10 1 827 938		beige(03/03)	beige(03/03)	beige(03/03)

Reservdels-Nr. N° de pezzo N° pieza	Symbol	Reservdels-benämning	Denominazione pezzo	Designación pieza
	»	Säten kpl. Konstläderförande	Sedili kpl. Versione similpelle	Asientos kpl. Ejecución d.cuero art.
* 52 10 1 813 805		svart(94/92)	nero(94/92)	negro(94/92)
52 10 1 825 177		svart(94/92)	nero(94/92)	negro(94/92)
52 10 1 825 178		svart(94/92)	nero(94/92)	negro(94/92)
* 52 10 1 819 043		guld brun(08/20)	marrone oro(08/20)	oro parduzco(08/20)
* 52 10 1 819 044		guld brun(08/20)	marrone oro(08/20)	oro parduzco(08/20)
52 10 1 825 181		marinblå(49/39)	blu marino(49/39)	azul marino(49/39)
52 10 1 825 182		marinblå(49/39)	blu marino(49/39)	azul marino(49/39)
52 10 1 825 179		nylon brun(32/31)	nylon marrone(32/31)	nylon marron(32/31)
52 10 1 825 180		nylon brun(32/31)	nylon marrone(32/31)	nylon marron(32/31)
		Läderutförande	Versione cuoio	Ejecución de cuero
52 10 1 825 185		svart(90/90)	nero(90/90)	negro(90/90)
52 10 1 825 186		svart(90/90)	nero(90/90)	negro(90/90)
52 10 1 825 187		natur(02/02)	naturale(02/02)	natural(02/02)
52 10 1 825 188		natur(02/02)	naturale(02/02)	natural(02/02)
52 10 1 825 189		marinblå(41/41)	blu marino(41/41)	azul marino(41/41)
52 10 1 825 190		marinblå(41/41)	blu marino(41/41)	azul marino(41/41)
52 10 1 825 191		velours röd(27/27)	rosso velours(27/27)	rojo terciop.(27/27)
52 10 1 825 192		velours röd(27/27)	rosso velours(27/27)	rojo terciop.(27/27)
52 10 1 825 193		engelsk sadelläder (07/07)	pelle inglese d.sella (07/07)	cuero inglés d.silla (07/07)
52 10 1 825 194		engelsk sadelläder (07/07)	pelle inglese da sella (07/07)	cuero inglés de silla (07/07)
* 52 10 1 813 823		vit(81/81)	bianco(81/81)	blanco(81/81)
52 10 1 825 195		vit(81/81)	bianco(81/81)	blanco(81/81)
52 10 1 825 196		vit(81/81)	bianco(81/81)	blanco(81/81)
52 10 1 827 937		beige(03/03)	beige(03/03)	beige(03/03)
52 10 1 827 938		beige(03/03)	beige(03/03)	beige(03/03)

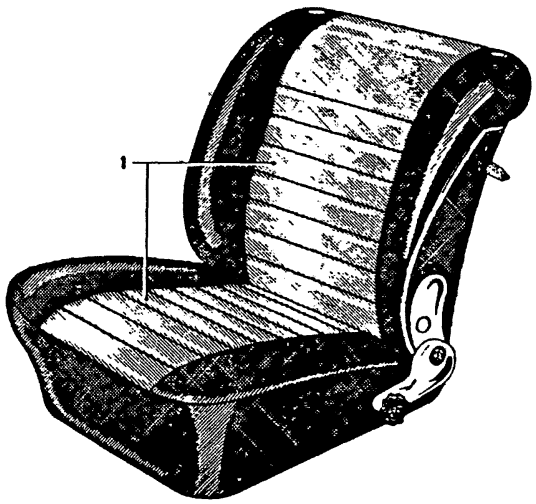

52
6
**

Teil-Nr.	Symbol	Teil-Benennung	Stück/E 2.5 CS	2.5 CSA	2800 CS	2800 CSA	3.0 CS	3.0 CSA	3.0 CSi	3.0 CSi-L	3.0 CSi-L	USA 2800 CS	2800 CSA	3.0 CS	3.0 CSA
	⊕	Sitz kpl.													
		Stoffausführung													
52 10 1 833 725		hellgrau	1	1			1	1	1					1	1
52 10 1 833 726		hellgrau	1	1			1	1	1					1	1
52 10 1 833 727		sandbeige-nylonbraun	1	1			1	1	1					1	1
52 10 1 833 728		sandbeige-nylonbraun	1	1			1	1	1					1	1
52 10 1 833 729		marineblau	1	1			1	1	1					1	1
52 10 1 833 730		marineblau	1	1			1	1	1					1	1
52 10 1 833 731		schwarz	1	1			1	1	1					1	1
52 10 1 833 732		schwarz	1	1			1	1	1					1	1
		Kunstlederausführung													
52 10 1 833 735		hellgrau	1	1			1	1	1					1	1
52 10 1 833 736		hellgrau	1	1			1	1	1					1	1
52 10 1 833 737		nylonbraun	1	1			1	1	1					1	1
52 10 1 833 738		nylonbraun	1	1			1	1	1					1	1
52 10 1 833 739		marineblau	1	1			1	1	1					1	1
52 10 1 833 740		marineblau	1	1			1	1	1					1	1
52 10 1 833 741		schwarz	1	1			1	1	1					1	1
52 10 1 833 742		schwarz	1	1			1	1	1					1	1
		Lederausführung													
52 10 1 833 745		schwarz (90/90)	1	1			1	1	1					1	1
52 10 1 833 746		schwarz (90/90)	1	1			1	1	1					1	1
52 10 1 833 749		marineblau (41/41)	1	1			1	1	1					1	1
52 10 1 833 750		marineblau (41/41)	1	1			1	1	1					1	1
52 10 1 833 751		velourslrot (27/27)	1	1			1	1	1					1	1
52 10 1 833 752		velourslrot (27/27)	1	1			1	1	1					1	1
52 10 1 833 753		engl. Sattelleder (07/07)	1	1			1	1	1					1	1
52 10 1 833 754		engl. Sattelleder (07/07)	1	1			1	1	1					1	1
52 10 1 833 755		beige 03/03	1	1			1	1	1					1	1
52 10 1 833 756		beige 03/03	1	1			1	1	1					1	1
52 10 1 833 757		weiß 81/81	1	1			1	1	1					1	1
52 10 1 833 758		weiß 81/81	1	1			1	1	1					1	1

4/75 **52** **6**

Bemerkungen
Remarks
Observations
Opmerkingen
Anmärkningar
Osservazione
Observaciones

**Fg→
Modell 73
USA-Modell 74

Part No. No. de pièce Onderdeel-Nr.	Symbol	Denomination of parts	Dénomination de pièces	Benaming
	⊕	Seats kpl.	Sièges kpl.	Zittingen kpl.
		Cloth design	Modèle d'etoffe	Uitvoering in stof
52 10 1 833 725		light grey	gris clair	lichtgrijs
52 10 1 833 726		light grey	gris clair	lichtgrijs
52 10 1 833 727		sandbeige-nylon br.	beige sable-nylonbrun	zandbeige-nylonbruin
52 10 1 833 728		sandbeige-nylon br.	beige sable-nylonbrun	zandbeige-nylonbruin
52 10 1 833 729		navy blue	bleu marine	marineblauw
52 10 1 833 730		navy blue	bleu marine	marineblauw
52 10 1 833 731		black	noir	zwart
52 10 1 833 732		black	noir	zwart
		Imitation leath.disign	Modèle de skai	Uitvoering in kunstler
52 10 1 833 735		light grey	gris clair	lichtgrijs
52 10 1 833 736		light grey	gris clair	lichtgrijs
52 10 1 833 737		nylon brown	nylon brun	nylon bruin
52 10 1 833 738		nylon brown	nylon brun	nylon bruin
52 10 1 833 739		navy blue	bleu marine	marineblauw
52 10 1 833 740		navy blue	bleu marine	marineblauw
52 10 1 833 741		black	noir	zwart
52 10 1 833 742		black	noir	zwart
		Leather design	Modèle en cuir	Leeruitvoering
52 10 1 833 745		black (90/90)	noir (90/90)	zwart (90/90)
52 10 1 833 746		black (90/90)	noir (90/90)	zwart (90/90)
52 10 1 833 749		navy blue (41/41)	bleu marine (41/41)	marineblauw (41/41)
52 10 1 833 750		navy blue (41/41)	bleu marine (41/41)	marineblauw (41/41)
52 10 1 833 751		velourslred (27/27)	velourslrouge (27/27)	veloursrood (27/27)
52 10 1 833 752		velourslred (27/27)	velourslrouge (27/27)	veloursrood (27/27)
52 10 1 833 753		saddle leather (07/07)	selle-cuir d.l'angleter (07/07)	engels zadelleer (07/07)
52 10 1 833 754		saddle leather (07/07)	selle-cuir d.l'anglet. (07/07)	engels zadelleer (07/07)
52 10 1 833 755		beige 03/03	beige 03/03	beige 03/03
52 10 1 833 756		beige 03/03	beige 03/03	beige 03/03
52 10 1 833 757		white 81/81	blanc 81/81	wit 81/81
52 10 1 833 758		white 81/81	blanc 81/81	wit 81/81

Reservdels-Nr. N° de pezzo N° pieza	Symbol	Reservdels-benämning	Denominazione pezzo	Designación pieza
	⊕	Säten kpl.	Sedili kpl.	Asientos kpl.
		Tygutförande	Versione stoffa	Ejecución de tela
52 10 1 833 725		ljusgrå	grigio chiaro	gris claro
52 10 1 833 726		ljusgrå	grigio chiaro	gris claro
52 10 1 833 727		sandbeige-nylon brun	beige sabbia-nyl.marr	beige aren-nylon marr.
52 10 1 833 728		sandbeige-nylon brun	beige sabbia/nyl.marr	beige aren-nylon marr
52 10 1 833 729		marinblå	blu marino	azul marino
52 10 1 833 730		marinblå	blu marino	azul marino
52 10 1 833 731		svart	nero	negro
52 10 1 833 732		svart	nero	negro
		Konstläderutförande	Versione similpelle	Ejecución d.cuero art.
52 10 1 833 735		ljusgrå	grigio chiaro	gris claro
52 10 1 833 736		ljusgrå	grigio chiaro	gris claro
52 10 1 833 737		nylon brun	nylon marrone	nylon marron
52 10 1 833 738		nylon brun	nylon marrone	nylon marron
52 10 1 833 739		marinblå	blu marino	azul marino
52 10 1 833 740		marinblå	blu marino	azul marino
52 10 1 833 741		svart	nero	negro
52 10 1 833 742		svart	nero	negro
		Läderutförande	Versione cuoio	Ejecución de cuero
52 10 1 833 745		svart (90/90)	nero (90/90)	negro (90/90)
52 10 1 833 746		svart (90/90)	nero (90/90)	negro (90/90)
52 10 1 833 749		marinblå (41/41)	blu marino (41/41)	azul marino (41/41)
52 10 1 833 750		marinblå (41/41)	blu marino (41/41)	azul marino (41/41)
52 10 1 833 751		veloursröd (27/27)	rosso velours (27/27)	rojoterciop.(27/27)
52 10 1 833 752		veloursröd (27/27)	rosso velours (27/27)	rojo terciop.(27/27)
52 10 1 833 753		engelsk sadelläder (07/07)	cuoio sella inglese (07/07)	cuero inglés (07/07)
52 10 1 833 754		engelsk sadelläder (07/07)	cuoio sella inglese (07/07)	cuero inglés (07/07)
52 10 1 833 755		beige 03/03	beige 03/03	beige 03/03
52 10 1 833 756		beige 03/03	beige 03/03	beige 03/03
52 10 1 833 757		vit 81/81	bianco 81/81	blanco 81/81
52 10 1 833 758		vit 81/81	bianco 81/81	blanco 81/81

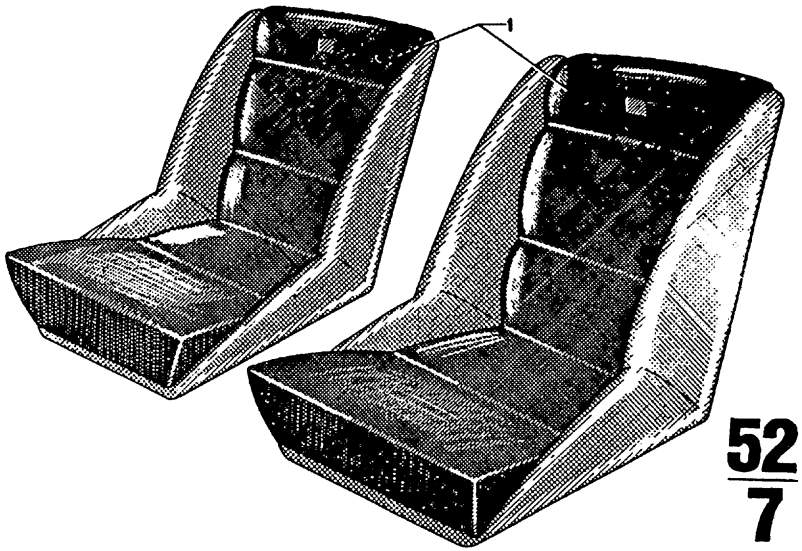

52
7
4/75

Teil-Nr	Symbol	Teil-Benennung	Stück/E 2800 CS	2800 CSA	3.0 CS	3.0 CSA	3.0 CSI		3.0 CS-L	3.0 CSI-L				USA 2800 CS	2800 CSA	3.0 CS	3.0 CSA								
		Schalensitz mit Konsole																							
* 52 10 1 819 695		schwarz							1	1															
* 52 10 1 819 696		schwarz							1	1															
* 52 10 1 824 899		schwarz							1	1															
* 52 10 1 824 900		schwarz							1	1															
* 52 10 1 829 845		schwarz							1	1															

4/75 **52** **7**

Bemerkungen
Remarks
Observations
Opmerkingen
Anmärkningar
Osservazione
Observaciones

* 52 10 1 819 695
* 52 10 1 819 696
schmale Ausführung

* 52 10 1 824 899
* 52 10 1 824 900
breite Ausführung

* 52 10 1 829 845 Fg→
Schalensitz mit verstellbarer Rückenlehne (Schale)
3.0 CS-L 2 275 349

Part No. No. de pièce Onderdeel-Nr.	Symbol	Denomination of parts	Dénomination de pièces	Benaming
		Bucket seat with bracket	Housse pour siège avec console	Zittingschaal met konsole
* 52 10 1 819 695		(black)	(noir)	(zwart)
* 52 10 1 819 696		(black)	(noir)	(zwart)
* 52 10 1 824 899		(black)	(noir)	(zwart)
* 52 10 1 824 900		(black)	(noir)	(zwart)
* 52 10 1 829 845		(black)	(noir)	(zwart)

Reservdels-Nr N° de pezzo N° pieza	Symbol	Reservdels-benämning	Denominazione pezzo	Designación pieza
		Skalsäte med konsole	Couchiglia schienale con mensola	Concha del respaldo con mensula
* 52 10 1 819 695		(svart)	(nero)	(negro)
* 52 10 1 819 696		(svart)	(nero)	(negro)
* 52 10 1 824 899		(svart)	(nero)	(negro)
* 52 10 1 824 900		(svart)	(nero)	(negro)
* 52 10 1 829 845		(svart)	(nero)	(negro)

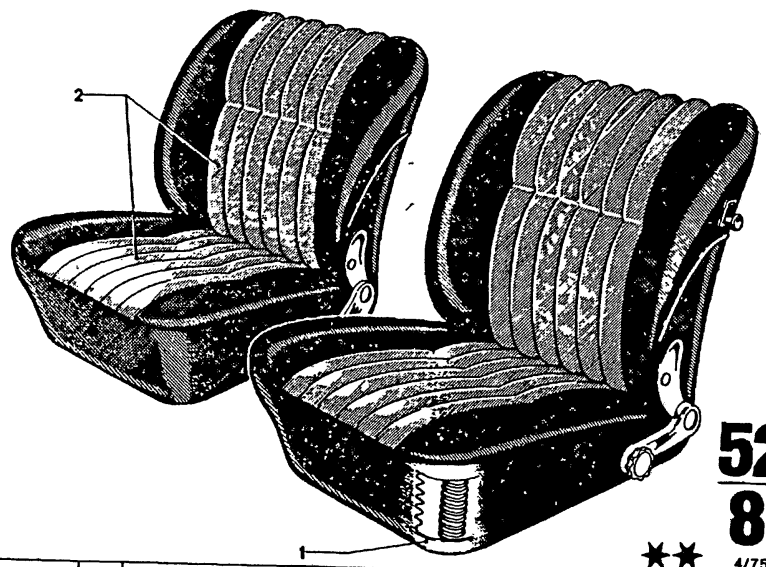

52
8
★★
4/75

Teil-Nr.	Symbol	Teil-Benennung	Stück/E									USA			
			2.5 CS	2.5 CSA	2800 CS	2800 CSA	3.0 CS	3.0 CSA	3.0 CSI	3.0 CS-L	3.0 CSI-L	2800 CS	2800 CSA	3.0 CS	3.0 CSA
52 10 1 811 655		Niederer Sitz kpl.													
		Sitzrahmen (Federkern) (niedere Ausführung)			2	2	2	2	2			2	2	2	2
52 10 1 819 136		Sitzrahmen (Federkern) (niedere Ausführung)					2	2	2					2	2
		Sitz kpl. Stoffausführung													
52 10 1 815 901		hellgrau-schwarz (51/92)			1	1	1	1	1			1	1	1	1
52 10 1 815 902		hellgrau-schwarz (51/92)			1	1	1	1	1			1	1	1	1
52 10 1 815 903		beige-goldbraun (19/20)			1	1	1	1	1			1	1	1	1
52 10 1 815 904		beige-goldbraun (19/20)			1	1	1	1	1			1	1	1	1
52 10 1 815 905		marineblau (48/39)			1	1	1	1	1			1	1	1	1
52 10 1 815 906		marineblau (48/39)			1	1	1	1	1			1	1	1	1
		Lederausführung													
52 10 1 815 929		schwarz (90/90)			1	1	1	1	1			1	1	1	1
52 10 1 815 930		schwarz (90/90)			1	1	1	1	1			1	1	1	1

4/75 **52** **8**

Bemerkungen
Remarks
Observations
Opmerkingen
Anmärkningar
Osservazione
Observaciones

****Sonderausstattung**

Niedere Vordersitze
Mit Zierleiste und Lehnenverriegelung an der Rückenlehne
Stoffausführung mit Etacryl am Seitenteil

* 52 10 1 815 929 →Fg
* 52 10 1 815 930 →Fg
* 52 10 1 811 655 →Fg
* 52 10 1 819 136 Fg→

3.0 CS	2 212 343
3.0 CSA	2 230 671
3.0 CS/USA	2 240 134
3.0 CSA/USA	2 250 066
3.0 CSI	2 261 421

Part No. No. de pièce Onderdeel-Nr.	Symbol	Denomination of parts	Dénomination de pièces	Benaming
		Lower seat kpl.	Siège plus bas kpl.	Lage zitting kpl.
* 52 10 1 811 655		Seat frame (spring core) (lower front finish)	Cadre siège (noyau de ressort) (exposée bas avant)	Zittingraam (veerkern) (lage uitvoering)
* 52 10 1 819 136		Seat frame (spring core) (lower front finish)	Cadre siège (noyau de ressort) (exposée bas avant)	Zittingraam (veerkern) (lage uitvoering)
		Seat kpl. Cloth design	Siège kpl. Modèle d'etoffe	Zitting kpl. Uitvoering in stof
52 10 1 815 901		light grey-black (51/92)	gris clair-noir (51/92)	lichtgrijs-zwart (51/92)
52 10 1 815 902		light grey-black (51/92)	gris clair-noir (51/92)	lichtgrijs-zwart (51/52)
52 10 1 815 903		beige-gold brown (19/20)	beige-brun doré (19/20)	beige-goud bruin (19/20)
52 10 1 815 904		beige-gold brown (19/20)	beige-brun doré (19/20)	beige-goud bruin (19/20)
52 10 1 815 905		navy blue(48/39)	bleu marine(48/39)	marineblauw(48/39)
52 10 1 815 906		navy blue(48/39)	bleu marine(48/39)	marineblauw(48/39)
		Leather design	Modèle de cuir	Uitvoering in leer
* 52 10 1 815 929		black(90/90)	noir(90/90)	zwart(90/90)
* 52 10 1 815 930		black(90/90)	noir(90/90)	zwart(90/90)

Reservdels-Nr. N° de pezzo N° pieza	Symbol	Reservdels-benämning	Denominazione pezzo	Designación pieza
		Lägre säte kpl.	Sedili bassi kpl.	Asiento bajos kpl.
* 52 10 1 811 655		Sitsram (fjäderkärna) (lägre utförande)	Cornice sedile (anima molle) (version.anterior.bas)	Marco de asiento (núcleo de muelles) (ejecución d. lant.baj)
* 52 10 1 819 136		Sitsram (fjäderkärna) (lägre utförande)	Cornice sedile (anima molle) (version.anterior.bas)	Marco de asiento (núcleo de muelles) (ejecuc.de lant.baj)
		Säte kpl. Tygutförande	Sedili kpl. Versione stoffa	Asiento kpl. Ejecución de tela
52 10 1 815 901		ljusgrå-svart (51/92)	grigio chiaro-nero (51/92)	gris claro-negro (51/92)
52 10 1 815 902		ljusgrå-svart (51/92)	grigio chiaro-nero (51/92)	gris claro-negro (51/92)
52 10 1 815 903		beige-guld brun (19/20)	beige-marrone oro (19/20)	beige-oro parduzco (19/20)
52 10 1 815 904		beige-guld brun (19/20)	beige-marrone oro (19/20)	beige-oro parduzco (19/20)
52 10 1 815 905		marinblå(48/39)	blu marino(48/39)	azul marino(48/39)
52 10 1 815 906		marinblå(48/39)	blu marino(48/39)	azul marino(48/39)
		Läderutförande	Versione cuoio	Ejecución de cuero
* 52 10 1 815 929		svart(90/90)	nero(90/90)	negro(90/90)
* 52 10 1 815 930		svart(90/90)	nero(90/90	negro(90/90)

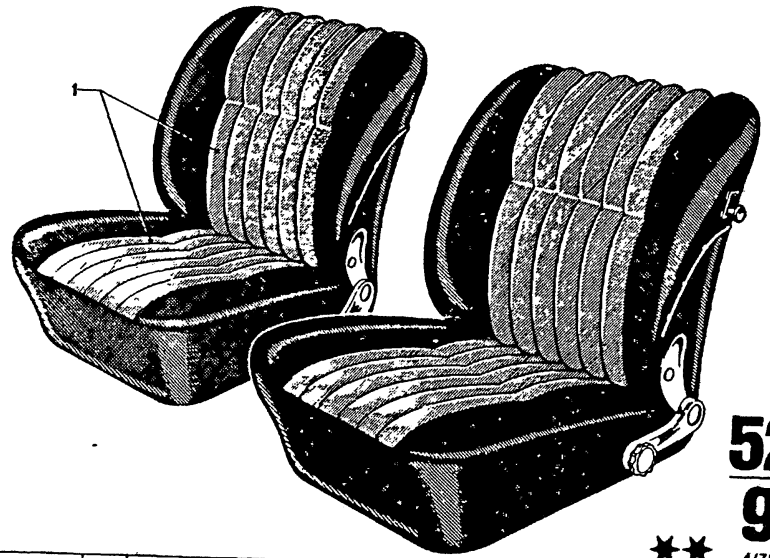

52
9
★★ 4/75

Teil-Nr.	Symbol	Teil-Benennung	Stück/E 2.5 CS	2.5 CSA	2800 CS	2800 CSA	3.0 CS	3.0 CSA	3.0 CSi	3.0 CS-L	3.0 CSi-L	USA 2800 CS	2800 CSA	3.0 CS	3.0 CSA
	★	Niederer Sitz kpl.													
		Stoffausführung													
52 10 1 825 305		hellgrau-schwarz (55/92)					1	1	1					1	1
52 10 1 825 306		hellgrau-schwarz (55/92)					1	1	1					1	1
52 10 1 825 309		marineblau (42/39)					1	1	1					1	1
52 10 1 825 310		marineblau (42/39)					1	1	1					1	1
52 10 1 825 307		nylon-braun (28/31)					1	1	1					1	1
52 10 1 825 308		nylon-braun (28/31)					1	1	1					1	1
52 10 1 826 241		schwarz (91/92)					1	1	1					1	1
52 10 1 826 242		schwarz (91/92)					1	1	1					1	1
		Kunstlederausführung													
52 10 1 825 313		schwarz (94/92)					1	1	1					1	1
52 10 1 825 314		schwarz (94/92)					1	1	1					1	1
52 10 1 825 317		marineblau (49/39)					1	1	1					1	1
52 10 1 825 318		marineblau (49/39)					1	1	1					1	1
52 10 1 825 315		nylon-braun (32/31)					1	1	1					1	1
52 10 1 825 316		nylon-braun (32/31)					1	1	1					1	1
		Lederausführung													
52 10 1 825 321		schwarz (90/90)					1	1	1					1	1
52 10 1 825 322		schwarz (90/90)					1	1	1					1	1
52 10 1 825 323		natur (02/02)					1	1	1					1	1
52 10 1 825 324		natur (02/02)					1	1	1					1	1
52 10 1 825 325		marineblau (41/41)					1	1	1					1	1
52 10 1 825 326		marineblau (41/41)					1	1	1					1	1
52 10 1 825 327		velours rot (27/27)					1	1	1					1	1
52 10 1 825 328		velours rot (27/27)					1	1	1					1	1
52 10 1 825 329		engl. Sattelleder (07/07)					1	1	1					1	1
52 10 1 825 330		engl. Sattelleder (07/07)					1	1	1					1	1
52 10 1 825 331		weiß (81/81)					1	1	1					1	1
52 10 1 825 332		weiß (81/81)					1	1	1					1	1
52 10 1 827 959		beige (03/03)					1	1	1					1	1
52 10 1 827 960		beige (03/03)					1	1	1					1	1

4/75 **52** **9**

Bemerkungen
Remarks
Observations
Opmerkingen
Anmärkningar
Osservazione
Observaciones

** Fg→

3.0 CS	2 212 343
3.0 CSA	2 230 671
3.0 CS (USA)	2 240 134
3.0 CSA (USA)	2 250 066
3.0 CSi	2 261 421

** Sonderausstattung

Niedere Vordersitze
Mit Zierleiste und Lehnenverriegelung an der Rückenlehne
Stoffausrüstung mit Uni-Wollvelours am Seitenteil
(Nylon-Flock-Cord)

Sitz mit 10 mm Kopfstütze U
Sitz mit 12 mm Kopfstütze

H
52 10 1 830 644

**→Fg

Modell 73
USA-Modell 74

Part No. No. de pièce Onderdeel-Nr.	Symbol	Denomination of parts	Dénomination de pièces	Benaming
	★	Lower seat kpl.	Siège plus bas kpl.	Lage zitting kpl.
		Cloth design	Modele d'etoffe	Uitvoering in stof
52 10 1 825 305		light grey-black (55/92)	gris clair-noir (55/92)	lichtgrijs-zwart (55/92)
52 10 1 825 306		light grey-black (55/92)	gris clair-noir (55/92)	lichtgrijs-zwart (55/92)
52 10 1 825 309		navy blue(42/39)	bleu marine(42/39)	marineblauw(42/39)
52 10 1 825 310		navy blue(42/39)	bleu marine(42/39)	marineblauw(42/39)
52 10 1 825 307		nylon brown(28/31)	nylon brun(28/31)	nylon bruin(28/31)
52 10 1 825 308		nylon brown(28/31)	nylon brun(28/31)	nylon bruin(28/31)
52 10 1 826 241		black(91/92)	noir(91/92)	zwart(91/92)
52 10 1 826 242		black(91/92)	noir(91/92)	zwart(91/92)
		Imitat.leath.design	Modèle de skai	Uitvoering in kunstl.
52 10 1 825 313		black(94/92)	noir(94/92)	zwart(94/92)
52 10 1 825 314		black(94/92)	noir(94/92)	zwart(94/92)
52 10 1 825 317		navy blue(49/39)	bleu marine(49/39)	marineblauw(49/39)
52 10 1 825 318		navy blue(49/39)	bleu marine(49/39)	marineblauw(49/39)
52 10 1 825 315		nylon brown(32/31)	nylon brun(32/31)	nylon bruin(32/31)
52 10 1 825 316		nylon brown(32/31)	nylon brun(32/31)	nylon bruin(32/31)
		Leather design	Modèle de cuir	Uitvoering in leer
52 10 1 825 321		black(90/90)	noir(90/90)	zwart(90/90)
52 10 1 825 322		black(90/90)	noir(90/90)	zwart(90/90)
52 10 1 825 323		natur(02/02)	natur(02/02)	natuur(02/02)
52 10 1 825 324		natur(02/02)	natur(02/02)	natuur(02/02)
52 10 1 825 325		navy blue(41/41)	bleu marine(41/41)	marineblauw(41/41)
52 10 1 825 326		navy blue(41/41)	bleu marine(41/41)	marineblauw(41/41)
52 10 1 825 327		velours red(27/27)	velours rouge(27/27)	velours rood(27/27)
52 10 1 825 328		velours red(27/27)	velours rouge(27/27)	velours rood(27/27)
52 10 1 825 329		saddle leather (07/07)	selle-cuir de l'ang. (07/07)	engels zadelleer (07/07)
52 10 1 825 330		saddle leather (07/07)	selle-cuir de l'ang. (07/07)	engels zadelleer (07/07)
52 10 1 825 331		white(81/81)	blanc(81/81)	wit(81/81)
52 10 1 825 332		white(81/81)	blanc(81/81)	wit(81/81)
52 10 1 827 959		beige(03/03)	beige(03/03)	beige(03/03)
52 10 1 827 960		beige(03/03)	beige(03/03)	beige(03/03)

Reservdels-Nr N° de pezzo N° pieza	Symbol	Reservdels-benämning	Denominazione pezzo	Designación pieza
	★	Lägre säte kpl.	Sedili bassi kpl.	Asiento bajos kpl.
		Tygutförande	Versione stoffa	Ejecución de tela
52 10 1 825 305		ljusgrå-svart (55/92)	grigio chiaro-nero (55/92)	gris claro-negro (55/92)
52 10 1 825 306		ljusgrå-svart (55/92)	grigio chiaro-nero (55/92)	gris claro-negro (55/92)
52 10 1 825 309		marinblå(42/39)	blu marino(42/39)	azul marino(42/39)
52 10 1 825 310		marinblå(42/39)	blu marino(42/39)	azul marino(42/39)
52 10 1 825 307		nylon brun(28/31)	nylon marrone(28/31)	nylon marron(28/31)
52 10 1 825 308		nylon brun(28/31)	nylon marrone(28/31)	nylon marron(28/31)
52 10 1 826 241		svart(91/92)	nero(91/92)	negro(91/92)
52 10 1 826 242		svart(91/92)	nero(91/92)	negro(91/92)
		Konstläderutförande	Versione similpelle	Ejecución d.cuero art
52 10 1 825 313		svart(94/92)	nero(94/92)	negro(94/92)
52 10 1 825 314		svart(94/92)	nero(94/92)	negro(94/92)
52 10 1 825 317		marinblå(49/39)	blu marino(49/39)	azul marino(49/39)
52 10 1 825 318		marinblå(49/39)	blu marino(49/39)	azul marino(49/39)
52 10 1 825 315		nylon brun(32/31)	nylon marron(32/31)	nylon marron(32/31)
52 10 1 825 316		nylon brun(32/31)	nylon marron(32/31)	nylon marron(32/31)
		Läderutförande	Versione cuoio	Ejecución de cuero
52 10 1 825 321		svart(90/90)	nero(90/90)	negro(90/90)
52 10 1 825 322		svart(90/90)	nero(90/90)	negro(90/90)
52 10 1 825 323		natur(02/02)	naturale(02/02)	natural(02/02)
52 10 1 825 324		natur(02/02)	naturale(02/02)	natural(02/02)
52 10 1 825 325		marinblå(41/41)	blu marino(41/41)	azul marino(41/41)
52 10 1 825 326		marinblå(41/41)	blu marino(41/41)	azul marino(41/41)
52 10 1 825 327		velours röd(27/27)	rosso velours(27/27)	rojo terciop.(27/27)
52 10 1 825 328		velours röd(27/27)	rosso velours(27/27)	rojo terciop.(27/27)
52 10 1 825 329		engelsk sadelläder (07/07)	pelle inglese d.sella (07/07)	cuero inglés d.silla (07/07)
52 10 1 825 330		engelsk sadelläder (07/07)	pelle inglese d.sella (07/07)	cuero inglés de silla (07/07)
52 10 1 825 331		vit(81/81)	bianco(81/81)	blanco(81/81)
52 10 1 825 332		vit(81/81)	bianco(81/81)	blanco(81/81)
52 10 1 827 959		beige(03/03)	beige(03/03)	beige(03/03)
52 10 1 827 960		beige(03/03)	beige(03/03)	beige(03/03)

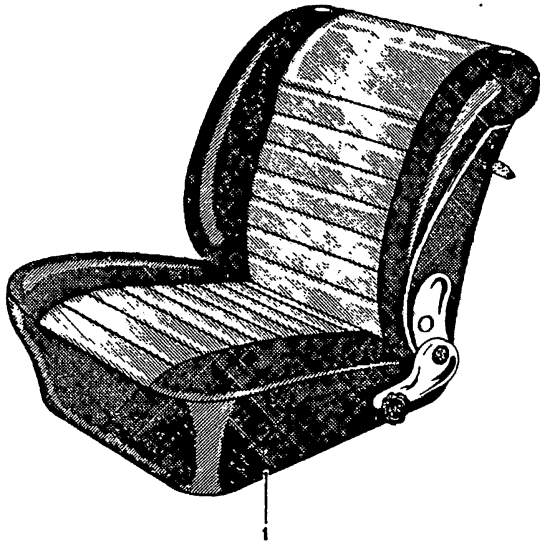

52
10
**
4/75

Teil-Nr.	Symbol	Teil-Benennung	Stück/E 2.5 CS	2.5 CSA	2800 CS	2800 CSA	3.0 CS	3.0 CSA	3.0 CSi	3.0 CSi-L	3.0 CSi-L	USA 2800 CS	2800 CSA	3.0 CS	3.0 CSA
		Sitze kpl.													
		Stoffausführung													
52 10 1 833 949		hellgrau 00/10	1	1			1	1	1					1	1
52 10 1 833 950		hellgrau 00/10	1	1			1	1	1					1	1
52 10 1 833 951		sandbeige-nylonbr. 28/31	1	1			1	1	1					1	1
52 10 1 833 952		sandbeige-nylonbr. 28/31	1	1			1	1	1					1	1
52 10 1 833 953		marineblau 42/39	1	1			1	1	1					1	1
52 10 1 833 954		marineblau 42/39	1	1			1	1	1					1	1
52 10 1 833 955		schwarz 91/92	1	1			1	1	1					1	1
52 10 1 833 956		schwarz 91/92	1	1			1	1	1					1	1
		Kunstlederausführung													
52 10 1 833 959		hellgrau 00/08	1	1			1	1	1					1	1
52 10 1 833 960		hellgrau 00/08	1	1			1	1	1					1	1
52 10 1 833 961		nylonbraun 00/07	1	1			1	1	1					1	1
52 10 1 833 962		nylonbraun 00/07	1	1			1	1	1					1	1
52 10 1 833 963		marineblau 00/06	1	1			1	1	1					1	1
52 10 1 833 964		marineblau 00/06	1	1			1	1	1					1	1
52 10 1 833 965		schwarz 00/05	1	1			1	1	1					1	1
52 10 1 833 966		schwarz 00/05	1	1			1	1	1					1	1
		Lederausführung													
52 10 1 833 969		schwarz 90/90	1	1			1	1	1					1	1
52 10 1 833 970		schwarz 90/90	1	1			1	1	1					1	1
52 10 1 833 973		marineblau 41/41	1	1			1	1	1					1	1
52 10 1 833 974		marineblau 41/41	1	1			1	1	1					1	1
52 10 1 833 975		veloursrot 27/27	1	1			1	1	1					1	1
52 10 1 833 976		veloursrot 27/27	1	1			1	1	1					1	1
52 10 1 833 977		engl. Sattelleder 07/07	1	1			1	1	1					1	1
52 10 1 833 978		engl. Sattelleder 07/07	1	1			1	1	1					1	1
52 10 1 833 979		beige 03/03	1	1			1	1	1					1	1
52 10 1 833 980		beige 03/03	1	1			1	1	1					1	1
52 10 1 833 981		weiß 81/81	1	1			1	1	1					1	1
52 10 1 833 982		weiß 81/81	1	1			1	1	1					1	1

Bemerkungen
Remarks
Observations
Opmerkingen
Anmärkningar
Osservazione
Observaciones

** Fg→

Modell 73
USA-Modell 74

** Sonderausstattung
Niedere Vordersitze

Part No. No. de pièce Onderdeel-Nr.	Symbol	Denomination of parts	Dénomination de pièces	Benaming
		Seat kpl. Cloth design	Siège kpl. Modèle d'etoffe	Zitting kpl. Uitvoering in stof
52 10 1 833 949		light grey 00/10	gris clair 00/10	lichtgrijs 00/10
52 10 1 833 950		light grey 00/10	gris clair 00/10	lichtgrijs 00/10
52 10 1 833 951		sandbeige-nylon br. 28/31	beige sable-nyl.brun 28/31	zandbeige-nyl.bruin 28/31
52 10 1 833 952		sandbeige-nylon br. 28/31	beige sable-nyl.brun 28/31	zandbeige-nyl.bruin 28/31
52 10 1 833 953		navy blue 42/39	bleu marine 42/39	marineblauw 42/39
52 10 1 833 954		navy blue 42/39	bleu marine 42/39	marineblauw 42/39
52 10 1 833 955		black 91/92	noir 91/92	zwart 91/92
52 10 1 833 956		black 91/92	noir 91/92	zwart 91/92
		Imitation leath.disign	Modèle de skai	Uitvoering in kunstl.
52 10 1 833 959		light grey 00/08	gris clair 00/08	lichtgrijs 00/08
52 10 1 833 960		light grey 00/08	gris clair 00/08	lichtgrijs 00/08
52 10 1 833 961		nylon brown 00/07	nylon brun 00/07	nylon bruin 00/07
52 10 1 833 962		nylon brown 00/07	nylon brun 00/07	nylon bruin 00/07
52 10 1 833 963		navy blue 00/06	bleu marine 00/06	marineblauw 00/06
52 10 1 833 964		navy blue 00/06	bleu marine 00/06	marineblauw 00/06
52 10 1 833 965		black 00/05	noir 00/05	zwart 00/05
52 10 1 833 966		black 00/05	noir 00/05	zwart 00/05
		Leather design	Modèle en cuir	Leeruitvoering
52 10 1 833 969		black 90/90	noir 90/90	zwart 90/90
52 10 1 833 970		black 90/90	noir 90/90	zwart 90/90
52 10 1 833 973		navy blue 41/41	bleu marine 41/41	marineblauw 41/41
52 10 1 833 974		navy blue 41/41	bleu marine 41/41	marineblauw 41/41
52 10 1 833 975		velours red 27/27	velours rouge 27/27	veloursrood 27/27
52 10 1 833 976		velours red 27/27	velours rouge 27/27	veloursrood 27/27
52 10 1 833 977		saddle leather 07/07	selle-cuir d.l'anglet. 07/07	engels zadelleer 07/07
52 10 1 833 978		saddle leather 07/07	selle-cuir d.l'anglet. 07/07	engels zadelleer 07/07
52 10 1 833 979		beige 03/03	beige 03/03	beige 03/03
52 10 1 833 980		beige 03/03	beige 03/03	beige 03/03
52 10 1 833 981		white 81/81	blanc 81/81	wit 81/81
52 10 1 833 982		white 81/81	blanc 81/81	wit 81/81

Reservdels-Nr N° de pezzo N° pieza	Symbol	Reservdels-benämning	Denominazione pezzo	Designación pieza
		Sits kpl. Tygutföxande	Sedile kpl. Versione stoffa	Asiento kpl. Ejecución de tela
52 10 1 833 949		ljusgrå 00/10	grigio chiaro 00/10	gris claro 00/10
52 10 1 833 950		ljusgrå 00/10	grigio chiaro 00/10	gris claro 00/10
52 10 1 833 951		sandbeige-nyl.brun 28/31	beige sabbia-nyl.marr 28/31	beige aren-nyl.marr. 28/31
52 10 1 833 952		sandbeige-nyl.brun 28/31	beige sabbia-nyl.marr 28/31	beige aren-nyl.marr. 28/31
52 10 1 833 953		marinblå 42/39	blu marino 42/39	azul marino 42/39
52 10 1 833 954		marinblå 42/39	blu marino 42/39	azul marino 42/39
52 10 1 833 955		svart 91/92	nero 91/92	negro 91/92
52 10 1 833 956		svart 91/92	nero 91/92	negro 91/92
		Konstläderutförande	Versione similpelle	Ejecución d.cuero art.
52 10 1 833 959		ljusgrå 00/08	grigio chiaro 00/08	gris clair 00/08
52 10 1 833 960		ljusgrå 00/08	grigio chiaro 00/08	gris claro 00/08
52 10 1 833 981		nylon brun 00/07	nylon marrone 00/07	nylon marron 00/07
52 10 1 833 962		nylon brun 00/07	nylon marrone 00/07	nylon marron 00/07
52 10 1 833 963		marinblå 00/06	blu marino 00/06	azul marino 00/06
52 10 1 833 964		marinblå 00/06	blu marino 00/06	azul marino 00/06
52 10 1 833 965		svart 00/05	nero 00/05	negro 00/05
52 10 1 833 968		svart 00/05	nero 00/05	negro 00/05
		Läderutförande	Versione cuoio	Ejecución de cuero
52 10 1 833 969		svart 90/90	nero 90/90	negro 90/90
52 10 1 833 970		svart 90/90	nero 90/90	negro 90/90
52 10 1 833 973		marinblå 41/41	blu marino 41/41	azul marino 41/41
52 10 1 833 974		marinblå 41/41	blu marino 41/41	azul marino 41/41
52 10 1 833 975		veloursröd 27/27	rosso velours 27/27	rojo terciopelo 27/27
52 10 1 833 976		veloursröd 27/27	rosso velours 27/27	rojo terciopelo 27/27
52 10 1 833 977		engelsk sadelläder 07/07	cuoio sella inglese 07/07	cuero ingles 07/07
52 10 1 833 978		engelsk sadelläder 07/07	cuoio sella inglese 07/07	cuero ingles 07/07
52 10 1 833 979		beige 03/03	beige 03/03	beige 03/03
52 10 1 833 980		beige 03/03	beige 03/03	beige 03/03
52 10 1 833 981		vit 81/81	bianco 81/81	blanco 81/81
52 10 1 833 982		vit 81/81	bianco 81/81	blanco 81/81

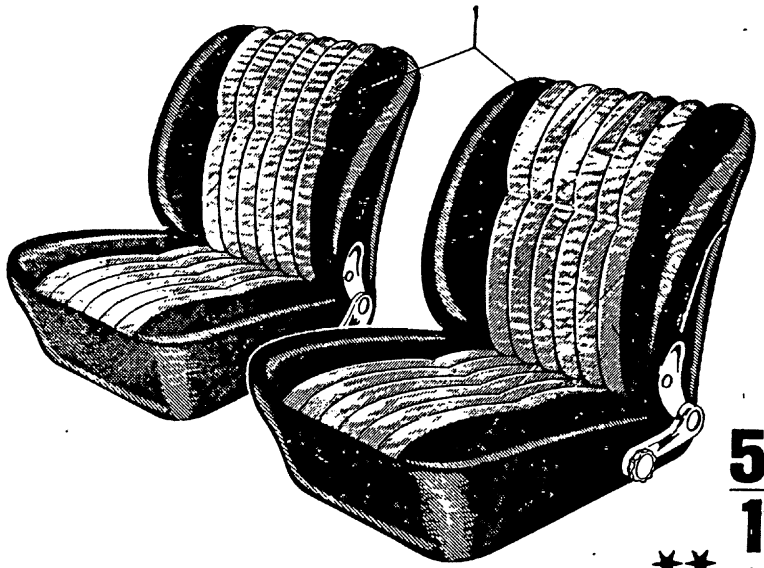

52
11
**
4/75

Teil-Nr.	Symbol	Teil-Benennung	Stück/E 2800 CS	2800 CSA	3.0 CS	3.0 CSA	3.0 CSi		3.0 CSi-L	3.0 CSI-L	USA 2800 CS	2800 CSA	3.0 CS	3.0 CSA
	^	Rückenlehne kpl.												
		Stoffausführung												
* 52 10 1 812 483		hellgrau-schwarz (51/92)	2	2							2	2		
* 52 10 1 812 484		beige-goldbraun (19/20)	2	2							2	2		
* 52 10 1 812 485		marineblau (48/39)	2	2							2	2		
		Kunstlederausführung												
52 10 1 812 486		schwarz (94/92)	2	2							2	2		
52 10 1 812 487		goldbraun (08/20)	2	2							2	2		
52 10 1 812 488		marineblau (49/39)	2	2							2	2		
		Lederausführung												
52 10 1 812 489		schwarz (90/90)	2	2							2	2		

4/75 **52 11**

Bemerkungen / Remarks / Observations / Opmerkingen / Anmärkningar / Osservazione / Observaciones

** Fg→

Mit Zierleiste an der Rückenlehne, Lehnenverriegelung, unten

2800 CS	2 202 846
	2 204 274
2800 CSA	2 220 048
	2 221 338
2800 CS/USA	2 270 072
	2 270 348
2800 CSA/USA	2 280 070
	2 280 368

* 52 10 1 812 483
* 52 10 1 812 484
* 52 10 1 812 485

Stoffausführung mit Etacryl am Seitenteil

Part No. / No. de pièce / Onderdeel-Nr.	Symbol	Denomination of parts	Dénomination de pièces	Benaming
	^	Backrest kpl.	Dossier kpl.	rugleuning kpl.
		Cloth design	Modèle d'étoffe	Uitvoering in stof
* 52 10 1 812 483		light grey-black (51/92)	gris clair-noir (51/92)	lichtgrijs-zwart (51/92)
* 52 10 1 812 484		beige-gold brown (19/20)	beige-brun doré (19/20)	beige-goud bruin (19/20)
* 52 10 1 812 485		navy blue(48/39)	bleu marine(48/39)	marineblauw(48/39)
		Imitat.leath.design	Modèle de skai	Uitvoer.in kunstleer
52 10 1 812 486		black(94/92)	noir(94/92)	zwart(94/92)
52 10 1 812 487		gold brown(08/29)	brun doré(08/20)	goud bruin(08/20)
52 10 1 812 488		navy blue(49/39)	bleu marine(49/39)	marineblauw(49/39)
		Leather design	Modele de cuir	Uitvoering in leer
52 10 1 812 489		black(90/90)	noir(90/90)	zwart(90/90)

Reservdels-Nr. / N° de pezzo / N° pieza	Symbol	Reservdels-benämning	Denominazione pezzo	Designación pieza
	^	Ryggstöd kpl.	Schienale kpl.	Respaldo kpl.
		Tygutförande	Versione stoffa	Ejecución de tela
* 52 10 1 812 483		ljusgrå-svart (51/92)	grigio chiaro-nero (51/92)	gris claro-negro (51/92)
* 52 10 1 812 484		beige-guld brun (19/20)	beige-marrone oro (19/20)	beige-oro parduzco (19/20)
* 52 10 1 812 485		marinblå(48/39)	blu marino(48/39)	azul marino(48/39)
		Konstläderutförande	Versione similpelle	Ejecución d.cuero art.
52 10 1 812 486		svart(94/92)	nero(94/92)	negro(94/92)
52 10 1 812 487		guld brun(08/20)	marrone oro(08/20)	oro parduzco(08/20)
52 10 1 812 488		marinblå(49/39)	blu marino(49/39)	azul marino(49/39)
		Läderutförande	Versione cuoio	Ejecución de cuero
52 10 1 812 489		svart(90/90)	nero(90/90)	negro(90/90)

52

2	SITZE	SEATS	SIEGES
- 15	Kopfstütze (fest)	Head rest (fixed)	Repose-tête (fixe)
- 21	Bezüge für Sitze, vorn	Cover for seats, front	Revêtement pour sièges, avant
	Bezüge für Schalensitz, vorn	Cover for bucket seat, front	Revêtement pour housse pour siège, avant
1	Sonderausstattungsverzeichnis	List of special equipment Lijst v. speciale uitrustingen Indice dotazione speciale	Relevé de l'equipement spécial Förteckning f. specialutrusting Indice equipo especial

52	ZITTINGEN		SÄTEN
12 – 15	Kopsteun (vast)		Huvudstöd (fast)
16 – 21	Bekleding voor voorzitting		Klädsel för framsäte
22	Bekleding voor voorzittingschaal		Klädsel för skalsäte, fram
	SEDILI		**ASIENTOS**
12 – 15	Poggiatesta (fisso)		Apoyacabeza (fijo)
16 – 21	Rivestimenti per sedili, anteriori		Fundas para asientos, delanteras
22	Rivestimenti per conchiglia schienale ant.		Fundas para concha del respaldo delanteros

A			
A 22	Neue Teilenummern	New part numbers	Nouveaux numéros d. pièces
		Nieuwe onderdelennummern	Nya reservdelsnummer
		Nuovi numeri di ricambi	Numeros de repuesto nuevos

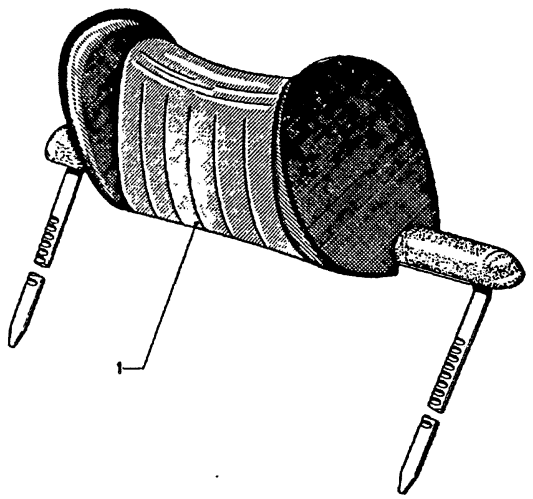

52 12 ★★ 4/75

Teil-Nr.	Symbol	Teil-Benennung	Stück/E 2.5 CS	2.5 CSA	2800 CS	2800 CSA	3.0 CS	3.0 CSA	3.0 CSi	3.0 CSi-L	3.0 CSi-L	USA 2800 CS	2800 CSA	3.0 CS	3.0 CSA
	⚠	Kopfstütze (fest)													
		Stoffausführung													
52 10 1 803 384		beige-goldbraun (19/20)										2	2	2	2
~~52 10 1 803 385~~		marineblau (48/39)										2	2	2	2
52 10 1 815 105		hellgrau-schwarz (51/92)										2	2	2	2
52 10 1 818 605		hellgrau-schwarz (55/92)												2	2
52 10 1 818 606		beige-goldbraun (12/20)												2	2
~~52 10 1 818 607~~		marineblau (42/39)												2	2
~~52 10 1 822 375~~		schwarz (91/92)												2	2
		Kunstlederausführung													
52 10 1 805 918		schwarz (94/92)										2	2	2	2
52 10 1 805 920		goldbraun (08/20)										2	2	2	2
~~52 10 1 805 922~~		marineblau (49/39)										2	2	2	2
		Lederausführung													
~~52 10 1 821 684~~		schwarz (90)										2	2	2	2
52 10 1 821 685		natur (02)										2	2	2	2
52 10 1 821 686		marineblau (41)										2	2	2	2
52 10 1 821 687		veloursrot (27)										2	2	2	2
~~52 10 1 821 688~~		engl. Sattelleder (07)										2	2	2	2
52 10 1 821 689		weiß (81)										2	2	2	2

4/75 **52 12**

Bemerkungen
Remarks
Observations
Opmerkingen
Anmärkningar
Osservazione
Observaciones

** → Fg

** Sonderausstattung für alle übrigen Modelle (Kopfstütze 10 mm)

* 52 10 1 818 606 → Fg
* 52 10 1 805 920 → Fg
* 52 10 1 805 918 Fg →
* ~~52 10 1 805 922~~ Fg →
* 52 10 1 818 605 Fg →
* ~~52 10 1 818 607~~ Fg →
* ~~52 10 1 822 375~~ Fg →

3.0 CS/USA . . . . . .
3.0 CSA/USA . . . . . .

Part No. No. de pièce Onderdeel-Nr.	Symbol	Denomination of parts	Dénomination de pièces	Benaming
	⚠	Head rest(fixed) Cloth design	Repose-tête(fixe) Modèle d'etoffe	Kopsteun(vast) Uitvoering in stof
52 10 1 803 384		beige-gold brown (19/20)	beige-brun doré (19/20)	beige-goud bruin (19/20)
~~52 10 1 803 385~~		navy blue(48/39)	bleu marine(48/39)	marineblauw(48/39)
52 10 1 815 105		light grey-black (51/92)	gris clair-noir (51/92)	lichtgrijs-zwart (51/92)
* 52 10 1 818 605		light grey-black (55/92)	gris clair-noir (55/92)	lichtgrijs-zwart (55/92)
* 52 10 1 818 606		beige-gold brown (12/20)	beige-brun doré (12/20)	beige-goud bruin (12/20)
* ~~52 10 1 818 607~~		navy blue(42/39)	bleu marine(42/39)	marineblauw(42/39)
* ~~52 10 1 822 375~~		black(91/92)	noir(91/92)	zwart(91/92)
		Imitat. leath. design	Modèle de skai	Uitvoering in kunstl.
* 52 10 1 805 918		black(94/92)	noir(94/92)	zwart(94/92)
* 52 10 1 805 920		gold brown(08/20)	brun doré(08/20)	goud bruin(08/20)
* ~~52 10 1 805 922~~		navy blue(49/39)	bleu marine(49/39)	marineblauw(49/39)
		Leather design	Modèle de cuir	Uitvoering in leer
~~52 10 1 821 684~~		black(90)	noir(90)	zwart(90)
52 10 1 821 685		natur(02)	natur(02)	natuur(02)
52 10 1 821 686		navy blue(41)	bleu marine(41)	marineblauw(41)
52 10 1 821 687		veloursred(27)	veloursrouge(27)	veloursrood(27)
~~52 10 1 821 688~~		saddle leather(07)	selle-cuir d.d'ang(07)	engels zadelleer(07)
52 10 1 821 689		white(81)	blanc(81)	wit(81)

Reservdels-Nr N° de pezzo N° pieza	Symbol	Reservdels-benämning	Denominazione pezzo	Designación pieza
	⚠	Huvudstöd(fast) Tygutförande	Poggiatesta(fisso) Versione stoffa	Apoyacabeya(fijo) Ejecución de tela
52 10 1 803 384		beige-guld brun (19/20)	beige-marrone oro (19/20)	beige-oro parduzco (19/20)
~~52 10 1 803 385~~		marinblå(48/39)	blu marino(48/39)	azul marino(48/39)
52 10 1 815 105		ljusgrå-svart (51/92)	grigio chiaro-nero (51/92)	gris claro-negro (51/92)
* 52 10 1 818 605		ljusgrå-svart (55/92)	grigio chiaro-nero (55/92)	gris claro-negro (55/92)
* 52 10 1 818 606		beige-guld brun (12/20)	beige-marrone oro (12/20)	beige oro parduzco (12/20)
* ~~52 10 1 818 607~~		marinblå(42/39)	blu marino(42/39)	azul marino(42/39)
* ~~52 10 1 822 375~~		svart(91/92)	nero(91/92)	negro(91/92)
		Konstläderutförande	Versione similpelle	Ejecución d.cuero art
* 52 10 1 805 918		svart(94/92)	nero(94/92)	negro(94/92)
* 52 10 1 805 920		guld brun(08/20)	marrone oro(08/20)	oro parduzco(08/20)
* ~~52 10 1 805 922~~		marinblå(49/39)	blu marino(49/39)	azul marino(49/39)
		Läderutförande	Versione cuoio	Ejecución de cuero
~~52 10 1 821 684~~		svart(90)	nero(90)	negro(90)
52 10 1 821 685		natur(02)	naturale(02)	natural(02)
52 10 1 821 686		marinblå(41)	blu marino(41)	azul marino(41)
52 10 1 821 687		veloursröd(27)	rosso velours(27)	rojo terciopelo(27)
~~52 10 1 821 688~~		engelsk sadelläd.(07)	cuoio selle ingl.(07)	cuero inglése(07)
52 10 1 821 689		vit(81)	bianco(81)	blanco(81)

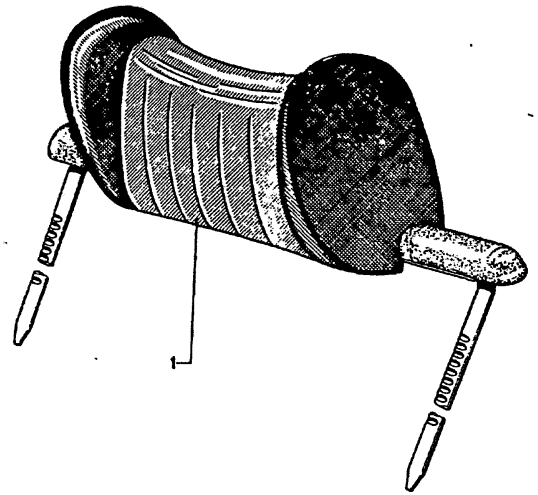

52
13

★★ 4/75

Teil-Nr.	Symbol	Teil-Benennung	Stück/E											USA								
			2.5 CS	2.5 CSA	2800 CS	2800 CSA	3.0 CS	3.0 CSA	3.0 CSI			3.0 CS-L	3.0 CSI-L			2800 CS	2800 CSA	3.0 CS	3.0 CSA				
	⚠	Kopfstütze (fest)																				
		Stoffausführung																				
52 10 1 825 703		hellgrau-schwarz (55/92)					2	2	2									2	2			
52 10 1 825 704		sandbeige-nylonbraun (28/31)					2	2	2									2	2			
52 10 1 825 705		marineblau (42/39)					2	2	2									2	2			
52 10 1 825 706		schwarz (51/92)					2	2	2													
52 10 1 832 705		schwarz										2	2									
		Kunstlederausführung																				
52 10 1 825 708		schwarz (94/92)					2	2	2									2	2			
52 10 1 825 709		nylonbraun (32/31)					2	2	2									2	2			
52 10 1 825 710		marineblau (49/39)					2	2	2									2	2			
		Lederausführung																				
52 10 1 822 448		schwarz (90)					2	2	2									2	2			
~~52 10 1 822 449~~		bronze (06)					2	2	2													
52 10 1 822 450		marineblau (41)					2	2	2									2	2			
52 10 1 822 451		veloursrot (27)					2	2	2									2	2			
52 10 1 822 452		engl. Satteileder (07)					2	2	2									2	2			
52 10 1 825 713		natur (02)					2	2	2									2	2			
52 10 1 825 714		weiß (81)					2	2	2									2	2			
52 10 1 826 825		beige (03)					2	2	2									2	2			

4/75 **52** **13**

Bemerkungen
Remarks
Observations
Opmerkingen
Anmärkningar
Osservazione
Observaciones

** Fg→

3.0 CS	2 213 274
3.0 CSA	2 231 699
3.0 CSI	2 263 980
3.0 CS/USA	2 240 542
3.0 CSA/USA	2 250 438

** Sonderausstattung für alle übrigen Typen (12mm)

** →Fg

Modell 73
USA-Modell 74

Part No. No. de pièce Onderdeel-Nr	Symbol	Denomination of parts	Dénomination de pièces	Benaming
	⚠	Head rest(fixed)	Repose-tête(fixe)	Kopsteun(vast)
		Cloth design	Modele d'etoffe	Uitvoering in stof
52 10 1 825 703		light grey-black (55/92)	gris clair-noir (55/92)	lichtgrijs-zwart (55/92)
52 10 1 825 704		sandbeige-nylon brown(28/31)	beige sable-nylon brun(28/31)	zandbeige-nylon bruin(28/31)
52 10 1 825 705		navy blue(42/39)	bleu marine(42/39)	marineblauw(42/39)
52 10 1 825 706		black(51/92)	noir(51/92)	zwart(51/92)
52 10 1 832 705		black	noir	zwart
		Imit.leath.design	Modelle de skai	Uitvoer.in kunstleer
52 10 1 825 708		black(94/92)	noir(94/92)	zwart(94/92)
52 10 1 825 709		nylon brown(32/31)	nylon brun(32/31)	nylon bruin(32/31)
52 10 1 825 710		navy blue(49/39)	bleu marine(49/39)	marineblauw(49/39)
		Leather design	Modele de cuir	Uitvoering in leer
52 10 1 822 448		black(90)	noir(90)	zwart(90)
~~52 10 1 822 449~~		bronze(06)	bronce(06)	brons(06)
52 10 1 822 450		navy blue(41)	bleu marine(41)	marineblauw(41)
52 10 1 822 451		velours red(27)	velours rouge(27)	velours rood(27)
52 10 1 822 452		saddle leather(07)	selle-cuir de l'ang(07)	engels zadelleer(07)
52 10 1 825 713		natur(02)	natur(02)	natuur(02)
52 10 1 825 714		white(81)	blanc(81)	wit(81)
52 10 1 826 825		beige(03)	beige(03)	beige(03)

Reservdels-Nr N° de pezzo N° pieza	Symbol	Reservdels-benämning	Denominazione pezzo	Designación pieza
	⚠	Huvudstöd(fast)	Poggiatesta(fisso)	Apoyacabeza(fijo)
		Tygutförande	Versione stoffa	Ejecucion de tela
52 10 1 825 703		ljusgrå-svart (55/92)	grigio chiaro-nero (55/92)	gris claro-negro (55/92)
52 10 1 825 704		sandbeige-nylon brun(28/31)	beige sabbia-nylon marrone(28/31)	beige aren.-nylon marron(28/31)
52 10 1 825 705		marinblå(42/39)	blu marino(42/39)	azul marino(42/39)
52 10 1 825 706		svart(51/92)	nero(51/92)	negro(51/92)
52 10 1 832 705		svart	nero	negro
		Konstläderutförande	Versione similpelle	Ejecución de cuero
52 10 1 825 708		svart(94/92)	nero(94/92)	negro(94/92)
52 10 1 825 709		nylon brun(32/31)	nylon marrone(32/31)	nylon marron(32/31)
52 10 1 825 710		marinblå(49/39)	blu marino(49/39)	azul marino(49/39)
		Läderutförande	Versione cuoio	Ejecución de cuero
52 10 1 822 448		svart(90)	nero(90)	negro(90)
~~52 10 1 822 449~~		brons(06)	bronzo(06)	bronce(06)
52 10 1 822 450		marinblå(41)	blu marino(41)	azul marino(41)
52 10 1 822 451		velours röd(27)	rosso velours(27)	rojo terciopelo(27)
52 10 1 822 452		engelsk sadelläd.(07)	p.ingles.d.sell.(07)	cuero inglés d.sill(07)
52 10 1 825 713		natur(02)	naturale(02)	natural(02)
52 10 1 825 714		vit(81)	bianco(81)	blanco(81)
52 10 1 826 825		beige(03)	beige(03)	beige(03)

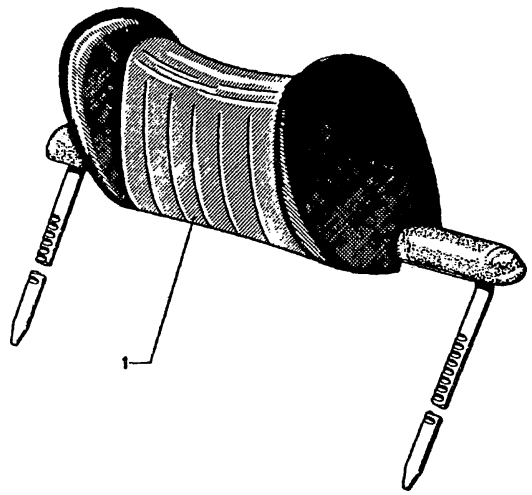

52 14

★★ 4/75

Teil-Nr.	Symbol	Teil-Benennung	Stück/E											USA								
			2.5 CS	2.5 CSA	2800 CS	2800 CSA	3.0 CS	3.0 CSA	3.0 CSi		3.0 CS-L	3.0 CSi-L		2800 CS	2800 CSA	3.0 CS	3.0 CSA					
		Kopfstütze (fest)																				
		Stoffausführung																				
52 10 1 832 355		hellgrau (00/10)	2	2			2	2	2							2	2					
52 10 1 825 731		sandbeige-nylonbraun (28/31)	2	2			2	2	2							2	2					
52 10 1 825 730		marineblau (42/39)	2	2			2	2	2							2	2					
52 10 1 825 729		schwarz (91/92)	2	2			2	2	2							2	2					
		Kunstlederausführung																				
52 10 1 828 897		hellgrau (00/08)	2	2			2	2	2							2	2					
52 10 1 822 445		nylonbraun (00/07)	2	2			2	2	2							2	2					
52 10 1 822 446		marineblau (00/06)	2	2			2	2	2							2	2					
52 10 1 822 447		schwarz (00/05)	2	2			2	2	2							2	2					
		Lederausführung																				
52 10 1 822 448		schwarz (90)	2	2			2	2	2							2	2					
52 10 1 822 450		marineblau (41)	2	2			2	2	2							2	2					
52 10 1 822 451		veloursrot (27)	2	2			2	2	2							2	2					
52 10 1 822 452		engl. Sattelleder (07)	2	2			2	2	2							2	2					
52 10 1 826 825		beige (03)	2	2			2	2	2							2	2					
52 10 1 825 714		weiß (81)	2	2			2	2	2							2	2					

4/75 **52 14**

Bemerkungen
Remarks
Observations
Opmerkingen
Anmärkningar
Osservazione
Observaciones

** Fg→
Modell 73
USA-Modell 74

**→Fg
Aug. 74

Part No. No. de pièce Onderdeel-Nr.	Symbol	Denomination of parts	Dénomination de pièces	Benaming
		Head rest(fixed)	Repose-tête(fixe)	Kopsteun(vast)
		Cloth design	Modèle d'étoffe	Uitvoering in stof
52 10 1 832 355		light grey(00/10)	gris clair(00/10)	lichtgrijs(00/10)
52 10 1 825 731		sandb-nyl.br.(28/31)	beig.sab-nylbr(28/31)	zandb-nyl.br(28/31)
52 10 1 825 730		navy blue(42/39)	bleu marine(42/39)	marineblauw(42/39)
52 10 1 825 729		black(91/92)	noir(91/92)	zwart(91/92)
		Imitation leath.disign	Modèle de skai	Uitvoering in kunstl.
52 10 1 828 897		light grey(00/08)	gris clair(00/08)	lichtgrijs(00/08)
52 10 1 822 445		nylon brown (00/07)	nylon brun (00/07)	nylon bruin (00/07)
52 10 1 822 446		navy blue (00/06)	bleu marine (00/06)	marineblauw (00/06)
52 10 1 822 447		black (00/05)	noir (00/05)	zwart (00/05)
		Leather design	Modèle en cuir	Leeruitvoering
52 10 1 822 448		black(90)	noir(90)	zwart(90)
52 10 1 822 450		navy blue(41)	bleu marine(41)	marineblauw(41)
52 10 1 822 451		veloursred(27)	veloursrouge(27)	veloursrood(27)
52 10 1 822 452		saddle leather(07)	selle-cuir d.l'ang(07)	eng.zadelleer(07)
52 10 1 826 825		beige(03)	beige(03)	beige(03)
52 10 1 825 714		white(81)	blanc(81)	wit(81)

Reservdels-Nr N° de pezzo N° pieza	Symbol	Reservdels-benämning	Denominazione pezzo	Designación pieza
		Huvudstöd(fast)	Poggiatesta(fisso)	Apoyacabeza(fijo)
		Cloth design	Modèle d'etoffe	Uitvoering in stof
52 10 1 832 355		ljusgrå(00/10)	grigio chiaro(00/10)	gris claro(00/10)
52 10 1 825 731		sandb-nyl.br(28/31)	b.sab-nyl.mar(28/31)	beige ar-nyl.m(28/31)
52 10 1 825 730		marinblå(42/39)	blu marino(42/39)	azul marino(42/39)
52 10 1 825 729		svart(91/92)	nero(91/92)	negro(91/92)
		Konstläderutförande	Versione similpelle	Ejecución d.cuero art.
52 10 1 828 897		ljusgra(00/08)	grigio chiaro(00/08)	gris claro(00/08)
52 10 1 822 445		nylon brun (00/07)	nylon marrone (00/07)	nylon marron (00/07)
52 10 1 822 446		marinblå (00/06)	blu marino (00/06)	azul marino (00/06)
52 10 1 822 447		svart (00/05)	nero (00/05)	negro (00/05)
		Läderutförande	Versione cuoio	Ejecución de cuero
52 10 1 822 448		svart(90)	nero(90)	negro(90)
52 10 1 822 450		marinbla(41)	blu marino(41)	azul marino(41)
52 10 1 822 451		veloursröd(27)	rosso velours(27)	rojo terciopelo(27)
52 10 1 822 452		eng.sadelläd.(07)	cuoio sella ing.(07)	cuero ingles(07)
52 10 1 826 825		beige(03)	beige(03)	beige(03)
52 10 1 825 714		vit(81)	bianco(81)	blanco(81)

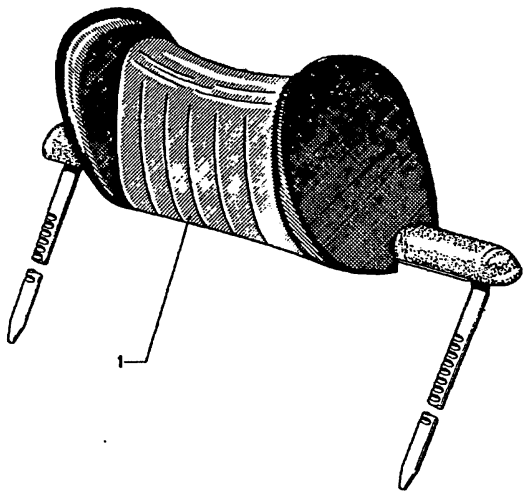

52
15
** 4/75

Teil-Nr.	Symbol	Teil-Benennung	Stück/E 2.5 CS	2.5 CSA	2800 CS	2800 CSA	3.0 CS	3.0 CSA	3.0 CSi	3.0 CSi-L	3.0 CSi-L	USA 2800 CS	2800 CSA	3.0 CS	3.0 CSA
		Kopfstütze (verstellbar)													
		Stoffausführung													
52 10 1 833 036		hellgrau 00/18	2	2			2	2	2					2	2
52 10 1 826 296		sandbeige 00/17	2	2			2	2	2					2	2
52 10 1 826 295		marineblau 00/16	2	2			2	2	2					2	2
52 10 1 826 294		schwarz 00/15	2	2			2	2	2					2	2
		Kunstlederausführung													
52 10 1 831 954		hellgrau 00/08	2	2			2	2	2					2	2
52 10 1 822 475		nylonbraun 00/07	2	2			2	2	2					2	2
52 10 1 822 476		marineblau 00/06	2	2			2	2	2					2	2
52 10 1 822 477		schwarz 00/05	2	2			2	2	2					2	2
		Lederausführung													
52 10 1 822 478		schwarz (90)	2	2			2	2	2					2	2
52 10 1 822 480		marineblau (41)	2	2			2	2	2					2	2
52 10 1 822 481		velourstot (27)	2	2			2	2	2					2	2
52 10 1 822 482		engl. Sattelleder (07)	2	2			2	2	2					2	2
52 10 1 828 216		beige (03)	2	2			2	2	2					2	2
52 10 1 826 084		weiß (81)	2	2			2	2	2					2	2

4/75 **52** **15**

Bemerkungen
Remarks
Observations
Opmerkingen
Anmärkningar
Osservazione
Observaciones

** Fg→
Aug. 74

Part No. No. de pièce Onderdeel-Nr.	Symbol	Denomination of parts	Dénomination de pièces	Benaming
		Huvudstöd, (justerbart.)	Poggiatesta (regolabi)	Apoyacabezas (regula)
		Tygutförande	Versione stoffa	Ejecución de tela
52 10 1 833 036		ljusgra(00/18)	grigio chiaro(00/18)	gris claro(00/18)
52 10 1 826 296		sandbeige(00/17)	beige sabbia(00/17)	beige arenoso(00/17)
52 10 1 826 295		marinbla(00/16)	blu marino(00/16)	azul marino(00/16)
52 10 1 826 294		svart(00/15)	nero(00/15)	negro(00/15)
		Konstläderutförande	Versione similpelle	Ejecución d.cuero art.
52 10 1 831 954		ljusgra(00/08)	grigio chiaro(00/08)	gris claro(00/08)
52 10 1 822 475		nylon brun(00/07)	nylon marrone(00/07)	nylon marron(00/97)
52 10 1 822 476		marinbla(00/06)	blu marino(00/06)	azul marino(00/06)
52 10 1 822 477		svart(00/05)	nero(00/05)	negro(00/05)
		Läderutförande	Versione cuoio	Ejecución de cuero
52 10 1 822 478		svart(90)	nero(90)	negro(90)
52 10 1 822 480		marinbla(41)	blu marino(41)	azul marino(41)
52 10 1 822 481		velursröd(27)	rosso velours(27)	rojo terciopelo(27)
52 10 1 822 482		eng.sadelläd.(07)	cuoio sella ing.(07)	cuero ingles(07)
52 10 1 828 216		beige(03)	beige(03)	beige(03)
52 10 1 826 084		vit(81)	bianco(81)	blanco(81)

Reservdels-Nr N° de pezzo N° pieza	Symbol	Reservdels-benämning	Denominazione pezzo	Designación pieza
		Head rest, (adjustable)	Repose-tete, (aiustable)	Kopsteun (instelbare)
		Cloth design	Modèle d'étoffe	Uitvoering in stof
52 10 1 833 036		light grey(00/18)	gris clair(00/18)	lichtgrijs(00/18)
52 10 1 826 296		sandbeige(00/17)	beige sable(00/17)	zandbeige(00/17)
52 10 1 826 295		navy blue(00/16)	bleu marine(00/16)	marineblauw(00/16)
52 10 1 826 294		black(00/15)	noir(00/15)	zwart(00/15)
		Imitation leath.disign	Modèle de skai	Uitvoering in kunstl.
52 10 1 831 954		light grey(00/08)	gris clair(00/08)	lichtgrijs(00/08)
52 10 1 822 475		nylon brown(00/07)	nylon brun(00/07)	nylon bruin(00/07)
52 10 1 822 476		navy blue(00/06)	bleu marine(00/06)	marineblauw(00/06)
52 10 1 822 477		black(00/05)	noir(00/05)	zwart(00/05)
		Leather design	Modèle en cuir	Leeruitvoering
52 10 1 822 478		black(90)	noir(90)	zwart(90)
52 10 1 822 480		navy blue(41)	bleu marine(41)	marineblauw(41)
52 10 1 822 481		velours red(27)	velours rouge(27)	velours rood(27)
52 10 1 822 482		saddle leather(07)	selle-cuir d.l'ang(07)	eng.zadelleer(07)
52 10 1 828 216		beige(03)	beige(03)	beige(03)
52 10 1 826 084		white(81)	blanc(81)	wit(81)

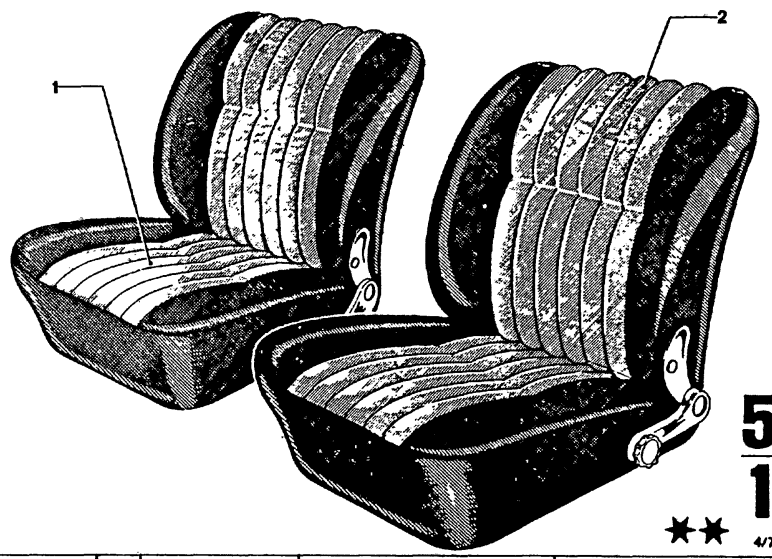

52
16
★★
4/75

Pos.	Teil-Nr.	Symbol	Teil-Benennung	Stück/E 2800 CS	2800 CSA	3.0 CS	3.0 CSA	3.0 CSi		3.0 CS-L	3.0 CSi-L			USA 2800 CS	2800 CSA	3.0 CS	3.0 CSA						
			Stoffausführung																				
		⚠	Bezug Sitz																				
	* 52 10 1 811 501		grau-schwarz (67/92)	2	2																		
	* 52 10 1 811 502		marineblau (48/39)	2	2																		
	* 52 10 1 811 503		beige-goldbr. (19/20)	2	2																		
			Bezug Rückenlehne																				
	* 52 10 1 811 625		grau-schwarz (67/92)	2	2																		
	* 52 10 1 811 626		marineblau (48/39)	2	2																		
	* 52 10 1 811 627		beige-goldbr. (19/20)	2	2																		
			Kunstlederausführung																				
			Bezug Sitz																				
	52 10 1 811 504		goldbraun (08/20)	2	2																		
	52 10 1 811 505		marineblau (49/39)	2	2																		
	52 10 1 811 506		schwarz (94/92)	2	2																		
			Bezug Rückenlehne																				
	52 10 1 811 630		goldbraun (08/20)	2	2																		
	52 10 1 811 629		marineblau (49/39)	2	2																		
	52 10 1 811 628		schwarz (94/92)	2	2																		
			Lederausführung																				
			Bezug Sitz																				
	52 10 1 811 507		schwarz (90/90)	2	2																		
	52 10 1 811 508		natur (02/02)	2	2																		
	52 10 1 811 509		marineblau (41/41)	2	2																		
			Bezug Rückenlehne																				
	~~52 10 1 811 631~~		schwarz (90/90)	2	2																		
	52 10 1 811 632		marineblau (41/41)	2	2																		
	52 10 1 811 633		natur (02/02)	2	2																		

52
16

4/75	Bemerkungen Remarks Observations Opmerkingen Anmärkningar Osservazione Observaciones

* * → Fg 1.12.1970

Ohne Zierleiste an der Rückenlehne, Lehnenverriegelung, unten
2800 CS 2 202 845
2800 CSA 2 220 847

* 52 10 1 811 501
* 52 10 1 811 625
* 52 10 1 811 502
* 52 10 1 811 626
* 52 10 1 811 503
* 52 10 1 811 627

Stoffausführung mit Uni-Stoff am Seitenteil

Part No. No. de pièce Onderdeel-Nr.	Symbol	Denomination of parts	Dénomination de pièces	Benaming
	⚠	Cloth design	Modèle d'etoffe	Uitvoering in stof
		Cover seat	Revêtement siège	Bekleding zitting
* 52 10 1 811 501		grey-black(67/92)	gris-noir(67/92)	grijs-zwart(67/92)
* 52 10 1 811 502		navy blue(48/39)	bleu marine(48/39)	marineblauw(48/39)
* 52 10 1 811 503		beige-gold br.(19/20)	beige-br.doré(19/20)	beige-goud br.(19/20)
		Cover backrest	Revêtement dossier	Bekleding rugleuning
* 52 10 1 811 625		grey-black(67/92)	gris-noir(67/92)	grijs-zwart(67/92)
* 52 10 1 811 626		navy blue(48/39)	bleu marine(48/39)	marineblauw(48/39)
* 52 10 1 811 627		beige-goldbr(19/20)	beige-br.doré(19/20)	beige-goud br(19/20)
		Imitat.leath.design	Modèle de skai	Uitvoering in kunstl.
		Cover seat	Revêtement siège	Bekleding zitting
52 10 1 811 504		gold brown(08/20)	brun doré(08/20)	goud bruin(08/20)
52 10 1 811 505		navy blue(49/39)	bleu marine(49/39)	marineblauw(49/39)
52 10 1 811 506		black(94/92)	noir(94/92)	zwart(94/92)
		Cover backrest	Revêtement dossier	Bekleding rugleuning
52 10 1 811 630		goldbrown(08/20)	brun doré(08/20)	goud bruin(08/20)
52 10 1 811 629		navy blue(49/39)	bleu marine(49/39)	marineblauw(49/39)
52 10 1 811 628		black(94/92)	noir(94/92)	zwart(94/92)
		Leather design	Modèle de cuir	Uitvoering in leer
		Cover seat	Revêtement siège	Bekleding zitting
52 10 1 811 507		black(90/90)	noir(90/90)	zwart(90/90)
52 10 1 811 508		natur(02/02)	natur(02/02)	natuur(02/02)
52 10 1 811 509		navy blue(41/41)	bleu marine(41/41)	marineblauw(41/41)
		Cover backrest	Revêtement dossier	Bekleding rugleuning
~~52 10 1 811 631~~		black(90/90)	noir(90/90)	zwart(90/90)
52 10 1 811 632		navy blue(41/41)	bleu marine(41/41)	marineblauw(41/41)
52 10 1 811 633		natur(02/02)	natur(02/02)	natuur(02/02)

Reservdels-Nr N° de pezzo N° pieza	Symbol	Reservdels-benämning	Denominazione pezzo	Designación pieza
	⚠	Tygutförande	Versione stoffa	Ejecución de tela
		Klädsel säte	Rivestimento sedile	Funda asiento
* 52 10 1 811 501		grå-svart(67/92)	grigio-nero(67/92)	gris-negro(67/92)
* 52 10 1 811 502		marinblå(48/39)	blu marino(48/39)	azul marino(48/39)
* 52 10 1 811 503		beige-guld br.(19/20)	beige-marr.oro(19/20)	beige-oro pard(19/20)
		Klädsel ryggstöd	Rivestim.schienale	Funda respaldo
* 52 10 1 811 625		grå-svart(67/92)	grigio-nero(67/92)	gris-negro(67/92)
* 52 10 1 811 626		marinblå(48/39)	blu marino(48/39)	azul marino(48/39)
* 52 10 1 811 627		beige-guld br.(19/20)	beige-marr.oro(19/20)	beige-oro pard(19/20)
		Konstläderutförande	Versione similpelle	Ejecución d.cuero art.
		Klädsel säte	Rivestim.sedile	Funda asiento
52 10 1 811 504		guld brun(08/20)	marrone oro(08/20)	oro parduzco(08/20)
52 10 1 811 505		marinblå(49/39)	blu marino(49/39)	azul marino(49/39)
52 10 1 811 506		svart(94/92)	nero(94/92)	negro(94/92)
		Klädsel ryggstöd	Rivestim. schienale	Funda respaldo
52 10 1 811 630		guldbrun(08/20)	marrone oro(08/20)	oro parduzco(08/20)
52 10 1 811 629		marinblå(49/39)	blu marino(49/39)	azul marino(49/39)
52 10 1 811 628		svart(94/92)	nero(94/92)	negro(94/92)
		Läderutförande	Versione cuoio	Ejecución de cuero
		Klädsel säte	Rivestim. sedile	Funda asiento
* 52 10 1 811 507		svart(90/90)	nero(90/90)	negro(90/90)
* 52 10 1 811 508		natur(02/02)	naturale(02/02)	natural(02/02)
* 52 10 1 811 509		marinblå(41/41)	blu marino(41/41)	azul marino(41/41)
		Klädsel ryggstöd	Rivestim. schienale	Funda respaldo
* ~~52 10 1 811 631~~		svart(90/90)	nero(90/90)	negro(90/90)
* 52 10 1 811 632		marinblå(41/41)	blu marino(41/41)	azul marino(41/41)
* 52 10 1 811 633		natur(02/02)	naturale(02/02)	natural(02/02)

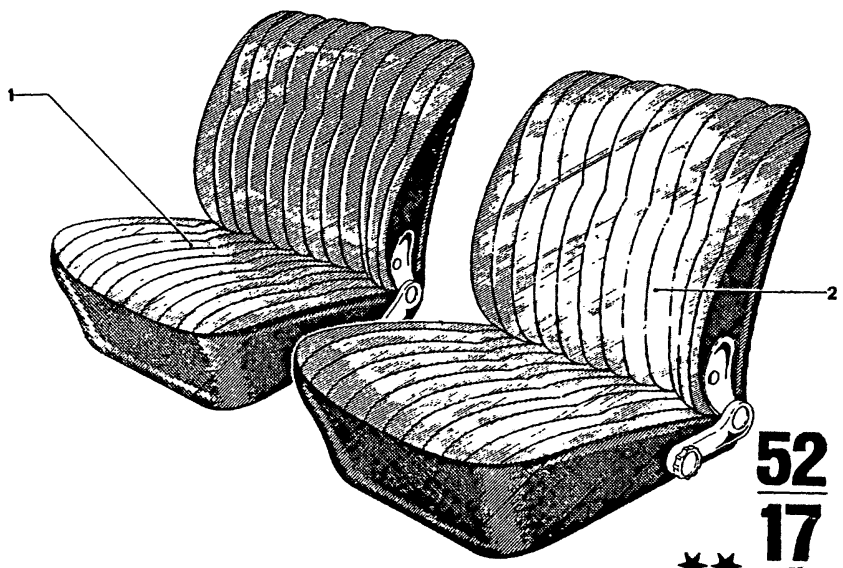

52
17
★★
4/75

Teil-Nr.	Symbol	Teil-Benennung	Stück/E 2800 CS	2800 CSA	3.0 CS	3.0 CSA	3.0 CSi	3.0 CS-L	3.0 CSi-L	USA 2800 CS	2800 CSA	3.0 CS	3.0 CSA
	⚠	Bezug Sitz nur Cordstoff											
52 10 1 813 262		beige	2										
52 10 1 813 263		grau-schwarz	2										
52 10 1 813 264		marineblau	2										
		Bezug Rückenlehne											
~~52 10 1 813 265~~		beige	2										
52 10 1 813 266		grau-schwarz	2										
52 10 1 813 267		marineblau	2										

4/75 52 17	Bemerkungen Remarks Observations Opmerkingen Anmärkningar Osservazione Observaciones

** 2800 CS → Fg

Kaross.-Nr. 13 15 Fg 2 201 457
Kaross.-Nr. 13 16 Fg 2 201 411
Kaross.-Nr. 13 17 Fg 2 201 649
Kaross.-Nr. 13 18 Fg 2 201 330
Kaross.-Nr. 13 19 Fg 2 201 357
Kaross.-Nr. 13 20 Fg 2 201 566
Kaross.-Nr. 13 21 Fg 2 201 777
Kaross.-Nr. 13 22 Fg 2 201 474
Kaross.-Nr. 13 23 Fg 2 201 430
Kaross.-Nr. 13 24 Fg 2 201 559
Kaross.-Nr. 13 25 Fg 2 201 393
Kaross.-Nr. 13 26 Fg 2 201 490
Kaross.-Nr. 13 27 Fg 2 201 801
Kaross.-Nr. 13 28 Fg 2 201 374
Kaross.-Nr. 13 29 Fg 2 201 409
Kaross.-Nr. 13 30 Fg 2 201 438
Kaross.-Nr. 13 31 Fg 2 201 706
Kaross.-Nr. 13 32 Fg 2 201 783
Kaross.-Nr. 13 33 Fg 2 201 667
Kaross.-Nr. 13 34 Fg 2 201 606
Kaross.-Nr. 13 34 Fg 2 201 606
Kaross.-Nr. 13 35 Fg 2 201 555
Kaross.-Nr. 13 36 Fg 2 201 827
Kaross.-Nr. 13 37 Fg 2 201 366
Kaross.-Nr. 13 38 Fg 2 201 419
Kaross.-Nr. 13 39 Fg 2 201 361
Kaross.-Nr. 13 40 Fg 2 201 326
Kaross.-Nr. 13 41 Fg 2 201 385
Kaross.-Nr. 13 42 Fg 2 201 483
Kaross.-Nr. 13 43 Fg 2 201 368
Kaross.-Nr. 13 44 Fg 2 201 461
Kaross.-Nr. 13 45 Fg 2 201 436
Kaross.-Nr. 13 46 Fg 2 201 467
Kaross.-Nr. 13 47 Fg 2 201 377
Kaross.-Nr. 13 48 Fg 2 201 531
Kaross.-Nr. 13 49 Fg 2 201 362
Kaross.-Nr. 13 50 Fg 2 201 332
Kaross.-Nr. 13 51 Fg 2 201 829

Part No. No. de pièce Onderdeel-Nr.	Symbol	Denomination of parts	Dénomination de pièces	Benaming
	⚠	Cover seat only Cord	Revêtement siège Corde	Bekleding zitting Cord
52 10 1 813 262		beige	beige	beige
52 10 1 813 263		grey-black	gris-noir	grijs-zwart
52 10 1 813 264		navy blue	bleu marine	marineblauw
		Cover backrest	Revêtement dossier	Bekleding rugleuning
~~52 10 1 813 265~~		beige	beige	beige
52 10 1 813 266		grey-black	gris-noir	grijs-zwart
52 10 1 813 267		navy blue	bleu marine	marineblauw

Reservdels-Nr N° de pezzo N° pieza	Symbol	Reservdels-benämning	Denominazione pezzo	Designación pieza
	⚠	Klädsel säte Cord	Rivestim. sedile Corda	Funda asiento Cordon
52 10 1 813 262		beige	beige	beige
52 10 1 813 263		grå-svart	grigio-nero	gris-negro
52 10 1 813 264		marinblå	blu marino	azul marino
		Klädsel ryggstöd	Rivestimento schienale	Funda respaldo
~~52 10 1 813 265~~		beige	beige	beige
52 10 1 813 266		grå-svart	grigio-nero	gris-negro
52 10 1 813 267		marinblå	blu marino	azul marino

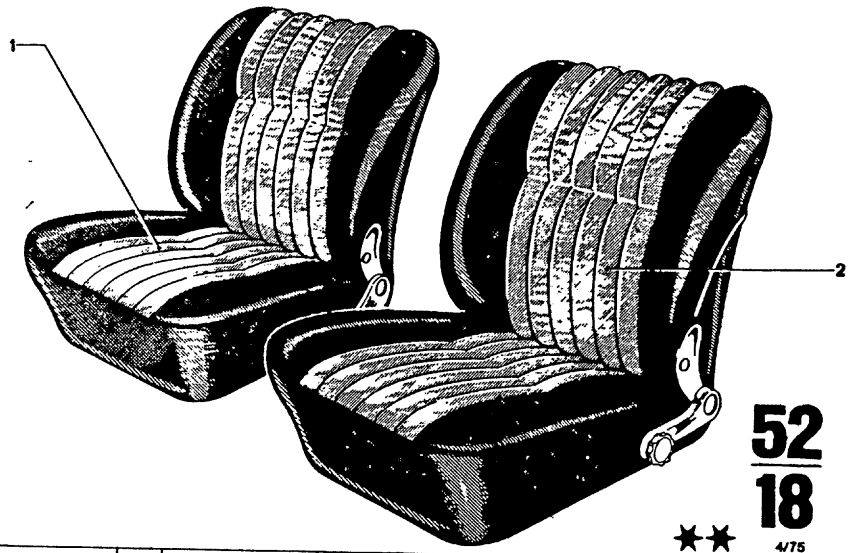

Teil-Nr	Symbol	Teil-Benennung	Stück/E 2800 CS	2800 CSA	3.0 CS	3.0 CSA	3.0 CSi	3.0 CS-L	3.0 CSi-L	USA 2800 CS	2800 CSA	3.0 CS	3.0 CSA
	⚠	Bezug Sitz Stoffausführung											
* 52 10 1 811 756		hellgrau-schwarz (51/92)	2	2	2	2	2			2	2	2	2
* 52 10 1 811 757		marineblau (48/39)	2	2	2	2	2			2	2	2	2
* 52 10 1 811 758		beige-goldbraun (19/20)	2	2	2	2	2			2	2	2	2
		Kunstlederausführung											
* 52 10 1 811 760		schwarz (94/92)	2	2	2	2	2			2	2	2	2
* 52 10 1 811 761		marineblau (49/39)	2	2	2	2	2			2	2	2	2
* 52 10 1 811 762		goldbraun (08/20)	2	2	2	2	2			2	2	2	2
* 52 10 1 819 122		schwarz (94/92)			2	2	2					2	2
* 52 10 1 819 123		goldbraun (08/20)			2	2	2					2	2
* 52 10 1 819 124		marineblau (49/39)			2	2	2					2	2
* 52 10 1 823 575		nylon-braun (32/31)			2	2	2					2	2
		Bezug Rückenlehne Stoffausführung											
* 52 10 1 811 773		hellgrau-schwarz (51/92)	2	2	2	2	2			2	2	2	2
* 52 10 1 811 774		marineblau (48/39)	2	2	2	2	2			2	2	2	2
* 52 10 1 811 775		beige-goldbraun (19/20)	2	2	2	2	2			2	2	2	2
		Kunstlederausführung											
52 10 1 811 777		schwarz (94/92)	2	2	2	2	2			2	2	2	2
52 10 1 811 778		marineblau (49/39)	2	2	2	2	2			2	2	2	2
* 52 10 1 811 779		goldbraun (08/20)	2	2	2	2	2			2	2	2	2
* 52 10 1 823 529		nylon-braun (32/31)			2	2	2					2	2

4/75 **52 18** Bemerkungen Remarks Observations Opmerkingen Anmärkningar Osservazione Observaciones

** Mit Zierleiste an der Rückenlehne Leinenverriegelung, unten

** Fg→

2800 CS	2 202 846
2800 CSA	2 220 848
grau-schwarz	(51/92)
marineblau	(48/39)
beige-goldbraun	(19/20)

** →Fg

2800 CS (USA)	2 270 072
2800 CSA (USA)	2 280 070
grau-schwarz	(51/92)
marineblau	(48/39)
beige-goldbraun	(19/20)

* 52 10 1 811 760 →Fg
* 52 10 1 811 761 →Fg
* 52 10 1 811 762 →Fg
* 52 10 1 819 122 Fg→
* 52 10 1 819 123 Fg→
* 52 10 1 819 124 Fg→

3.0 CS	2 212 343
3.0 CSA	2 230 671
3.0 CS/USA	2 240 134
3.0 CSA/USA	2 250 066
3.0 CSi	2 261 421

* 52 10 1 811 756
* 52 10 1 811 773
* 52 10 1 811 757
* 52 10 1 811 774
* 52 10 1 811 758
* 52 10 1 811 775

Stoffausführung mit Etacryl am Seitenteil

* 52 10 1 811 779 →Fg
* 52 10 1 819 123 →Fg
* 52 10 1 823 529 Fg→
* 52 10 1 823 575 Fg→

3.0 CS	. . . . .
3.0 CSA	. . . . .
3.0 CSi	. . . . .
3.0 CS/USA	. . . . .
3.0 CSA/USA	. . . . .

Part No. No. de pièce Onderdeel-Nr.	Symbol	Denomination of parts	Dénomination de pièces	Benaming
	⚠	Cover seat Cloth design	Revêt. siège Modèle d'etoffe	Bekleding zitting Uitvoering in stof
* 52 10 1 811 756		light grey-black (51/92)	gris clair-noir (51/92)	lichtgrijs-zwart (51/92)
* 52 10 1 811 757		navy blue(48/39)	bleu marine(48/39)	marineblauw(48/39)
* 52 10 1 811 758		beige-gold brown (19/20)	beige-brun doré (19/20)	beige-goud bruin (19/20)
		Imitat. leath.design	Modèle de skai	Uitvoering in kunstl
* 52 10 1 811 760		black(94/92)	noir(94/92)	zwart(94/92)
* 52 10 1 811 761		navy blue(49/39)	bleu marine(49/39)	marineblauw(49/39)
* 52 10 1 811 762		gold brown(08/20)	brun doré(08/20)	goud bruin(08/20)
* 52 10 1 819 122		black(94/92)	noir(94/92)	zwart(94/92)
* 52 10 1 819 123		gold brown(08/20)	brun doré(08/20)	goud bruin(08/20)
* 52 10 1 819 124		navy blue(49/39)	bleu marine(49/39)	marineblauw(49/39)
* 52 10 1 823 575		nylon brown(32/31)	nylon brun(32/31)	nylon bruin(32/31)
		Cover backrest Cloth design	Revêt.dossier Modèle d'etoffe	Bekled.rugleuning Uitvoering in stof
* 52 10 1 811 773		light grey-black (55/92)	gris clair-noir (55/92)	lichtgrijs-zwart (55/92)
* 52 10 1 811 774		navy blue(48/39)	bleu marine(48/39)	marineblauw(48/39)
* 52 10 1 811 775		beige-gold brown (19/20)	beige-brun doré (19/20)	beige-goud bruin (19/20)
		Imitat. leath. design	Modèle de skai	Uitvoer. in kunstl.
52 10 1 811 777		black(94/92)	noir(94/92)	zwart(94/92)
52 10 1 811 778		navy blue(49/39)	bleu marine(49/39)	marineblauw(49/39)
* 52 10 1 811 779		goldbrown(08/20)	brun doré(08/20)	goud bruin(08/20)
* 52 10 1 823 529		nylon brown(32/31)	nylon brun(32/31)	nylon bruin(32/31)

Reservdels-Nr. N° de pezzo N° pieza	Symbol	Reservdels-benämning	Denominazione pezzo	Designación pieza
	⚠	Klädsel sits Tygutförande	Rivest. sedile Versione stoffa	Funda de asiento Ejecución de tela
* 52 10 1 811 756		ljusgrå-svart (51/92)	grigio-chiaro-nero (51/92)	gris claro-negro (51/92)
* 52 10 1 811 757		marinblå(48/39)	blu marino(48/39)	azul marino(48/39)
* 52 10 1 811 758		beige-guld brun (19/20)	beige-marrone oro (19/20)	beige-oro parduzco (19/20)
		Konstläderförande	Versione similpelle	Ejecución d.cuero a
* 52 10 1 811 760		svart(94/92)	nero(94/92)	negro(94/92)
* 52 10 1 811 761		marinblå(49/39)	blu marino(49/39)	azul marino(49/39)
* 52 10 1 811 762		guld brun(08/20)	marrone oro(08/20)	oro parduzco(08/20
* 52 10 1 819 122		svart(94/92)	nero(94/92)	negro(94/92)
* 52 10 1 819 123		guld brun(08/20)	marrone oro(08/20)	oro parduzco(08/20
* 52 10 1 819 124		marinblå(49/39)	blu marino(49/39)	azul marino(49/39)
* 52 10 1 823 575		nylon brun(32/31)	nylon marrone(32/31)	nylon marron(32/31
		Klädsel ryggstöd Tygutförande	Rivest. schienale Versione stoffa	Funda de respaldo Ejecución de tela
* 52 10 1 811 773		ljusgrå-svart (51/92)	grigio chiaro-nero (51/92)	gris claro-negro (51/92)
* 52 10 1 811 774		marinblå(48/39)	blu marino(48/39)	azul marino(48/39)
* 52 10 1 811 775		beige-guld brun (19/20)	beige-marrone oro (19/20)	beige-oro parduzco (19/20)
		Konstläderutförande	Versione similpelle	Ejecución d.cuero a
52 10 1 811 777		svart(94/92)	nero(94/92)	negro(94/92)
52 10 1 811 778		marinblå(49/39)	blu marino(49/39)	azul marino(49/39)
* 52 10 1 811 779		guld brun(08/20)	marrone oro(08/20)	oro parduzco(08/20
* 52 10 1 823 529		nylon brun(32/31)	nylon marrone(32/31)	nylon marron(32/3

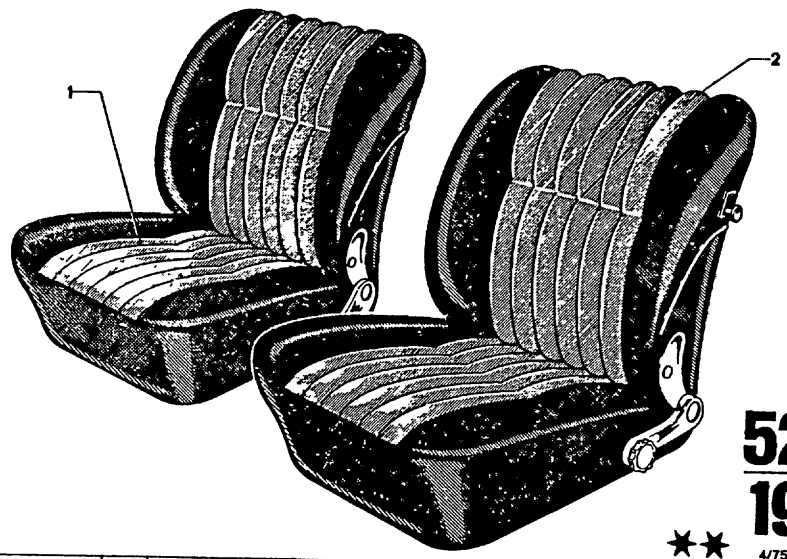

52
19
★★
4/75

Teil-Nr	Symbol	Teil-Benennung	Stück/E 2800 CS	2800 CSA	3.0 CS	3.0 CSA	3.0 CSI	3.0 CS-L	3.0 CSI-L	USA 2800 CS	2800 CSA	3.0 CS	3.0 CSA
	⩓	Bezug Sitz Stoffausführung											
* 52 10 1 817 806		hellgrau-schwarz (55/92)			2	2	2					2	2
* 52 10 1 817 807		beige-goldbraun (12/20)			2	2	2					2	2
* 52 10 1 817 808		marineblau (42/39)			2	2	2					2	2
* 52 10 1 819 118		hellgrau-schwarz (55/92)			2	2	2					2	2
* 52 10 1 819 119		beige-goldbraun (12/20)			2	2	2					2	2
* 52 10 1 819 120		marineblau (42/39)			2	2	2					2	2
* 52 10 1 823 577		sandbeige-nylon-braun (28/31)			2	2	2					2	2
* 52 10 1 823 578		schwarz (91/92)			2	2	2					2	2
		Bezug Rückenlehne											
* 52 10 1 817 810		grau-schwarz (55/92)			2	2	2					2	2
* 52 10 1 817 811		beige-goldbraun (12/20)			2	2	2					2	2
* 52 10 1 817 812		marineblau (42/39)			2	2	2					2	2
* 52 10 1 823 549		sandbeige-nylon-braun (28/31)			2	2	2					2	2
* 52 10 1 823 550		schwarz (91/92)			2	2	2					2	2

4/75 **52 19**

Bemerkungen
Remarks
Observations
Opmerkingen
Anmärkningar
Osservazione
Observaciones

** Fg→

** Mit Zierleiste und Lehnenverriegelung an der Rückenlehne
Stoffausführung mit Uni-Woll-velours am Seitenteil (Nylon-Flock-Cord)

* 52 10 1 817 806 →Fg
* 52 10 1 817 807 →Fg
* 52 10 1 817 808 →Fg
* 52 10 1 819 118 Fg→
* 52 10 1 819 119 Fg→
* 52 10 1 819 120 Fg→

3.0 CS	2 212 343
3.0 CSA	2 230 671
3.0 CS/USA	2 240 134
3.0 CSA/USA	2 250 066
3.0 CSI	2 261 421

* 52 10 1 817 810 →Fg
* 52 10 1 817 811 →Fg
* 52 10 1 817 812 →Fg
* 52 10 1 819 119 →Fg
* 52 10 1 823 577 Fg→
* 52 10 1 823 578 Fg→
* 52 10 1 823 549 Fg→
* 52 10 1 823 550 Fg→

3.0 CS	. ...
3.0 CSA	. ...
3.0 CSI	. ...
3.0 CS/USA	. ...
3.0 CSA/USA	. ...

Part No. No. de pièce Onderdeel-Nr.	Symbol	Denomination of parts	Dénomination de pièces	Benaming
	⩓	Cover seat Cloth design	Revêt.siège Modèle d'etoffe	Bekleding zitting Uitvoering in stof
* 52 10 1 817 806		light grey-black (55/92)	gris clair-noir (55/92)	lichtgrijs-zwart (55/92)
* 52 10 1 817 807		beige-gold brown (12/20)	beige-brun doré (12/20)	beige-goud bruin (12/20)
* 52 10 1 817 808		navy blue(42/39)	bleu marine(42/39)	marineblauw(42/39)
* 52 10 1 819 118		light grey-black (55/92)	gris clair-noir (55/92)	lichtgrijs-zwart (55/92)
* 52 10 1 819 119		beige-gold brown (12/20)	beige-brun doré (12/20)	beige-goud bruin (12/20)
* 52 10 1 819 120		navy blue(42/39)	bleu marine(42/39)	marineblauw(42/39)
* 52 10 1 823 577		sandbeige-nylon brown(28/31)	beige sable-nylon brun(28/31)	zandbeige-nylon bruin(28/31)
* 52 10 1 823 578		black(91/92)	noir(91/92)	zwart(91/92)
		Cover backrest	Revet.dossier	Bekled.rugleuning
* 52 10 1 817 810		light grey-black (55/92)	gris clair-noir (55/92)	lichtgrijs-zwart (55/92)
* 52 10 1 817 811		beige-gold brown (12/20)	beige-brun doré (12/20)	beige-goud bruin (12/20)
* 52 10 1 817 812		navy blue(42/39)	bleu marine(42/39)	marineblauw(42/39)
* 52 10 1 823 549		sandbeige-nylon brown(28/31)	beige sable-nylon brun(28/31)	zandbeige-nylon bruin(28/31)
* 52 10 1 823 550		black(91/92)	noir(91/92)	zwart(91/92)

Reservdels-Nr N° de pezzo N° pieza	Symbol	Reservdels-benämning	Denominazione pezzo	Designación pieza
	⩓	Klädsel sits Tygutförande	Rivest.sedile Versione stoffa	Funda de asiento Ejecución de tela
* 52 10 1 817 806		ljusgra-svart (55/92)	grigio chiaro-nero (55/92)	gris claro-negro (55/92)
* 52 10 1 817 807		beige-guld brun (12/20)	beige-marrone oro (12/20)	beige-oro parduzco (12/20)
* 52 10 1 817 808		marinblå(42/39)	blu marino(42/39)	azul marino(42/39)
* 52 10 1 819 118		ljusgrå-svart (55/92)	grigio chiaro-nero (55/92)	gris claro-negro (55/92)
* 52 10 1 819 119		beige-guld brun (12/20)	beige-marrone oro (12/20)	beige-oro parduzco (12/20)
* 52 10 1 819 120		marinblå(42/39)	blu marino(42/39)	azul marino(42/39)
* 52 10 1 823 577		sandbeige-nylon brun(28/31)	beige sabbia-nylon marrone(28/31)	beige arenoso-nylon marron(28/31)
* 52 10 1 823 578		svart(91/92)	nero(91/92)	negro(91/92)
		Klädsel ryggstöd	Rivest.schienale	Funda de respaldo
* 52 10 1 817 810		ljusgrå-svart (55/92)	grigio chiaro-nero (55/92)	gris claro-negro (55/92)
* 52 10 1 817 811		beige-guld brun (12/10)	beige-marrone oro (12/10)	beige-oro parduzco (12/10)
* 52 10 1 817 812		marinblå(42/39)	blu marino(42/39)	azul marino(42/39)
* 52 10 1 823 549		sandbeige-nylon brun(28/31)	beige sabbia-nylon marrone(28/31)	beige arenoso-nylon marron(28/31)
* 52 10 1 823 550		svart(91/92)	nero(91/92)	negro(91/92)

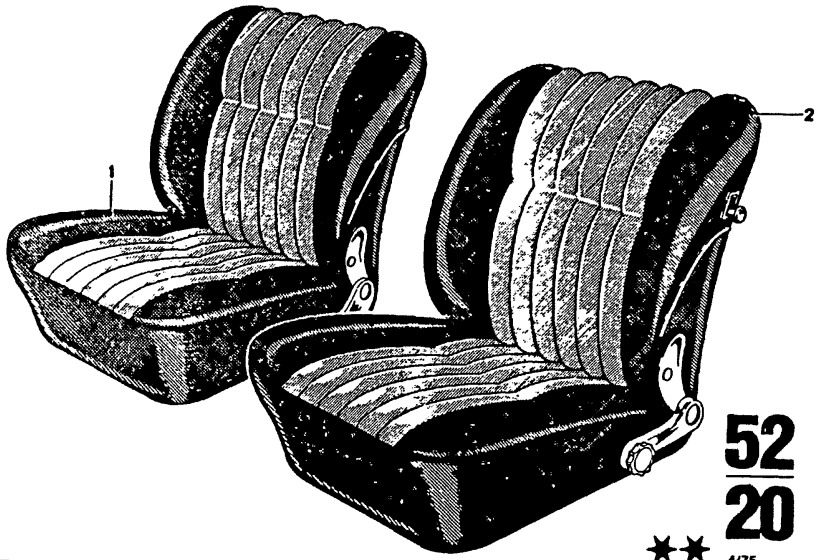

52
20
★★
4/75

Teil-Nr	Symbol	Teil-Benennung	Stück/E 2800 CS	2800 CSA	3.0 CS	3.0 CSA	3.0 CSi	3.0 CS-L	3.0 CSi-L	USA 2800 CS	2800 CSA	3.0 CS	3.0 CSA
	⚠	Bezug Sitz Lederausführung											
* 52 10 1 811 764		schwarz (90/90)	2	2	2	2	2			2	2	2	2
* 52 10 1 811 765		marineblau (41/41)	2	2	2	2	2			2	2	2	2
* 52 10 1 811 766		natur (02/02)	2	2	2	2	2			2	2	2	2
* 52 10 1 812 480		veloursrot (27/27)	2	2	2	2	2			2	2	2	2
* 52 10 1 812 481		engl. Sattelleder (07/07)	2	2	2	2	2			2	2	2	2
52 10 1 827 929		beige (03/03)			2	2	2					2	2
* ~~52 10 1 812 482~~		weiß (81/81)	2	2	2	2	2			2	2	2	2
* 52 10 1 819 130		schwarz (90/90)			2	2	2					2	2
* 52 10 1 819 131		natur (02/02)			2	2	2					2	2
* 52 10 1 819 132		marineblau (41/41)			2	2	2					2	2
* 52 10 1 819 133		veloursrot (27/27)			2	2	2					2	2
* 52 10 1 819 134		engl. Sattelleder (07/07)			2	2	2					2	2
* 52 10 1 819 135		weiß (81/81)				2	2	2	2			2	2
~~52 10 1 826 170~~		bronze (06/06)				2	2	2	2			2	2
		Bezug Rückenlehne											
52 10 1 811 781		schwarz (90/90)	2	2	2	2	2			2	2	2	2
52 10 1 811 782		marineblau (41/41)	2	2	2	2	2			2	2	2	2
52 10 1 811 783		natur (02/02)	2	2	2	2	2			2	2	2	2
* 52 10 1 812 429		veloursrot (27/27)	2	2	2	2	2			2	2	2	2
* 52 10 1 812 430		engl. Sattelleder (07/07)	2	2	2	2	2			2	2	2	2
* 52 10 1 812 431		weiß (81/81)	2	2	2	2	2			2	2	2	2
~~52 10 1 826 217~~		bronze (06/06)			2	2	2					2	2
52 10 1 827 933		beige (03/03)			2	2	2					2	2

4/75 52 20	Bemerkungen Remarks Observations Opmerkingen Anmärkningar Osservazione Observaciones

** Fg→

Mit Zierleiste und Lehnenverriegelung an der Rückenlehne

* 52 10 1 812 429 Fg→
* 52 10 1 812 430 Fg→
* 52 10 1 812 431 Fg→

2800 CS 2 202 169
2800 CSA 2 220 119

* 52 10 1 812 480 Fg→
* 52 10 1 812 481 Fg→
* ~~52 10 1 812 482~~ Fg→

3.0 CS . . . . . .
3.0 CSA . . . . . .
3.0 CSi . . . . . .
3.0 CSi-L . . . . . .
3.0 CS/USA . . . . . .
3.0 CSA/USA . . . . . .

* 52 10 1 811 764 →Fg
* 52 10 1 811 765 →Fg
* 52 10 1 811 766 →Fg
* 52 10 1 812 480 →Fg
* 52 10 1 812 481 →Fg
* 52 10 1 812 482 →Fg
* 52 10 1 819 130 Fg→
* 52 10 1 819 131 Fg→
* 52 10 1 819 132 Fg→
* 52 10 1 819 133 Fg→
* 52 10 1 819 134 Fg→
* 52 10 1 819 135 Fg→

3.0 CS 2 212 343
3.0 CSA 2 230 671
3.0 CS/USA 2 240 134
3.0 CSA/USA 2 250 066
3.0 CSi 2 261 421

Part No. No. de pièce Onderdeel-Nr.	Symbol	Denomination of parts	Dénomination de pièces	Benaming
	⚠	Leather design Cover seat	Modèle de cuir Revêt. siège	Uitvoering in leer Bekleding zitting
* 52 10 1 811 764		black(90/90)	noir(90/90)	zwart(90/90)
* 52 10 1 811 765		navy blue(41/41)	bleu marine(41/41)	marineblauw(41/41)
* 52 10 1 811 766		natur(02/02)	natur(02/02)	natuur(02/02)
* 52 10 1 812 480		velours red(27/27)	velours rouge(27/27)	velours rood(27/27)
* 52 10 1 812 481		saddle leather (07/07)	selle-cuir de l'ang. (07/07)	engels zadelleer (07/07)
52 10 1 827 929		beige(03/03)	beige(03/03)	beige(03/03)
* ~~52 10 1 812 482~~		white(81/81)	blanc(81/81)	wit(81/81)
* 52 10 1 819 130		black(90/90)	noir(90/90)	zwart(90/90)
* 52 10 1 819 131		natur(02/02)	natur(02/02)	natuur(02/02)
* 52 10 1 819 132		navy blue(41/41)	bleu marine(41/41)	marineblauw(41/41)
* 52 10 1 819 133		velours red(27/27)	velours rouge(27/27)	velours rood(27/27)
* 52 10 1 819 134		saddle leather (07/07)	selle-cuir de l'ang. (07/07)	engels zadelleer (07/07)
* 52 10 1 819 135		white(81/81)	blanc(81/81)	wit(81/81)
~~52 10 1 826 170~~		bronze(06/06)	bronce(06/06)	brons(06/06)
		Cover backrest	Revêt.dossier	Bekleding zitting
52 10 1 811 781		black(90/90)	noir(90/90)	zwart(90/90)
52 10 1 811 782		navy blue(41/41)	bleu marine(41/41)	marineblauw(41/41)
52 10 1 811 783		natur(02/02)	natur(02/02)	natuur(02/02)
* 52 10 1 812 429		velours red(27/27)	velours rouge(27/27)	velours rood(27/27)
* 52 10 1 812 430		saddle leather (07/07)	selle-cuir de l'ang. (07/07)	engels zadelleer (07/07)
* 52 10 1 812 431		white(81/81)	blanc(81/81)	wit(81/81)
~~52 10 1 826 217~~		bronze(06/06)	bronce(06/06)	brons(06/06)
52 10 1 827 933		beige(03/03)	beige(03/03)	beige(03/03)

Reservdels-Nr N° de pezzo N° pieza	Symbol	Reservdels-benämning	Denominazione pezzo	Designación pieza
	⚠	Läderutförande Klädsel sits	Versione cuoio Rivest. sedile	Ejecución de cuero Funda de asiento
* 52 10 1 811 764		svart(90/90)	nero(90/90)	negro(90/90)
* 52 10 1 811 765		marinblå(41/41)	blu marino(41/41)	azul marino(41/41)
* 52 10 1 811 766		natur(02/02)	naturale(02/02)	natural(02/02)
* 52 10 1 812 480		velours röd(27/27)	rosso velours(27/27)	rojo terciop.(27/27)
* 52 10 1 812 481		engelsk sadelläder (07/07)	pelle inglese da sella (07/07)	cuero inglés de silla (07/07)
52 10 1 827 929		beige(03/03)	beige(03/03)	beige(03/03)
* ~~52 10 1 812 482~~		vit(81/81)	bianco(81/81)	blanco(81/81)
* 52 10 1 819 130		svart(90/90)	nero(90/90)	negro(90/90)
* 52 10 1 819 131		natur(02/02)	naturale(02/02)	natural(02/02)
* 52 10 1 819 132		marinblå(41/41)	blu marino(41/41)	azul marino(41/41)
* 52 10 1 819 133		velours röd(27/27)	rosso velours(27/27)	rojo terciop.(27/27)
* 52 10 1 819 134		engelsk sadelläder (07/07)	pelle inglese d.sella (07/07)	cuero inglés de silla (07/07)
* 52 10 1 819 135		vit(81/81)	bianco(81/81)	blanco(81/81)
~~52 10 1 826 170~~		brons(06/06)	bronzo(06/06)	bronce(06/06)
		Klädsel ryggstöd	Rivest. schienale	Funda de respaldo
52 10 1 811 781		svart(90/90)	nero(90/90)	negro(90/90)
52 10 1 811 782		marinblå(41/41)	blu marino(41/41)	azul marino(41/41)
52 10 1 811 783		natur(02/02)	naturale(02/02)	natural(02/02)
* 52 10 1 812 429		velours röd(27/27)	rosso velours(27/27)	rojo terciop.(27/27)
* 52 10 1 812 430		engelsk sadelläder (07/07)	pelle inglese d.sella (07/07)	cuero inglés de silla (07/07)
* 52 10 1 812 431		vit(81/81)	bianco(81/81)	blanco(81/81)
~~52 10 1 826 217~~		brons(06/06)	bronzo(06/06)	bronce(06/06)
52 10 1 827 933		beige(03/03)	beige(03/03)	beige(03/03)

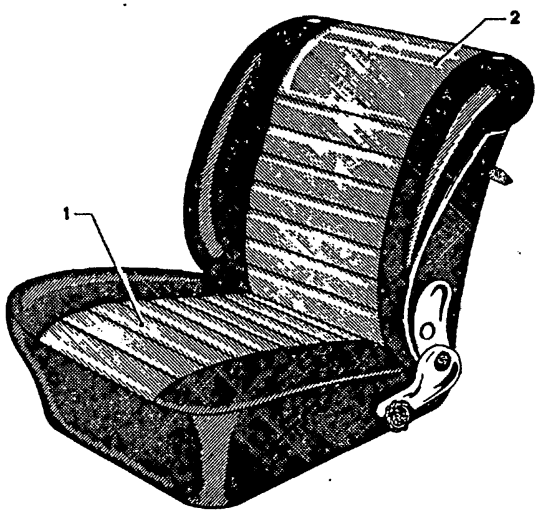

52 / 21

★★

4/75

Teil-Nr.	Symbol	Teil-Benennung	Stück/E										USA			
			2.5 CS	2.5 CSA	2800 CS	2800 CSA	3.0 CS	3.0 CSA	3.0 CSi	3.0 CS-L	3.0 CSi-L		2800 CS	2800 CSA	3.0 CS	3.0 CSA
	⚠	Bezug Sitz														
		Stoffausführung														
52 10 1 833 324		hellgrau	2	2			2	2	2						2	2
52 10 1 833 325		sandbeige-nylonbraun	2	2			2	2	2						2	2
52 10 1 833 326		marineblau	2	2			2	2	2						2	2
52 10 1 833 327		schwarz	2	2			2	2	2						2	2
		Kunstlederausführung														
52 10 1 833 329		hellgrau	2	2			2	2	2						2	2
52 10 1 833 330		nylonbraun	2	2			2	2	2						2	2
52 10 1 833 331		marineblau	2	2			2	2	2						2	2
52 10 1 833 332		schwarz	2	2			2	2	2						2	2
		Lederausführung														
52 10 1 833 334		schwarz	2	2			2	2	2						2	2
52 10 1 833 336		marineblau	2	2			2	2	2						2	2
52 10 1 833 337		veloursrot	2	2			2	2	2						2	2
52 10 1 833 338		engl. Sattelleder	2	2			2	2	2						2	2
52 10 1 833 339		beige	2	2			2	2	2						2	2
52 10 1 833 340		weiß	2	2			2	2	2						2	2
		Bezug Rückenlehne														
		Stoffausführung														
52 10 1 833 410		hellgrau	2	2			2	2	2						2	2
52 10 1 833 411		sandbeige-nylonbraun	2	2			2	2	2						2	2
52 10 1 833 412		marineblau	2	2			2	2	2						2	2
52 10 1 833 413		schwarz	2	2			2	2	2						2	2
		Kunstlederausführung														
52 10 1 833 415		hellgrau	2	2			2	2	2						2	2
52 10 1 833 416		nylonbraun	2	2			2	2	2						2	2
52 10 1 833 417		marineblau	2	2			2	2	2						2	2
52 10 1 833 418		schwarz	2	2			2	2	2						2	2
		Lederausführung														
52 10 1 833 420		schwarz	2	2			2	2	2						2	2
52 10 1 833 422		marineblau	2	2			2	2	2						2	2
52 10 1 833 423		veloursrot	2	2			2	2	2						2	2
52 10 1 833 424		engl. Sattelleder	2	2			2	2	2						2	2
52 10 1 833 425		beige	2	2			2	2	2						2	2
52 10 1 833 426		weiß	2	2			2	2	2						2	2

4/75 **52** / **21**

Bemerkungen
Remarks
Observations
Opmerkingen
Anmärkningar
Osservazione
Observaciones

** Fg→

Modell 73
USA-Modell 74

Part No. No. de pièce Onderdeel-Nr.	Symbol	Denomination of parts	Dénomination de pièces	Benaming
	⚠	Cover seat	Revêtement siège	Bekleding zitting
		Cloth design	Modèle d'etoffe	Uitvoering in stof
52 10 1 833 324		light grey	gris clair	lichtgrijs
52 10 1 833 325		sandbeige-nylon brow	beige sable-nyl.brun	zandbeige-nylon bruin
52 10 1 833 326		navy blue	bleu marine	marineblauw
52 10 1 833 327		black	noir	zwart
		Imitation leath.disign	Modèle de skai	Uitvoering in kunstler
52 10 1 833 329		light grey	gris clair	lichtgrijs
52 10 1 833 330		nylon brown	nylon brun	nylon bruin
52 10 1 833 331		navy blue	bleu marine	marineblauw
52 10 1 833 332		black	noir	zwart
		Leather design	Modèle en cuir	Leeruitvoering
52 10 1 833 334		black	noir	zwart
52 10 1 833 336		navy blue	bleu marine	marineblauw
52 10 1 833 337		veloursred	veloursrouge	veloursrood
52 10 1 833 338		saddle leather	selle-cuir d.l'anglet.	engels zadelleer
52 10 1 833 339		beige	beige	beige
52 10 1 833 340		white	blanc	wit
		Cover	Revêtement	Bekleding
		Backrest	Dossier	Rugleuning
		Cloth design	Modèle d'etoffe	Uitvoering in stof
52 10 1 833 410		light grey	gris clair	lichtgrijs
52 10 1 833 411		sandbeige-nyl.brown	beige sable-nyl.brun	zandbeige-nylon bruin
52 10 1 833 412		navy blue	bleu marine	marineblauw
52 10 1 833 413		black	noir	zwart
		Imitation leath.disign	Modèle de skai	Uitvoering in kunstl.
52 10 1 833 415		light grey	gris clair	lichtgrijs
52 10 1 833 416		nylon brown	nylon brun	nylon bruin
52 10 1 833 417		navy blue	bleu marine	marineblauw
52 10 1 833 418		black	noir	zwart
		Leather design	Modèle en cuir	Leeruitvoering
52 10 1 833 420		black	noir	zwart
52 10 1 833 422		navy blue	bleu marine	marineblauw
52 10 1 833 423		veloursred	veloursrouge	veloursrood
52 10 1 833 424		saddle leather	selle-cuir d.l'anglet.	engels zadelleer
52 10 1 833 425		beige	beige	beige
52 10 1 833 426		white	blanc	wit

Reservdels-Nr N° de pezzo N° pieza	Symbol	Reservdels-benämning	Denominazione pezzo	Designación pieza
	⚠	Klädsel säte	Rivestim.sedile	Funda asiento
		Tygutföxande	Versione stoffa	Ejecución de tela
52 10 1 833 324		ljusgrå	grigio chiaro	gris claro
52 10 1 833 325		sandbeige-nyl.brun	beige sabbia-nyl.marr	beige aren.-nylon marr
52 10 1 833 326		marinblå	blu marino	azul marino
52 10 1 833 327		svart	nero	negro
		Konstläderutförande	Versione similpelle	Ejecución d.cuero art.
52 10 1 833 329		ljusgrå	grigio chiaro	gris claro
52 10 1 833 330		nylon brun	nylon marrone	nylon marron
52 10 1 833 331		marinblå	blu marino	azul marino
52 10 1 833 332		svart	nero	negro
		Läderutförande	Versione cuoio	Ejecución de cuero
52 10 1 833 334		svart	nero	negro
52 10 1 833 336		marinblå	blu marino	azul marino
52 10 1 833 337		veloursröd	rosso velours	rojo terciopelo
52 10 1 833 338		engelsk sadelläder	cuoio sella inglese	cuero ingles
52 10 1 833 339		beige	beige	beige
52 10 1 833 340		vit	bianco	blanco
		Klädsel	Rivestimento	Funda
		Ryggstöd	Schienale	Respaldo
		Tygutföxande	Versione stoffa	Ejecución de tela
52 10 1 833 410		ljusgrå	grigio chiaro	gris claro
52 10 1 833 411		sandbeige-nylon brun	beige sabbia-nyl.marr	beige aren.-nylon marr
52 10 1 833 412		marinblå	blu marino	azul marino
52 10 1 833 413		svart	nero	negro
		Konstläderutförande	Versione similpelle	Ejecución d.cuero art.
52 10 1 833 415		ljusgrå	grigio chiaro	gris claro
52 10 1 833 416		nylon brun	nylon marrone	nylon marron
52 10 1 833 417		marinblå	blu marino	azul marino
52 10 1 833 418		svart	nero	negro
		Läderutförande	Versione cuoio	Ejecución de cuero
52 10 1 833 420		svart	nero	negro
52 10 1 833 422		marinblå	blu marino	azul marino
52 10 1 833 423		veloursröd	rosso velours	rojo terciopelo
52 10 1 833 424		engelsk sadelläder	cuoio sella inglese	cuero ingles
52 10 1 833 425		beige	beige	beige
52 10 1 833 426		vit	bianco	blanco

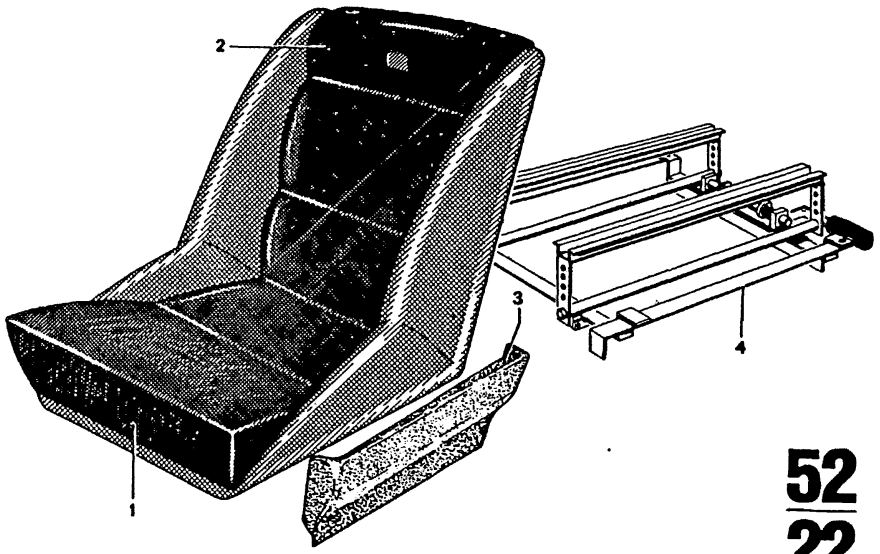

52 / 22

★★ 4/75

Teil-Nr.	Symbol	Teil-Benennung	Stück/E 2800 CS	2800 CSA	3.0 CS	3.0 CSA	3.0 CSi	3.0 CS-L	3.0 CSi-L	USA 2800 CS	2800 CSA	3.0 CS	3.0 CSA
		Stoffausführung schwarz											
52 10 1 824 897	⩓	Sitzkissen, bezogen						2	2				
* 52 10 1 824 898	⩓	Bezug Sitz mit angenähtem Rückenkissen						2	2				
* 52 10 1 824 788	⩓	Bezug Sitz mit angenähtem Rückenkissen						2	2				
52 10 1 823 197	⩓⊤	Abdeckung für Sitz, seitlich						1	1				
52 10 1 823 198	⩓⊤	Abdeckung für Sitz, seitlich						1	1				
52 10 1 832 365	⊤	Sitz Unterbau						1	1				
52 10 1 832 366	⊤	Sitz Unterbau						1	1				

4/75 **52** / **22**

Bemerkungen
Remarks
Observations
Opmerkingen
Anmärkningar
Osservazione
Observaciones

* * Sonderausstattung
Städtepaket

* 52 10 1 824 898
schmale Ausführung

* 52 10 1 824 788
breite Ausführung

Part No. / No. de pièce / Onderdeel-Nr.	Symbol	Denomination of parts	Dénomination de pièces	Benaming
		Cloth design black	Modele d'etoffe noir	Uitvoering in stof zwart
52 10 1 824 897	⩓	Seat pack trimmed	Coussin recouvert	Zitkussen overtrokk.
* 52 10 1 824 898	⩓	Cover seat with backpack	Revêtement siège av. coussin	Bekleding zitt.met rugkussen
* 52 10 1 824 788	⩓	Cover seat with backpack	Revêtement siège ave coussin	Bekleding zitt.met rugkussen
52 10 1 823 197	⩓⊤	Covering for front seat, lateral	Couverture pour siege avant, lat.	Afdekking voor voorstoel, zijkant
52 10 1 823 198	⩓⊤	Covering for front seat, lateral	Couverture pour siège avant, lat.	Afdekking voor voorstoel, zijkant
52 10 1 832 365	⊤	Seat base	Support d.siège	Zitplaats onderstel
52 10 1 832 366	⊤	Seat base	Support d.siège	Zitplaats onderstel

Reservdels-Nr / N° de pezzo / N° pieza	Symbol	Reservdels-benämning	Denominazione pezzo	Designación pieza
		Tygutförande svart	Versione stoffa nero	Ejecución de tela negro
52 10 1 824 897	⩓	Sittdyna beklädd	Cuscino d'sed.rivest.	Cojin referido
* 52 10 1 824 898	⩓	Klädsel sits med ryggdyna	Rivest. sedile con cuscino d.schienale	Funda asiento con cojin de respaldo
* 52 10 1 824 788	⩓	Klädsel sist med ryggdyna	Rivest. sedile con cuscino d.schienale	Funda asiento con cojin de respaldo
52 10 1 823 197	⩓⊤	Avtäckning för Framsäte, sida	Copertura per Sedile anteriori, lat.	Recubrimiento para Asiento delant. lat.
52 10 1 823 198	⩓⊤	Avtäckning för framsäte, sida	Copertura per sedile anteriori, lat.	Recubrimiento para asiento delant.lat.
52 10 1 832 365	⊤	Säte underkonstrukt.	Piattaf.cui posa p.sed	Asiento d.fundamento
52 10 1 832 366	⊤	Säte underkonstrukt.	Piattaf.cui posa p.sed	Asiento d.fundamento

52

52

	SITZE	SEATS	SIEGES
23 + 24	Einzelteile für Sitze, vorn	Individual parts for front seats	Pièces individuelles pour sièges, avant
25 – 27	Schale für Rückenlehne, vorn	Bucket for backrest front	Housse pour dossier avant
28	Einzelteile für Sitze, vorn	Individual parts for front seats	Pièces individuelles pour sièges, avant
29 – 34	Sitze, hinten kpl.	Rear seats kpl.	Sièges, arrière, kpl.

A

A 23	Neue Teilenummern	New part numbers Nieuwe onderdelennummern Nuovi numeri di ricambi	Nouveaux numéros d. pièces Nya reservdelsnummer Numeros de repuesto nuevos

52

	ZITTINGEN	SÄTEN
23 + 24	Onderdelen voor voorzittingen	Reservdelar för framsäte
25 – 27	Schaal vor rugleuning	Klädd skal for ryggstöd
28	Onderdelen voor voorzittingen	Reservdelar för framsäte
29 – 34	Achterzittingen, kpl.	Bak säte kpl.
	SEDILI	**ASIENTOS**
23 + 24	Pezzi singoli per sedili, anteriori	Piezas sueltas para asientos, delanteros
25 – 27	Conchiglia schienale, ant.	Concha del respaldo, delanteras
28	Pezzi singoli per sedili, anteriori	Piezas sueltas para asientos, delanteros
29 – 34	Sedili posteriori kpl.	Asientos traseros kpl.

A

A 24	Entfallene Teilenummern	Cancelled par numbers Weggevallene onderdelen-nummern Numeri di ricambi soppressi	Numéros de pièces supprimés Utgangna reservdelsnummer Numeros d.repuesto suprimidos

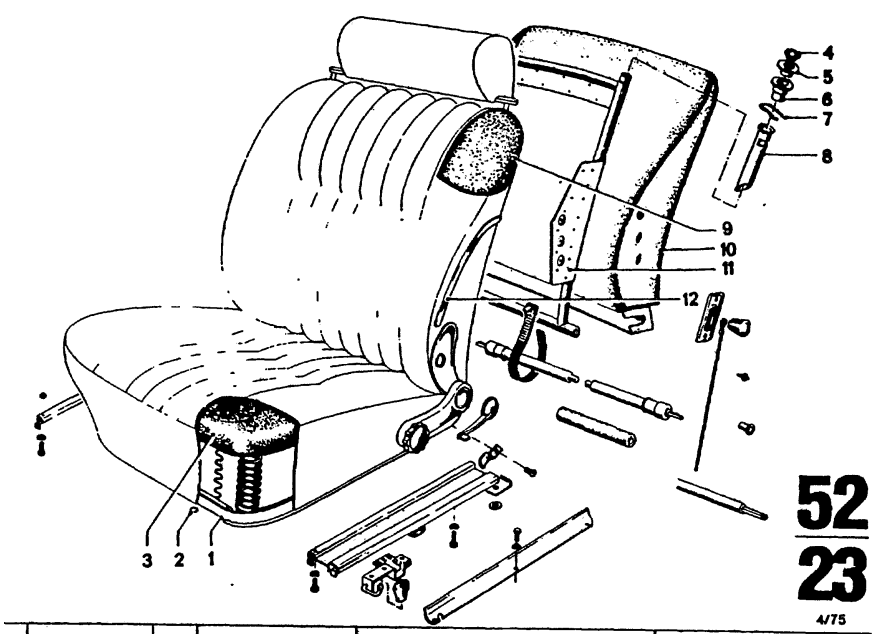

52
23
4/75

Bild-Nr.	Teil-Nr.	Symbol	Teil-Benennung	Stück/E 2.5 CS	2.5 CSA	2800 CS	2800 CSA	3.0 CS	3.0 CSA	3.0 CSi	3.0 CS-L	3.0 CSi-L	USA 2800 CS	2800 CSA	3.0 CS	3.0 CSA
			Sitz-Einzelteile													
	* 52 10 1 819 107		Federkern					2	2	2					2	2
	* 52 10 1 833 321		Federkern	2	2			2	2	2					2	2
	* 52 10 1 811 753		Federkern					2	2	2			2	2	2	2
	Krampe			8	8	8	8	8	8	8			8	8	8	8
	* 52 10 1 811 722		Auflage für Sitz			2	2	2	2	2			2	2	2	2
	* 52 10 1 810 843	U	Auflage für Sitz			2	2									
	* 52 10 1 819 108		Auflage für Sitz					2	2	2					2	2
	* 52 10 1 825 199		Auflage für Sitz					2	2	2					2	2
	* 52 10 1 833 795		Auflage	2	2			2	2	2						
	* 52 10 1 804 556		Abdeckkappe			4	4	4	4	4					4	4
	* 52 10 1 820 742		Abdeckkappe(chrom)					4	4	4					4	4
	52 10 1 828 907		Abdeckkappe(schwarz	4	4			4	4	4					4	4
	* 52 10 1 805 732		Abdeckung			4	4	4	4	4			4	4	4	4
	52 10 1 828 905		Abdeckung (schwarz)	4	4			4	4	4					4	4
	* 52 10 1 819 850		Abdeckung (chrom)					4	4	4					4	4
	* 52 10 1 804 408		Hülse für Kopfstütze			4	4	4	4	4			4	4	4	4
	* 52 10 1 819 368		Hülse	4	4			4	4	4					4	4
	* 52 10 1 805 618		Feder für Kopfstütze			4	4	4	4	4			4	4	4	4
	* 52 10 1 823 938		Feder	4	4			4	4	4					4	4
	52 10 1 830 644		Reduzierhülse					4	4	4					4	4
	52 10 1 811 771	U	Auflage Rückenlehne			2	2	2	2	2			2	2	2	2
	52 10 1 825 200		Auflage Rückenlehne			2	2	2	2	2			2	2	2	2
	* 52 10 1 810 783		Auflage Rückenlehne			2	2									
	52 10 1 812 093		Lehnenschale (nackt)	1	1	1	1	1	1	1			1	1	1	1
	52 10 1 812 094	FGH	Lehnenschale (nackt)	1	1	1	1	1	1	1			1	1	1	1
	* 52 10 1 810 828		Lehnenschale			2	2									
	* 52 10 1 811 707		Rohrrahmen			2	2								2	2
	* 52 10 1 812 560		Rohrrahmen			2	2									
	* 52 10 1 812 095	FGH	Rohrrahmen			1	1	1	1	1			1	1	1	1
	* 52 10 1 812 096		Rohrrahmen			1	1	1	1	1			1	1	1	1
	* 52 10 1 825 445		Rohrrahmen	1	1			1	1	1					1	1
	* 52 10 1 825 446		Rohrrahmen	1	1			1	1	1					1	1
	52 10 1 811 716		Zierleiste	2	2	2	2	2	2	2			2	2	2	2

4/75 **52** **23**

Bemerkungen
Remarks
Observations
Opmerkingen
Anmärkningar
Osservazione
Observaciones

* 52 10 1 812 560 → Fg
* 52 10 1 811 707 Fg→

2800 CS	2 202 846
2800 CSA	2 220 848
2800 CS/USA	2 270 072
2800 CSA/USA	2 280 070

* 52 10 1 812 095 Fg→
* 52 10 1 812 096 Fg→

2800 CS	2 204 275
2800 CSA	2 221 339
2800 CS/USA	2 270 349
2800 CSA/USA	2 280 369

* 52 10 1 810 783 → Fg
* 52 10 1 810 843 → Fg

2800 CS	2 202 169
2800 CSA	2 220 119

* 52 10 1 810 828 → Fg

Ohne Zierleiste an Rückenlehne

2800 CS	2 202 845
2800 CSA	2 220 847
2800 CS/USA	2 270 071
2800 CSA/USA	2 280 069

* 52 10 1 811 753 → Fg
* 52 10 1 811 722 → Fg
* 52 10 1 819 107 Fg→
* 52 10 1 819 108 Fg→
* 52 10 1 825 199 Fg→

3.0 CS	2 212 343
3.0 CSA	2 230 671
3.0 CSi	2 261 421
3.0 CS/USA	2 240 134
3.0 CSA/USA	2 250 066

* 52 10 1 812 095 → Fg
* 52 10 1 812 096 → Fg
* 52 10 1 804 408 → Fg
* 52 10 1 805 618 → Fg
* 52 10 1 805 732 → Fg
* 52 10 1 804 556 → Fg
* 52 10 1 825 445 Fg→
* 52 10 1 825 446 Fg→
* 52 10 1 819 368 Fg→
* 52 10 1 823 938 Fg→
* 52 10 1 819 850 Fg→
* 52 10 1 820 742 Fg→

3.0 CS	. . . . .
3.0 CSA	. . . . .
3.0 CSi	. . . . .
3.0 CS/USA	. . . . .
3.0 CSA/USA	. . . . .

* 52 10 1 833 321 Fg→
* 52 10 1 833 795 Fg→

Modell 73
USA-Modell 74

Part No. No. de pièce Onderdeel-Nr.	Symbol	Denomination of parts	Dénomination de pièces	Benaming
		Seat-individual parts	Siège-pièces individ.	Zitting-onderdelen
* 52 10 1 819 107		Spring core	Noyau de ressort	Veerkern
* 52 10 1 833 321		Spring core	Noyau de ressort	Veerkern
* 52 10 1 811 753		Spring core	Noyau de ressort	Veerkern
52 11 7 002 556		Clamp	Bride de serrage	Kram
* 52 10 1 811 722		Support for seat	Support pour siège	Vulling voor zitting
* 52 10 1 810 843		Support for seat	Support pour siège	Vulling voor zitting
* 52 10 1 819 108	U	Support for seat	Support pour siège	Vulling voor zitting
* 52 10 1 825 199		Support for seat	Support pour siège	Vulling voor zitting
* 52 10 1 833 795		Support	Support	Vulling
* 52 10 1 804 556		Covering	Chape de couverture	Afdekkap
* 52 10 1 820 742		Covering(chromium)	Chape d.couv.(chrom)	Afdekkap(chroom)
52 10 1 828 907		Covering(black)	Chape d.couvert(noir)	Afdekkap(zwart)
* 52 10 1 805 732		Covering	Couverture	Afdekking
52 10 1 828 905		Couvering(black)	Couverture(noir)	Afdichting(zwart)
* 52 10 1 819 850		Covering(chromium)	Couverture(chrome)	Afdichting(chroom)
* 52 10 1 804 408		Sleeve for head rest	Douille p.repose-tête	Huls voor kopsteun
* 52 10 1 819 368		Sleeve	Douille	Huls
* 52 10 1 805 618		Spring for head rest	Ressort p.repose-tête	Veer voor kopsteun
* 52 10 1 823 938		Spring	Ressort	Veer
52 10 1 830 644		Reducing sleeve	Douille d.reduction	Reduceerhuls
52 10 1 811 771	U	Support for backrest	Support pour dossier	Vulling voor rugleun.
52 10 1 825 200		Support for backrest	Support pour dossier	Vulling voor rugleun.
* 52 10 1 810 783		Support for backrest	Support pour dossier	Vulling voor rugleun.
52 10 1 812 093	FGH	Seat bucket	Housse pour siège	Zitschaal
52 10 1 812 094		Seat bucket	Housse pour siège	Zitschaal
* 52 10 1 810 828		Rest backet	Housse	Leuningschaal
* 52 10 1 811 707		Tubular frame	Cadre tubulaire	Pijpraam
* 52 10 1 812 560		Tubular frame	Cadre tubulaire	Pijpraam
* 52 10 1 812 095	FGH	Tubula frame	Cadre tubulaire	Pijpraam
* 52 10 1 812 096		Tubula frame	Cadre tubulaire	Pijpraam
* 52 10 1 825 445		Tubular frame	Cadre tubulaire	Pijpraam
* 52 10 1 825 446		Tubular frame	Cadre tubulaire	Pijpraam
52 10 1 811 716		Decor. cleat	Moulure	Sierlijst

Reservdels-Nr. N° de pezzo N° pieza	Symbol	Reservdels-benämning	Denominazione pezzo	Designación pieza
		Säte-reservdelar	Sedile-pezzi singoli	Asiento-piezas suelt.
* 52 10 1 819 107		Fjäderkärna	Anima molle	Núcleo d.muel
* 52 10 1 833 321		Fjäderkärna	Anima molle	Núcleo d.muelle
* 52 10 1 811 753		Fjäderkärna	Anima molle	Núcleo d.muelle
52 11 7 002 556		Krampe	Graffa	Grampa
* 52 10 1 811 722		Underlag för sits	Guarnizione p.sedile	Capa para asiento
* 52 10 1 810 843		Underlag för sits	Guarnizione p.sedile	Capa para asiento
* 52 10 1 819 108	U	Underlag för sits	Guarnizione p.sedile	Capa para asiento
* 52 10 1 825 199		Underlag för sits	Guarnizione p.sedile	Capa para asiento
* 52 10 1 833 795		Underlag	Guarnizione	Capa
* 52 10 1 804 556		Aftäckapa	Cuffia di copertura	Caperuza cobertera
* 52 10 1 820 742		Avtäkkåpa(krom)	Cuffia d.copert(crom)	Caperuza cob.(crom.)
52 10 1 828 907		Avtäkkåpa(svart)	Cuffia d.copert(nero)	Caperuza cob.(negro)
* 52 10 1 805 732		Aftäckning	Copertura	Cubierta
52 10 1 828 905		Aftäckning(svart)	Copertura(nero)	Cubierta(negro)
* 52 10 1 819 850		Aftäckning(krom)	Copertura(cromato)	Cubierta(cromado)
* 52 10 1 804 408		Hylsa för huvudstöd	Boccola p.poggiat.	Casquillo p.apoyacab.
* 52 10 1 819 368		Hylsa	Boccola	Casquillo
* 52 10 1 805 618		Fjäder för huvudstöd	Molla p.poggiatesta	Resorte p.apoyacab.
* 52 10 1 823 938		Fjäder	Molla	Muelle
52 10 1 830 644		Distanshylsa	Boccola di riduzione	Casquillo d.reducción
52 10 1 811 771	U	Underlag för ryggstöd	Supp.p.schien.sedile	Sop.para resp.asiento
52 10 1 825 200		Underlag för ryggstöd	Supp.p.schien.sedile	Sop.para resp.asiento
* 52 10 1 810 783		Underlag för ryggstöd	Supp.p.schien.sedile	Sop.para resp.asiento
52 10 1 812 093	FGH	Stödskål	Conchiglia schienale	Coucha del respaldo
52 10 1 812 094		Stödskål med	Conchiglia schienale	Coucha del respaldo
* 52 10 1 810 828		Stödskål	Conchiglia schienale	Coucha del respaldo
* 52 10 1 811 707		Rör-ram	Tubolare cornice	Tubular marco
* 52 10 1 812 560		Rör-ram	Tubolare cornice	Tubular marco
* 52 10 1 812 095	FGH	Rör-ram	Tubolare cornice	Tubular marco
* 52 10 1 812 096		Rör-ram	Tubolare cornice	Tubular marco
* 52 10 1 825 445		Rör-ram	Tubolare cornice	Tubular marco
* 52 10 1 825 446		Rör-ram	Tubolare cornice	Tubular marco
52 10 1 811 716		Kromlist	Listello	Liston

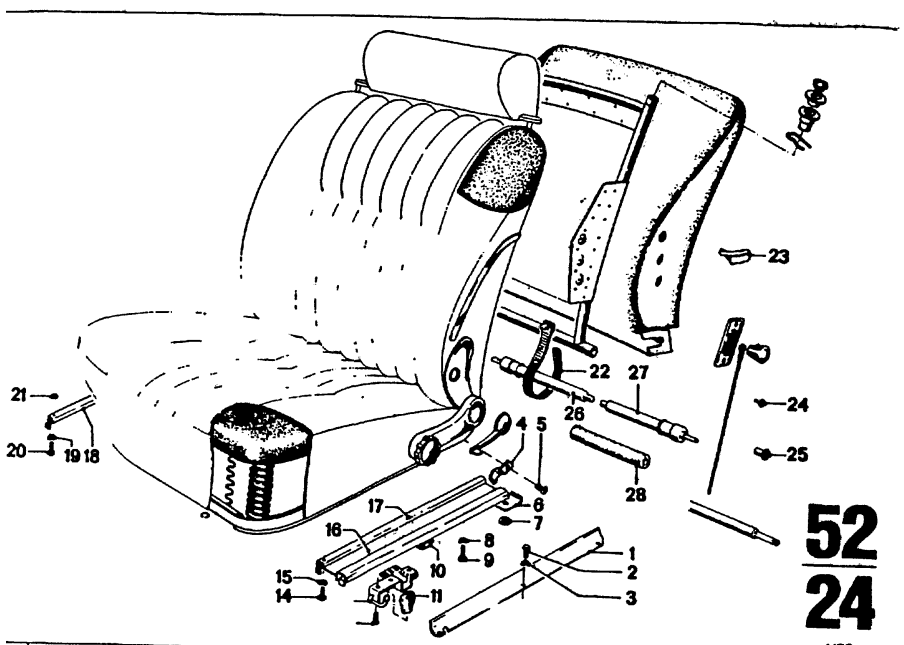

52
24

4/75

Teil-Nr	Symbol	Teil-Benennung	Stück/E 2.5 CS	2.5 CSA	2800 CS	2800 CSA	3.0 CS	3.0 CSA	3.0 CSi	3.0 CS-L	3.0 CSi-L	USA 2800 CS	2800 CSA	3.0 CS	3.0 CSA
		Sitz-Einzelteile													
52 10 1 804 111		Abdeckung	1	1	1	1	1	1	1			1	1	1	1
52 10 1 804 112		Abdeckung	1	1	1	1	1	1	1			1	1	1	1
07 11 9 902 410		LIN BL SHR B 2,9 x 13	6	6	6	6	6	6	6			6	6	6	6
51 41 7 570 111		Hohlscheibe	6	6	6	6	6	6	6			6	6	6	6
52 10 1 802 805	(S)	Anschlag			2	2	2	2	2			2	2	2	2
52 10 1 802 806	(S)	Anschlag			2	2	2	2	2			2	2	2	2
52 10 1 803 327		LIN SK SHR										4	4	4	4
52 11 7 602 106	⊕	Schutzkappe, außen	2	2	2	2	2	2	2			2	2	2	2
52 11 7 602 109		Anschlagscheibe	8	8	8	8	8	8	8			8	8	8	8
07 11 9 932 062		Federscheibe A 6	2	2	2	2	2	2	2			2	2	2	2
07 11 9 913 569		6 KT SHR M 6 x 25	4	4	4	4	4	4	4			4	4	4	4
~~52 10 1 810 844~~	U	Gummiauflage	4	4	4	4	4	4	4			4	4	4	4
52 10 1 833 871		Gummiauflage	4	4	4	4	4	4	4			4	4	4	4
52 10 1 803 743		Griff für Sitzraste	2	2	2	2	2	2	2			2	2	2	2
52 10 1 803 731		Sitzraste	1	1	1	1	1	1	1			1	1	1	1
52 10 1 803 732		Sitzraste	1	1	1	1	1	1	1			1	1	1	1
52 10 1 817 063		Schraube M 6 x 12	6	6	6	6	6	6	6			6	6	6	6
07 11 9 913 468		6 KT SHR	8	8	8	8	8	8	8			8	8	8	8
07 11 9 933 082		Federring B 6	6	6	6	6	6	6	6			6	6	6	6
52 10 1 810 849		Zwischenlage	2	2	2	2	2	2	2			2	2	2	2
52 10 1 810 850		Zwischenlage	2	2	2	2	2	2	2			2	2	2	2
52 11 7 602 100		Sitzschiene, außen	1	1	1	1	1	1	1			1	1	1	1
52 11 7 602 101		Sitzschiene, außen	1	1	1	1	1	1	1			1	1	1	1
* 52 10 1 811 499		Sitzschiene, innen	2	2	2	2	2	2	2			2	2	2	2
* 52 10 1 801 459		Sitzschiene, innen					2	2	2					2	2
07 11 9 933 059		Federring B 5	2	2	2	2	2	2	2			2	2	2	2
07 11 9 907 621		6 KT SHR M 5 x 8	2	2	2	2	2	2	2			2	2	2	2
07 11 9 922 038		6 KT MU M 5	2	2	2	2	2	2	2			2	2	2	2
52 10 1 804 563		Kabelband	4	4	4	4	4	4	4			4	4	4	4
52 10 1 811 094		Federhaken	80	80	80	80	80	80	80			80	80	80	80
~~52 10 1 814 554~~		Blindniet 4,8	78	78	78	78	78	78	78			78	78	78	78
07 11 9 949 059		Niet A 4 x 12 x 10			78	78						78	78		
52 10 1 807 142	FG	Biegsame Welle	1	1	1	1	1	1	1			1	1	1	1
52 10 1 807 141	FG	Biegsame Welle	1	1	1	1	1	1	1			1	1	1	1
52 10 1 811 704	FG	Schlauch	2	2	2	2	2	2	2			2	2	2	2

52 24 4/75

Bemerkungen / Remarks / Observations / Opmerkingen / Anmärkningar / Osservazione / Observaciones
* 52 10 1 801 459 Fg→
* 52 10 1 811 499 →Fg

3.0 CS	2 212 343
3.0 CSA	2 230 671
3.0 CS/USA	2 240 134
3.0 CSA/USA	2 250 066
3.0 CSi	2 261 421

Part No. / No. de pièce / Onderdeel-Nr.	Symbol	Denomination of parts	Dénomination de pièces	Benaming
		Seat-individual parts	Siège-pièces individ.	Zitting-onderdelen
52 10 1 804 111	FG	Covering	Couvertura	Afdekking
52 10 1 804 112	FG	Covering	Couvertura	Afdekking
07 11 9 902 410		LIN BL SHR B2,9x13	LIN BL SHR B2,9x13	LIN BL SHR B2,9x13
51 41 7 570 111		Hollow washer	Disque creuse	Profielring
52 10 1 802 805	(S) FG	Stop	Arrêt	Aanslag
52 10 1 802 806	(S) FG	Stop	Arrêt	Aanslag
52 10 1 803 327		LIN SK SHR	LIN SK SHR	LIN SK SHR
52 11 7 602 106	⊕	Protection cap, outer	Chape d.protect.ext.	Afsluitkap, binnen
52 11 7 602 109		Stop washer	Disque d'arrêt	Aanslagring
07 11 9 932 062		Spring washer A 6	Disque élastique A 6	Veerring A 6
07 11 9 913 569		6KT SHR M 6 x 25	6KT SHR M 6 x 25	6KT SHR M 6 x 25
~~52 10 1 810 844~~	U	Rubber support	Caoutch. de support	Rubbervulling
52 10 1 833 871		Rubber support	Caoutch. de support	Rubbervulling
52 10 1 803 743		Handle for seat catch	Couv.p.det.de siège	Greep.v.hefboomh.
52 10 1 803 731	FG	Seat catch	Détente de siège	Hefboomhouder
52 10 1 803 732	FG	Seat catch	Détente de siège	Hefboomhouder
52 10 1 817 063		Screw M 6 x 12	Vis M 6 x 12	Bout M 6 x 12
07 11 9 913 468		6KT SHR	6KT SHR	6KT SHR
07 11 9 933 082		Spring ring B 6	Anneau élastique B 6	Veerring B 6
52 10 1 810 849	FGFG	Intermediate piece	Pièce d.intermediaire	Tussenlaag
52 10 1 810 850	FGFG	Intermediate piece	Pièce d.intermediaire	Tussenlaag
52 11 7 602 100	FG	Seat rail, outer	Rail de siège, ext.	Buiten rail
52 11 7 602 101	FG	Seat rail, outer	Rail de siège, ext.	Buiten rail
* 52 10 1 811 499	FG	Seat rail int.	Rail de siège int.	Binnenrail
* 52 10 1 801 459	FG	Seat rail int.	Rail de siège int.	Binnenrail
07 11 9 933 059		Spring ring B 5	Anneau élastique B 5	Veerring B 5
07 11 9 907 621		6KT SHR M 5 x 8	6KT SHR M 5 x 8	6KT SHR M 5 x 8
07 11 9 922 038		6KT MU M 5	6KT MU M 5	6KT MU M 5
52 10 1 804 563		Cable strip	Pièce à câble	Kabelstrip
52 10 1 811 094		Spring hook	Crochet à ressort	Veerhaak
~~52 10 1 814 554~~		Rivet 4,8	Rivet 4,8	Klinknagel 4,8
07 11 9 949 059		Rivet A 4x12x10	Rivet A 4x12x10	Klinknag. A 4x12x10
52 10 1 807 142	FG	Flexible shaft	Arbre flexible	Buigzame as
52 10 1 807 141	FG	Flexible shaft	Arbre flexible	Buigzame as
52 10 1 811 704	FG	Hose for flexible shaft	Tuyau p.arbre flexib.	Slang v.buigzame as

Reservdels-Nr / N° de pezzo / N° pieza	Symbol	Reservdels-benämning	Denominazione pezzo	Designación pieza
		Säte-reservdelar	Sedile-pezzi singoli	Asiento-piezas sueltas
52 10 1 804 111	FG	Avtäckning	Copertura	Cubierta
52 10 1 804 112	FG	Avtäckning	Copertura	Cubierta
07 11 9 902 410		LIN BL SHR B2,9x13	LIN BL SHR B2,9x13	LIN BL SHR B2,9x13
51 41 7 570 111		Hålbricka	Disco cavo	Arandela hueca
52 10 1 802 805	(S) FG	Anslag	Arresto	Tope
52 10 1 802 806	(S) FG	Anslag	Arresto	Tope
52 10 1 803 327		LIN SK SHR	LIN SK SHR	LIN SK SHR
52 11 7 602 106	⊕	Skyddskåpa, yttre	Capell.d.protez.est.	Caperuza d.prot.ext.
52 11 7 602 109		Anslagbricka	Rondella d'arresto	Arandela de tope
07 11 9 932 062		Fjäderbricka A 6	Rosetta elastica A 6	Arandela elástico A 6
07 11 9 913 569		6KT SHR M 6 x 25	6KT SHR M 6 x 25	6KT SHR M 6 x 25
~~52 10 1 810 844~~	U	Gummiunderlag	Guarnizione di gomma	Capa de goma
52 10 1 833 871		Gummiunderlag	Guarnizione di gomma	Capa de goma
52 10 1 803 743		Handtåg för säte spärr	Manigl.p.tacca sedile	Empun.p.fiad.d.asien
52 10 1 803 731	FG	Säte spärr	Tacca sedile	Fiador de asiento
52 10 1 803 732	FG	Säte spärr	Tacca sedile	Fiador de asiento
52 10 1 817 063		Bult M 6 x 12	Vite M 6 x 12	Tornillo M 6 x 12
07 11 9 913 468		6KT SHR	6KT SHR	6KT SHR
07 11 9 933 082		Fjäderring B 6	Anello elastico B 6	Anillo elástico B 6
52 10 1 810 849	FGFG	Mellanlägg	Guarnitura intermedia	Guarnición intermedia
52 10 1 810 850	FGFG	Mellanlägg	Guarnitura intermedia	Guarnición intermedia
52 11 7 602 100	FG	Skena för säte, yttre	Guida sedile, est.	Riel de asiento, ext.
52 11 7 602 101	FG	Skena för säte, yttre	Guida sedile, est.	Riel de asiento, ext.
* 52 10 1 811 499	FG	Skenna för sätre, inre	Guida sedile interna	Riel de asiento inter.
* 52 10 1 801 459	FG	Skenna för sätre, inre	Guida sedile interna	Riel de asiento inter.
07 11 9 933 059		Fjäderring B 5	Anello elastico B 5	Anillo elástico B 5
07 11 9 907 621		6KT SHR M 5 x 8	6KT SHR M 5 x 8	6KT SHR M 5 x 8
07 11 9 922 038		6KT MU M 5	6KT MU M 5	6KT MU M 5
52 10 1 804 563		Kabelband	Nastro del cavo	Cinta para cables
52 10 1 811 094		Fjäderhake	Gancio con molla	Gancho de resorte
~~52 10 1 814 554~~		Nit 4,8	Rivetta 4,8	Rablon 4,8
07 11 9 949 059		Nit A 4x12x10	Rivetta A 4x12x10	Rablon A 4x12x10
52 10 1 807 142	FG	Böjlig axel	Asse flessibile	Eje flexible
52 10 1 807 141	FG	Böjlig axel	Asse flessibile	Eje flexible
52 10 1 811 704	FG	Slang för böjlig axel	Flessibile p.asse fles	Tubo flex.p.eje flexib

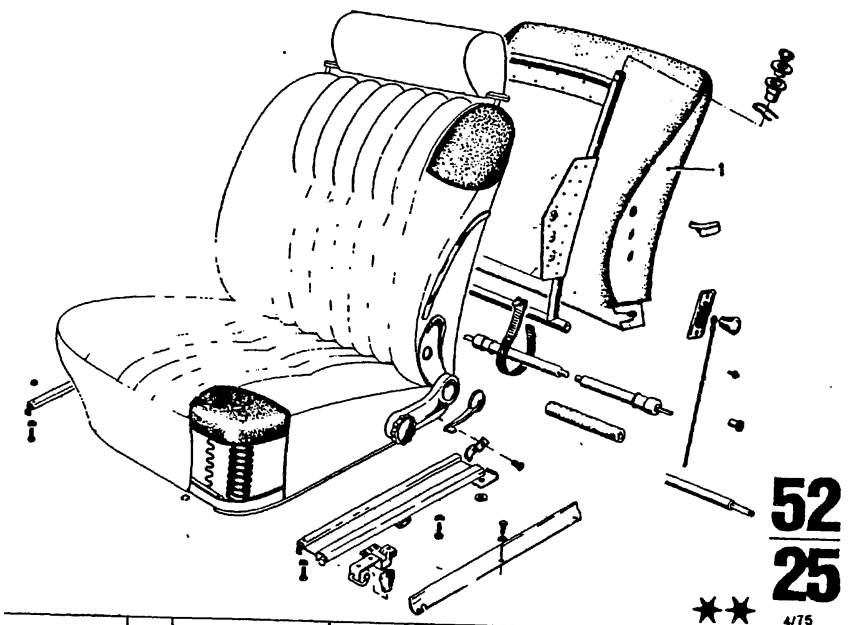

Teil-Nr	Symbol	Teil-Benennung	Stück/E 2800 CS	2800 CSA	3.0 CS	3.0 CSA	3.0 CSi	3.0 CS-L	3.0 CSi-L	USA 2800 CS	2800 CSA	3.0 CS	3.0 CSA
	⩓	Schale											
		Serienausführung											
~~52 10 1 811 788~~		schwarz											
52 10 1 811 789		marineblau	2	2						2	2		
52 10 1 811 790		goldbraun	2	2						2	2		
~~52 10 1 811 840~~		unbezogen	2	2						2	2		
		Lederausführung											
~~52 10 1 811 792~~		schwarz											
~~52 10 1 811 793~~		marineblau	2	2						2	2		
52 10 1 811 794		natur	2	2						2	2		
52 10 1 812 504		veloursrot	2	2						2	2		
52 10 1 812 505		engl. Sattelleder	2	2						2	2		
52 10 1 812 506		weiß	2	2						2	2		

4/75 **52** **25**

Bemerkungen
Remarks
Observations
Opmerkingen
Anmärkningar
Osservazione
Observaciones

* * Mit Zierleiste an Rückenlehne, Lehnenverriegelung, unten
* * → Fg

2800 CS	2 204 274
2800 CSA	2 221 338
3.0 CS/USA	2 270 348
2800 CSA/USA	2 280 368

Part No. No. de pièce Onderdeel-Nr.	Symbol	Denomination of parts	Dénomination de pièces	Benaming
	⩓	Bucket	Housse	Schaal
		Standard equipment	Equipement de série	Serienproduktie
~~52 10 1 811 788~~		black	noir	zwart
52 10 1 811 789		navy blue	bleu marine	marineblauw
52 10 1 811 790		gold brown	brun doré	goud bruin
~~52 10 1 811 840~~		(not upholstered)	(sans recouvrement)	(zonder bekleding)
		Leather design	Modèle de cuir	Uitvoering in leer
~~52 10 1 811 792~~		black	noir	zwart
~~52 10 1 811 793~~		navy blue	bleu marine	marineblauw
52 10 1 811 794		natur	natur	natuur
52 10 1 812 504		veloursred	velo usrouge	veloursrood
52 10 1 812 505		saddle leather	selle-cuir de l'anglet.	engels zadelleer
52 10 1 812 506		white	blanc	wit

Reservdels-Nr. N° de pezzo N° pieza	Symbol	Reservdelsbenämning	Denominazione pezzo	Designación pieza
	⩓	Skål	Coppa	Coiinète
		Serieutförande	Attrezzatura normale	Equipo normal
~~52 10 1 811 788~~		svart	nero	negro
52 10 1 811 789		marinblå	blu marino	azul marino
52 10 1 811 790		guld brun	marrone oro	oro parduzco
~~52 10 1 811 840~~		(utan klädsel)	(senza rivestimento)	(sin forro)
		Läderutförande	Versione cuoio	Ejecución de cuero
~~52 10 1 811 792~~		svart	nero	negro
~~52 10 1 811 793~~		marinblå	blu marino	azul marino
52 10 1 811 794		natur	naturale	natural
52 10 1 812 504		veloursröd	rosso velours	rojo terciopelo
52 10 1 812 505		engelsk sadelläder	cuoio sella inglese	cuero inglés
52 10 1 812 506		vit	bianco	blanco

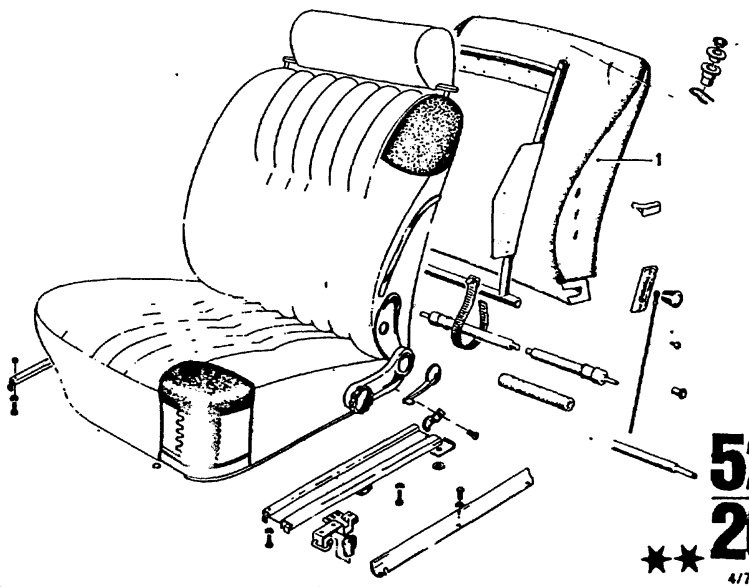

52
26
★★
4/75

Teil-Nr.	Symbol	Teil-Benennung	Stück/E 2,5 CS	2,5 CSA	2800 C	2800 CS	3,0 CS	3,0 CSA	3,0 CSi	3,0 CS-L	3,0 CSi-L	USA 2800 CS	2800 CSA	3,0 CS	3,0 CSA
	⏃	Schale													
		Kunstleder													
52 10 1 812 103	⏃	schwarz		1	1		1	1	1			1	1	1	1
52 10 1 812 104	⏃	schwarz		1	1		1	1	1			1	1	1	1
52 10 1 812 105	⏃	marineblau		1	1		1	1	1			1	1	1	1
52 10 1 812 106	⏃	marineblau		1	1		1	1	1			1	1	1	1
* 52 10 1 812 107	⏃	goldbraun		1	1		1	1	1			1	1	1	1
* 52 10 1 812 108	⏃	goldbraun		1	1		1	1	1			1	1	1	1
* 52 10 1 823 533	⏃	nylonbraun					1	1	1					1	1
* 52 10 1 823 534	⏃	nylonbraun					1	1	1					1	1
		Lederausführung													
52 10 1 812 109	⏃	schwarz		1	1		1	1	1			1	1	1	1
52 10 1 812 110	⏃	schwarz		1	1		1	1	1			1	1	1	1
52 10 1 812 111	⏃	marineblau		1	1		1	1	1			1	1	1	1
52 10 1 812 112	⏃	marineblau		1	1		1	1	1			1	1	1	1
~~52 10 1 812 113~~	⏃	natur		1	1		1	1	1			1	1	1	1
52 10 1 812 114	⏃	natur		1	1		1	1	1			1	1	1	1
52 10 1 812 349	⏃	veloursrot		1	1		1	1	1			1	1	1	1
52 10 1 812 350	⏃	veloursrot		1	1		1	1	1			1	1	1	1
52 10 1 812 351	⏃	engl. Sattelleder		1	1		1	1	1			1	1	1	1
52 10 1 812 352	⏃	engl. Sattelleder		1	1		1	1	1			1	1	1	1
52 10 1 812 353	⏃	weiß		1	1		1	1	1			1	1	1	1
52 10 1 812 354	⏃	weiß		1	1		1	1	1			1	1	1	1
52 10 1 827 935	⏃	beige					1	1	1					1	1
52 10 1 827 936	⏃	beige					1	1	1					1	1

4/75 **52** **26**

Bemerkungen
Remarks
Observations
Opmerkingen
Anmärkningar
Osservazione
Observaciones

**Fg→

2800 CS	2 204 275
2800 CSA	2 221 339
2800 CS/USA	2 270 349
2800 CSA/USA	2 280 369

** Mit Zierleiste und Lehnenverriegelung an der Rückenlehne

* ~~52 10 1 812 107~~ →Fg
* ~~52 10 1 812 108~~ →Fg
* ~~52 10 1 823 533~~ Fg→
* ~~52 10 1 823 534~~ Fg→

3.0 CS	. . . . .
3.0 CSA	. . . . .
3.0 CSi	. . . . .
3.0 CS/USA	. . . . .
3.0 CSA/USA	. . . . .

**→Fg

Modell 73
USA-Modell 74

Part No. No. de pièce Onderdeel-Nr.	Symbol	Denomination of parts	Dénomination de pièces	Benaming
	⏃	Bucket	Housse	Schaal
		leather design	skaï	kunstleer
52 10 1 812 103	⏃	black	noir	zwart
52 10 1 812 104	⏃	black	noir	zwart
52 10 1 812 105	⏃	navy blue	bleu marine	marineblauw
52 10 1 812 106	⏃	navy blue	bleu marine	marineblauw
* 52 10 1 812 107	⏃	gold brown	brun doré	goud bruin
* 52 10 1 812 108	⏃	gold brown	brun doré	goud bruin
* 52 10 1 823 533	⏃	nylon brown	nylon brun	nylon bruin
* 52 10 1 823 534	⏃	nylon brown	nylon brun	nylon bruin
		Leather design	Modèle de cuir	Uitvoering in leer
52 10 1 812 109	⏃	black	noir	zwart
52 10 1 812 110	⏃	black	noir	zwart
52 10 1 812 111	⏃	navy blue	bleu marine	marineblauw
52 10 1 812 112	⏃	navy blue	bleu marine	marineblauw
~~52 10 1 812 113~~	⏃	natur	natur	natuur
52 10 1 812 114	⏃	natur	natur	natuur
52 10 1 812 349	⏃	veloursred	veloursrouge	veloursrood
52 10 1 812 350	⏃	veloursred	veloursrouge	veloursrood
52 10 1 812 351	⏃	saddle leather	selle-cuir de l'anglet.	engels zadelleer
52 10 1 812 352	⏃	saddle leather	selle-cuir de l'anglet.	engels zadelleer
52 10 1 812 353	⏃	white	blanc	wit
52 10 1 812 354	⏃	white	blanc	wit
52 10 1 827 935	⏃	beige	beige	beige
52 10 1 827 936	⏃	beige	beige	beige

Reservdels-Nr. N° de pezzo N° pieza	Symbol	Reservdels-benämning	Denominazione pezzo	Designación pieza
	⏃	Skål	Coppa	Cojinete
		Konstläder	similpelle	cuero
52 10 1 812 103	⏃	svart	nero	negro
52 10 1 812 104	⏃	svart	nero	negro
52 10 1 812 105	⏃	marinblå	blu marino	azul marino
52 10 1 812 106	⏃	marinblå	blu marino	azul marino
* 52 10 1 812 107	⏃	guld brun	marrone oro	oro parduzco
* 52 10 1 812 108	⏃	guld brun	marrone oro	oro parduzco
* 52 10 1 823 533	⏃	nylon brun	nylon marrone	nylon marron
* 52 10 1 823 534	⏃	nylon brun	nylon marrone	nylon marron
		Läderutförande	Versione cuoio	Ejecución de cuero
52 10 1 812 109	⏃	svart	nero	negro
52 10 1 812 110	⏃	svart	nero	negro
52 10 1 812 111	⏃	marinblå	blu marino	azul marino
52 10 1 812 112	⏃	marinblå	blu marino	azul marino
~~52 10 1 812 113~~	⏃	natur	naturale	natural
52 10 1 812 114	⏃	natur	naturale	natural
52 10 1 812 349	⏃	veloursröd	rosso velours	rojo terciopelo
52 10 1 812 350	⏃	veloursröd	rosso velours	rojo terciopelo
52 10 1 812 351	⏃	engelsk sadelläder	cuoio sella inglese	cuero inglés
52 10 1 812 352	⏃	engelsk sadelläder	cuoio sella inglese	cuero inglés
52 10 1 812 353	⏃	vit	bianco	blanco
52 10 1 812 354	⏃	vit	bianco	blanco
52 10 1 827 935	⏃	beige	beige	beige
52 10 1 827 936	⏃	beige	beige	beige

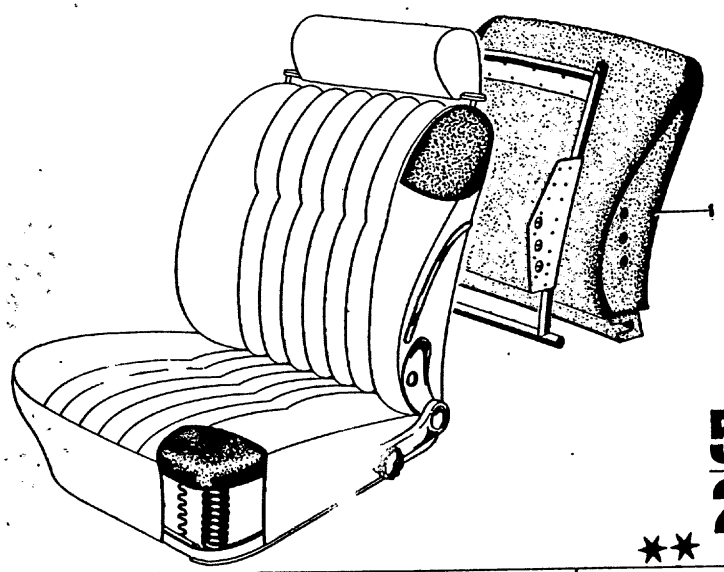

52
27
★★ 4/75

Teil-Nr.	Symbol	Teil-Benennung	Stück/E 2.5 CS	2.5 CSA	2800 CS	2800 CSA	3.0 CS	3.0 CSA	3.0 CSI	3.0 CS-L	3.0 CSI-L	USA 2800 CS	2800 CSA	3.0 CS	3.0 CSA
	★	Schale													
		Stoffausführung													
52 10 1 833 467		hellgrau	1	1			1	1	1					1	1
52 10 1 833 468		hellgrau	1	1			1	1	1					1	1
52 10 1 833 469		sandbeige	1	1			1	1	1					1	1
52 10 1 833 470		sandbeige	1	1			1	1	1					1	1
52 10 1 833 471		marineblau	1	1			1	1	1					1	1
52 10 1 833 472		marineblau	1	1			1	1	1					1	1
52 10 1 833 473		schwarz	1	1			1	1	1					1	1
52 10 1 833 474		schwarz	1	1			1	1	1					1	1
		Kunstlederausführung													
52 10 1 833 477		hellgrau	1	1			1	1	1					1	1
52 10 1 833 478		hellgrau	1	1			1	1	1					1	1
52 10 1 833 479		nylonbraun	1	1			1	1	1					1	1
52 10 1 833 480		nylonbraun	1	1			1	1	1					1	1
52 10 1 833 481		marineblau	1	1			1	1	1					1	1
52 10 1 833 482		marineblau	1	1			1	1	1					1	1
52 10 1 833 483		schwarz	1	1			1	1	1					1	1
52 10 1 833 484		schwarz	1	1			1	1	1					1	1
		Lederausführung													
52 10 1 833 487		schwarz	1	1			1	1	1					1	1
52 10 1 833 488		schwarz	1	1			1	1	1					1	1
52 10 1 833 491		marineblau	1	1			1	1	1					1	1
52 10 1 833 492		marineblau	1	1			1	1	1					1	1
52 10 1 833 493		veloursrot	1	1			1	1	1					1	1
52 10 1 833 494		veloursrot	1	1			1	1	1					1	1
52 10 1 833 495		engl. Sattelleder	1	1			1	1	1					1	1
52 10 1 833 496		engl. Sattelleder	1	1			1	1	1					1	1
52 10 1 833 497		beige	1	1			1	1	1					1	1
52 10 1 833 498		beige	1	1			1	1	1					1	1
52 10 1 833 499		weiß	1	1			1	1	1					1	1
52 10 1 833 500		weiß	1	1			1	1	1					1	1

4/75 **52** **27**

Bemerkungen
Remarks
Observations
Opmerkingen
Anmärkningar
Osservazione
Observaciones

** Fg→

Modell 73
USA-Model 74

Part No. No. de pièce Onderdeel-Nr.	Symbol	Denomination of parts	Dénomination de pièces	Benaming
	★	Bucket	Housse	Schaal
		Cloth design	Modèle d'etoffe	Uitvoering in stof
52 10 1 833 467		light grey	gris clair	lichtgrijs
52 10 1 833 468		light grey	gris clair	lichtgrijs
52 10 1 833 469		sandbeige	beige sable	zandbeige
52 10 1 833 470		sandbeige	beige sable	zandbeige
52 10 1 833 471		navy blue	bleu marine	marineblauw
52 10 1 833 472		navy blue	bleu marine	marineblauw
52 10 1 833 473		black	noir	zwart
52 10 1 833 474		black	noir	zwart
		Imitat. leath. design	Modèle de skai	Uitvoer. in kunstleer
52 10 1 833 477		light grey	gris clair	lichtgrijs
52 10 1 833 478		light grey	gris clair	lichtgrijs
52 10 1 833 479		nylon brown	nylon brun	nylon bruin
52 10 1 833 480		nylon brown	nylon brun	nylon bruin
52 10 1 833 481		navy blue	bleu marine	marineblauw
52 10 1 833 482		navy blue	bleu marine	marineblauw
52 10 1 833 483		black	noir	zwart
52 10 1 833 484		black	noir	zwart
		Leather design	Modèle de cuir	Uitvoering in leer
52 10 1 833 487		black	noir	zwart
52 10 1 833 488		black	noir	zwart
52 10 1 833 491		navy blue	bleu marine	marineblauw
52 10 1 833 492		navy blue	bleu marine	marineblauw
52 10 1 833 493		veloursred	veloursrouge	veloursrood
52 10 1 833 494		veloursred	veloursrouge	veloursrood
52 10 1 833 495		saddle leather	selle-cuir de l'anglet.	engels zadelleer
52 10 1 833 496		saddle leather	selle-cuir de l'anglet.	engels zadelleer
52 10 1 833 497		beige	beige	beige
52 10 1 833 498		beige	beige	beige
52 10 1 833 499		white	blanc	wit
52 10 1 833 500		white	blanc	wit

Reservdels-Nr. N° de pezzo N° pieza	Symbol	Reservdels-benämning	Denominazione pezzo	Designación pieza
	★	Skål	Coppa	Cojinete
		Tygutförande	Versione stoffa	Ejecución de tela
52 10 1 833 467		ljusgrå	grigio chiaro	gris claro
52 10 1 833 468		ljusgrå	grigio chiaro	gris claro
52 10 1 833 469		sandbeige	beige sabbia	beige arenoso
52 10 1 833 470		sandbeige	beige sabbia	beige arenoso
52 10 1 833 471		marinblå	blu marino	azul marino
52 10 1 833 472		marinblå	blu marino	azul marino
52 10 1 833 473		svart	nero	negro
52 10 1 833 474		svart	nero	negro
		Konstläderutförande	Versione similpelle	Ejecución de cuero
52 10 1 833 477		ljusgrå	grigio chiaro	gris claro
52 10 1 833 478		ljusgrå	grigio chiaro	gris claro
52 10 1 833 479		nylon brun	nylon marrone	nylon marron
52 10 1 833 480		nylon brun	nylon marrone	nylon marron
52 10 1 833 481		marinblå	blu marino	azul marino
52 10 1 833 482		marinblå	blu marino	azul marino
52 10 1 833 483		svart	nero	negro
52 10 1 833 484		svart	nero	negro
		Läderutförande	Versione cuoio	Ejecución de cuero
52 10 1 833 487		svart	nero	negro
52 10 1 833 488		svart	nero	negro
52 10 1 833 491		marinblå	blu marino	azul marino
52 10 1 833 492		marinblå	blu marino	azul marino
52 10 1 833 493		veloursröd	rosso velours	rojo terciopelo
52 10 1 833 494		veloursröd	rosso velours	rojo terciopelo
52 10 1 833 495		engelsk sadelläder	cuoio sella inglese	cuero inglés
52 10 1 833 496		engelsk sadelläder	cuoio sella inglese	cuero inglés
52 10 1 833 497		beige	beige	beige
52 10 1 833 498		beige	beige	beige
52 10 1 833 499		vit	bianco	blanco
52 10 1 833 500		vit	bianco	blanco

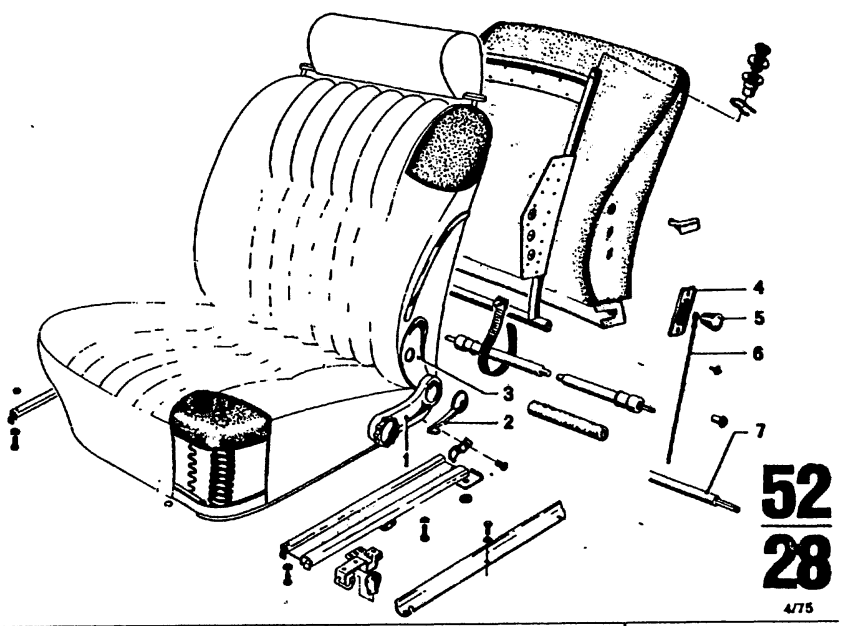

52
28
4/75

Teil-Nr.	Symbol	Teil-Benennung	Stück/E 2.5 CS	2.5 CSA	2800 CS	2800 CSA	3.0 CS	3.0 CSA	3.0 CSi	3.0 CSi-L	3.0 CSi-L	USA 2800 CS	2800 CSA	3.0 CS	3.0 CSA
		Sitz, rechts													
* 52 10 1 812 117		Liegesitzbeschlag ohne Handrad	1	1	1	1	1	1				1	1	1	1
* 52 10 1 812 118		Liegesitzbeschlag mit Handrad	1	1	1	1	1	1				1	1	1	1
		Sitz, links													
* 52 10 1 812 227		Liegesitzbeschlag mit Handrad	1	1	1	1	1	1				1	1	1	1
* 52 10 1 812 228		Liegesitzbeschlag ohne Handrad	1	1	1	1	1	1				1	1	1	1
* 52 10 1 811 025		Liegesitzbeschlag			1	1	1	1				1	1	1	1
* 52 10 1 811 026		Liegesitzbeschlag			1	1	1	1				1	1	1	1
* 52 10 1 812 535		Hebel			1	1						1	1		
* 52 10 1 812 536		Hebel			1	1						1	1		
52 10 1 811 027		Abdeckblech	2	2	2	2	2	2	2			2	2	2	2
52 10 1 811 028		Abdeckblech	2	2	2	2	2	2	2			2	2	2	2
52 10 1 801 469		Abdeckung für Sitzlehnenrasterung	2	2	2	2	2	2	2			2	2	2	2
52 10 1 800 701		Knopf			2	2	2	2	2			2	2	2	2
52 10 1 823 887		Griff	2	2	2	2	2	2	2			2	2	2	2
52 10 1 812 097		Seil für Lehnenverriegelung	2	2	2	2	2	2	2			2	2	2	2
52 10 1 812 038		Welle für Lehnenverriegelung	2	2	2	2	2	2	2			2	2	2	2

4/75 **52 28**

Bemerkungen
Remarks
Observations
Opmerkingen
Anmärkningar
Osservazione
Observaciones

* 52 10 1 811 025 → Fg
* 52 10 1 811 026 → Fg
* 52 10 1 812 535 → Fg
* 52 10 1 812 536 → Fg
* 52 10 1 812 117 Fg→
* 52 10 1 812 118 Fg→
* 52 10 1 812 227 Fg→
* 52 10 1 812 228 Fg→

2800 CS	2 204 275
2800 CSA	2 221 339
2800 CS/USA	2 270 349
2800 CSA/USA	2 280 369

Part No. No. de pièce Onderdeel-Nr.	Symbol	Denomination of parts	Dénomination de pièces	Benaming
		seat	sièges	zitting
* 52 10 1 812 117		Recl.seat fitt.without wheel	Ferr.p.couchette sans roue	Slaapzitting zonder wiel
* 52 10 1 812 118		Recl.seat fitt.with wheel	Ferr.p.couchette avec roue	Slaapzitting met wiel
		seat	sièges	zitting
* 52 10 1 812 227		Recl.seat fitt.with wheel	Ferr.p.couchette avec roue	Slaapzitting met wiel
* 52 10 1 812 228		Recl.seat fitt.without wheel	Ferr.p.couchette sans roue	Slaapzitting zonder wiel
* 52 10 1 811 025		Recl.seat fitt.	Ferr.pour couchette	Slaapzitting
* 52 10 1 811 026		Recl.seat fitt.	Ferr. pour couchette	Slaapzitting
* 52 10 1 812 535		Lever	Levier	Hefboom
* 52 10 1 812 536		Lever	Levier	Hefboom
52 10 1 811 027		Covering plate	Tôle d.recouvrement	Afdekplaat
52 10 1 811 028		Covering plate	Tôle d.recouvrement	Afdekplaat
52 10 1 801 469		Covering for seat catch	Couverture pour détente de siège	Afsluitstrip voor hefboomhouder
52 10 1 800 701		Button	Bouton	Knop
52 10 1 823 887		Handle	Poignée	Handgreep
52 10 1 812 097		Rope for rest locking	Corde pour dossier verrouillage	Touw voor rugleuning vergrendel
52 10 1 812 038		Shaft for rest locking	Arbre pour dossier verrouillage	As voor rugleuning vergrendel

Reservdels-Nr. N° de pezzo N° pieza	Symbol	Reservdels-benämning	Denominazione pezzo	Designación pieza
		säte	sedile	asiento
* 52 10 1 812 117		Liggstolsbeslag utan handratt	Armat.sed.ribalt.senz volantino	Herra.d.resp.aba.sin rueda manual
* 52 10 1 812 118		Liggstolsbeslag med handratt	Armat.sed.ribalt.con volantino	Herra/d.resp.aba.cor rueda manual
		säte	sedile	asiento
* 52 10 1 812 227		Liggstolsbeslag med handratt	Armat.sed.ribalt.con volantino	Herra.de resp.aba.co rueda manual
* 52 10 1 812 228		Liggstolsbeslag utan handratt	Armat.sed.ribalt.senz volantino	Herra.d.resp.aba.sin rueda manual
* 52 10 1 811 025		Liggstolsbeslag	Armat.sed.ribaltabile	Herra.d.resp.abatib.
* 52 10 1 811 026		Liggstolsbeslag	Armat.sed.ribaltabile	Herra.d. resp.abatib.
* 52 10 1 812 535		Arm	Leva	Palanca
* 52 10 1 812 536		Arm	Leva	Palanca
52 10 1 811 027		Täckplatta	Lamierina di copertur	Chapa cobertera
52 10 1 811 028		Täckplatta	Lamierina d.copertur.	Chapa cobertera
52 10 1 801 469		Avtäckning för säte spärr	Copertura per tacca sedile	Recubrimeinto para fiador de asiento
52 10 1 800 701		Knopp	Bottone	Boton
52 10 1 823 887		Handtag	Maniglia	Empunadura
52 10 1 812 097		Rep för ryggstöd förregling	Cavo per schienale bloccagio	Cable para respaldo bloquero
52 10 1 812 038		Axel för ryggstöd förregling	Asse per schienale bloccagio	Eje para respaldo bloquero

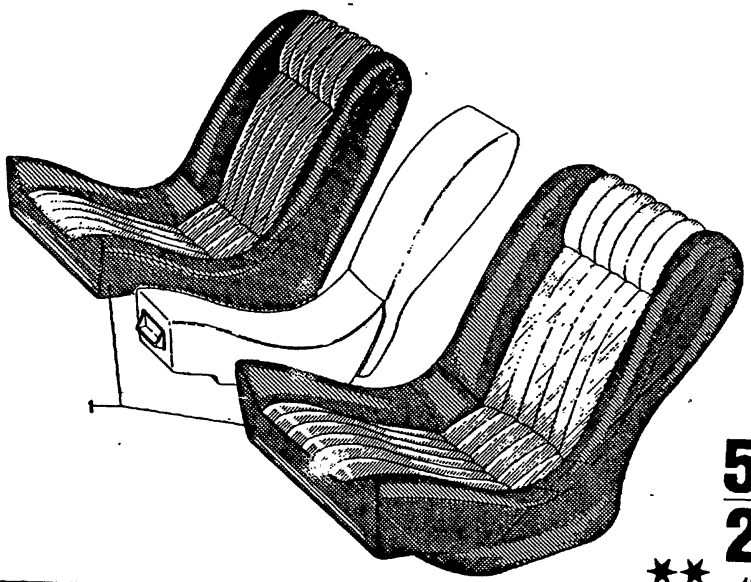

52
29
★★ 4/75

Bild-Nr.	Teil-Nr.	Symbol	Teil-Benennung	Stück/E 2800 CS	2800 CSA	3.0 CS-L	3.0 CSI-L	USA 2800 CS	2800 CSA	3.0 CS	3.0 CSA
			Sitz kpl. Stoffausführung								
	* ~~52 20 1 811 607~~		grau-schwarz (67/92)	1	1						
	* ~~52 20 1 811 608~~		grau-schwarz (67/92)	1	1						
	* 52 20 1 811 609		beige-goldbr. (19/20)	1	1						
	* ~~52 20 1 811 610~~		beig-goldbr. (19/20)	1	1						
	* ~~52 20 1 811 611~~		ma. bl.-mar. bl. (48/39)	1	1						
	* ~~52 20 1 811 612~~		ma. bl.-mar. bl. (48/39)	1	1						

4/75 **52** / **29**

Bemerkungen
Remarks
Observations
Opmerkingen
Anmärkningar
Osservazione
Observaciones

* * → Fg

2800 CS 2 202 845
2800 CSA 2 220 847

* ~~52 20 1 811 607~~
* ~~52 20 1 811 608~~
* 52 20 1 811 609
* ~~52 20 1 811 610~~
* ~~52 20 1 811 611~~
* ~~52 20 1 811 612~~

Stoffausführung mit Uni-Stoff am Seitenteil

Part No. No. de pièce Onderdeel-Nr.	Symbol	Denomination of parts	Dénomination de pièces	Benaming
		Seat kpl. Cloth interior	Siège kpl. Modèle d'etoffe	Zitting kpl. Uitvoering in stof
* ~~52 20 1 811 607~~		grey-black(67/92)	gris-noir(67/92)	grijs-zwart(67/92)
* ~~52 20 1 811 608~~		grey-black(67/92)	gris-noir(67/92)	grijs-zwart(67/92)
* 52 20 1 811 609		beige-gold br.(19/20)	beige-br.doré(19/20)	beige-goud br.(19/20)
* ~~52 20 1 811 610~~		beige-gold br.(19/20)	beige-br.doré(19/20)	beige-goud br.(19/20)
* ~~52 20 1 811 611~~		nav.bl-nav.bl(48/39)	mar.bl-mar.bl(48/39)	marbl-marbl(48/39)
* ~~52 20 1 811 612~~		nav.bl-nav.bl.(48/39)	bl.mar-bl.mar.(48/39)	marbl-marinbl.(48/39)

Reservdels-Nr. N° de pezzo N° pieza	Symbol	Reservdels-benämning	Denominazione pezzo	Designación pieza
		Sits kpl. Tygutförande	Sedile kpl. Versione stoffa	Asiento kpl. Ejecución de tela
* ~~52 20 1 811 607~~		grå-svart(67/92)	grigio-nero(67/92)	gris-negro(67/92)
* ~~52 20 1 811 608~~		grå-svart(67/92)	grigio-nero(67/92)	gris-negro(67/92)
* 52 20 1 811 609		beige-guld br.(19/20)	beige-marr.oro(19/20)	beige-oro pard(19/20)
* ~~52 20 1 811 610~~		beige-guld br.(19/20)	beige-marr.oro(19/20)	beige-oro pard(19/20)
* ~~52 20 1 811 611~~		mar.bl-mar.bl.(48/39)	bl.mar-bl.mar.(48/39)	az.mar-az.mar(48/39)
* ~~52 20 1 811 612~~		mar.bl-mar.bl.(48/39)	bl.mar-bl.mar.(48/39)	az.mar-az.mar(48/39)

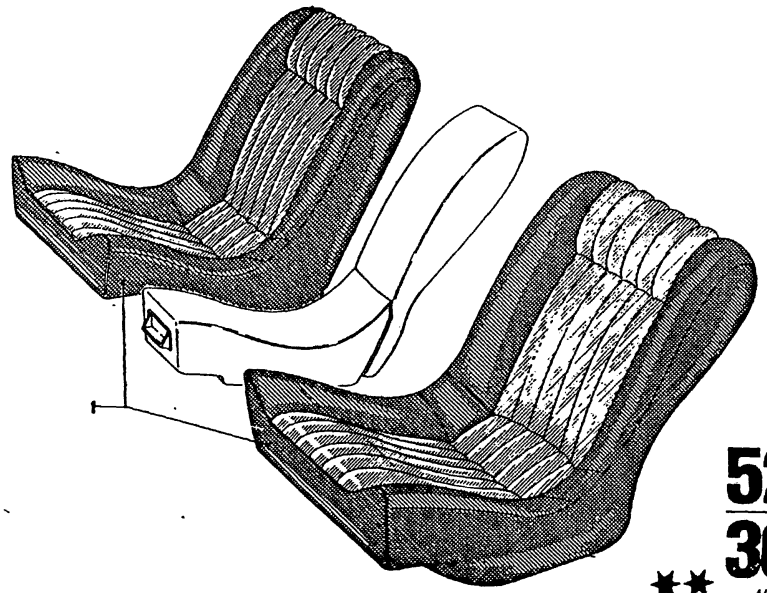

52
30
★★ 4/75

Bild-Nr.	Teil-Nr.	Symbol	Teil-Benennung	Stück/E 2800 CS	2800 CSA	3.0 CS	3.0 CSA	3.0 CSI	3.0 CS-L	3.0 CSI-L	USA 2800 CS	2800 CSA	3.0 CS	3.0 CSA
		⚘	Sitz kpl.											
			Stoffausführung											
	* 52 20 1 811 799	⊏	hellgrau-schwarz (51/92)	1	1	1					1	1	1	
	* 52 20 1 811 800	⊏	hellgrau-schwarz (51/92)	1	1	1					1	1	1	
	* 52 20 1 811 804	⊏	beige-goldbraun (19/20)	1	1	1					1	1	1	
			Kunstlederausführung											
	52 20 1 825 275	⊏	schwarz (94/92)	1	1	1	1	1			1	1	1	1
	52 20 1 811 808	⊏	schwarz (94/92)	1	1	1	1	1			1	1	1	1
	52 20 1 825 276	⊏	schwarz (94/92)	1	1	1	1	1			1	1	1	1
	52 20 1 825 279	⊏	marineblau (49/39)	1	1	1	1	1			1	1	1	1
	52 20 1 825 280	⊏	marineblau (49/39)	1	1	1	1	1			1	1	1	1
	52 20 1 825 277	⊏	nylonbraun (32/31)			1	1	1					1	1
	52 20 1 825 278	⊏	nylonbraun (32/31)			1	1	1					1	1

4/75 **52** **30**

Bemerkungen
Remarks
Observations
Opmerkingen
Anmärkningar
Osservazione
Observaciones

** Fg→

2800 CS 2 202 846
grau-schwarz (51/92)
marineblau (48/39)
beige-goldbraun (19/20)

2800 CSA 2 220 848
grau-schwarz (51/92)
marineblau (48/39)
beige-goldbraun (19/20)

2800 CS/USA 2 270 072
grau-schwarz (51/92)
marineblau (48/39)
beige-goldbraun (19/20)

2800 CSA/USA 2 280 070
grau-schwarz (51/92)
marineblau (48/39)
beige-goldbraun (19/20)

**→Fg

3.0 CS 2 210 842
grau-schwarz (51/92)
3.0 CS 2 210 524
marineblau (48/39)
3.0 CS 2 210 813
beige-goldbraun (19/20)

3.0 CS/USA . . . . . .
grau-schwarz (51/92)
3.0 CS/USA 2 240 009
marineblau (48/39)
3.0 CS/USA 2 240 008
beige-goldbraun (19/20)

* 52 20 1 811 799
* 52 20 1 811 800
* 52 20 1 811 804

Stoffausführung mit Etacryl am Seitenteil

Part No. No. de pièce Onderdeel-Nr.	Symbol	Denomination of parts	Dénomination de pièces	Benaming
	⚘	Seat kpl.	Siège kpl.	Zitting kpl.
		Cloth design	Modèle d'etoffe	Uitvoering in stof
* 52 20 1 811 799	⊏	light grey-black (51/92)	gris clair-noir (51/92)	lichtgrijs-zwart (51/92)
* 52 20 1 811 800	⊏	light grey-black (51/92)	gris clair-noir (51/92)	lichtgrijs-zwart (51/92)
* 52 20 1 811 804	⊏	beige-gold brown (19/20)	beige-brun doré (19/20)	beige-goud bruin (19/20)
		Imitat. leath. design	Modèle de skai	Uitvoering in kunstl.
52 20 1 825 275	⊏	black(94/92)	noir(94/92)	zwart(94/92)
52 20 1 811 808	⊏	black(94/92)	noir(94/92)	zwart(94/92)
52 20 1 825 276	⊏	black(94/92)	noir(94/92	zwart(94/92)
52 20 1 825 279	⊏	navy blue(49/39)	bleu marine(49/39)	marineblauw(49/39)
52 20 1 825 280	⊏	navy blue(49/39)	bleu marine(49/39)	marineblauw(49/39)
52 20 1 825 277	⊏	nylon brown(32/31)	nylon brun(32/31)	nylon bruin(32/31)
52 20 1 825 278	⊏	nylon brown(32/31)	nylon brun(32/31)	nylon bruin(32/31)

Reservdels-Nr. N° de pezzo N° pieza	Symbol	Reservdels-benämning	Denominazione pezzo	Designación pieza
	⚘	Sits kpl.	Sedile kpl.	Asiento kpl.
		Tygutförande	Versione stoffa	Ejecución de tela
* 52 20 1 811 799	⊏	ljusgrå-svart (51/92)	grigio-chiaro-nero (51/92)	gris claro-negro (51/92)
* 52 20 1 811 800	⊏	ljusgrå-svart (51/92)	grigio-chiaro-nero (51/92)	gris claro-negro (51/92)
* 52 20 1 811 804	⊏	beige-guld brun (19/20)	beige-marrone oro (19/20)	beige-oro parduzco (19/20)
		Konstläderutförande	Versione similpelle	Ejecución d.cuero art
52 20 1 825 275	⊏	svart(94/92)	nero(94/92)	negro(94/92)
52 20 1 811 808	⊏	svart(94/92)	nero(94/92)	negro(94.92)
52 20 1 825 276	⊏	svart(94/92)	nero(94/92)	negro(94/92)
52 20 1 825 279	⊏	marinblå(49/39)	blu marino(49/39)	azul marino(49/39)
52 20 1 825 280	⊏	marinblå(49/39)	blu marino(49/39)	azul marino(49/39)
52 20 1 825 277	⊏	nylon brun(32/31)	nylon marrone(32/31)	nylon marron(32/31)
52 20 1 825 278	⊏	nylon brun(32/31)	nylon marrone(32/31)	nylon marron(32/31)

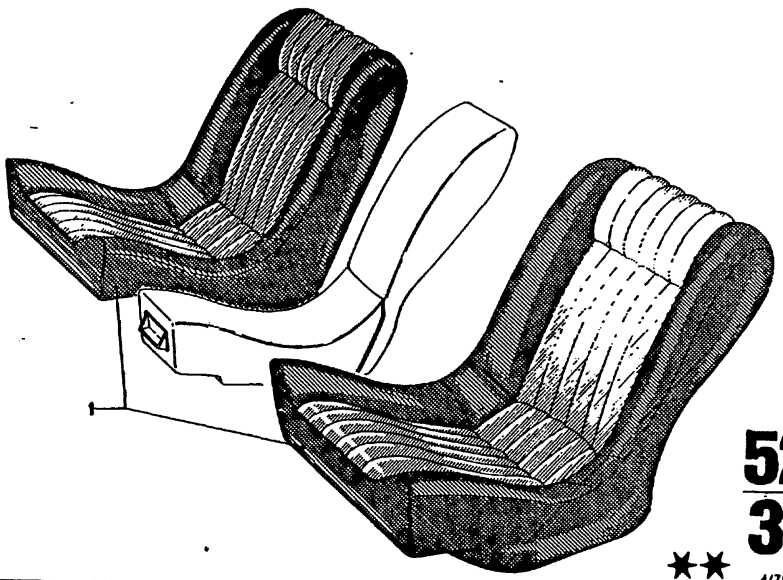

52
31
**
4/75

BMO-Nr.	Teil-Nr.	Symbol	Teil-Benennung	Stück/E 2800 CS	2800 CSA	3.0 CS	3.0 CSA	3.0 CSi	3.0 CSi-L	3.0 CSi-L	USA 2800 CS	2800 CSA	3.0 CS	3.0 CSA
		✻	Sitz kpl. Stoffausführung											
	52 20 1 825 267	1	hellgrau-schwarz (55/92)			1	1	1					1	1
	52 20 1 825 268	1	hellgrau-schwarz (55/92)			1	1	1					1	1
	~~52 20 1 817 810~~	1	beige-goldbraun (12/20)			1	1	1					1	1
	~~52 20 1 817 820~~	1	beige-goldbraun (12/20)			1	1	1					1	1
	52 20 1 825 271	1	marineblau (42/39)			1	1	1					1	1
	52 20 1 817 822	1	marineblau (42/39)			1	1	1					1	1
	52 20 1 825 272	1	marineblau (42/39)			1	1	1					1	1
	52 20 1 825 269	1	sandbeige-nylonbraun (28/31)			1	1	1					1	1
	52 20 1 825 270	1	sandbeige-nylonbraun (28/31)			1	1	1					1	1
	52 20 1 826 221	1	schwarz (91/92)			1	1	1					1	1
	52 20 1 826 222	1	schwarz (91/92)			1	1	1					1	1

4/75 **52 31**

Bemerkungen
Remarks
Observations
Opmerkingen
Anmärkningar
Osservazione
Observaciones

** Stoffausführung mit Uni-Wollvelours am Seitenteil (Nylon-Flock-Cord)

** Fg→

3.0 CS 2 210 525
marineblau
3.0 CS 2 210 814
beige-goldbraun
3.0 CS 2 210 843
hellgrau-schwarz

3.0 CS/USA 2 240 010
marineblau
3.0 CS 2 240 009
beige-goldbraun
3.0 CS . ...
hellgrau-schwarz

**→Fg

Modell 73
USA-Modell 74

Part No. No. de pièce Onderdeel-Nr.	Symbol	Denomination of parts	Dénomination de pièces	Benaming
	✻	Seat kpl. Cloth design	Siège kpl. Modèle d'etoffe	Zitting kpl. Uitvoering in stof
52 20 1 825 267	1	light grey-black (55/92)	gris clair-noir (55/92)	lichtgrijs-zwart (55/92)
52 20 1 825 268	1	light grey-black (55/92)	gris clair-noir (55/92)	lichtgrijs-zwart (55/92)
~~52 20 1 817 810~~	1	beige-gold brown (12/20)	beige-brun doré (12/20)	beige-goud bruin (12/20)
~~52 20 1 817 820~~	1	beige-gold brown (12/20)	beige-brun doré (12/20)	beige-goud bruin (12/20)
52 20 1 825 271	1	navy blue(42/39)	bleu marine(42/39)	marineblauw(42/39)
52 20 1 817 822	1	navy blue(42/39)	bleu marine(42/39)	marineblauw(42/39)
52 20 1 825 272	1	navy blue(42/39)	bleu marine(42/39)	marineblauw(42/39)
52 20 1 825 269	1	sandbeige-nylon brown(28/31)	beige sable nylon brun(28/31)	zandbeige-nylon bruin(28/31)
52 20 1 825 270	1	sandbeige-nylon brown(28/31)	beige sable-nylon brun(28/31)	zandbeige-nylon bruin(28/31)
52 20 1 826 221	1	black(91/92)	noir(91/92)	zwart(91/92)
52 20 1 826 222	1	black(91/92)	noir(91/92)	zwart(91/92)

Reservdels-Nr. N° de pezzo N° pieza	Symbol	Reservdels-benämning	Denominazione pezzo	Designación pieza
	✻	Sits kpl. Tygutförande	Sedile kpl. Versione stoffa	Asiento kpl. Ejecución de tela
52 20 1 825 267	1	ljusgrå-svart (55/92)	grigio chiaro-nero (55/92)	gris claro-negro (55/92)
52 20 1 825 268	1	ljusgrå-svart (55/92)	grigio chiaro-nero (55/92)	gris claro-negro (55/92)
~~52 20 1 817 810~~	1	beige-guld brun (12/20)	beige-marrone oro (12/20)	beige-oro parduzci (12/20)
~~52 20 1 817 820~~	1	beige-guld brun (12/20)	beige-marrone oro (12/20)	beige-oro parduzco (12/20)
52 20 1 825 271	1	marinblå(42/39)	blu marino(42/39)	azul marino(42/39)
52 20 1 817 822	1	marinblå(42/39)	blu marino(42/39)	azul marino(42/39)
52 20 1 825 272	1	marinblå(42/39)	blu marino(42/39)	azul marino(42/39)
52 20 1 825 269	1	sandbeige-nylon brun(28/31)	beige sabbia-nylon marrone(28/31)	beige arenoso-nylon marron(28/31
52 20 1 825 270	1	sandbeige-nylon brun(28/31)	beige sabbia-nylon marrone(28/31)	beige arenoso-nylon marron(28/31
52 20 1 826 221	1	svart(91/92)	nero(91/92)	negro(91/92)
52 20 1 826 222	1	svart(91/92)	nero(91/92)	negro(91/92)

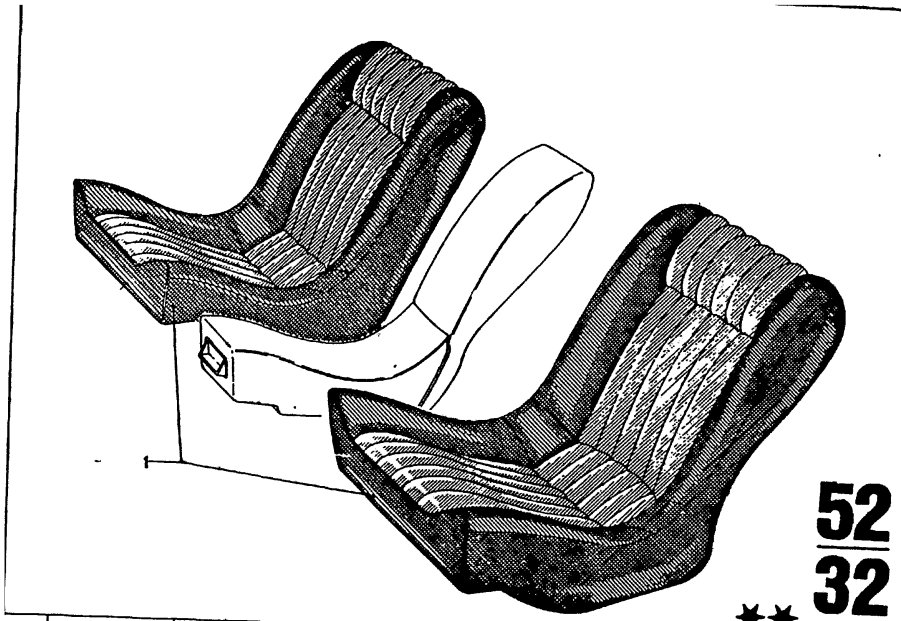

52
32
4/75

Bild-Nr.	Teil-Nr.	Symbol	Teil-Benennung	Stück/E 2800 CS	2800 CSA	3.0 CS	3.0 CSA	3.0 CSi	3.0 CSi-L	3.0 CSi-L	USA 2800 CS	2800 CSA	3.0 CS	3.0 CSA
		❖	Sitz kpl. Lederausführung											
1	52 20 1 825 283		schwarz (90/90)	1	1	1	1	1			1	1	1	1
	52 20 1 825 284		schwarz (90/90)	1	1	1	1	1			1	1	1	1
	52 20 1 825 287		marineblau (41/41)	1	1	1	1	1			1	1	1	1
	52 20 1 825 288		marineblau (41/41)	1	1	1	1	1			1	1	1	1
	52 20 1 825 285		natur (02/02)	1	1	1	1	1			1	1	1	1
	52 20 1 825 286		natur (02/02)	1	1	1	1	1			1	1	1	1
	52 20 1 825 289		veloursrot (27/27)	1	1	1	1	1			1	1	1	1
	52 20 1 825 290		veloursrot (27/27)	1	1	1	1	1			1	1	1	1
	~~52 20 1 812 509~~		engl. Sattelleder (07/07)	1	1	1	1	1			1	1	1	1
	52 20 1 825 291		engl. Sattelleder (07/07)	1	1	1	1	1			1	1	1	1
	~~52 20 1 812 510~~		engl. Sattelleder (07/07)	1	1	1	1	1			1	1	1	1
	52 20 1 825 292		engl. Sattelleder (07/07)	1	1	1	1	1			1	1	1	1
	52 20 1 825 293		weiß (81/81)	1	1	1	1	1			1	1	1	1
	52 20 1 825 294		weiß (81/81)	1	1	1	1	1			1	1	1	1
	~~52 20 1 825 295~~		bronze (06/06)	1	1	1	1	1			1	1	1	1
	~~52 20 1 825 296~~		bronze (06/06)	1	1	1	1	1			1	1	1	1
	52 20 1 827 945		beige (03/03)	1	1	1	1	1			1	1	1	1
	52 20 1 827 946		beige (03/03)	1	1	1	1	1			1	1	1	1

4/75 **52** **32**

Bemerkungen
Remarks
Observations
Opmerkingen
Anmärkningar
Osservazione
Observaciones

** Fg→

2800 CS 2 202 846
2800 CSA 2 220 848

**→Fg

Modell 37
USA-Modell 74

Part No. No. de pièce Onderdeel-Nr.	Symbol	Denomination of parts	Dénomination de pièces	Benaming
	❖	Seat kpl. Leather design	Siège kpl. Modèle de cuir	Zitting kpl. Uitvoering in leer
52 20 1 825 283		black(90/90)	noir(90/90)	zwart(90/90)
52 20 1 825 284		black(90/90)	noir(90/90)	zwart(90/90)
52 20 1 825 287		navy blue(41/41)	bleu marine(41/41)	marineblauw(41/41)
52 20 1 825 288		navy blue(41/41)	bleu marine(41/41)	marineblauw(41/41)
52 20 1 825 285		natur(02/02)	natur(02/02)	natuur(02/02)
52 20 1 825 286		natur(02/02)	natur(02/02)	natuur(02/02)
52 20 1 825 289		velours red(27/27)	velours rouge(27/27)	velours rood(27/27)
52 20 1 825 290		velours red(27/27)	velours rouge(27/27)	velours rood(27/27)
~~52 20 1 812 509~~		saddle leather (07/07)	selle-cuir de l'ang. (07/07)	engels zadelleer (07/07)
52 20 1 825 291		saddle leather (07/07)	selle-cuir de l'ang. (07/07)	engels zadelleer (07/07)
~~52 20 1 812 510~~		saddle leather (07/07)	selle-cuir de l'ang. (07/07)	engels zadelleer (07/07)
52 20 1 825 292		saddle leather (07/07)	selle-cuir de l'ang. (07/07)	engels zadelleer (07/07)
52 20 1 825 293		white(81/81)	blanc(81/81)	wit(81/81)
52 20 1 825 294		white(81/81)	blanc(81/81)	wit(81/81)
~~52 20 1 825 295~~		bronze(06/06)	bronce(06/06)	brons(06/06)
~~52 20 1 825 296~~		bronze(06/06)	bronce(06/06)	brons(06/06)
52 20 1 827 945		beige(03/03)	beige(03/03)	beige(03/03)
52 20 1 827 946		beige(03/03)	beige(03/03)	beige(03/03)

Reservdels-Nr N° de pezzo N° pieza	Symbol	Reservdels-benämning	Denominazione pezzo	Designación pieza
	❖	Sits kpl. Läderutförande	Sedile kpl. Versione cuoio	Asiento kpl. Ejecución de cuero
52 20 1 825 283		svart(90/90)	nero(90/90)	negro(90/90)
52 20 1 825 284		svart(90/90)	nero(90/90)	negro(90/90)
52 20 1 825 287		marinblå(41/41)	blu marino(41/41)	azul marino(41/41)
52 20 1 825 288		marinblå(41/41)	blu marino(41/41)	azul marino(41/41)
52 20 1 825 285		natur(02/02)	naturale(02/02)	natural(02/02)
52 20 1 825 286		natur(02/02)	naturale(02/02)	natural(02/02)
52 20 1 825 289		velours röd(27/27)	rosso velours(27/27)	rojo terciopelo(27/27)
52 20 1 825 290		velours röd(27/27)	rosso velours(27/27)	rojo terciopelo(27/27)
~~52 20 1 812 509~~		engelsk sadelläder (07/07)	pelle inglese d.sella (07/07)	cuero inglés de silla (07/07)
52 20 1 825 291		engelsk sadelläder (07/07)	pelle inglese d.sella (07/07)	cuero inglés de silla (07/07)
~~52 20 1 812 510~~		engelsk sadelläder (07/07)	pelle inglese d.sella (07/07)	cuero inglés de silla (07/07)
52 20 1 825 292		engelsk sadelläder (07/07)	pelle inglese d.sella (07/07)	cuero inglés de silla (07/07)
52 20 1 825 293		vit(81/81)	bianco(81/81)	blanco(81/81)
52 20 1 825 294		vit(81/81)	bianco(81/81)	blanco(81/81)
~~52 20 1 825 295~~		brons(06/06)	bronzo(06/06)	bronce(06/06)
~~52 20 1 825 296~~		brons(06/06)	bronzo(06/06)	bronce(06/06)
52 20 1 827 945		beige(03/03)	beige(03/03)	beige(03/03)
52 20 1 827 946		beige(03/03)	beige(03/03)	beige(03/03)

Bemerkungen
Remarks
Observations
Opmerkingen
Anmärkningar
Osservazione
Observaciones

** Fg→

Modell 73
USA-Modell 74

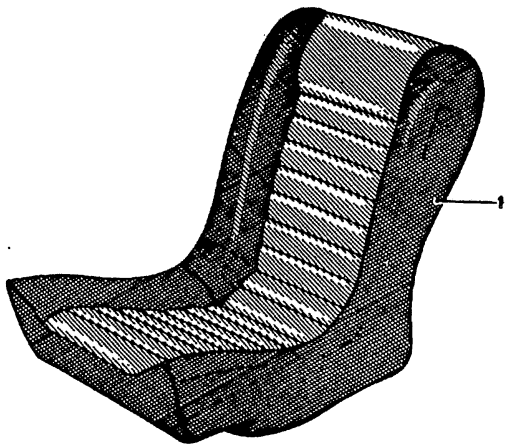

52
33
**
4/75

Teil-Nr.	Symbol	Teil-Benennung	Stück/E										USA			
			2.5 CS	2.5 CSA	2800 CS	2800 CSA	3.0 CS	3.0 CSA	3.0 CSI	3.0 CS-L	3.0 CSI-L		2800 CS	2800 CSA	3.0 CS	3.0 CSA
		Sitz kpl. Stoffausführung														
52 20 1 834 039		hellgrau 00/10	1	1			1	1	1						1	1
52 20 1 834 040		hellgrau 00/10	1	1			1	1	1						1	1
52 20 1 834 041		sandb.-nyl.braun 28/31	1	1			1	1	1						1	1
52 20 1 834 042		s.beige-nylonbr.28/31	1	1			1	1	1						1	1
52 20 1 834 043		marineblau 42/39	1	1			1	1	1						1	1
52 20 1 834 044		marineblau 42/39	1	1			1	1	1						1	1
52 20 1 834 045		schwarz 91/92	1	1			1	1	1						1	1
52 20 1 834 046		schwarz 91/92	1	1			1	1	1						1	1
		Kunstlederausführung														
52 20 1 834 049		hellgrau 00/08	1	1			1	1	1						1	1
52 20 1 834 050		hellgrau 00/08	1	1			1	1	1						1	1
52 20 1 834 051		nylonbraun 00/07	1	1			1	1	1						1	1
52 20 1 834 052		nylonbraun 00/07	1	1			1	1	1						1	1
52 20 1 834 053		marineblau 00/06	1	1			1	1	1						1	1
52 20 1 834 054		marineblau 00/06	1	1			1	1	1						1	1
52 20 1 834 055		schwarz 00/05	1	1			1	1	1						1	1
52 20 1 834 056		schwarz 00/05	1	1			1	1	1						1	1
		Lederausführung														
52 20 1 834 059		schwarz 90/90	1	1			1	1	1						1	1
52 20 1 834 060		schwarz 90/90	1	1			1	1	1						1	1
52 20 1 834 063		marineblau 41/41	1	1			1	1	1						1	1
52 20 1 834 064		marineblau 41/41	1	1			1	1	1						1	1
52 20 1 834 065		velours rot 27/27	1	1			1	1	1						1	1
52 20 1 834 066		velours rot 27/27	1	1			1	1	1						1	1
52 20 1 834 067		engl. Sattelleder 07/07	1	1			1	1	1						1	1
52 20 1 834 068		engl. Sattelleder 07/07	1	1			1	1	1						1	1
52 20 1 834 069		beige 03/03	1	1			1	1	1						1	1
52 20 1 834 070		beige 03/03	1	1			1	1	1						1	1
52 20 1 834 071		weiß 81/81	1	1			1	1	1						1	1
52 20 1 834 072		weiß 81/81	1	1			1	1	1						1	1

Part No. No. de pièce Onderdeel-Nr.	Symbol	Denomination of parts	Dénomination de pièces	Benaming
		Seat kpl. Cloth design	Siège kpl. Modèle d'etoffe	Zitting kpl. Uitvoering in stof
52 20 1 834 039		light grey 00/10	gris clair 00/10	lichtgrijs 00/10
52 20 1 834 040		light grey 00/10	gris clair 00/10	lichtgrijs 00/10
52 20 1 834 041		sandb.n.brown 28/31	beige s.-nyl.br.28/31	zandb.-nyl.br.28/31
52 20 1 834 042		sandb.n.brown 28/31	beige s.-nyl.br.28/31	zandb.-nyl.br.28/3
52 20 1 834 043		navy blue 42/39	bleu marine 42/39	marineblauw 42/3
52 20 1 834 044		navy blue 42/39	bleu marine 42/39	marineblauw 42/3
52 20 1 834 045		black 91/92	noir 91/92	zwart 91/92
52 20 1 834 046		zwart 91/92	noir 91/92	zwart 91/92
		Imitation leath.disign	Modèle de skai	Uitvoering in kuns
52 20 1 834 049		light grey 00/08	gris clair 00/08	lichtgrijs 00/08
52 20 1 834 050		light grey 00/08	gris clair 00/08	lichtgrijs 00/08
52 20 1 834 051		nylon brown 00/07	nylon brun 00/07	nylon bruin 00/07
52 20 1 834 052		nylon brown 00/07	nylon brun 00/07	nylon bruin 00/07
52 20 1 834 053		navy blue 00/06	bleu marine 00/06	marineblauw 00/0
52 20 1 834 054		navy blue 00/06	bleu marine 00/06	marineblauw 00/0
52 20 1 834 055		black 00/05	noir 00/05	zwart 00/05
52 20 1 834 056		black 00/05	noir 00/05	zwart 00/05
		Leather design	Modèle en cuir	Leeruitvoering
52 20 1 834 059		black 90/90	noir 90/90	zwart 90/90
52 20 1 834 060		black 90/90	noir 90/90	zwart 90/90
52 20 1 834 063		navy blue 41/41	bleu marine 41/41	marineblauw 41/4
52 20 1 834 064		navy blue 41/41	bleu marine 41/41	marineblauw 41/4
52 20 1 834 065		velours red 27/27	velours rouge 27/27	veloursrood 27/27
52 20 1 834 066		velours red 27/27	velours rouge 27/27	veloursrood 27/27
52 20 1 834 067		saddle leather 07/07	selle-cuir d.l'angleter 07/07	engels zadelleer 07/07
52 20 1 834 068		saddle leather 07/07	selle-cuir d.l'angleter 07/07	engels zadelleer 07/07
52 20 1 834 069		beige 03/03	beige 03/03	beige 03/03
52 20 1 834 070		beige 03/03	beige 03/03	beige 03/03
52 20 1 834 071		white 81/81	blanc 81/81	wit 81/81
52 20 1 834 072		white 81/81	blanc 81/81	wit 81/81

Reservdels-Nr. N° de pezzo N° pieza	Symbol	Reservdels-benämning	Denominazione pezzo	Designación pieza
		Säte kpl. Tygutföxande	Sedile kpl. Versione stoffa	Asiento kpl. Elecución de tela
52 20 1 834 039		ljusgra 00/10	grigio chiaro 00/10	gris claro 00/10
52 20 1 834 040		ljusgrå 00/10	grigio chiaro 00/10	gris claro 00/10
52 20 1 834 041		sandb.-nyl.brun 28/31	beige s.-n.marr 28/31	b.aren-nyl. marr.28/
52 20 1 834 042		sandb.-nyl.brun 28/31	beige s.-n.marr 28/31	b.aren-nyl.marr.28/
52 20 1 834 043		marinblå 42/39	blu marino 42/39	azul marino 42/39
52 20 1 834 044		marinblå 42/39	blu marino 42/39	azul marino 42/39
52 20 1 834 045		svart 91/92	nero 91/92	negro 91/92
52 20 1 834 046		svart 91/92	nero 91/92	negro 91/92
		Könsläderutförande	Versione similpelle	Elecución d.cuero a
52 20 1 834 049		ljusgrå 00/08	grigio chiaro 00/08	gris claro 00/08
52 20 1 834 050		ljusgrå 00/08	grigio chiaro 00/08	gris claro 00/08
52 20 1 834 051		nylon brun 00/07	nylon marrone 00/07	nylon marron 00/07
52 20 1 834 052		nylon brun 00/07	nylon marrone 00/07	nylon marron 00/07
52 20 1 834 053		marinblå 00/06	blu marino 00/06	azul marino 00/06
52 20 1 834 054		marinblå 00/06	blu marino 00/06	azul marino 00/06
52 20 1 834 055		svart 00/05	nero 00/05	negro 00/05
52 20 1 834 056		svart 00/05	nero 00/05	negro 00/05
		Läderutförande	Versione cuoio	Elecución de cuero
52 20 1 834 059		svart 90/90	nero 90/90	negro 90/90
52 20 1 834 060		svart 90/90	nero 90/90	negro 90/90
52 20 1 834 063		marinblå 41/41	blu marino 41/41	azul marino 41/41
52 20 1 834 064		marinblå 41/41	blu marino 41/41	azul marino 41/41
52 20 1 834 065		velourströd 27/27	rosso velours 27/27	rojo terciopelo 27/2
52 20 1 834 066		velourströd 27/27	rosso velours 27/27	rojo terciopelo 27/2
52 20 1 834 067		engelsk sadelläder 07/07	cuoio sella inglese 07/07	cuero ingles 07/07
52 20 1 834 068		engelsk sadelläder 07/07	cuoio sella inglese 07/07	cuero ingles 07/07
52 20 1 834 069		beige 03/03	beige 03/03	beige 03/03
52 20 1 834 070		beige 03/03	beige 03/03	beige 03/03
52 20 1 834 071		vit 81/81	bianco 81/81	blanco 81/81
52 20 1 834 072		vit 81/81	bianco 81/81	blanco 81/81

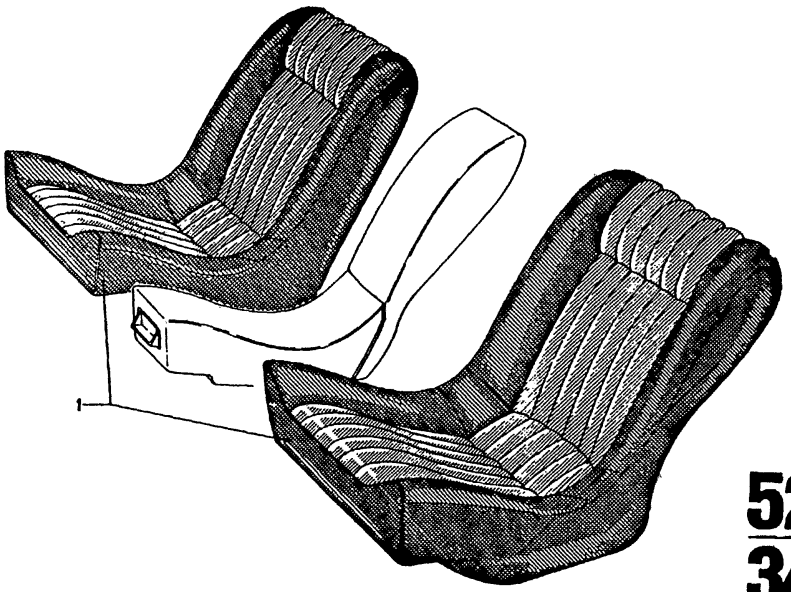

52
34
4/75

Teil-Nr.	Symbol	Teil-Benennung	Stück/E 2800 CS	2800 CSA	3.0 CS	3.0 CSA	3.0 CSi			3.0 CS-L	3.0 CSi-L				USA 2800 CS	2800 CSA	3.0 CS	3.0 CSA								
52 20 1 819 687		Sitz kpl. schwarz								1	1															
52 20 1 819 688		schwarz								1	1															

4/75 52 34 Bemerkungen Remarks Observations Opmerkingen Anmärkningar Osservazione Observaciones

** Sonderausstattung für alle übrigen Modelle

Part No. No. de pièce Onderdeel-Nr.	Symbol	Denomination of parts	Dénomination de pièces	Benaming
		Seat kpl.	Siège kpl.	Zitting kpl.
52 20 1 819 687		black	noir	zwart
52 20 1 819 688		black	noir	zwart

Reservdels-Nr. N° de pezzo N° pieza	Symbol	Reservdels-benämning	Denominazione pezzo	Designación pieza
		Sits kpl.	Sedile kpl.	Asiento kpl.
52 20 1 819 687		svart	nero	negro
52 20 1 819 688		svart	nero	negro

52

52 SITZE

35 – 39 Bezüge für Sitze, hinten
40 + 41 Mittlere Armstütze kpl.,
42 + 43 Bezuge für mittlere Armlehne, hinten
44 Einzelteile für Sitze, hinten

SEATS

Cover for rear seats
Centre armrest kpl., rear
Cover for centre armrest, rear
Individual parts for rear seats

SIEGES

Revêtement pour sièges arrière
Appui-bras centre kpl. arrière
Revêtement pour appui-bras, centre arrière
Pièces individuelles pour sièges aarrière

52 ZITTINGEN

35 – 39 Bekleding voor achterzittingen
40 + 41 Middelste armsteun kpl., achter
42 + 43 Bekleding voor middelste armsteun, achter
44 Onderdelen voor achterzittingen

SEDILI

35 – 39 Rivestimenti per sedili posteriori
40 + 41 Bracciuoli centrale posteriori
42 + 43 Rivestimenti per bracciouli central, post.
44 Pezzi singoli per sedili posteriori

SÄTEN

Klädsel för bak säten
Mittre armstöd kpl., bak
Klädsel för mittre armstöd, bak
Reservdelar för bak söte

ASIENTOS

Fundas para asientos traseras
Apoyabrazos central kpl., traseras
Funda del apoyabrazos central, traseras
Piezas sueltas para asientos traseros

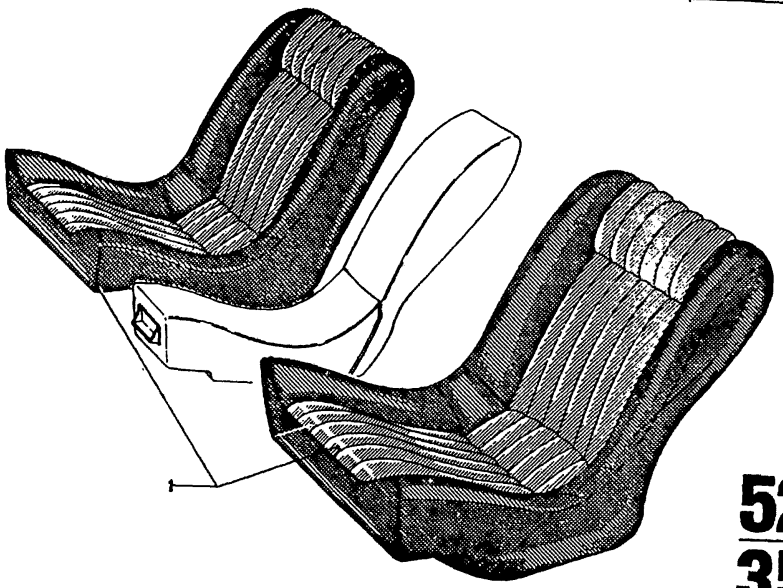

52 35 ★★ 4/75

Teil-Nr.	Symbol	Teil-Benennung	Stück/E 2800 CS	2800 CSA	3.0 CS	3.0 CSA	3.0 CSi	3.0 CS-L	3.0 CSi-L	USA 2800 CS	2800 CSA	3.0 CS	3.0 CSA
	⚒	Bezug Sitz											
		Stoffausführung											
* 52 20 1 811 510		grau-schwarz (67/92)	2	2									
* 52 20 1 811 511		mar. bl. - mar. bl. (48/39)	2	2									
* 52 20 1 811 512		beige-goldbraun (19/20)	2	2									
		Kunstlederausführung											
52 20 1 811 513		goldbraun (08/20)	2	2									
52 20 1 811 514		marineblau (49/39)	2	2									
52 20 1 811 515		schwarz (94/92)	2	2									
		Lederausführung											
52 20 1 811 516		schwarz (90/90)	2	2									
52 20 1 811 517		natur (02/02)	2	2									
52 20 1 811 518		marineblau (41/41)	2	2									

4/75 **52 35**

Bemerkungen
Remarks
Observations
Opmerkingen
Anmärkningar
Osservazione
Observaciones

** → Fg

2800 CS 2 202 845
2800 CSA 2 220 847

* 52 20 1 811 510
* 52 20 1 811 511
* 52 20 1 811 512

Stoffausführung mit Uni-Stoff am Seitenteil

Part No. No. de pièce Onderdeel-Nr.	Symbol	Denomination of parts	Dénomination de pièces	Benaming
	⚒	Cover seat	Revêtement siege	Bekleding zitting
		Cloth design	Modèle d'etoffe	Uitvoering in stof
* 52 20 1 811 510		grey-black(67/92)	gris-noir(67/92)	grijs-zwart(67/92)
* 52 20 1 811 511		navy blue-navy blue (48/39)	bleu marine-bleu mar. (48/39)	marineblauw-marineb (48/38)
* 52 20 1 811 512		beige-gold brown (19/20)	beige-brun doré (19/20)	beige-goud bruin (19/20)
		imitat.leath.design	Modèle de skai	Uitvoering in kunstl.
52 20 1 811 513		gold brown(08/20)	brun doré(08/20)	goud bruin(08/20)
52 20 1 811 514		navy blue(49/39)	bleu marine(49/39)	marineblauw(49/39)
52 20 1 811 515		black(94/92)	noir(94/92)	zwart(94/92)
		Leather design	Modèle de cuir	Uitvoering in leer
52 20 1 811 516		black(90/90)	noir(90/90)	zwart(90/90)
52 20 1 811 517		natur(02/02)	natur(02/02)	natuur(02/02)
52 20 1 811 518		navy blue(41/41)	bleu marine(41/41)	marineblauw(41/41)

Reservdels-Nr N° de pezzo N° pieza	Symbol	Reservdels-benämning	Denominazione pezzo	Designación pieza
	⚒	Klädsel säte	Rivestim.sedile	Funda asiento
		Tygutförande	Versione stoffa	Ejecución de tela
* 52 20 1 811 510		grå-svart(67/92)	grigio-neri(67/92)	gris-negro(67/92)
* 52 20 1 811 511		marinblå-marinblå (48/39)	blu marino-blu marino (48/39)	azul marino-azul mar (48/39)
* 52 20 1 811 512		beige-guld brun (19/20)	beige-marrone oro (19/20)	beige-oro parduzco (19/20)
		Konstläderutförande	Versione similpelle	Ejecución d.cuero art.
52 20 1 811 513		guld brun(08/20)	marrone oro(08/20)	oro parduzco(08/20)
52 20 1 811 514		marinblå(49/39)	blu marino(49/39)	azul marino(49/39)
52 20 1 811 515		svart(94/92)	nero(94/92)	negro(94/92)
		Läderutförande	Versione cuoio	Ejecución de cuero
52 20 1 811 516		svart(90/90)	nero(90/90)	negro(90/90)
52 20 1 811 517		natur(02/02)	naturale(02/02)	natural(02/02)
52 20 1 811 518		marinblå(41/41)	blu marino(41/41)	azul marino(41/41)

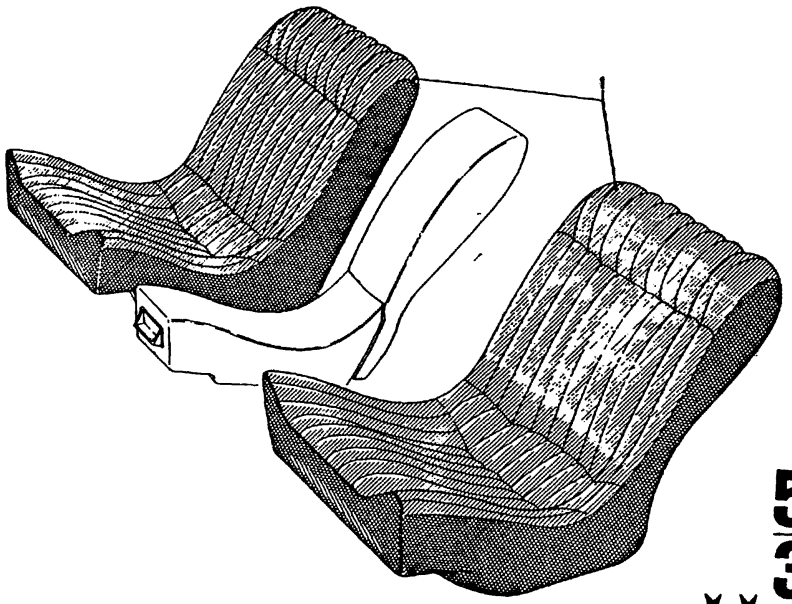

52
36
★★
4/75

Teil-Nr.	Symbol	Teil-Benennung	Stück/E 2800 CS	2800 CSA	3.0 CS	3.0 CSA	3.0 CSi	3.0 CSi-L	3.0 CSi-L	USA 2800 CS	2800 CSA	3.0 CS	3.0 CSA
	⚜	Bezug Sitz nur Cordstoff											
52 20 1 813 268		beige	2	2						2	2		
52 20 1 813 269		grau-schwarz	2	2						2	2		
52 20 1 813 270		marineblau	2	2						2	2		

4/75	
52	Bemerkungen Remarks Observations Opmerkingen Anmärkningar Osservazione Observaciones
36	

** 2800 CS → Fg

Kaross.-Nr. 13 15	Fg 2 201 457
Kaross.-Nr. 13 16	Fg 2 201 411
Kaross.-Nr. 13 17	Fg 2 201 649
Kaross.-Nr. 13 18	Fg 2 201 330
Kaross.-Nr. 13 19	Fg 2 201 357
Kaross.-Nr. 13 20	Fg 2 201 566
Kaross.-Nr. 13 21	Fg 2 201 777
Kaross.-Nr. 13 22	Fg 2 201 474
Kaross.-Nr. 13 23	Fg 2 201 430
Kaross.-Nr. 13 24	Fg 2 201 559
Kaross.-Nr. 13 25	Fg 2 201 393
Kaross.-Nr. 13 26	Fg 2 201 490
Kaross.-Nr. 13 27	Fg 2 201 801
Kaross.-Nr. 13 28	Fg 2 201 374
Kaross.-Nr. 13 29	Fg 2 201 409
Kaross.-Nr. 13 30	Fg 2 201 438
Kaross.-Nr. 13 31	Fg 2 201 706
Kaross.-Nr. 13 32	Fg 2 201 783
Kaross.-Nr. 13 33	Fg 2 201 667
Kaross.-Nr. 13 34	Fg 2 201 606
Kaross.-Nr. 13 34	Fg 2 201 606
Kaross.-Nr. 13 35	Fg 2 201 555
Kaross.-Nr. 13 36	Fg 2 201 827
Kaross.-Nr. 13 37	Fg 2 201 366
Kaross.-Nr. 13 38	Fg 2 201 419
Kaross.-Nr. 13 39	Fg 2 201 361
Kaross.-Nr. 13 40	Fg 2 201 326
Kaross.-Nr. 13 41	Fg 2 201 385
Kaross.-Nr. 13 42	Fg 2 201 483
Kaross.-Nr. 13 43	Fg 2 201 368
Kaross.-Nr. 13 44	Fg 2 201 461
Kaross.-Nr. 13 45	Fg 2 201 436
Kaross.-Nr. 13 46	Fg 2 201 467
Kaross.-Nr. 13 47	Fg 2 201 377
Kaross.-Nr. 13 48	Fg 2 201 531
Kaross.-Nr. 13 49	Fg 2 201 362
Kaross.-Nr. 13 50	Fg 2 201 332
Kaross.-Nr. 13 51	Fg 2 201 829

Part No. No. de pièce Onderdeel-Nr.	Symbol	Denomination of parts	Dénomination de pièces	Benaming
	⚜	Cover seat only Cord	Revêtement siège Corde	Bekleding zitting Cord
52 20 1 813 268		beige	beige	beige
52 20 1 813 269		grey-black	gris-noir	grijs-zwart
52 20 1 813 270		navy blue	bleu marine	marineblauw

Reservdels-Nr. N° de pezzo N° pieza	Symbol	Reservdels-benämning	Denomnazione pezzo	Designación pieza
	⚜	Klädsel säte Cord	Rivestim.sedile Corda	Funda asiento Cordon
52 20 1 813 268		beige	beige	beige
52 20 1 813 269		grå-svart	grigio-nero	gris-negro
52 20 1 813 270		marinblå	blu marino	azul marino

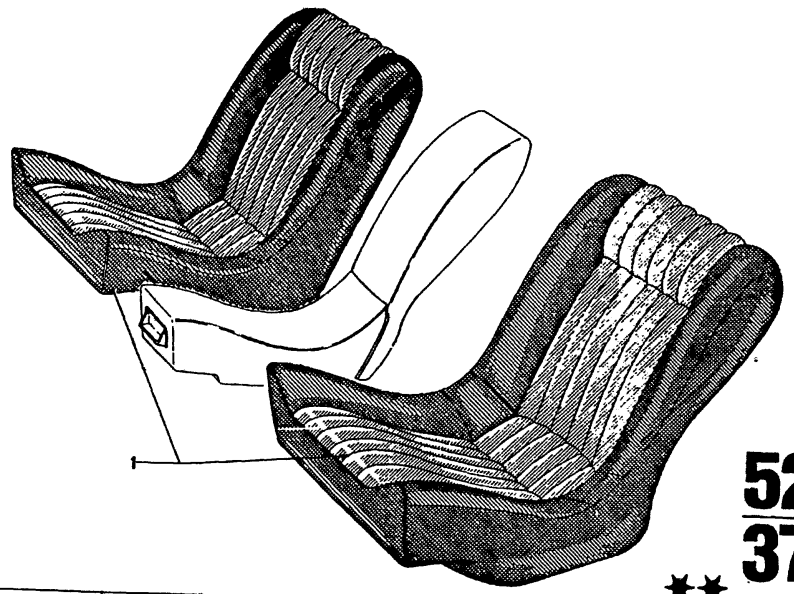

52 37 ★★ 4/75

Teil-Nr.	Symbol	Teil-Benennung	Stück/E 2800 CS	2800 CSA	3.0 CS	3.0 CSA	3.0 CSi	3.0 CS-L	3.0 CSi-L	USA 2800 CS	2800 CSA	3.0 CS	3.0 CSA
	⇳	Bezug Sitz Stoffausführung											
~~* 52 20 1 811 828~~		grau-schwarz (51/92)	2	2	2					2	2	2	
* 52 20 1 811 829		marineblau (48/39)	2	2	2					2	2	2	
* 52 20 1 811 830		beige-goldbraun (19/20)	2	2	2					2	2	2	
		Kunstlederausführung											
52 20 1 811 832		schwarz (94/92)	2	2	2	2	2			2	2	2	2
52 20 1 811 833		marineblau (49/39)	2	2	2	2	2			2	2	2	2
* 52 20 1 811 834		goldbraun (08/20)	2	2	2	2	2			2	2	2	2
* 52 20 1 823 579		nylonbraun (32/31)			2	2	2			2	2	2	2
		Lederausführung											
52 20 1 811 836		schwarz (90/90)	2	2	2	2	2			2	2	2	2
52 20 1 811 837		marineblau (41/41)	2	2	2	2	2			2	2	2	2
52 20 1 811 838		natur (02/02)	2	2	2	2	2			2	2	2	2
52 20 1 812 513		veloursrot (27/27)	2	2	2	2	2			2	2	2	2
52 20 1 812 514		engl. Sattelleder (07/07)	2	2	2	2	2			2	2	2	2
~~52 20 1 812 515~~		weiß (81/81)	2	2	2	2	2			2	2	2	2
~~52 20 1 826 218~~		bronze (06/06)			2	2	2					2	2
52 20 1 827 930		beige (03/03)			2	2	2					2	2

4/75 **52 37**

Bemerkungen
Remarks
Observations
Opmerkingen
Anmärkningar
Osservazione
Observaciones

** Fg→

2800 CS 2 202 846
grau-schwarz (51/92)
marineblau (48/39)
beige-goldbraun (19/20)

2800 CSA 2 220 848
grau-schwarz (51/92)
marineblau (48/39)
beige-goldbraun (19/20)

2800 CS/USA 2 270 072
grau-schwarz (51/92)
marineblau (48/39)
beige-goldbraun (19/20)

2800 CSA/USA 2 280 070
grau-schwarz (51/92)
marineblau (48/39)
beige-goldbraun (19/20)

** → Fg

3.0 CS 2 210 842
grau-schwarz (51/92)
3.0 CS 2 210 524
marineblau (48/39)
3.0 CS 2 210 813
beige-goldbrau (19/20)

3.0 CS/USA . ...
grau-schwarz (51/92)
3.0 CS/USA 2 240 009
marineblau (48/39)
3.0 CS/USA 2 240 008
beige-goldbraun (19/20)

~~* 52 20 1 811 828~~
* 52 20 1 811 829
* 52 20 1 811 830

Stoffausführung mit Etacryl am Seitenteil

* 52 20 1 811 834 →Fg
* 52 20 1 823 579 Fg→

Kunstlederausf. →Fg
Lederausführung →Fg

Modell 73
USA-Modell 74

Part No. No. de pièce Onderdeel-Nr.	Symbol	Denomination of parts	Dénomination de pièces	Benaming
	⇳	Cover seat Cloth design	Revêtement siège Modèle de d'etoffe	Bekleding zitting Uitvoering in stof
~~* 52 20 1 811 828~~		grey-black(51/92)	gris-noir(51/92)	grijs-zwart(51/92)
* 52 20 1 811 829		navy blue(48/39)	bleu marine(48/39)	marineblauw(48/39)
* 52 20 1 811 830		beige-gold brown (19/20)	beige-brun doré (19/20)	beige-goud bruin (19/20)
		Imitat.leath.design	Modèle de skai	Uitvoering in kunstl.
52 20 1 811 832		black(94/92)	noir(94/92)	zwart(94/92)
52 20 1 811 833		navy blue(49/39)	bleu marine(49/39)	marineblauw(49/39)
* 52 20 1 811 834		gold brown(08/20)	brun doré(08/20)	goud bruin(08/20)
* 52 20 1 823 579		nylon brown(32/31)	nylon brun(32/31)	nylon bruin(32/31)
		Leather design	Modèle de cuir	Uitvoering in leer
52 20 1 811 836		black(90/90)	noir(90/90)	zwart(90/90)
52 20 1 811 837		navy blue(41/41)	bleu marine(41/41)	marineblauw(41/41)
52 20 1 811 838		natur(02/02)	natur(02/02)	natuur(02/02)
52 20 1 812 513		veloursred(27/27)	veloursrouge(27/27)	veloursrood(27/27)
52 20 1 812 514		saddle leather (07/07)	selle-cuir de l'anglet. (07/07)	engels zadelleer (07/07)
~~52 20 1 812 515~~		white(81/81)	blanc(81/81)	wit(81/81)
~~52 20 1 826 218~~		bronze(06/06)	bronce(06/06)	brons(06/06)
52 20 1 827 930		beige(03/03)	beige(03/03)	beige(03/03)

Reservdels-Nr. N° de pezzo N° pieza	Symbol	Reservdels-benämning	Denominazione pezzo	Designación pieza
	⇳	Klädsel säte Tygutförande	Rivestim. sedile Versione stoffa	Funda asiento Ejecución de tela
~~* 52 20 1 811 828~~		grå-svart(51/51)	grigio-nero(51/92)	gris-negro(51/92)
* 52 20 1 811 829		marinblå(48/39)	blu marino(48/39)	azul marino(48/39)
* 52 20 1 811 830		beige-guld brun (19/20)	beige-marrone oro (19/20)	beige-oro parduzco (19/20)
		Konstläderutförande	Versione similpelle	Ejecución d.cuero art.
52 20 1 811 832		svart(94/92)	nero(94/92)	negro(94/92
52 20 1 811 833		marinblå(49/39)	blu marino(49/39)	azul marino(49/39)
* 52 20 1 811 834		guld brun(08/20)	marrone oro(08/20)	oro parduzco(08/20)
* 52 20 1 823 579		nylon brun(32/31)	nylon marrone(32/31)	nylon marron(32/31)
		Läderutförande	Versione cuoio	Ejecución de cuero
52 20 1 811 836		svart(90/90)	nero(90/90)	negro(90/90)
52 20 1 811 837		marinblå(41/41)	blu marino(41/41)	azul marino(41/41)
52 20 1 811 838		natur(02/02)	naturale(02/02)	natural(02/02)
52 20 1 812 513		veloursröd(27/27)	rosso velours(27/27)	rojo terciopelo(27/27)
52 20 1 812 514		engelsk sadelläder (07/07)	cuoio sella inglese (07/07)	cuero inglés (07/07)
~~52 20 1 812 515~~		vit(81/81)	bianco(81/81)	blanco(81/81)
~~52 20 1 826 218~~		brons(06/06)	bronzo(06/06)	bronce(06/06)
52 20 1 827 930		beige(03/03)	beige(03/03)	beige(03/03)

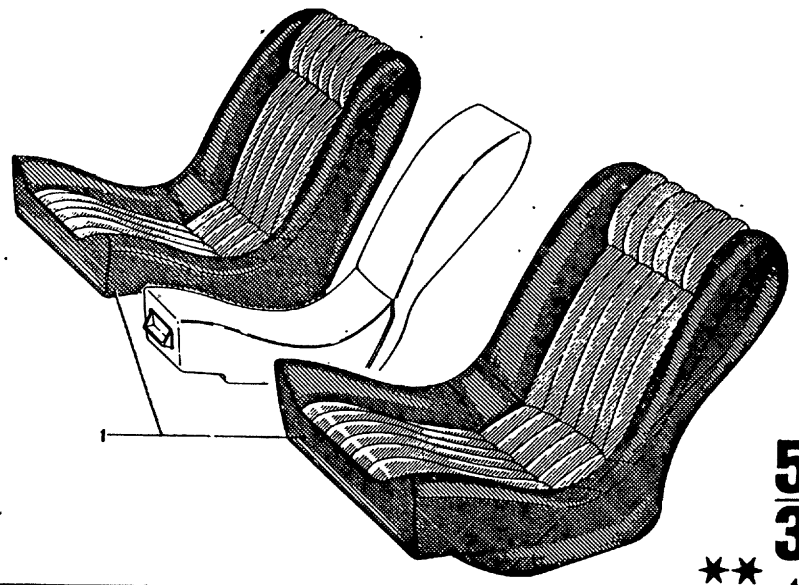

52
38
★★ 4/75

Bild-Nr.	Teil-Nr.	Symbol	Teil-Benennung	Stück/E 2800 CS	2800 CSA	3.0 CS	3.0 CSA	3.0 CSI	3.0 CS-L	3.0 CSI-L	USA 2800 CS	2800 CSA	3.0 CS	3.0 CSA
		⇳	Bezug Sitz Stoffausführung											
1	* 52 20 1 817 835		hellgrau-schwarz (55/92)			2	2	2					2	2
	* 52 20 1 817 836		beige-goldbraun (12/20)			2	2	2					2	2
	* 52 20 1 817 837		marineblau (42/39)			2	2	2					2	2
	52 20 1 819 689		schwarz						2	2				
	* 52 20 1 823 722		schwarz (91/92)			2	2	2					2	2
	* 52 20 1 823 724		sandbeige-nylonbraun (28/31)			2	2	2					2	2

4/75 **52** **38**

Bemerkungen
Remarks
Observations
Opmerkingen
Anmärkningar
Osservazione
Observaciones

** Fg→

3.0 CS 2 210 525
marineblau (42/39)
3.0 CS 2 210 814
beige-goldbraun (12/20)
3.0 CS 2 210 843
hellgrau-schwarz (55/92)
3.0 CS/USA 2 240 010
marineblau (42/39)
3.0 CS/USA 2 240 009
beige-goldbraun (12/20)
3.0 CS/USA . ...
hellgrau-schwarz (55/92)

* 52 20 1 817 835
* 52 20 1 817 836
* 52 20 1 817 837

Stoffausführung mit Uni-Woll-velours (Nylon-Flock-Cord) am Seitenteil

* 52 20 1 817 836 →Fg
* 52 20 1 823 722 Fg→
* 52 20 1 823 724 Fg→

3.0 CS . ...
3.0 CSA . ...
3.0 CSI . ...
3.0 CS/USA . ...
3.0 CSA/USA . ...

**→Fg
Modell 73
USA-Modell 74

Part No. No. de pièce Onderdeel-Nr.	Symbol	Denomination of parts	Dénomination de pièces	Benaming
	⇳	Cover seat Cloth design	Revêtement siège Modèle d'etoffe	Bekleding zitting Uitvoering in stof
* 52 20 1 817 835		light grey-black (55/92)	gris clair-noir (55/92)	lichtgrijs-zwart (55/92)
* 52 20 1 817 836		beige-gold brown (12/20)	beige-brun doré (12/20)	beige-goud bruin (12/20)
* 52 20 1 817 837		navy blue(42/39)	bleu marine(42/39)	marineblauw(42/39)
52 20 1 819 689		black	noir	zwart
* 52 20 1 823 722		black(91/92)	noir(91/92)	zwart(91/92)
* 52 20 1 823 724		sandbeige-nylon brown(28/31)	beige sable-nylon brun(28/31)	zandbeige-nylon bruin(28/31)

Reservdels-Nr. N° de pezzo N° pieza	Symbol	Reservdels-benämning	Denominazione pezzo	Designación pieza
	⇳	Klädsel säte Tygutförande	Rivestim.sedile Versione stoffa	Funda asiento Elecución de tela
* 52 20 1 817 835		ljusgrå-svart (55/92)	grigio-chiaro-nero (55/92)	gris claro-negro (55/92)
* 52 20 1 817 836		beige-guld brun (12/20)	beige-marrone oro (12/20)	beige-oro parduzco (12/20)
* 52 20 1 817 837		marinblå(42/39)	blu marino(42/39)	azul marino(42/39)
52 20 1 819 689		svart	nero	négro
* 52 20 1 823 722		svart(91/92)	nero(91/92)	negro(91/92)
* 52 20 1 823 724		sandbeige-nylon brun(28/31)	beige sabbia nylon marrone(28/31)	beige arenoso nylon marron(28/31)

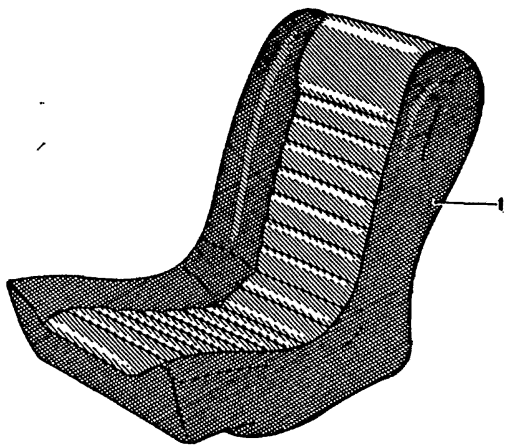

52
39
**
4/75

Teil-Nr.	Symbol	Teil-Benennung	Stück/E 2.5 CS	2.5 CSA	2800 CS	2800 CSA	3.0 CS	3.0 CSA	3.0 CSI	3.0 CS-L	3.0 CSI-L	USA 2800 CS	2800 CSA	3.0 CS	3.0 CSA
	⚒	Bezug Sitz													
		Stoffausführung													
52 20 1 833 542		hellgrau 00/10	2	2			2	2	2					2	2
52 20 1 833 543		sandb.nyl.br.28/31	2	2			2	2	2					2	2
52 20 1 833 544		marineblau 42/39	2	2			2	2	2					2	2
52 20 1 833 545		schwarz 91/92	2	2			2	2	2					2	2
		Kunstlederausführung													
52 20 1 833 547		hellgrau 00-08	2	2			2	2	2					2	2
52 20 1 833 548		nylonbraun 00/07	2	2			2	2	2					2	2
52 20 1 833 549		marineblau 00/06	2	2			2	2	2					2	2
52 20 1 833 550		schwarz 00/05	2	2			2	2	2					2	2
		Lederausführung													
52 20 1 833 552		schwarz 81/81	2	2			2	2	2					2	2
52 20 1 833 554		marineblau 41/41	2	2			2	2	2					2	2
52 20 1 833 555		veloursrot 27/27	2	2			2	2	2					2	2
52 20 1 833 556		engl.Sattelled.07/07	2	2			2	2	2					2	2
52 20 1 833 557		beige 03/03	2	2			2	2	2					2	2
52 20 1 833 558		weiß 81/81	2	2			2	2	2					2	2

4/75 **52** **39**

Bemerkungen
Remarks
Observations
Opmerkingen
Anmärkningar
Osservazione
Observaciones

** Fg→

Modell 73
USA-Modell 74

Part No. No. de pièce Onderdeel-Nr.	Symbol	Denomination of parts	Dénomination de pièces	Benaming
	⚒	Cover seat	Revêtement siège	Bekleding zitting
		Cloth design	Modèle d'étoffe	Uitvoering in stof
52 20 1 833 542		light grey 00/10	gris clair 00/10	lichtgrijs 00/10
52 20 1 833 543		sandb.-nyl.br.28/31	b.sable-nyl.br.28/31	zandb.-nyl.br.28/31
52 20 1 833 544		navy blue 42/39	bleu marine 42/39	marineblauw 42/39
52 20 1 833 545		black 91/92	noir 91/92	zwart 91/92
		Imitation leath.disign	Modèle de skai	Uitvoering in kunstl.
52 20 1 833 547		light grey 00/08	gris clair 00/08	lichtgrijs 00/08
52 20 1 833 548		nylon brown 00/07	nylon brun 00/07	nylon bruin 00/07
52 20 1 833 549		navy blue 00/06	bleu marine 00/06	marineblauw 00/06
52 20 1 833 550		black 00/05	noir 00/05	zwart 00/05
		Leather design	Modèle en cuir	Leeruitvoering
52 20 1 833 552		black 81/81	noir 81/81	zwart 81/81
52 20 1 833 554		navy blue 41/41	bleu marine 41/41	marineblauw 41/41
52 20 1 833 555		veloursred 27/27	veloursrouge 27/27	veloursrood 27/27
52 20 1 833 556		saddle leath.07/07	sel.-cuir d.l'ang.07/07	eng. zadelleer 07/07
52 20 1 833 557		beige 03/03	beige 03/03	beige 03/03
52 20 1 833 558		white 81/81	blanc 81/81	wit 81/81

Reservdels-Nr. N° de pezzo N° pieza	Symbol	Reservdels-benämning	Denominazione pezzo	Designación pieza
	⚒	Klädsel säte	Rivestim. sedile	Funda asiento
		Tygutföxande	Versione stoffa	Ejecución de tela
52 20 1 833 542		ljusgrå 00/10	grigio chiaro 00/10	gris claro 00/10
52 20 1 833 543		sandb.-nyl.brun 28/31	b.sabbia-n.marr.28/31	beige ar.-n.marr.28/31
52 20 1 833 544		marinblå 42/39	blu marino 42/39	azul marino 42/39
52 20 1 833 545		svart 91/92	nero 91/92	negro 91/92
		Konstläderutförande	Versione similpelle	Ejecución d.cuero art.
52 20 1 833 547		ljusgrå 00/08	grigio chiaro 00/08	gris clair 00/08
52 20 1 833 548		nylon brun 00/07	nylon marrone 00/07	nylon marron 00/07
52 20 1 833 549		marinblå 00/06	blu marino 00/06	azul marino 00/06
52 20 1 833 550		svart 00/05	nero 00/05	negro 00/05
		Läderutförande	Versione cuoio	Ejecución de cuero
52 20 1 833 552		svart 81/81	nero 81/81	negro 81/81
52 20 1 833 554		marinblå 41/41	blu marino 41/41	azul marino 41/41
52 20 1 833 555		veloursröd 27/27	rosso velours 27/27	rojo terciopelo 27/27
52 20 1 833 556		eng. sadelläder 07/07	cuoio s.inglese 07/07	cuero ingles 07/07
52 20 1 833 557		beige 03/03	beige 03/03	beige 03/03
52 20 1 833 558		vit 81/81	bianco 81/81	blanco 81/81

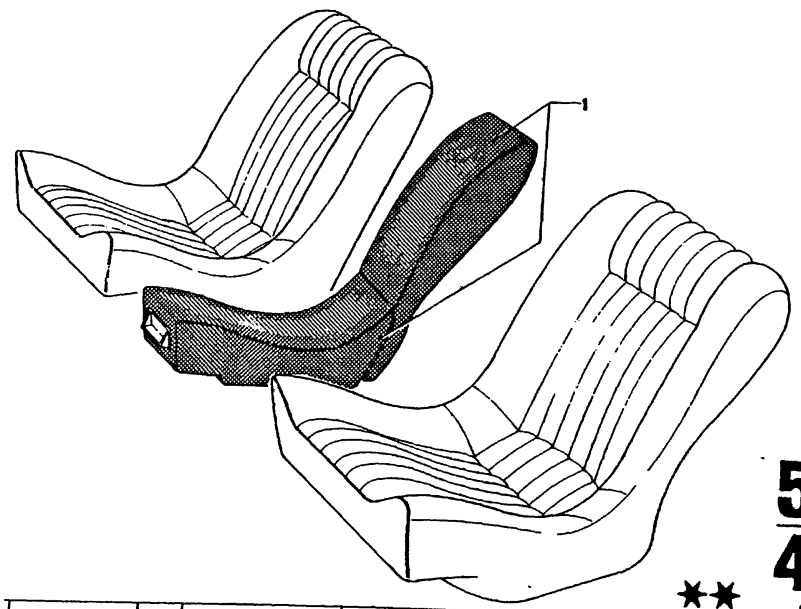

52
40
4/75

★★

Teil-Nr.	Symbol	Teil-Benennung	Stück/E 2800 CS	2800 CSA	3.0 CS	3.0 CSA	3.0 CSi	3.0 CSi-L	3.0 CSi-L	USA 2800 CS	2800 CSA	3.0 CS	3.0 CSA
	⚜	Mittl. Armlehne kpl.											
		Kunstlederausführung											
52 20 1 811 577		grau-schwarz (67/92)	1	1	1	1	1	1	1	1	1	1	1
52 20 1 811 578		marineblau (48/39)	1	1	1	1	1			1	1	1	1
* 52 20 1 811 579		goldbraun (19/20)	1	1	1	1	1			1	1	1	1
* 52 20 1 823 515		nylonbraun (32/31)			1	1	1					1	1
		Lederausführung											
~~52 20 1 811 580~~		schwarz (90/90)	1	1	1	1	1			1	1	1	1
52 20 1 811 581		natur (02/02)	1	1	1	1	1			1	1	1	1
52 20 1 811 582		marineblau (41/41)	1	1	1	1	1			1	1	1	1
52 20 1 812 516		veloursrot (27/27)	1	1	1	1	1			1	1	1	1
52 20 1 812 517		engl. Sattelleder (07/07)	1	1	1	1	1			1	1	1	1
52 20 1 812 518		weiß (81/81)	1	1	1	1	1						
~~52 20 1 826 225~~		bronze (06/06)			1	1	1			1	1	1	1
52 20 1 827 948		beige (03/03)			1	1	1					1	1

4/75 52 40	Bemerkungen Remarks Observations Opmerkingen Anmärkningar Osservazione Observaciones

**→Fg

Modell 73
USA-Modell 74

* 52 20 1 811 579 →Fg
* 52 20 1 823 515 Fg→

3.0 CS . ...
3.0 CSA . ...
3.0 CSi . ...
3.0 CS/USA . ...
3.0 CSA/USA . ...

Part No. No. de pièce Onderdeel-Nr.	Symbol	Denomination of parts	Dénomination de pièces	Benaming
	⚜	Centre armrest kpl.	Appui-bras centre kpl	Midd.armsteun kpl.
		Imitation leath.disign	Modèle de skaï	Uitvoering in kunstl.
52 20 1 811 577		grey-black(67/92)	gris-noir(67/92)	grijs-zwart(67/92)
52 20 1 811 578		navy blue(48/39)	bleu marine(48/39)	marineblauw(48/39)
* 52 20 1 811 579		gold brown(19/20)	brun doré(19/20)	goud bruin(19/20)
* 52 20 1 823 515		nylon brown(32/31)	nylon brun(32/31)	nylon bruin(32/31)
		Leather design	Modèle de cuir	Uitvoering in leer
~~52 20 1 811 580~~		black(90/90)	noir)90/90)	zwart(90/90)
52 20 1 811 581		natur(02/02)	natur(02/02)	natuur(02/02)
52 20 1 811 582		navy blue(41/41)	bleu marine(41/41)	marineblauw(41/41)
52 20 1 812 516		veloursred(27/27)	veloursrouge(27/27)	veloursrood(27/27)
52 20 1 812 517		saddle leather (07/07)	selle-cuir de l'anglet. (07/07)	engels zadelleer (07/07)
52 20 1 812 518		white(81/81)	blanc(81/81)	wit(81/81)
~~52 20 1 826 225~~		bronze(06/06)	bronce(06/06)	brons(06/06)
52 20 1 827 948		beige(03/03)	beige(03/03)	beige(03/03)

Reservdels-Nr. N° de pezzo N° pieza	Symbol	Reservdels-benämning	Denominazione pezzo	Designación pieza
	⚜	Mittre armstöd kpl,	Appoggiab.centr.kpl.	Apoyabraz.centr.kpl.
		Konstläderutförande	Versione similpelle	Ejecución d.cuero art.
52 20 1 811 577		ljusgrå-svart(67/92)	grig-chia-nero(67/92)	gris cla-negro(67/92)
52 20 1 811 578		marinblå(48/39)	blu marino(48/39)	azul marino(48/39)
* 52 20 1 811 579		guld brun(19/20)	marrone oro(19/20)	oro parduzco(19/20)
* 52 20 1 823 515		nylon brun(32/31)	nylon marrone(32/31)	nylon marron(32/31)
		Läderutförande	Versione cuoio	Ejecución de cuero
~~52 20 1 811 580~~		svart(90/90)	nero(90/90)	negro(90/90)
52 20 1 811 581		natur(02/02)	naturale(02/02)	natural(02/02)
52 20 1 811 582		marinblå(41/41)	blu marino(41/41)	azul marino(41/41)
52 20 1 812 516		veloursröd(27/27)	rosso velours(27/27)	rojo terciopelo(27/27)
52 20 1 812 517		engelsk sadelläder (07/07)	cuoio sella inglese (07/07)	cuero inglés (07/07)
52 20 1 812 518		vit(81/81)	bianco(81/81)	blanco(81/81)
~~52 20 1 826 225~~		brons(06/06)	bronzo(06/06)	bronce(06/06)
52 20 1 827 948		beige(03/03)	beige(03/03)	beige(03/03)

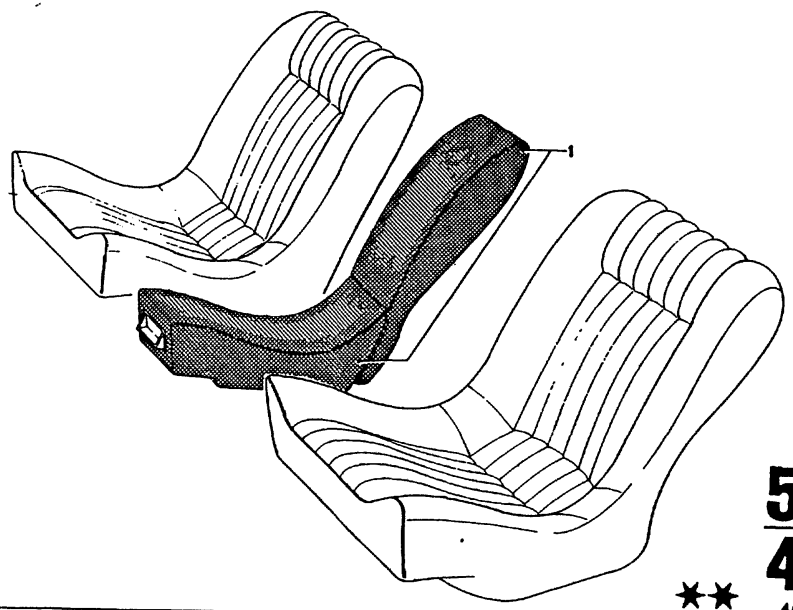

52
41
4/75

Teil-Nr.	Symbol	Teil-Benennung	Stück/E										USA			
			2.5 CS	2.5 CSA	2800 CS	2800 CSA	3.0 CS	3.0 CSA	3.0 CSi	3.0 CS-L	3.0 CSi-L		2800 CS	2800 CSA	3.0 CS	3.0 CSA
	⚜	Mittl. Armlehne kpl.														
		Stoffausführung														
52 20 1 833 619		hellgrau 00/10														
52 20 1 833 620		sandbeige 28/31	1	1			1	1	1						1	1
52 20 1 833 621		marineblau 42/39	1	1			1	1	1						1	1
52 20 1 833 622		schwarz 91/92	1	1			1	1	1						1	1
		Kunstlederausführung														
52 20 1 833 624		hellgrau 00/08	1	1			1	1	1						1	1
52 20 1 833 625		nylonbraun 00/07	1	1			1	1	1						1	1
52 20 1 833 626		marineblau 00/06	1	1			1	1	1						1	1
52 20 1 833 627		schwarz 00/05	1	1			1	1	1	1	1				1	1
		Lederausführung														
52 20 1 833 629		schwarz 90/90	1	1			1	1	1						1	1
52 20 1 833 631		marineblau 41/41	1	1			1	1	1						1	1
52 20 1 833 632		veloursrot 27/27	1	1			1	1	1						1	1
52 20 1 833 633		engl. Sattelled. 07/07	1	1			1	1	1						1	1
52 20 1 833 634		beige 03/03	1	1			1	1	1						1	1
52 20 1 833 635		weiß 81/81	1	1			1	1	1						1	1

4/75 **52** **41**

Bemerkungen
Remarks
Observations
Opmerkingen
Anmärkningar
Osservazione
Observaciones

** Fg→

Modell 73
USA-Modell 74

Part No. No. de pièce Onderdeel-Nr.	Symbol	Denomination of parts	Dénomination de pièces	Benaming
	⚜	Centre armrest kpl.	Appui-bras kpl.	Middel.armsteun kpl.
		Cloth design	Modèle d'étoffe	Uitvoering in stof
52 20 1 833 619		light grey 00/10	gris clair 00/10	lichtgrijs 00/10
52 20 1 833 620		sandbeige 28/31	beige sable 28/31	zandbeige 28/31
52 20 1 833 621		navy blue 42/39	bleu marine 42/39	marineblauw 42/39
52 20 1 833 622		black 91/92	noir 91/92	zwart 91/92
		Imitation leath.disign	Modèle de skai	Uitvoering in kunstl.
52 20 1 833 624		light grey 00/08	gris clair 00/08	lichtgrijs 00/08
52 20 1 833 625		nylon brown 00/07	nylon brun 00/07	nylon bruin 00/07
52 20 1 833 626		navy blue 00/06	bleu marine 00/06	marineblauw 00/06
52 20 1 833 627		black 00/05	noir 00/05	zwart 00/05
		Leather design	Modèle en cuir	Uitvoering in leer
52 20 1 833 629		black 90/90	noir 90/90	zwart 90/90
52 20 1 833 631		navy blue 41/41	bleu marine 41/41	marineblauw 41/41
52 20 1 833 632		veloursred 27/27	veloursrouge 27/27	veloursrood 27/27
52 20 1 833 633		saddle leath. 07/07	s.-cuir d. l'angl. 07/07	eng.zadelleer 07/07
52 20 1 833 634		beige 03/03	beige 03/03	beige 03/03
52 20 1 833 635		white 81/81	blanc 81/81	wit 81/81

Reservdels-Nr. N° de pezzo N° pieza	Symbol	Reservdels-benämning	Denominazione pezzo	Designación pieza
	⚜	Mittre armstöd kpl.	Appoggiabr.centr.kpl.	Apoyabraz.centr.kpl.
		Tygutförande	Versione stoffa	Ejecución de tela
52 20 1 833 619		ljusgrå 00/10	grigio chiaro 00/10	gris claro 00/10
52 20 1 833 620		sandbeige 28/31	beige sabbia 28/31	beige aren.28/31
52 20 1 833 621		marinblå 42/39	blu marino 42/39	azul marino 42/39
52 20 1 833 622		svart 91/92	nero 91/92	negro 91/92
		Konstläderutförande	Versione similpelle	Ejecución d.cuero art.
52 20 1 833 624		ljusgrå 00/08	grigio chiaro 00/08	gris claro 00/08
52 20 1 833 625		nylon brun 00/07	nylon marrone 00/07	nylon marron 00/07
52 20 1 833 626		marinblå 00/06	blu marino 00/06	azul marino 00/06
52 20 1 833 627		svart 00/05	nero 00/05	negro 00/05
		Läderutförande	Versione cuoio	Ejecución de cuero
52 20 1 833 629		svart 90/90	nero 90/90	negro 90/90
52 20 1 833 631		marinblå 41/41	blu marino 41/41	azul marino 41/41
52 20 1 833 632		veloursröd 27/27	rosso velours 27/27	rojo terciopelo 27/27
52 20 1 833 633		eng.sadelläder 07/07	cuoio s.inglese 07/07	cuero ingles 07/07
52 20 1 833 634		beige 03/03	beige 03/03	beige 03/03
52 20 1 833 635		vit 81/81	bianco 81/81	blanco 81/81

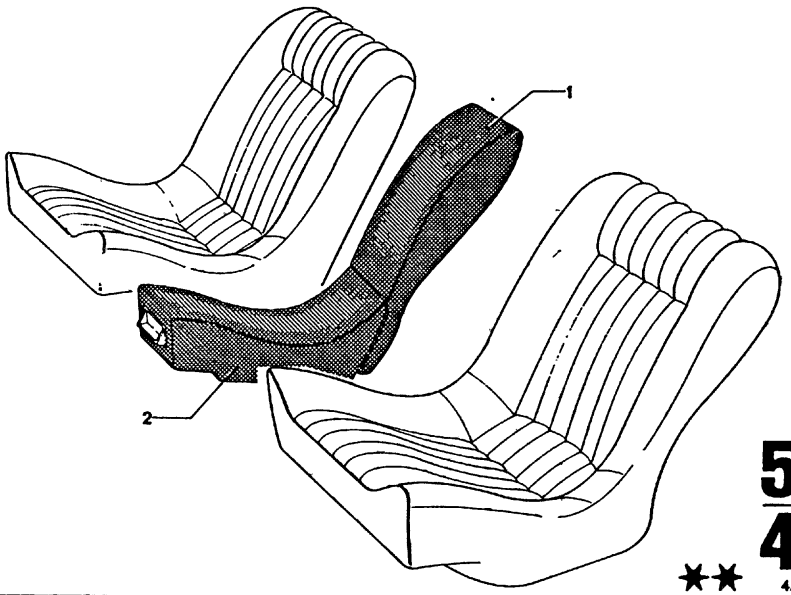

52
42
4/75

**

Teil-Nr.	Symbol	Teil-Benennung	Stück/E 2.5 CS	2.5 CSA	2800 CS	2800 CSA	3.0 CS	3.0 CSA	3.0 CSi	3.0 CS-L	3.0 CSi-L	USA 2800 CS	2800 CSA	3.0 CS	3.0 CSA
	⚷	Bezug für mittlere Armlehne - Oberteil													
		Kunstlederausführung													
52 20 1 813 347		schwarz (94/92)			1	1	1	1	1	1	1	1	1	1	1
* 52 20 1 813 348		goldbraun (08/20)			1	1	1	1	1			1	1	1	1
52 20 1 813 349		marineblau (49/39)			1	1	1	1	1			1	1	1	1
* 52 20 1 823 539		nylon-braun (32/31)					1	1	1					1	1
		Lederausführung													
52 20 1 813 353		schwarz (90/90)			1	1	1	1	1			1	1	1	1
52 20 1 813 354		natur (02/02)			1	1	1	1	1			1	1	1	1
52 20 1 813 355		marineblau (41/41)			1	1	1	1	1			1	1	1	1
52 20 1 813 356		veloursrot (27/27)			1	1	1	1	1			1	1	1	1
52 20 1 813 357		engl. Sattelleder (07/07)			1	1	1	1	1			1	1	1	1
52 20 1 813 358		weiß (81/81)			1	1	1	1	1			1	1	1	1
52 20 1 827 950		beige (03/03)					1	1	1					1	1
		Unterteil													
		Kunstlederausführung													
52 20 1 813 350		schwarz (94/92)			1	1	1	1	1	1	1	1	1	1	1
* 52 20 1 813 351		goldbraun (08/20)			1	1	1	1	1			1	1	1	1
52 20 1 813 352		marineblau (49/39)			1	1	1	1	1			1	1	1	1
* 52 20 1 823 537		nylon-braun (32/31)					1	1	1					1	1
		Lederausführung													
52 20 1 813 359		schwarz (90/90)			1	1	1	1	1			1	1	1	1
52 20 1 813 360		natur (02/02)			1	1	1	1	1			1	1	1	1
52 20 1 813 361		marineblau (41/41)			1	1	1	1	1			1	1	1	1
52 20 1 813 362		veloursrot (27/27)			1	1	1	1	1			1	1	1	1
52 20 1 813 363		engl. Sattelleder (07/07)			1	1	1	1	1			1	1	1	1
52 20 1 813 364		weiß (81/81)			1	1	1	1	1			1	1	1	1
52 20 1 827 952		beige (03/03)					1	1	1					1	1

4/75 **52** **42**

Bemerkungen
Remarks
Observations
Opmerkingen
Anmärkningar
Osservazione
Observaciones

** → Fg

Modell 73
USA-Modell 74

* 52 20 1 813 348 → Fg
* 52 20 1 813 351 → Fg
* 52 20 1 823 537 Fg →
* 52 20 1 823 539 Fg →

3.0 CS . . . . . .
3.0 CSA . . . . . .
3.0 CSi . . . . . .
3.0 CS/USA . . . . . .
3.0 CSA/USA . . . . . .

Part No. No. de pièce Onderdeel-Nr	Symbol	Denomination of parts	Dénomination de pièces	Benaming
	⚷	Centre armrest upper part	Appui-bras centre pièce sup.	Midd. armsteun bovendeel
		imitat. leather design	Modèle de skaï	Uitvoering in kunstl.
52 20 1 813 347		black(94/92)	noir(90/90)	zwart(90/90)
* 52 20 1 813 348		gold brown(08/29)	brun doré(08/20)	goud bruin(08/20)
52 20 1 813 349		navy blue(49/39)	bleu marine(49/39)	marineblauw(49/39)
* 52 20 1 823 539		nylon brown(32/31)	nylon brun(32/31)	nylon bruin(32/31)
		imitat. leather design	Modèle de skaï	Uitvoering in kunstl.
52 20 1 813 353		black(90/90)	noir(90/90)	zwart(90/90)
52 20 1 813 354		natur(02/02)	natur(02/02)	natuur(02/02)
52 20 1 813 355		navy blue(41/41)	bleu marine(41/41)	marineblauw(41/41)
52 20 1 813 356		velours red(27/27)	velours rouge(27/27)	velours rood(27/27)
52 20 1 813 357		saddle leather (07/07)	selle-cuir de l'ang. (07/07)	engels zadelleer (07/07)
52 20 1 813 358		white(81/81)	blanc(81/81)	wit(81/81)
52 20 1 827 950		beige(03/03)	beige(03/03)	beige(03/03)
		lower part	pièce inferieure	onderstuk
		Leather design	Modèle de cuir	Uitvoering in leer
52 20 1 813 350		black(94/92)	noir(94/92)	zwart(94/92)
* 52 20 1 813 351		bold brown(08/20)	brun doré(08/20)	goud bruin(08/20)
52 20 1 813 352		navy blue(48/39)	bleu marine(49/39)	marineblauw(49/39)
* 52 20 1 823 537		nylon brown(32/31)	nylon brun(32/31)	nylon bruin(32/31)
		Leather design	Modèle de cuir	Uitvoering in leer
52 20 1 813 359		black(90/90)	noir(90/90)	zwart(90/90)
52 20 1 813 360		natur(02/02)	natur(02/02)	natuur(02/02)
52 20 1 813 361		navy blue(41/41)	bleu marine(41/41)	marineblauw(41/41)
52 20 1 813 362		velours red(27/27)	velours rouge(27/27)	velours rood(27/27)
52 20 1 813 363		saddle leather (07/07)	selle-cuir de l'ang. (07/07)	engels zadelleer (07/07)
52 20 1 813 364		white(81/81)	blanc(81/81)	wit(81/81)
52 20 1 827 952		beige(03/03)	beige(03/03)	beige(03/03)

Reservdels-Nr N° de pezzo N° pieza	Symbol	Reservdels-benämning	Denominazione pezzo	Designación pieza
	⚷	Mittre armstöd övredel	Appoggiabra.centr. parte superiore	Apoyabraz.centr. parte superior
		Konstläderutförande	Versione similpelle	Ejecución de cuero arti
52 20 1 813 347		svart(94/92)	nero(94/92)	negro(94/92)
* 52 20 1 813 348		guld brun(08/20)	marrone oro(08/20)	oro parduzco(08/20)
52 20 1 813 349		marinblå(49/39)	blu marino(49/39)	azul marino(49/39)
* 52 20 1 823 539		nylon brun(32/31)	nylon marrone(32/31)	nylon marron(32/31)
		Läderutförande	Versione cuoio	Ejecución de cuero
52 20 1 813 353		svart(90/90)	nero(90/90)	negro(90/90)
52 20 1 813 354		natur(02/02)	naturale(02/02)	natural(02/02)
52 20 1 813 355		marinblå(41/41)	blu marino(41/41)	azul marino(41/41)
52 20 1 813 356		veloursröd(27/27)	rosso velours(27/27)	rojo terciopelo(27/27)
52 20 1 813 357		engelsk sadelläder (07/07)	pelle inglese d.sella (07/07)	cuero inglés de silla (07/07)
52 20 1 813 358		vit(81/81)	bianco(81/81)	blanco(81/81)
52 20 1 827 950		beige(03/03)	beige(03/03)	beige(03/03)
		underdel	parte inferiore	parte inferior
		Konstläderutförande	Versione similpelle	Ejecución de cuero art
52 20 1 813 350		svart(94/92)	nero(94/92)	negro(94/92)
* 52 20 1 813 351		guld brun(08/20)	marrone oro(08/20)	oro parduzco(08/20)
52 20 1 813 352		marinblå(49/39)	blu marino(49/39)	azul marino(49/39)
* 52 20 1 823 537		nylon brun(32/31)	nylon marrone(32/31)	nylon marron(32/31)
		Läderutförande	Versione cuoio	Ejecución cuero
52 20 1 813 359		svart(90/90)	nero(90/90)	negro(90/90)
52 20 1 813 360		natur(02/02)	naturale(02/02)	natural(02/02)
52 20 1 813 361		marinblå(41/41)	blu marino(41/41)	azul marino(41/41)
52 20 1 813 362		veloursröd(27/27)	rosso velours(27/27)	rojo terciopelo(27/27)
52 20 1 813 363		engelsk sadelläder (07/07)	pelle inglese da sella (07/07)	cuero inglés de silla (07/07)
52 20 1 813 364		vit(81/81)	bianco(81/81)	blanco(81/81)
52 20 1 827 952		beige(03/03)	beige(03/03)	beige(03/03)

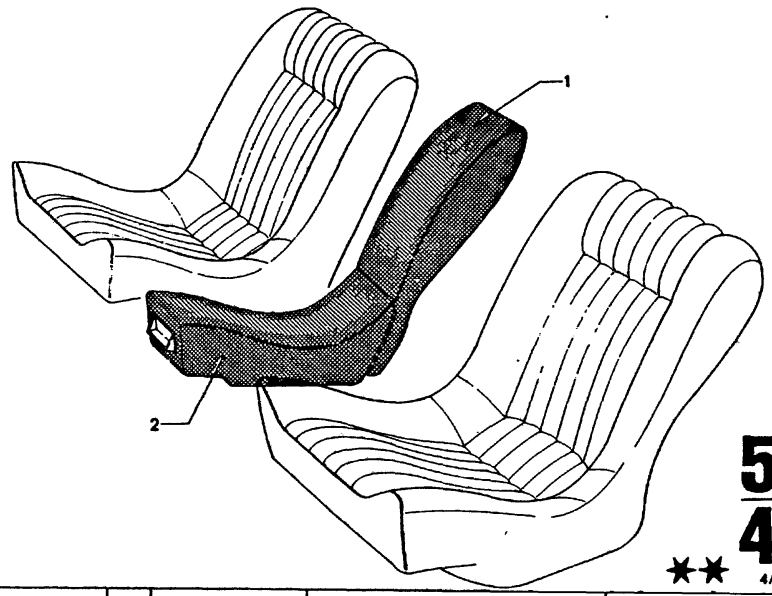

52
43
**
4/75

Teil-Nr.	Symbol	Teil-Benennung	Stück/E 2.5 CS	2.5 CSA	2800 CS	2800 CSA	3.0 CS	3.0 CSA	3.0 CSi	3.0 CSi-L	3.0 CSi-L	USA 2800 CS	2800 CSA	3.0 CS	3.0 CSA
		Bezug für mittlere Armlehne - Oberteil													
		Stoffausführung													
52 20 1 833 655		hellgrau 00/10	1	1			1	1	1					1	1
52 20 1 833 656		nylonbraun 28/31	1	1			1	1	1					1	1
52 20 1 833 657		marineblau 42/39	1	1			1	1	1					1	1
52 20 1 833 658		schwarz 91/92	1	1			1	1	1					1	1
		Kunstlederausführung													
52 20 1 833 660		hellgrau 00/08	1	1			1	1	1					1	1
52 20 1 833 661		nylonbraun 00/07	1	1			1	1	1					1	1
52 20 1 833 662		marineblau 00/06	1	1			1	1	1					1	1
52 20 1 833 663		schwarz 00/05	1	1			1	1	1					1	1
		Lederausführung													
52 20 1 833 665		schwarz 00/90	1	1			1	1	1					1	1
52 20 1 833 667		marineblau 41/41	1	1			1	1	1					1	1
52 20 1 833 668		veloursrot 27/27	1	1			1	1	1					1	1
52 20 1 833 669		engl.Sattell.07/07	1	1			1	1	1					1	1
52 20 1 833 670		beige 03/03	1	1			1	1	1					1	1
52 20 1 833 671		weiß 81/81	1	1			1	1	1					1	1
		Unterteil													
		Stoffausführung													
52 20 1 833 698		hellgrau 00/10	1	1			1	1	1					1	1
52 20 1 833 699		nylonbraun 28/31	1	1			1	1	1					1	1
52 20 1 833 700		marineblau 42/39	1	1			1	1	1					1	1
52 20 1 833 701		schwarz 91/92	1	1			1	1	1					1	1
		Kunstlederausführung													
52 20 1 833 703		hellgrau 00/08	1	1			1	1	1					1	1
52 20 1 833 704		nylonbraun 00/07	1	1			1	1	1					1	1
52 20 1 833 705		marineblau 00/06	1	1			1	1	1					1	1
52 20 1 833 706		schwarz 00/05	1	1			1	1	1					1	1
		Lederausführung													
52 20 1 833 708		schwarz 90/90	1	1			1	1	1					1	1
52 20 1 833 710		marineblau 41/41	1	1			1	1	1					1	1
52 20 1 833 711		veloursrot 27/27	1	1			1	1	1					1	1
52 20 1 833 712		engl.Sattell.07/07	1	1			1	1	1					1	1
52 20 1 833 713		beige 03/03	1	1			1	1	1					1	1
52 20 1 833 714		weiß 81/81	1	1			1	1	1					1	1

4/75 **52** **43**

Bemerkungen
Remarks
Observations
Opmerkingen
Anmärkningar
Osservazione
Observaciones

** Fg→
Modell 73
USA-Modell 74

Part No. No. de pièce Onderdeel-Nr.	Symbol	Denomination of parts	Dénomination de pièces	Benaming
		Centre armrest upper part	Appui-bras centre pièce sup.	Midd. armsteun bovendeel
		Cloth design	Modèle d'étoffe	Uitvoering in stof
52 20 1 833 655		light grey 00/10	gris clair 00/10	lichtgrijs 00/10
52 20 1 833 656		nylon brown 28/31	nylon brun 28/31	nylon bruin 28/31
52 20 1 833 657		navy blue 42/39	bleu marine 42/39	marineblauw 42/39
52 20 1 833 658		black 91/92	noir 91/92	zwart 91/92
		Imitation leath.disign	Modèle de skai	Uitvoering in kunstl.
52 20 1 833 660		light grey 00/08	gris clair 00/08	lichtgrijs 00/08
52 20 1 833 661		nylon brown 00/07	nylon brun 00/07	nylon bruin 00/07
52 20 1 833 662		navy blue 00/06	bleu marine 00/06	marineblauw 00/06
52 20 1 833 663		black 00/05	noir 00/05	zwart 00/05
		Leather design	Modèle de cuir	Uitvoering in leer
52 20 1 833 665		black 00/90	noir 00/90	zwart 00/90
52 20 1 833 667		navy blue 41/41	bleu marine 41/41	marineblauw 41/41
52 20 1 833 668		veloursrouge 27/27	veloursrouge 27/27	veloursrood 27/27
52 20 1 833 669		saddle leath07/07	s.cuir d.l'ang.07/07	engels zadell.07/07
52 20 1 833 670		beige 03/03	beige 03/03	beige 03/03
52 20 1 833 671		white 81/81	blanc 81/81	wit 81/81
		Lower part	Pièce inferieure	Onderstuk
		Cloth design	Modèle d'etoffe	Uitvoering in stof
52 20 1 833 698		light grey 00/10	gris clair 00/10	lichtgrijs 00/10
52 20 1 833 699		nylon brown 28/31	nylon brun 28/31	nylon bruin 28/31
52 20 1 833 700		navy blue 42/39	bleu marine 42/39	marineblauw 42/39
52 20 1 833 701		black 91/92	noir 91/92	zwart 91/92
		Imitat.leath.design	Modelle de skai	Uitvoer.in kunstleer
52 20 1 833 703		light grey 00/08	gris clair 00/08	lichtgrijs 00/08
52 20 1 833 704		nylon brown 00/07	nylon brun 00/07	nylon bruin 00/07
52 20 1 833 705		navy blue 00/06	bleu marine 00/06	marineblauw 00/06
52 20 1 833 706		black 00/05	noir 00/05	zwart 00/05
		Leather design	Modèle en cuir	Uitvoering in leer
52 20 1 833 708		black 90/90	noir 90/90	zwart 90/90
52 20 1 833 710		navy blue 41/41	bleu marine 41/41	marineblauw 41/41
52 20 1 833 711		veloursred 27/27	veloursrouge 27/27	veloursrood 27/27
52 20 1 833 712		saddle leath.07/07	s.cuir d.l'ang.07/07	eng.zadelleer 07/07
52 20 1 833 713		beige 03/03	beige 03/03	beige 03/03
52 20 1 833 714		white 81/81	blanc 81/81	wit 81/81

Reservdels-Nr. N° de pezzo N° pieza	Symbol	Reservdelsbenämning	Denominazione pezzo	Designación pieza
		Klädsel för mittre armstöd-övredel	Rivestim.per centrale appoggiabr-parte sup.	Funda para centrat apoyabraz-parte sup.
		Tygutförande	Versione stoffa	Ejecución de tela
52 20 1 833 655		ljusgrå 00/10	grigio chiaro 00/10	gris claro 00/10
52 20 1 833 656		nylon brun 28/31	nylon marrone 28/31	nylon marron 28/31
52 20 1 833 657		marinblå 42/39	blu marino 42/39	azul marino 42/39
52 20 1 833 658		svart 91/92	nero 91/92	negro 91/92
		Konstläderutförande	Versione similpelle	Ejecución d.cuero art.
52 20 1 833 660		ljusgrå 00/08	grigio chiaro 00/08	gris claro 00/08
52 20 1 833 661		nylon brun 00/07	nylon marrone 00/07	nylon marron 00/07
52 20 1 833 662		marinblå 00/06	blu marino 00/06	azul marino 00/06
52 20 1 833 663		svart 00/05	nero 00/05	negro 00/05
		Läderutförande	Versione cuoio	Ejecución de cuero
52 20 1 833 665		svart 00/90	nero 00/90	negro 00/90
52 20 1 833 667		marinblå 41/41	blu marino 41/41	azul marino 41/41
52 20 1 833 668		veloursröd 27/27	rosso velours 27/27	rojo terciopelo 27/27
52 20 1 833 669		eng.sadelläder 07/07	cuoio s.inglese 07/07	cuero ingles 07/07
52 20 1 833 670		beige 03/03	beige 03/03	beige 03/03
52 20 1 833 671		vit 81/81	bianco 81/81	blanco 81/81
		Underdel	Parte inferiore	Parte inferior
		Tygutförande	Versione stoffa	Ejecución de tela
52 20 1 833 698		ljusgrå 00/10	grigio chiaro 00/10	gris claro 00/10
52 20 1 833 699		nylon brun 28/31	nylon marrone 28/31	nylon marron 28/31
52 20 1 833 700		marinblå 42/39	blu marino 42/39	azul marino 42/39
52 20 1 833 701		svart 91/92	nero 91/92	negro 91/92
		Konstläderutförande	Versione similpelle	Ejecución de cuero
52 20 1 833 703		ljusgrå 00/08	grigio chiaro 00/08	gris claro 00/08
52 20 1 833 704		nylon brun 00/07	nylon marrone 00/07	nylon marron 00/07
52 20 1 833 705		marinblå 00/08	blu marino 00/08	azul marino 00/08
52 20 1 833 706		svart 00/05	nero 00/05	negro 00/05
		Läderutförande	Versione cuoio	Ejecución de cuero
52 20 1 833 708		svart 90/90	nero 90/90	negro 90/90
52 20 1 833 710		marinblå 41/41	blu marino 41/41	azul marino 41/41
52 20 1 833 711		veloursröd 27/27	rosso velours 27/27	rojo terciopelo 27/27
52 20 1 833 712		engl.sadelläder 07/07	cuoio s.inglese 07/07	cuero ingles 07/07
52 20 1 833 713		beige 03/03	beige 03/03	beige 03/03
52 20 1 833 714		vit 81/81	bianco 81/81	blanco 81/81

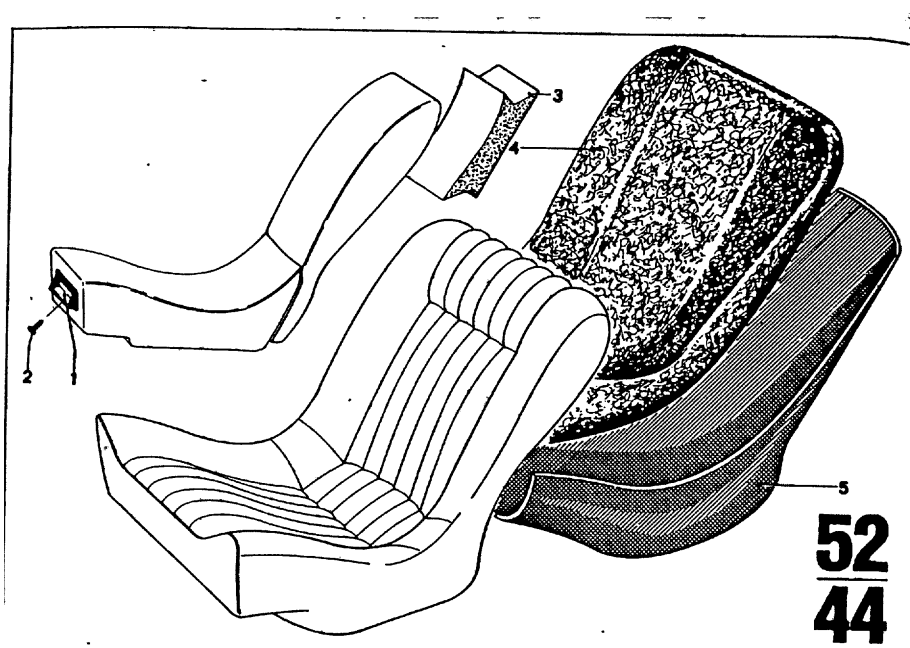

52
44
4/75

Bild-Nr.	Teil-Nr.	Symbol	Teil-Benennung	Stück/E 2.5 CS	2.5 CSA	2800 CS	2800 CSA	3.0 CS	3.0 CSA	3.0 CSi	3.0 CS-L	3.0 CSi-L	USA 2800 CS	2800 CSA	3.0 CS	3.0 CSA
		⊕	Sitz-Einzelteile													
1	51 16 7 766 069		Aschenbecher für mittlere Armlehne			1	1	1	1	1		1		1	1	1	1
2	07 11 9 902 222		LIN SK BL SHR B 3,5 x 19			1	1	1	1	1		1		1	1	1	1
3	51 46 1 826 844		Füllstück			1	1	1	1	1				1	1	1	1
4	52 20 1 825 297		Polsterkissen			1	1	1	1	1		1		1	1	1	1
	52 20 1 825 298		Polsterkissen			1	1	1	1	1		1		1	1	1	1
5	* 52 20 1 810 853		Sitzlehnenschale (Federkern)			1	1										
	* 52 20 1 810 854		Sitzlehnenschale (Federkern)			1	1										
	* 52 20 1 811 975		Sitzlehnenschale			1	1	1	1	1		1		1	1	1	1
	* 52 20 1 811 976		Sitzlehnenschale			1	1	1	1	1		1		1	1	1	1

4/75 **52** **44**

Bemerkungen
Remarks
Observations
Opmerkingen
Anmärkningar
Osservazione
Observaciones

* 52 20 1 810 853 → Fg
* 52 20 1 810 854 → Fg
* 52 20 1 811 975 Fg→
* 52 20 1 811 976 Fg→

2800 CS 2 202 846
2800 CSA 2 220 846

Part No. No. de pièce Onderdeel-Nr.	Symbol	Denomination of parts	Dénomination de pièces	Benaming
	⊕	Seat-individual parts	Siège-pièces individ.	Zitting-onderdelen
51 16 7 766 069		Ashtraz for centre armrest	Cendrier pour appui-bras centre	Asbak voor midd. armsteun
07 11 9 902 222		LIN SK BL SHR B 3,5 x 19	LIN SK BL SHR B 3,5 x 19	LIN SK BL SHR B 3,5 x 19
51 46 1 826 844		Filler	Remplissage	Vulstuk
52 20 1 825 297		Upholstry	Coussin	Kussen
52 20 1 825 298		Upholstry	Coussin	Kussen
* 52 20 1 810 853		Seat bucket (Spring core)	Housse pour siège (Noyau de ressort)	Zitschaal (Veerkern)
* 52 20 1 810 854		Seat bucket (spring core)	Housse pour siège (Noyau de ressort)	Zitschaal (Veerkern)
* 52 20 1 811 975		Seat bucket	Housse pour siège	Zitschaal
* 52 20 1 811 976		Seat bucket	Housse pour siège	Zitschaal

Reservdels-Nr. N° de pezzo N° pieza	Symbol	Reservdels-benämning	Denominazione pezzo	Designación pieza
	⊕	Säte-reservdelar	Sedile-pezzi singoli	Asiento-piezas suelt.
51 16 7 766 069		Askkop för mittre armstöd	Posacenere per appoggiabra.centrale	Cenicero para apoyabraz.central
07 11 9 902 222		LIN SK BL SHR B 3,5 x 19	LIN SK BL SHR B 3,5 x 19	LIN SK BL SHR B 3,5 x 19
51 46 1 826 844		Fyllnad	Tassello	Pieza d.llenado
52 20 1 825 297		Kudde	Cuscino	Cojín
52 20 1 825 298		Kudde	Cuscino	Cojín
* 52 20 1 810 853		Skålad sits (Fjäderkärna)	Conchiglia schienale (Anima molle)	Concha del respaldo (Núcleo de muelles)
* 52 20 1 810 854		Skålad sits (Fjäderkärna)	Conchiglia schienale (Anima molle)	Concha del respaldo (Núcleo de muelles)
* 52 20 1 811 975		Skålad sits	Couchiglia schienale	Concha del respaldo
* 52 20 1 811 976		Skålad sits	Couchiglia schienale	Concha del respaldo

54

54 1 – 5 **SCHIEBEDACH**
Stahlkurbeldach

SLIDING ROOF
Crank folding steel roof

TOIT OUVRANT
Toit ouvrant, métallique

54 1 – 5 **SCHUIFDAK**
Schuifdak met draaikruk

SOLTAK
Soltak av stal

1 – 5 **TETTO SCORREVOLE**
Tetto scorrevole d'acciaio a manovella

TECHO CORREDIZIO
Techo corredizo de acero por manivela

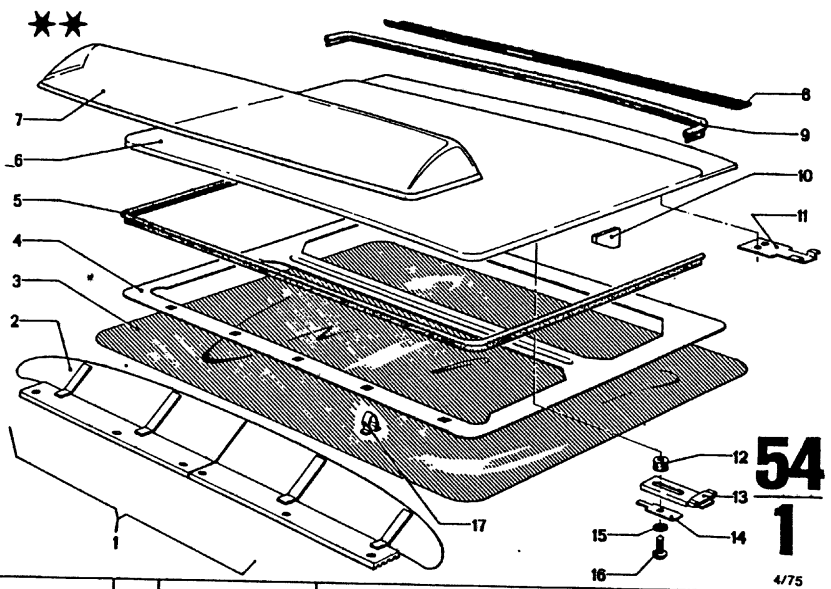

Bild-Nr.	Teil-Nr.	Symbol	Teil-Benennung	Stück/E 2.5 CS	2.5 CSA	2800 CS	2800 CSA	3.0 CS	3.0 CSA	3.0 CSI	3.0 CS-L	3.0 CSI-L	USA 2800 CS	2800 CSA	3.0 CS	3.0 CSA
1	* 54 12 1 811 038		Stahlkurbeldach kpl.	1	1	1	1	1	1	1			1	1	1	1
	* 54 13 1 811 037		(Handbetätigung) Stahlkurbeldach kpl. (elektr. Betätigung)	1	1	1	1	1	1	1			1	1	1	1
2	* 54 12 1 801 308	(ww)	Windabweiser	1	1	1	1	1	1	1			1	1	1	1
3	54 12 9 734 112		Himmelbespannung für Deckel kpl.	1	1	1	1	1	1	1			1	1	1	1
	51 92 1 802 983	ca.	Himmelbespannung	X	X	X	X	X	X	X			X	X	X	X
4	~~54 12 9 734 108~~		Himmelrahmen kpl.	1	1	1	1	1	1	1			1	1	1	1
5	54 12 1 801 431		Velvetleiste, groß	1	1	1	1	1	1	1			1	1	1	1
6	54 12 9 734 150		Deckel kpl.	1	1	1	1	1	1	1			1	1	1	1
7	* 72 60 1 821 966	(ww)	Windabweiser (Plexiglas)	1	1	1	1	1	1	1			1	1	1	1
8	54 12 1 801 211		Abdichtgummi	1	1	1	1	1	1	1			1	1	1	1
9	54 12 1 801 343		Velvetleiste, klein	1	1	1	1	1	1	1			1	1	1	1
10	54 12 9 734 122		Gleitschuh	2	2	2	2	2	2	2			2	2	2	2
11	54 12 9 734 161		Verstärkung	2	2	2	2	2	2	2			2	2	2	2
	54 12 9 734 162		Rändelmutter	4	4	4	4	4	4	4			2	2	2	2
	54 12 1 815 185	⚠ U ⚠	Führung			2	2	2	2				2	2	2	2
	54 12 9 734 136	⚠ U ⚠	Führung	2	2	2	2	2	2	2			2	2	2	2
12	54 12 1 815 189		Sicherungsblech	2	2	2	2	2	2	2			2	2	2	2
13	07 11 9 936 620		Zahnscheibe A 5,3	4	4	4	4	4	4	4			4	4	4	4
14	07 11 9 907 697		LIN SHR AM 5 x 15	4	4	4	4	4	4	4			4	4	4	4
15	54 12 9 634 116		Schachtklammer	7	7	7	7	7	7	7			7	7	7	7

4/75 54 1	Bemerkungen Remarks Observations Opmerkingen Anmärkningar Osservazione Observaciones

** Sonderausstattung

* 54 12 1 811 037
* 54 12 1 811 038

jedoch ohne Dachaußenhaut

* 54 12 1 801 308
* 72 60 1 821 966

im Lieferumfang nicht enthalten

Part No. No. de pièce Onderdeel-Nr.	Symbol	Denomination of parts	Dénomination de pièces	Benaming
* 54 12 1 811 038		Crank folding steel roof kpl. (manual control)	Toit ouvrant metallique kpl. (commande manuelle)	Schuifdak met draaikruk kpl. (hand-bediening)
* 54 13 1 811 037		Crank folding steel roof kpl. (electric control)	Toit ouvrant metallique kpl. (commande électr.)	Schuifdak met draaikruk kpl. (elektr.bediening)
* 54 12 1 801 308	(ww)	Wind deflector	Déflecteur	Windbeschermer
54 12 9 734 112		Headlining for cover kpl.	Revêtement plafond pour couvercle kpl.	Plafondbekleding voor deksel kpl.
51 92 1 802 983	ca.	Head lining kpl.	Revêtem.plafond kpl.	Plafondbekleding kpl
~~54 12 9 734 108~~		Sky frame kpl.	Cadre de plafonde kpl.	Dakframe kpl.
54 12 1 801 431		Velvet cleat large	Taquet, grand	Fluweelenrand, groot
54 12 9 734 150		Cover kpl.	Couvercle kpl.	Deksel kpl.
* 72 60 1 821 966	(ww)	Wind deflector plexiglass	Déflecteur plexiglas	Windbeschermer plexiglas
54 12 1 801 211		Sealing rubber	Caoutchouc d'etanch.	Afdichtrubber
54 12 1 801 343		Velvet cleat, small	Taquet, petit	Fluweelenrand, klein
54 12 9 734 122		Sliding piece	Pièce glissant	Glijstuk
54 12 9 734 161		Reinforcement	Renfort	Versterking
54 12 9 734 162		Knurled-head screw	Ecrou moleté	Randmoer
54 12 1 815 185	⚠ U ⚠	Guide	Glissiere	Geleiding
54 12 9 734 136	⚠ U ⚠	Guide	Glissiere	Geleiding
54 12 1 815 189		Locking plate	Plaque de securite	Borgplaat
07 11 9 936 620		Tooth lock wash. A5,3	Disque dentée A5,3	Tandveerring A5,3
07 11 9 907 697		LIN SHR AM 5 x 15	LIN SHR AM 5 x 15	LIN SHR AM 5 x 15
54 12 9 634 116		Clamp	Crampon	Clip

Reservdels-Nr. N° de pezzo N° pieza	Symbol	Reservdels-benämning	Denominazione pezzo	Designación pieza
* 54 12 1 811 038		Soltak av stål kpl. (man.manövrering)	Tetto scorrevole d'ac a manovella kpl. (comando a mano)	Techo corrad.d.acero por manivela kpl. (accionam.manual)
* 54 13 1 811 037		Soltak av stål kpl. (elektr.manövrering)	Tetto scorrevole d'ac a manovella kpl. (comando elettr.)	Techo corrad.d.acero por manivela kpl. (accionam.electr.)
* 54 12 1 801 308	(ww)	Vindavvisare	Deflettore	Derivabrisas
54 12 9 734 112		Innertak för lock kpl.	Rivestimento cielo per coperchio kpl.	Forro del cielo para tapa kpl.
51 92 1 802 983	ca.	Innertak kpl.	Rivestim.cielo kpl.	Forro del cielo kpl.
~~54 12 9 734 108~~		Takram kpl.	Telaio cielo kpl.	Marco del cielo kpl.
54 12 1 801 431		Tyglist, stor	Listello velvet,grand	Listón d.terciop.gran
54 12 9 734 150		Lock kpl.	Coperchio kpl.	Tapa kpl.
* 72 60 1 821 966	(ww)	Vindavvisare plexiglas	Deflettore plexiglas	Derivabrisas plexiglas
54 12 1 801 211		Tätningslist	Gomma di tenuta	Goma de estanq.
54 12 1 801 343		Tyglist, liten	Listello velvet,picco	Listón d.terciop.pequ
54 12 9 734 122		Glidstycke	Patino	Patin
54 12 9 734 161		Förstärkning	Rinforzo	Refuerzo
54 12 9 734 162		Lättrad mutter	Dado zigrinato	Tuerca moleteada
54 12 1 815 185	⚠ U ⚠	Styrning	Guida	Guia
54 12 9 734 136	⚠ U ⚠	Styrning	Guida	Guia
54 12 1 815 189		Låsbleck	Lamiera di sicurezza	Chapa de seguridad
07 11 9 936 620		Taggbricka A5,3	Rondel.centata A5,3	Arand.dentada A5,3
07 11 9 907 697		LIN SHR AM 5 x 15	LIN SHR AM 5 x 15	LIN SHR AM 5 x 15
54 12 9 634 116		Klamma	Graffa	Grapa

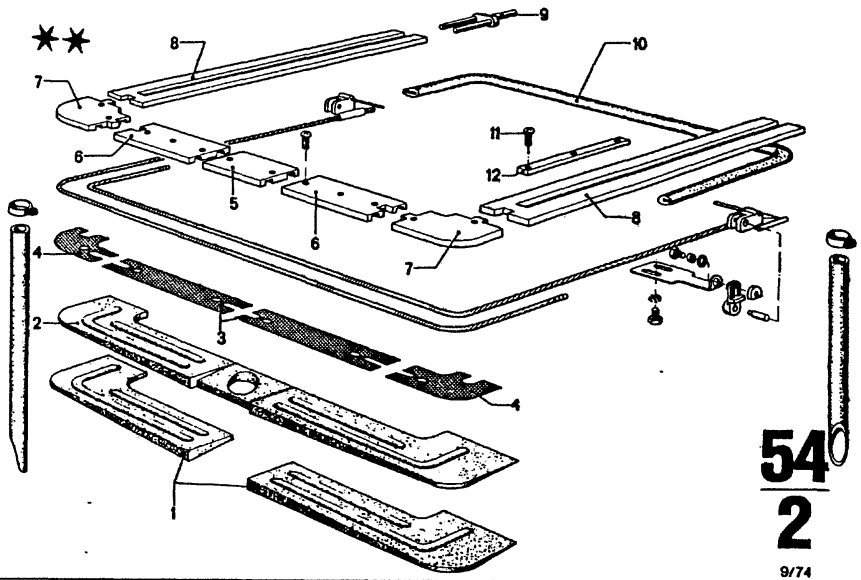

54
2
9/74

Teil-Nr.	Symbol	Teil-Benennung	Stück/E 2.5CS	2.5CSA	2800CS	2800CSA	3.0CS	3.0CSA	3.0CSI	3.0CS-L	3.0CSI-L	USA 2800CS	2800CSA	3.0CS	3.0CSA
		Verkleidung Sonnenblende und Spiegel													
51 44 1 810 975		Gummipolster (elektr. Betätigung)	1	1	1	1	1	1	1			1	1	1	1
51 44 1 810 976		Gummipolster (Handbetätigung)	1	1	1	1	1	1	1			1	1	1	1
54 12 9 734 169		Kabelauflage	2	2	2	2	2	2	2			2	2	2	2
54 12 9 734 170		Kabelauflage	2	2	2	2	2	2	2			2	2	2	2
54 12 9 734 163		Mittelstück (Handbetätigung)	1	1	1	1	1	1	1			1	1	1	1
54 12 9 734 164		Mittelstück (elektr. Betätigung)	1	1	1	1	1	1	1			1	1	1	1
54 12 9 734 165	FFFF	Kabelabdeckung	1	1	1	1	1	1	1			1	1	1	1
54 12 9 734 166		Kabelabdeckung	1	1	1	1	1	1	1			1	1	1	1
54 12 9 734 167		Eckstück	1	1	1	1	1	1	1			1	1	1	1
54 12 9 734 168		Eckstück	1	1	1	1	1	1	1			1	1	1	1
		Führungsschiene													
54 13 9 734 113	FFFF	Elektr. Betätigung	1	1	1	1	1	1	1			1	1	1	1
54 13 9 734 115		Elektr. Betätigung	1	1	1	1	1	1	1			1	1	1	1
54 13 9 734 114		Handbetätigung	1	1	1	1	1	1	1			1	1	1	1
54 13 9 734 116		Handbetätigung	1	1	1	1	1	1	1			1	1	1	1
54 13 9 734 117		Führungsschienen-halter (elektr. Betätigung)	2	2	2	2	2	2	2			2	2	2	2
54 13 9 734 118		Führungsschienen-halter (Handbetätigung)	2	2	2	2	2	2	2			2	2	2	2
54 12 9 734 126	⊂⊃	Keder	X	X	X	X	X	X	X			X	X	X	X
07 11 9 902 454		LIN SK BL SHR 3,9x9,5	16	16	16	16	16	16	16			16	16	16	16
54 12 9 734 171		Zwischenstück für Führungsschiene	2	2	2	2	2	2	2			2	2	2	2

54
2

Bemerkungen
Remarks
Observations
Opmerkingen
Anmärkningar
Osservazione
Observaciones

** Sonderausstattung

Part No. No. de pièce Onderdeel-Nr.	Symbol	Denomination of parts	Dénomination de pièces	Benaming
		Lining sun visor and mirror	Revêtement parasol et miroir	Bekleding zonnescherm en spiegel
51 44 1 810 975		Rubber cushion (electr.control)	Rembourage caoutch. (commande électr.)	Rubberkussen (elektr.bediening)
51 44 1 810 976		Rubber cushion (manuel control)	Rembourage caoutch. (commande manuelle)	Rubberkussen (handbediening)
54 12 9 734 169		Cable support	Support de câbles	Kabeldrager
54 12 9 734 170		Cable support	Support de câbles	Kabeldrager
54 12 9 734 163		Centre part (manuel control)	Pièce-centre (commande manuelle)	Middenstuk (handbediening)
54 12 9 734 164		Centre part (electr.control)	Pièce-centre (commande électr.)	Middenstuk (elektr.bediening)
54 12 9 734 165	FFFF	Cable couvering	Câble de couverture	Kabelafdekking
54 12 9 734 166		Cable couvering	Cable de couverture	Kabelafdekking
54 12 9 734 167		Corner piece	Pièce angulaire	Hoekstuk
54 12 9 734 168		Corner piece	Pièce angulaire	Hoekstuk
		Guide rail	Glissière	Geleidingsrail
54 13 9 734 113	FFFF	Electr.control	Commande électr.	Elektr.bediening
54 13 9 734 115		Electr.control	Commande électr.	Elektr.bediening
54 13 9 734 114		Manuel control	Commande manuelle	Handbediening
54 13 9 734 116		Manuel control	Commande manuelle	Handbediening
54 13 9 734 117		Guide rail support (electr.control)	Support de glissière (commande électr.)	Geleidingsrail houder (elektr.bediening)
54 13 9 734 118		Guide rail support (manuel control)	Support de glissière (commande manuelle)	Geleidingsrail houder (handbediening)
54 12 9 734 126	⊂⊃	Rubber shim	Bande de caoutchouc	Rubberrand
07 11 9 902 454		LIN SK BL SHR 3,9x9,5	LIN SK BL SHR 3,9x9,5	LIN SK BL SHR 3,9x9,5
54 12 9 734 171		Intermediate piece for guide rail	Pièce intermédiaire pour glissière	Tussenstuk voor geleidingsrail

Reservdels-Nr. N° de pezzo N° pieza	Symbol	Reservdels-benämning	Denominazione pezzo	Designación pieza
		Klädsel Solskydd och spegel	Rivestimento Parasole e retrovisore	Revestimiento Parasol y espejo
51 44 1 810 975		Gummiklädsel (elektr.manövrering)	Imbuttitura di gomma (comando elettr.)	Acolchado de goma (accionam.electr.)
51 44 1 810 976		Gummiklädsel (man.manövrering)	Imbuttitura di gomma (comando a mano)	Acolchado de goma (accionam.manual)
54 12 9 734 169		Kabelfäste	Supporto cavi	Apoyo para cables
54 12 9 734 170		Kabelfäste	Suporto cavi	Apoyo para cables
54 12 9 734 163		Mittré (man.manövrering)	Parte centrale (comando a mano)	Parte central (accionam.manual)
54 12 9 734 164		Mittrestycke (elektr.manövrering)	Parte centrale (comando elettr.)	Parte central (accionam.electr.)
54 12 9 734 165	FFFF	Kabelavtäckning	Copertura di cavo	Recubrimento d.cabl.
54 12 9 734 166		Kabelavtäckning	Copertura di cavo	Recubrimento d.cabl.
54 12 9 734 167		Hörnstycke	Pezzo d'angolo	Pieza cantonera
54 12 9 734 168		Hörnstycke	Pezzo d'angolo	Pieza cantonera
		Styrskena	Scanalat.d.guida	Riel guía
54 13 9 734 113	FFFF	Elektr.manövrering	Comando elettr.	Accionamiento elect.
54 13 9 734 115		Elektr.manövrering	Comando elettr.	Accionamiento elect.
54 13 9 734 114		Man.manövrering	Comando a mano	Accionamiento man.
54 13 9 734 116		Man.manövrering	Comando a mano	Accionamiento man.
54 13 9 734 117		Styrskena hållare (elettr.manövrering)	Sostegno scanalatura di guida (comando elettr.)	Soporte del riel guía (accionamiento electr
54 13 9 734 118		Styrskena hållare (man.manövrering)	Sostegno scanalatura di guida (comando a mano)	Soporte del riel guía (accionamiento man.)
54 12 9 734 126	⊂⊃	Gummimellanlägg	Copriglunto	Borde
07 11 9 902 454		LIN SK BL SHR 3,9x9,5	LIN SK BL SHR 3,9x9,5	LIN SK BL SHR 3,9x9,5
54 12 9 734 171		Mellanstycke för styrskena	Pezzo intermedio per scanalat.d.guida	Pieza intermedia par riel guía

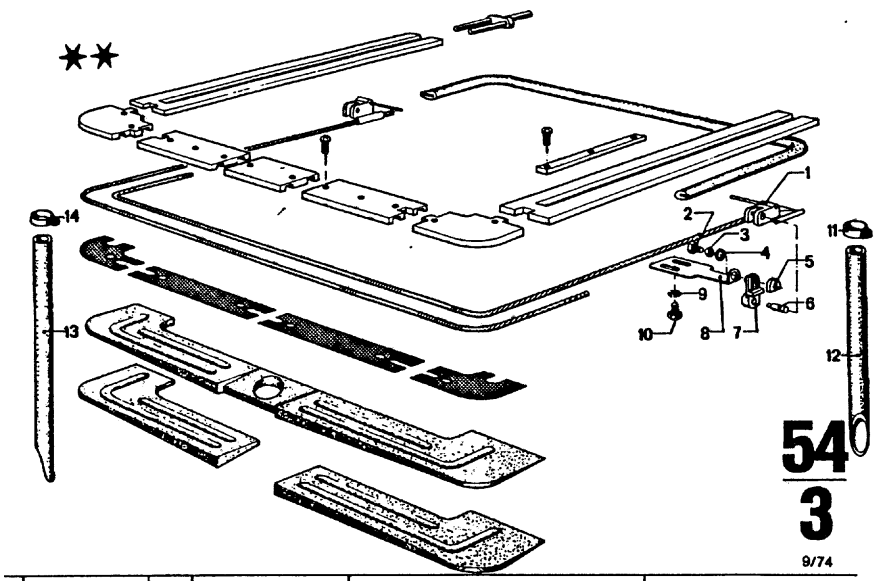

54
3
9/74

Teil-Nr.	Symbol	Teil-Benennung	Stück/E 2.5 CS	2.5 CSA	2800 CS	2800 CSA	3.0 CS	3.0 CSA	3.0 CSI	3.0 CSI-L	3.0 CSI-L	USA 2800 CS	2800 CSA	3.0 CS	3.0 CSA
		Führung kpl.													
~~54 12 9 734 144~~	**	Handbetätigung			1	1	1	1				1	1	1	1
54 12 1 815 145		Handbetätigung	1	1	1	1	1	1	1			1	1	1	1
54 12 1 815 146		Handbetätigung	1	1	1	1	1	1	1			1	1	1	1
54 12 9 734 142		Elektr. Betätigung			1	1	1	1				1	1	1	1
54 12 1 815 143		Elektr. Betätigung	1	1	1	1	1	1	1			1	1	1	1
54 12 1 815 144		Elektr. Betätigung	1	1	1	1	1	1	1			1	1	1	1
54 12 1 813 693		6 KT SHR	2	2	2	2	2	2	2			2	2	2	2
54 12 1 813 694		Buchse	2	2	2	2	2	2	2			2	2	2	2
54 12 9 734 159		Sicherung (Schnorr)	2	2	2	2	2	2	2			2	2	2	2
54 12 9 734 160		Verstellmutter	2	2	2	2	2	2	2			2	2	2	2
07 11 9 942 072		Zylinderstift	2	2	2	2	2	2	2			2	2	2	2
54 12 1 801 410		Ausstellar	2	2	2	2	2	2	2			2	2	2	2
54 12 9 734 175		Lagerwinkel	2	2	2	2	2	2	2			2	2	2	2
07 11 9 936 610		Zahnscheibe A 4,3	4	4	4	4	4	4	4			4	4	4	4
07 11 9 913 071		6 KT SHR AM 4 x 6	4	4	4	4	4	4	4			4	4	4	4
07 12 9 952 018	**	Schlauchschelle A 18	2	2	2	2	2	2	2			2	2	2	2
54 12 9 734 173	**	Schlauch	2	2	2	2	2	2	2			2	2	2	2
54 12 9 734 172	**	Schlauch	2	2	2	2	2	2	2			2	2	2	2
07 12 9 952 014	**	Schlauchschelle A 14	2	2	2	2	2	2	2			2	2	2	2

9/74 **54** / **3**

Bemerkungen
Remarks
Observations
Opmerkingen
Anmärkningar
Osservazione
Observaciones

** Sonderausstattung

Part No. No. de pièce Onderdeel-Nr.	Symbol	Denomination of parts	Dénomination de pièces	Benaming
		Guide kpl.	Glissiere kpl.	Geleiding kpl.
~~54 12 9 734 144~~	**	(manual control)	(commande manuelle)	(hand-bediening)
54 12 1 815 145		(manuel control)	(commando manuelle)	(hand-bediening)
54 12 1 815 146		(manuel control)	(commande manuelle)	(hand-bediening)
54 12 9 734 142		(electr.control)	(commande électr.)	(elektr.bediening)
54 12 1 815 143		(electr.control)	(commande électr.)	(elektr.bediening)
54 12 1 815 144		(electr.control)	(commande électr.)	(elektr.bediening)
54 12 1 813 693		Hex screw	Vis à six pans	Zeskantbout
54 12 1 813 694		Bushing	Douille	Bus
54 12 9 734 159		Schnorr securing	Sûreté schnorr	Schnorr zekering
54 12 9 734 160		Adjustable nut	Ecrou réglable	Stelmoer
07 11 9 942 072		Cylindrical pin	Goupille cylindrique	Cilinderpen
54 12 1 801 410		Ventilation	Déflecteur	Uithouder
54 12 9 734 175		Angular	Palier d'angle	Lagersteun
07 11 9 936 610		Toth lock wash. A4,3	Disque dentée A4,3	Tandveerring A4,3
07 11 9 913 071		6KT SHR AM 4 x 6	6KT SHR AM 4 x 6	6KT SHR AM 4 x 6
07 12 9 952 018	**	Hose clamp A 14	Collier tendeur A 14	Slangklem A 14
54 12 9 734 173	**	Hose	Tuyau	Slang
54 12 9 734 172	**	Hose	Tuyau	Slang
07 12 9 952 014	**	Hose clamp A 14	Collier tendeur A 14	Slangklem A 14

Reservdels-Nr. N° de pezzo N° pieza	Symbol	Reservdels-benämning	Denominazione pezzo	Designación pieza
		Styrning kpl.	Guida kpl.	Guía kpl.
~~54 12 9 734 144~~	**	(man.manövrering)	(comando a mano)	(accionamiento man.)
54 12 1 815 145		(man.manövrering)	(comando a mano)	(accionamiento man)
54 12 1 815 146		(man.manövrering)	(comando a mano)	(accionamiento man.)
54 12 9 734 142		(elektr.manövrering)	(comando elettr.)	(accionamiento elect)
54 12 1 815 143		(elektr.manövrering)	(comando elettr.)	(accionamiento elect)
54 12 1 815 144		(elektr.manövrering)	(comando elettr.)	(accionamiento elect)
54 12 1 813 693		Bult	Vite esagonale	Tuerca hexagonal
54 12 1 813 694		Bussning	Boccola	Casquillo
54 12 9 734 159		Schnorrsäkring	Sicurezza schnorr	Seguridad schnorr
54 12 9 734 160		Ställmutter	Dado registrabile	Tuerca ajustable
07 11 9 942 072		Cylinderstift	Spina cilindrica	Pasador cilíndrico
54 12 1 801 410		Ställbroa	Meccan.de deflet.	Disposit.vent.deflet.
54 12 9 734 175		Vinkel	Squadra di sostegno	Angulo
07 11 9 936 610		Taggbricka A4,3	Rondel.dentata A4,3	Arand.dentada A4,3
07 11 9 913 071		6KT SHR AM 4 x 6	6KT SHR AM 4 x 6	6KT SHR AM 4 x 6
07 12 9 952 018	**	Slangklämma A14	Fascet.tubo fles.A14	Abraz.d.tubo flexA14
54 12 9 734 173	**	Slang	Tubo flessibile	Tubo flexible
54 12 9 734 172	**	Slang	Tubo flessibile	Tubo flexible
07 12 9 952 014	**	Slangklämma A14	Fascet.tubo fles.A14	Abraz.d.tubo flexA14

Bemerkungen
Remarks
Observations
Opmerkingen
Anmärkningar
Osservazione
Observaciones

** Sonderausstattung

* 54 12 1 352 715 → Fg
* 54 12 1 358 021 Fg→

3.0 CS . . . . . .
3.0 CSA . . . . . .
3.0 CSI . . . . . .
3.0 CS/USA . . . . . .
3.0 CSA/USA . . . . . .

* 54 13 9 734 174 → Fg
* 61 12 1 352 392 → Fg
* 54 12 1 832 598 Fg→
* 61 12 1 358 368 Fg→

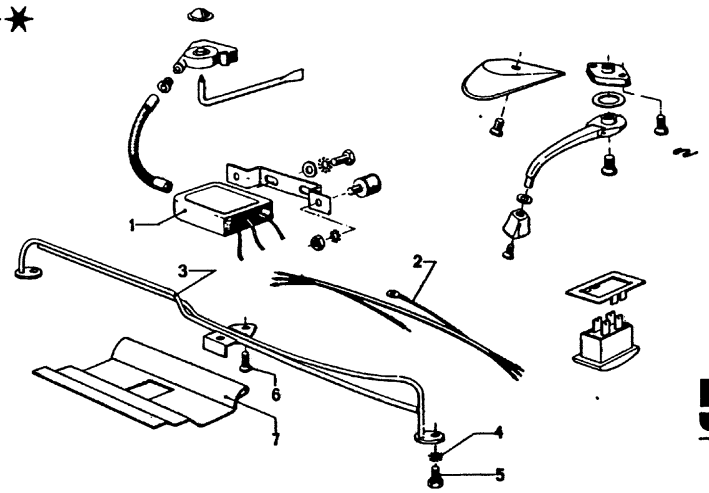

54 4

9/74

Teil-Nr.	Symbol	Teil-Benennung	Stück/E										USA			
			2.5 CS	2.5 CSA	2800 CS	2800 CSA	3.0 CS	3.0 CSA	3.0 CSi		3.0 CSI-L	3.0 CSI-L	2800 CS	2800 CSA	3.0 CS	3.0 CSA
~~54 13 0 734 135~~	U	Flachmotor 12 V			1	1							1	1		
* 54 12 1 352 715		Flachmotor 12 V			1	1	1	1					1	1	1	1
* 54 12 1 358 021		Flachmotor mit Thermoschalter	1	1			1	1							1	1
* 61 12 1 352 392		Leitung			1	1	1	1					1	1	1	1
* 61 12 1 358 368		Leitung	1	1	1	1	1	1					1	1	1	1
* 54 13 9 734 174		Rohrträger kpl.			1	1	1	1					1	1	1	1
* 54 12 1 832 598		Rohrträger kpl.	1	1			1	1							1	1
07 11 9 936 037		Zahnscheibe A 4,3	2	2	2	2	2	2					2	2	2	2
07 11 9 913 084		6 KT SHR M 4 x 12	2	2	2	2	2	2					2	2	2	2
07 11 9 901 726		LIN SHR AM 4 x 25	2	2	2	2	2	2					2	2	2	2
54 12 1 811 039	U A	Stütze (elektr. Betätigung)	1	1	1	1	1	1					1	1	1	1
54 12 1 832 390		Stütze	1	1	1	1	1	1					1	1	1	1
54 12 1 811 040	A	Stütze (Handbetätigung)	1	1	1	1	1	1					1	1	1	1

Part No. No. de pièce Onderdeel-Nr.	Symbol	Denomination of parts	Dénomination de pièces	Benaming
~~54 13 0 734 135~~	U	Flat motor 12 V	Plat moteur 12 V	Vlak motor 12 V
* 54 12 1 352 715		Flat motor 12 V	Plat moteur 12 V	Vlak motor 12 V
* 54 12 1 358 021		Flat motor with thermo-switch	Plat moteur avec thermo-interrupteur	Vlak motor met thermo-schakelaar
* 61 12 1 352 392		Line	Ligne	Leiding
* 61 12 1 358 368		Line	Ligne	Leiding
* 54 13 9 734 174		Tube beam kpl.	Support de tuyau kpl.	Pijpdraagbalk kpl.
* 54 12 1 832 598		Tube beam kpl.	Support de tuyau kpl.	Pijpdraagbalk kpl.
07 11 9 936 037		Toth lock wash. A4,3	Disque dentée A 4,3	Tandveerring A 4,3
07 11 9 913 084		6KT SHR M 4 x 12	6KT SHR M 4 x 12	6KT SHR M 4 x 12
07 11 9 901 726		LIN SHR AM 4 x 25	LIN SHR AM 4 x 25	LIN SHR AM 4 x 25
54 12 1 811 039	U A	Support (electr.control)	Support (commande électr.)	Steun (elektr.bediening)
54 12 1 832 390		Support	Support	Steun
54 12 1 811 040	A	Support (manual control)	Support (commande manuelle)	Steun (hand-bediening)

Reservdels-Nr. N° de pezzo N° pieza	Symbol	Reservdels-benämning	Denominazione pezzo	Designación pieza
~~54 13 0 734 135~~	U	Flack motor 12 V	Motore piatto 12 V	Motor plano 12 V
* 54 12 1 352 715		Flack motor 12 V	Motore piatto 12 V	Motor plano 12 V
* 54 12 1 358 021		Flack motor med thermo-koppling	Motore piatto con thermo-interruttore	Motor plano con thermo-interruptor
* 61 12 1 352 392		Ledning	Conduttore	Conducdor
* 61 12 1 358 368		Ledning	Conduttore	Conducdor
* 54 13 9 734 174		Rörfäste kpl.	Supporto tubo kpl.	Soporte del tubo kpl.
* 54 12 1 832 598		Rörfäste kpl.	Supporto tubo kpl.	Soporte d. tubo kpl.
07 11 9 936 037		Taggbricka A4,3	Rondel.dentata A4,3	Arand.dentada A4,3
07 11 9 913 084		6KT SHR M 4 x 12	6KT SHR M 4 x 12	6KT SHR M 4 x 12
07 11 9 901 726		LIN SHR AM 4 x 25	LIN SHR AM 4 x 25	LIN SHR AM 4 x 25
54 12 1 811 039	U A	Stöd (elektr.manövrering)	Appoggio (comando elettr.)	Apoyo (accionamiento elect)
54 12 1 832 390		Stöd	Appoggio	Apoyo
54 12 1 811 040	A	Stöd (man.manövrering)	Appoggio (comando a mano)	Apoyo (accionamiento man.)

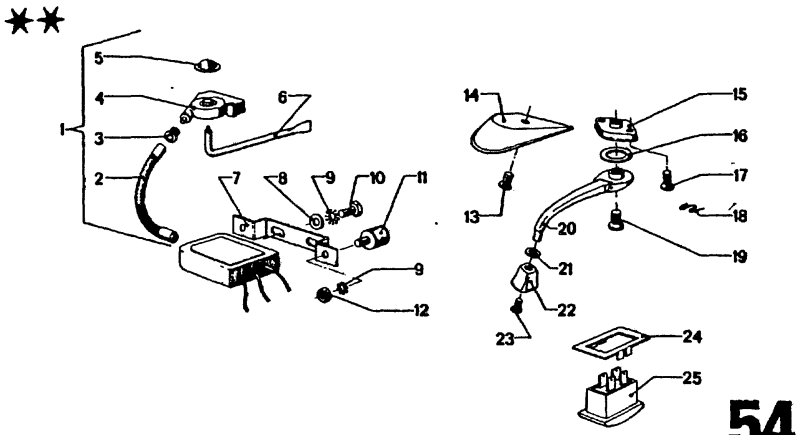

54
5

4/75

Bild-Nr.	Teil-Nr.	Symbol	Teil-Benennung	Stück/E										USA			
				2.5 CS	2.5 CSA	2800 CS	2800 CSA	3.0 CS	3.0 CSA	3.0 CSi	3.0 CSi-L	3.0 CSH-L		2800 CS	2800 CSA	3.0 CS	3.0 CSA
1	54 13 9 734 141		Elektr. Antrieb kpl.			1	1	1	1	1				1	1	1	1
2	* 54 12 9 734 155		Biegsame Welle			1	1	1	1	1				1	1	1	1
	* 54 12 1 832 609		Kupplung	1	1			1	1	1						1	1
3	54 13 9 734 156		Hülsenschraube			2	2	2	2	2				2	2	2	2
4	* 54 13 9 634 173		Getriebe mit Rutschkupplung			1	1	1	1	1				1	1	1	1
	* 54 13 9 734 134		Getriebe	1	1			1	1	1						1	1
5	54 12 1 806 989		Abdeckkappe			1	1	1	1	1				1	1	1	1
6	* 54 13 9 734 157		Handbetätigung für elektr. Getriebe			1	1	1	1	1				1	1	1	1
	* 54 12 1 834 838		Handbetätigung	1	1	1	1	1	1	1				1	1	1	1
7	54 13 9 634 175		Befestigungswinkel			1	1	1	1	1				1	1	1	1
8	07 11 9 931 044		Scheibe 6,4			2	2	2	2	2				2	2	2	2
9	07 11 9 936 631		Zahnscheibe A 6,4			4	4	4	4	4				4	4	4	4
10	07 11 9 913 442		SHR M 6 x 12			2	2	2	2	2				2	2	2	2
11	54 13 9 634 176		Schwingblock			2	2	2	2	2				2	2	2	2
12	07 11 9 922 058		MU M 6			2	2	2	2	2				2	2	2	2
13	07 11 9 902 476		LIN BL SHR B 4,2 x 13			1	1	1	1	1				1	1	1	1
14	54 12 9 634 115		Griffschale			1	1	1	1	1				1	1	1	1
15	54 12 9 734 133		Rosette			1	1	1	1	1				1	1	1	1
16	54 12 9 634 177		Sperrscheibe			1	1	1	1	1				1	1	1	1
17	07 11 9 900 658		SK SHR AM 4 x 15			2	2	2	2	2				2	2	2	2
18	54 12 9 634 112		Feder			1	1	1	1	1				1	1	1	1
19	07 11 9 901 690		LIN SK SHR AM 4 x 10			1	1	1	1	1				1	1	1	1
20	54 12 9 634 110		Kurbel kpl.			1	1	1	1	1				1	1	1	1
21	07 11 9 932 162		Federscheibe B 16			1	1	1	1	1				1	1	1	1
22	54 12 9 634 114		Knopf			1	1	1	1	1				1	1	1	1
23	07 11 9 907 611		Zylinderschraube			1	1	1	1	1				1	1	1	1
24	* 54 13 9 734 125		Blendrahmen			1	1	1	1	1				1	1	1	1
	* 51 41 1 822 904		Blendrahmen	1	1			1	1	1						1	1
25	* 61 31 1 355 415		Wippschalter	1	1	1	1	1	1	1				1	1	1	1
	* 61 31 1 356 006		Wippschalter	1	1			1	1	1						1	1

4/75 **54** / **5**

Bemerkungen
Remarks
Observations
Opmerkingen
Anmärkningar
Osservazione
Observaciones

* * Sonderausstattung

* 54 12 9 734 157 →Fg
* 54 12 9 734 155 →Fg
* 54 13 9 634 173 →Fg
* 54 13 9 734 125 →Fg
* 61 31 1 355 415 →Fg
* 34 12 1 832 609 Fg→
* 54 13 9 734 134 Fg→
* 51 41 1 822 904 Fg→
* 61 31 1 356 006 Fg→
* 54 12 1 834 838 Fg→

Part No. No. de pièce Onderdeel-Nr.	Symbol	Denomination of parts	Dénomination de pièces	Benaming
54 13 9 734 141		Electric control	Comande électrique	Elektr.bediening
* 54 12 9 734 155		Flexible shaft	Arbre flexible	Buigzame as
* 54 12 1 832 609		Clutch	Embrayage	Koppeling
54 13 9 734 156		Sleeve screw	Vis de bague	Bus
* 54 13 9 634 173		Gear box with clutch	Boîte d.vitesses avec embrayage	Versnellingsbak met koppeling
* 54 13 9 734 134		Gear box	Boîte de vitesses	Versnellingsbak
54 12 1 806 989		Covering cap	Chape de couverture	Kap
* 54 13 9 734 157		Manual control for electr.gear box	Commando manuelle p.électr.boîte de vit.	Hand-bediening voor elektr.versnellingsb.
* 54 12 1 834 838		manuel control	commande manuelle	handbediening
54 13 9 634 175		Fastening angular	Angle de fixation	Bevestigingshoek
07 11 9 931 044		Washer 6,4	Disque 6,4	Ring 6,4
07 11 9 936 631		Tooth lockwash.A6,4	Disque dentée A 6,4	Tandveerring A 6,4
07 11 9 913 442		SHR M 6 x 12	SHR M 6 x 12	SHR M 6 x 12
54 13 9 634 176		Moring block	Bloc oscillant	Zwaalblok
07 11 9 922 058		Nut M 6	Ecrou M 6	Moer M 6
07 11 9 902 476		LIN BL SHR B4,2x13	LIN BL SHR B4,2x13	LIN BL SHR B4,2x13
54 12 9 634 115		Protection cover	Chape de couvert	Beschermkap
54 12 9 734 133		Rosette	Rosace	Rozet
54 12 9 634 177		Retainer washer	Anneau-arrêtoir	Sperschijf
07 11 9 900 658		SK SHR AM 4 x 15	SK SHR AM 4 x 15	SK SHR AM 4 x 15
54 12 9 634 112		Spring	Ressort	Veer
07 11 9 901 690		LIN SK SHR AM4x10	LIN SK SHR AM4x10	LIN SK SHR AM4x10
54 12 9 634 110		Crank kpl.	Manivelle kpl.	Draaikruk kpl.
07 11 9 932 162		Spring washer B 16	Disque élastique B16	Veerring B 16
54 12 9 634 114		Button	Bouton	Knop
07 11 9 907 611		Cylinder head screw	Vis cylindrique	Cilinderschroef
* 54 13 9 734 125		List	Listeau	Lijst
* 51 41 1 822 904		List	Listeau	Lijst
* 61 31 1 355 415		Switch	Interrupteur	Schakelaar
* 61 31 1 356 006		Switch	Interrupteur	Schakelaar

Reservdels-Nr. N° de pezzo N° pieza	Symbol	Reservdels-benämning	Denominazione pezzo	Designación pieza
54 13 9 734 141		Electr.drivning kpl.	Comando elettr.kpl.	Mando électr.kpl.
* 54 12 9 734 155		Böllia axel	Asse flessibile	Eje flexible
* 54 12 1 832 609		Koppling	Innesto	Acoplamiento
54 13 9 734 156		Hylsa	Boccola	Casquillo
* 54 13 9 634 173		Växellåda med koppling	Ingranag.con accopp. a slittamento	Engranaje con acopl. de resbaldament.
* 54 13 9 734 134		Växellåda	Cambio	Cambio
54 12 1 806 989		Kåpa	Cuffia di copertura	Caperuza cobertera
* 54 13 9 734 157		Man.manövrering för elektr.växellåda	Comando á mano per ingranaggio elettr.	Accionam.man.para engranaje electr.
* 54 12 1 834 838		man. manövrering	comando a mano	accionam. manual
54 13 9 634 175		Fästvinkel	Angolare d.fissaggio	Acodado d.sujeción
07 11 9 931 044		Bricka 6,4	Rondella 6,4	Arandela 6,4
07 11 9 936 631		Taggbricka A 6,4	Rondel.dentata A 6,4	Arand.dentada A 6,4
07 11 9 913 442		SHR M 6 x 12	SHR M 6 x 12	SHR M 6 x 12
54 13 9 634 176		Svängbricka	Blocco oscillante	Bloque oscilante
07 11 9 922 058		Mutter M 6	Dado M 6	Tuerca M 6
07 11 9 902 476		LIN BL SHR B4,2x13	LIN BL SHR B4,2x13	LIN BL SHR B4,2x13
54 12 9 634 115		Kåpa	Incavo maniglia	Empunad.d.famanivel
54 12 9 734 133		Täckplatta	Rosetta	Roseta
54 12 9 634 177		Spärrbricka	Rondella tenuta	Arandela retención
07 11 9 900 658		SK SHR AM 4 x 15	SK SHR AM 4 x 15	SK SHR AM 4 x 15
54 12 9 634 112		Fjäder	Molla	Muelle
07 11 9 901 690		LIN SK SHR AM 4 x 10	LIN SK SHR AM 4 x 10	LIN SK SHR AM 4 x 10
54 12 9 634 110		Verv kpl.	Manovella kpl.	Manivela kpl.
07 11 9 932 162		Fjäderbricka B 16	Rosetta elastica B16	Arandela elásticoB16
54 12 9 634 114		Knopp	Pomello	Botón
07 11 9 907 611		Skruv CH	Vite cilindrica	Tornillo cilíndrico
* 54 13 9 734 125		List	Listello	Listón
* 51 41 1 822 904		List	Listello	Listón
* 61 31 1 355 415		Kontakter	Interruttore oscillante	Interruptor basculan.
* 61 31 1 356 006		Kontakter	Interruttore oscillante	Interruptor basculan.

61

61 FAHRZEUG-ELEKTRIK

1		Diagnosegeräte (Anschluß)
2		Batterie mit Befestigung
3		Kabelbäume, Sicherungsdose
4 +	5	Leitungen
6 +	7	Bedienungsorgane und Schalter
8 +	8a	Relais und Haltebleche

BODY-ELECTRIC

1		Diagnosis unit-connection
2		Battery with fastening
3		Cable assembly, fuse box
4 +	5	Lines
6 +	7	Elements for control and switches
8 +	8a	Relay and support bracker

VEHICULE ELECTRIQUE

1		Jonction - pour apareil à diagnostic
2		Batterie avec fixation
3		Faisceau de câbles, boîte à fusibles
4 +	5	Lignes
6 +	7	Eléments de contrôle et interrupteurs
8 +	8a	Relais et bride de maintien

61 VOERTUIG-ELECTR.

1		Contacten voor diagnosetoestel
2		Accu met bevestiging
3		Kabelboom, zekeringskast
4 +	5	Leiding
6 +	7	Kontrole elementen en schakelaars
8 +	8a	Relais en bevestigingsplaat

ELETTRICITA VEICOLO

1		Apperecchio diagnostico, connessione
2		Batteria con fissaggio
3		Fasci di cavi, scatola fusibili
4 +	5	Cavi
6 +	7	Pezzi di comando e interruttori
8 +	8a	Fanfara

BIL-ELEKRISKT

1		Anslutnings för BMW programtest
2		Batteri med fäste
3		Kabel, säkringshallare
4 +	5	Kabel
6 +	7	Manöverorgan och kontakter
8 +	8a	Relä och fäastplat

ELECTRICIDAD VEHICULO

1		Aparato para diagnosticos, conexion
2		Bateria con sujecion
3		Mazos de cables, caja de fusibles
4 +	5	Cables
6 +	7	Mandos e interruptores
8 +	8a	Clarin

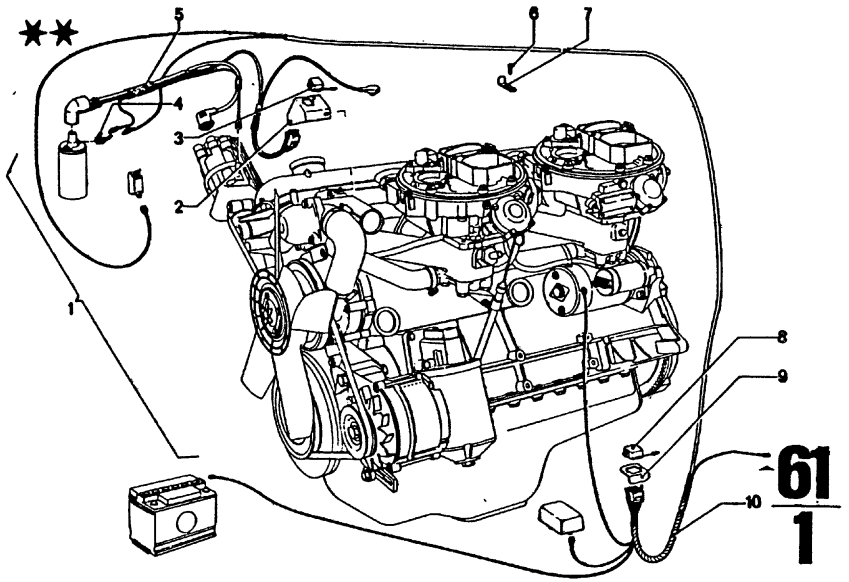

Bild-Nr.	Teil-Nr.	Symbol	Teil-Benennung	Stück/E										USA			
				2.5 CS	2.5 CSA	2800 CS	2800 CSA	3.0 CS	3.0 CSA	3.0 CSi		3.0 CSi-L	3.0 CSi-L	2800 CS	2800 CSA	3.0 CS	3.0 CSA
1	61 00 1 354 075		Diagnosegerät (Satz)	1	1	1	1	1	1	1		1	1	1	1	1	1
2	12 12 1 353 285		Haltewinkel	1	1	1	1	1	1	1		1	1	1	1	1	1
3	12 12 1 353 222		Verschlußdeckel	1	1	1	1	1	1	1		1	1	1	1	1	1
4	61 13 8 061 771		Doppelflachstecker	1	1	1	1	1	1	1		1	1	1	1	1	1
5	~~12 12 1 353 298~~	U	Leitungssatz kpl.			1	1	1	1					1	1	1	1
	12 12 1 354 555		Leitungssatz kpl.	1	1	1	1	1	1	1		1	1	1	1	1	1
6	07 11 9 907 741		LINBL SHR B 4,2 x 9,5	2	2	2	2	2	2	2		2	2	2	2	2	2
7	12 12 1 353 322		Kabelhalter	1	1	1	1	1	1	1		1	1	1	1	1	1
8	61 13 1 353 187		Verschlußdeckel	1	1	1	1	1	1	1		1	1	1	1	1	1
9	41 14 1 809 421		Haltewinkel	1	1	1	1	1	1	1		1	1	1	1	1	1
10	61 12 1 354 052		Leitung kpl.	1	1	1	1	1	1	1		1	1	1	1	1	1

4/75 61 / 1

Bemerkungen
Remarks
Observations
Opmerkingen
Anmärkningar
Osservazione
Observaciones

** Sonderausstattung (zum nachträglichen Einbau)

Part No. No. de pièce Onderdeel-Nr.	Symbol	Denomination of parts	Dénomination de pièces	Benaming
61 00 1 354 075	U	Diagnosis unit (set)	Appareil à diagnostic (jeu)	Diagnose gereed (set)
12 12 1 353 285		Support angle	Cornière d'appui	Hoek steun
12 12 1 353 222		Locking cover	Couvercle de serrure	Sluitdeksel
61 13 8 061 771		Double flat plug	Fiche plat-double	Dubbele vlakkerstek.
~~12 12 1 353 298~~		Cable set kpl.	Jeu d.conducteurs kpl	Leidingdraad set kpl
12 12 1 354 555		Cable set kpl.	Jeu d.conducteurs kpl	Leidingdraad set kpl.
07 11 9 907 741		LINBL SHR B4,2x9,5	LINBL SHR B4,2x9,5	LINBL SHR B4,2x9,5
12 12 1 353 322		Cable holder	Porte cable	Kabelhouder
61 13 1 353 187		Locking cover	Couvercle de serrure	Sluitdeksel
41 14 1 809 421		Support angle	Cornière d'appui	Hoek steun
61 12 1 354 052		Line kpl.	Ligne kpl.	Leiding kpl.

Reservdels-Nr. N° de pezzo N° pieza	Symbol	Reservdels-benämning	Denominazione pezzo	Designación pieza
61 00 1 354 075	U	Testapparat (sats)	Apparecchio diagnost (corredo)	Aparato p.diagnostic. (juego)
12 12 1 353 285		Vinkelstöd	Squadra di sostegno	Angulo d.retención
12 12 1 353 222		Sidolock	Coperchio d.chiusura	Tapa de cierre
61 13 8 061 771		Dubbelkabelsko	Spina piatta doppia	Enchufe plano doble
~~12 12 1 353 298~~		Kabelsats kpl.	Fascio di cavi kpl.	Juego d.cables kpl.
12 12 1 354 555		Kabelsats kpl.	Fascio di cavi kpl.	Juego de cables kpl.
07 11 9 907 741		LINBL SHR B4,2x9,5	LINBL SHR B4,2x9,5	LINBL SHR B4,2x9,5
12 12 1 353 322		Kabelhållare	Fermacavo	Sujetacables
61 13 1 353 187		Sidolock	Coperchio d.chiusura	Tapa de cierre
41 14 1 809 421		Vinkelstöd	Squadra d.sostegno	Angulo d.retención
61 12 1 354 052		Ledning kpl.	Cavo kpl.	Cable kpl.

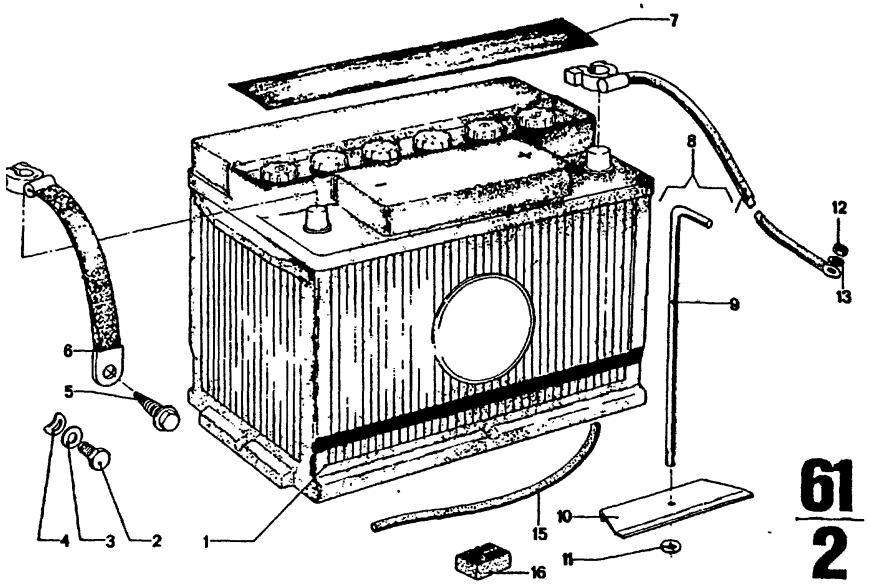

61 / 2 4/75

Bild-Nr.	Teil-Nr.	Symbol	Teil-Benennung	Stück/E 2.5 CS	2.5 CSA	2800 CS	2800 CSA	3.0 CS	3.0 CSA	3.0 CSI	3.0 CS-L	3.0 CSI-L	USA 2800 CS	2800 CSA	3.0 CS	3.0 CSA
			Batterie ungefüllt, vorgeladen													
	61 21 1 355 870	U	12 V/55 Ah	1	1	1	1	1	1	1			1	1	1	1
	61 21 1 355 965	U	12 V/55 Ah	1	1	1	1	1	1	1			1	1	1	1
	61 21 1 356 954	U	12 V/36 Ah								1	1				
	61 21 1 357 533	U	12 V/36 Ah								1	1				
			Energiepaket													
	61 21 1 357 206		12 V/55 Ah	1	1	1	1	1	1	1			1	1	1	1
	61 21 1 357 540		12 V/36 Ah								1	1				
	61 21 1 350 818		12 V/55 Ah (Tropenausführung)	1	1	1	1	1	1	1						
	07 11 9 913 620		6 KT SHR M 8 x 15	1	1	1	1	1	1	1	1	1	1	1	1	1
	07 11 9 931 065		Scheibe 8,4	1	1	1	1	1	1	1	1	1	1	1	1	1
	07 11 9 932 095		Federscheibe B 8	1	1	1	1	1	1	1	1	1	1	1	1	1
	12 13 8 530 118		BL SHR mit Scheibe	1	1	1	1	1	1	1	1	1	1	1	1	1
	61 12 1 350 767		Batterieleitung, minus	1	1	1	1	1	1	1	1	1	1	1	1	1
	61 21 1 352 933		Abdeckung			1	1	1	1	1					1	1
*	61 21 1 356 429		Abdeckung	1	1			1	1	1						
*	61 21 1 356 428		Abdeckung								1					
	61 21 1 353 680		Halteschiene kpl.			1	1	1	1	1	1	1	1	1	1	1
	61 21 1 353 679		Spannstrebe			1	1	1	1	1	1	1	1	1	1	1
*	61 21 1 356 826		Spannstrebe	1	1			1	1	1					1	1
	61 21 1 350 100		Halteschiene	1	1	1	1	1	1	1	1	1	1	1	1	1
	61 21 1 350 101		Federklemmscheibe	1	1	1	1	1	1	1	1	1	1	1	1	1
	07 11 9 922 087		Sechskantmutter M 8	1	1	1	1	1	1	1	1	1	1	1	1	1
	07 11 9 933 096		Federring B 8	1	1	1	1	1	1	1	1	1	1	1	1	1
	61 12 1 351 767		Batterieleitung, plus			1	1						1	1		
	61 12 1 353 842		Batterieleitung, plus					1			1	1			1	
*	61 12 1 355 433		Batterieleitung, plus	1	1			1	1							
*	61 12 1 355 434		Batterieleitung, plus							1		1			1	1
	61 13 1 352 693		Isolierschlauch			1	1						1	1		
	61 21 1 350 825		Abstandsstück								2	2				

61 / 2 4/75

Bemerkungen / Remarks / Observations / Opmerkingen / Anmärkningar / Osservazione / Observaciones
* 61 21 1 356 429 Fg→
* 61 21 1 355 433 Fg→
* 61 21 1 355 434 Fg→
* 61 21 1 356 826 Fg→
* 61 21 1 356 428 Fg→
Modell 73 USA-Modell 74

Part No. / No. de pièce / Onderdeel-Nr	Symbol	Denomination of parts	Dénomination de pièces	Benaming
		Battery	Batterie	Accu
		wityout filling	sans remplissage	niet gevuld
61 21 1 355 870	U U	12 V/55 Ah	12 V/55 Ah	12 V/55 Ah
61 21 1 355 965		12 V/55 Ah	12 V/55 Ah	12 V/55 Ah
61 21 1 356 954		12 V/36 Ah	12 V/36 Ah	12 V/36 Ah
61 21 1 357 533		12 V/36 Ah	12 V/36 Ah	12 V/36 Ah
		Energie-parcel	Charge	Energie-pakket
61 21 1 357 206		12 V/55 Ah	12 V/55 Ah	12 V/55 Ah
61 21 1 357 540		12 V/36 Ah	12 V/36 Ah	12 V/36 Ah
61 21 1 350 818		12 V/55 Ah (Tropic proof quality)	12 V/55 Ah (Modèle tropicalisé)	12 V/55 Ah (Uitv. v. de tropen)
07 11 9 913 620		6KT SHR M 8 x 15	6KT SHR M 8 x 15	6KT SHR M 8 x 15
07 11 9 931 065		Washer 8,4	Disque 8,4	Ring 8,4
07 11 9 932 095		Spring washer B 8	Disque élastique B 8	Veerring B 8
12 13 8 530 118		BL SHR with washer	BL SHR avec disque	BL SHR met ring
61 12 1 350 767		Battery line –	Ligne de batterie –	Accu kabel –
61 21 1 352 933		Covering	Couverture	Bekleding
* 61 21 1 356 429		Covering	Couverture	Bekleding
* 61 21 1 356 428		Covering	Couverture	Bekleding
61 21 1 353 680		Bracket kpl.	Support kpl.	Bevestigingsplaat kpl
61 21 1 353 679		Clamp	Tige de serrage	Stang
* 61 21 1 356 826		Clamp rod	Tige de serrage	Stang
61 21 1 350 100		Bracket kpl.	Support kpl.	Bevestigingsplaat kpl
61 21 1 350 101		Spring washer	Disque élastique	Veerring
07 11 9 922 087		Hex nut M 8	Ecrou à six pans M 8	Zeskantmoer M 8
07 11 9 933 096		Spring ring B 8	Anneau élastique B 8	Veerring B 8
61 12 1 351 767		Battery line +	Ligne de batterie +	Accu kabel +
61 12 1 353 842		Battery line +	Ligne de batterie +	Accu kabel +
* 61 12 1 355 433		Battery line +	Ligne de batterie +	Accu kabel +
* 61 12 1 355 434		Battery line +	Ligne de batterie +	Accu kabel +
61 13 1 352 693		Insulating hose	Tuyau isolante	Isolatieluis
61 21 1 350 825		Spacer piece	Pièce d'écartement	Afstandsstuk

Reservdels-Nr N° de pezzo N° pieza	Symbol	Reservdels-benämning	Denominazione pezzo	Designación pieza
		Batteri	Batteria	Batería
		ej ladd.torrladd.	senya riempimento	sin llenado
61 21 1 355 870	U U	12 V/55 Ah	12 V/55 Ah	12 V/55 Ah
61 21 1 355 965		12 V/55 Ah	12 V/55 Ah	12 V/55 Ah
61 21 1 356 954		12 V/36 Ah	12 V/36 Ah	12 V/36 Ah
61 21 1 357 533		12 V/36 Ah	12 V/36 Ah	12 V/36 Ah
		Energi-paket	Elementi di energia	Elementos de energía
61 21 1 357 206		12 V/55 Ah	12 V/55 Ah	12 V/55 Ah
61 21 1 357 540		12 V/36 Ah	12 V/36 Ah	12 V/36 Ah
61 21 1 350 818		12 V/55 Ah (Tropicutförande)	12 V/55 Ah (Mod tropicalizz.)	12 V/55 Ah Resist. al amt. tropica
07 11 9 913 620		6KT SHR M 8 x 15	6KT SHR M 8 x 15	6KT SHR M 8 x 15
07 11 9 931 065		Bricka 8,4	Rondella 8,4	Arandela 8,4
07 11 9 932 095		Fjäderbricka B 8	Rosetta elastica B 8	Arandela elástico B 8
12 13 8 530 118		BL SHR med bricka	BL SHR con rosetta	BL SHR con arandela
61 12 1 350 767		Startkabel –	Cavo batteria –	Cable de batería –
61 21 1 352 933		Täckplatta	Copertura	Recubrimiento
* 61 21 1 356 429		Täckplatta	Copertura	Recubrimiento
* 61 21 1 356 428		Täckplatta	Copertura	Recubrimiento
61 21 1 353 680		Hållare kpl.	Guida di sostegno kpl.	Riel de sujeción kpl.
61 21 1 353 679		Spännstag	Puntello di serraggio	Tirante tensor
* 61 21 1 356 826		Spännstag	Puntello d. serraggio	Tirante tensor
61 21 1 350 100		Hållare kpl.	Guida di sostegno kpl.	Riel de sujeción kpl.
61 21 1 350 101		Fjäderbricka	Rondella elastica	Arandela elástica
07 11 9 922 087		Mutter M 8	Dado esagonale M 8	Tuerca hexagonal M 8
07 11 9 933 096		Fjäderring B 8	Rosetta elastica B 8	Arandela elástico B 8
61 12 1 351 767		Startkabel +	Cavo batteria +	Cable de batería +
61 12 1 353 842		Startkabel +	Cavo batteria +	Cable de batería +
* 61 12 1 355 433		Startkabel +	Cavo batteria +	Cable de batería +
* 61 12 1 355 434		Startkabel +	Cavo batteria +	Cable de batería +
61 13 1 352 693		Isolerslang	Tubo flessib. isolante	Tubo flexib. aislante
61 21 1 350 825		Distansstycke	Distanziatore	Pieza distanciadora

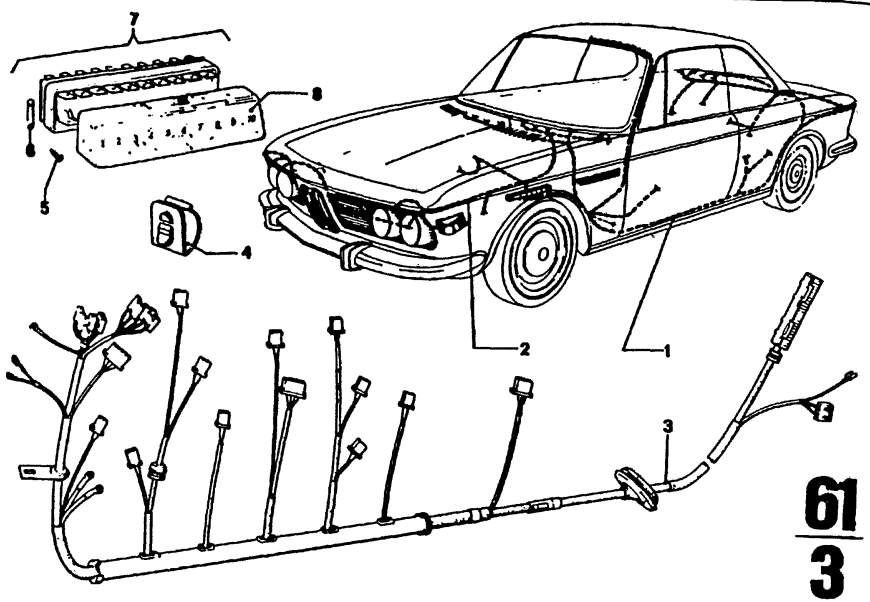

61
3
4/75

Bild-Nr.	Teil-Nr.	Symbol	Teil-Benennung	Stück/E 2.5 CS	2.5 CSA	2800 CS	2800 CSA	3.0 CS	3.0 CSA	3.0 CSi	3.0 CS-L	3.0 CSi-L	USA 2800 CS	2800 CSA	3.0 CS	3.0 CSA
			Kabelbaum-Teilstück													
	61 11 1 359 511	(o)	Kabelbaum	1	1											
*	61 11 1 354 315		Kabelbaum			1	1	1	1		1	1				
*	61 11 1 354 987	(oo)	Kabelbaum			1	1	1	1		1	1	1	1	1	1
*	61 11 1 357 165	(oo)	Kabelbaum					1	1		1	1				
*	61 11 1 357 167	(o)	Kabelbaum					1	1		1	1			1	1
*	61 11 1 357 399		Kabelbaum												1	1
*	61 11 1 357 805	(oo)	Kabelbaum					1	1		1	1				
*	61 11 1 357 702		Kabelbaum					1	1		1	1				
	61 11 1 354 986	(oo)	Kabelbaum			1	1	1	1		1	1				
*	61 11 1 351 797		Kabelbaum			1	1									
*	61 11 1 353 243		Kabelbaum			1	1	1	1							
*	61 11 1 355 987	(oo)	Kabelbaum			1	1	1	1		1	1				
*	61 11 1 352 285		Kabelbaum										1	1		
*	61 11 1 353 283		Kabelbaum										1	1		
*	61 11 1 355 995		Kabelbaum										1	1	1	1
*	61 11 1 357 701		Kabelbaum	1	1			1	1	1	1	1				
*	61 11 1 357 763		Kabelbaum													
*	61 11 1 357 060		Kabelbaum für Einspritzanlage							1		1				
	61 13 1 355 345		Kabelklemme	6	6	6	6	6	6	6	6	6	6	6	6	6
	07 11 9 907 770	UJ	LINBL SHR B 5,5 x 13			2	2	2	2				2	2	2	2
	07 11 9 907 786	UJ	LINBL SHR B 5,5 x 13	2	2	2	2	2	2	2	2	2	2	2	2	2
	61 13 8 760 138		Sicherung 8 Amp.	2	2	2	2	2	2	2	2	2	2	2	2	2
	61 13 8 760 139		Sicherung 25 Amp.	2	2	2	2	2	2	2	2	2	2	2	2	2
	61 13 8 760 140		Sicherung 16 Amp.	3	3	3	3	3	3	3	3	3	3	3	3	3
	61 13 8 760 141		Sicherung 5 Amp.	4	4	4	4	4	4	4	4	4	4	4	4	4
*	61 13 1 351 812		Sicherungsdose kpl.	1	1	1	1	1	1	1	1	1	1	1	1	1
*	61 13 1 357 578		Sicherungsdose kpl.	1	1			1	1	1	1	1	1	1	1	1
	61 13 1 350 837		Deckel	1	1	1	1	1	1	1	1	1	1	1	1	1

4/75 **61** **3**

Bemerkungen
Remarks
Observations
Opmerkingen
Anmärkningar
Osservazione
Observaciones

* 61 11 1 354 315 Fg→

2800 CS 2 205 516
2800 CSA 2 221 633
2800 CSA/USA Okt. 1970

* 61 11 1 351 797 → Fg
* 61 11 1 353 243 Fg→

2800 CS 2 205 516
2800 CSA 2 221 633

* 61 11 1 352 285 → Fg
* 61 11 1 353 283 Fg→

2800 CS/USA . ...
2800 CSA/USA . ...

* 61 11 1 353 283 Fg→
* 61 11 1 355 995 Fg→

3.0 CS/USA . ...
3.0 CSA/USA . ...

* 61 11 1 353 243 Fg→
* 61 11 1 355 987 Fg→

3.0 CS . ...
3.0 CSA . ...
3.0 CSi . ...

* 61 11 1 354 315 → Fg
* 61 11 1 357 167 Fg→
* 61 11 1 354 987 → Fg
* 61 11 1 357 165 Fg→

1.7.72. alle Typen

* 61 13 1 351 812 → Fg
* 61 13 1 357 578 Fg→
* 61 11 1 357 399 Fg→
* 61 11 1 357 805 Fg→
* 61 11 1 357 702 Fg→
* 61 11 1 357 701 Fg→
* 61 11 1 357 763 Fg→
* 61 11 1 357 060 Fg→

Modell 73
USA-Modell 74

Part No. No. de pièce Onderdeel-Nr.	Symbol	Denomination of parts	Dénomination de pièces	Benaming
		Cable assemby part	pièce faisc.d.cables	kabelboom deel
61 11 1 359 511	(o)	Cable assembly	Faisceau de câbles	Kabelboom
* 61 11 1 354 315		Cable assembly	Faisceau de câbles	Kabelboom
* 61 11 1 354 987	(oo)	Cable assembly	Faisceau de câbles	Kabelboom
* 61 11 1 357 165	(oo)	Cable assembly	Faisceau de câbles	
* 61 11 1 357 167	(o)	Cable assembly	Faisceau de câbles	Kabelboom
* 61 11 1 357 399		Cable assembly	Faisceau de câbles	Kabelboom
* 61 11 1 357 805	(oo)	Cable assembly	Faisceau de câbles	Kabelboom
* 61 11 1 357 702		Cable assembly	Faisceau de câbles	Kabelboom
61 11 1 354 986	(oo)	Cable assembly	Faisceau de câbles	Kabelboom
* 61 11 1 351 797		Cable assembly	Faisceau de câbles	Kabelboom
* 61 11 1 353 243		Cable assembly	Faisceau de câbles	Kabelboom
* 61 11 1 355 987	(oo)	Cable assembly	Faisceau de câbles	Kabelboom
* 61 11 1 352 285		Cable assembly	Faisceau de câbles	Kabelboom
* 61 11 1 353 283		Cable assembly	Faisceau de câbles	Kabelboom
* 61 11 1 355 995		Cable assembly	Faisceau de câbles	Kabelboom
* 61 11 1 357 701		Cable assembly	Faisceau de câbles	Kabelboom
* 61 11 1 357 763		Cable assembly	Faisceau de câbles	Kabelboom
* 61 11 1 357 060		Cable assembly for injection system	Syst. d. injection	Kabelboom voor Injektie-inrichting
61 13 1 355 345		Cable clamp	Crampon de cables	Kabelklem
07 11 9 907 770	UJ	LINBL SHR B5,5x13	LINBL SHR B5,5x13	LINBL SHR B5,5x13
07 11 9 907 786	UJ	LINBL SHR B5,5x13	LINBL SHR B5,5x13	LINBL SHR B5,5x13
61 13 8 760 138		Fuse 8 Amp.	Fusible 8 Amp.	Zekering 8 Amp.
61 13 8 760 139		Fuse 25 Amp.	Fusible 25 Amp.	Zekering 25 Amp.
61 13 8 760 140		Fuse 16 Amp.	Fusoble 16 Amp.	Zekering 16 Amp.
61 13 8 760 141		Fuse 5 Amp.	Fusible 5 Amp.	Zekering 5 Amp.
* 61 13 1 351 812		Fuse box kpl.	Boîte à fusibles kpl.	Zekeringkast kpl.
* 61 13 1 357 578		Fuse box kpl.	Boîte à fusibles kpl.	Zekeringkast kpl.
61 13 1 350 837		Cover	Couvercle	Deksel

Reservdels-Nr. N° de pezzo N° pieza	Symbol	Reservdels-benämning	Denominazione pezzo	Designación pieza
		kabel delar	pezzi fascio di cavi	pieza mazo d. cables
61 11 1 359 511	(o)	Kabel	Fascio di cavi	Mazo de cables
* 61 11 1 354 315		Kabel	Fascio di cavi	Mazo de cables
* 61 11 1 354 987	(oo)	Kabel	Fascio di cavi	Mazo de cables
* 61 11 1 357 165	(oo)	Kabel	Fascio di cavi	Mazo de cables
* 61 11 1 357 167	(o)	Kabel	Fascio di cavi	Mazo de cables
* 61 11 1 357 399		Kabel	Fascio di cavi	Mazo de cables
* 61 11 1 357 805	(oo)	Kabel	Fascio di cavi	Mazo de cables
* 61 11 1 357 702		Kabel	Fascio di cavi	Mazo de cables
61 11 1 354 986	(oo)	Kabel	Fascio di cavi	Mazo de cables
* 61 11 1 351 797		Kabel	Fascio di cavi	Mazo de cables
* 61 11 1 353 243		Kabel	Fascio di cavi	Mazo de cables
* 61 11 1 355 987	(oo)	Kabel	Fascio di cavi	Mazo de cables
* 61 11 1 352 285		Kabel	Fascio di cavi	Mazo de cables
* 61 11 1 353 283		Kabel	Fascio di cavi	Mazo de cables
* 61 11 1 355 995		Kabel	Fascio di cavi	Mazo de cables
* 61 11 1 357 701		Kabel	Fascio di cavi	Mazo de cables
* 61 11 1 357 763		Kabel	Fascio di cavi	Mazo de cables
* 61 11 1 357 060		Kabel för Insprutningsanordn.	Fascio di cavi faro Polverizzatore	Mazo de cables para Sist.d.inyección
61 13 1 355 345		Kabelklämma	Morsetto cavo	Sujetacables
07 11 9 907 770	UJ	LINBL SHR B5,5x13	LINBL SHR B5,5x13	LINBL SHR B5,5x13
07 11 9 907 786	UJ	LINBL SHR B5,5x13	LINBL SHR B5,5x13	LINBL SHR B5,5x13
61 13 8 760 138		Säkring 8 Amp.	Fusibile 8 Amp.	Fusible 8 Amp.
61 13 8 760 139		Säkring 25 Amp.	Fusibile 25 Amp.	Fusible 25 Amp.
61 13 8 760 140		Säkring 16 Amp.	Fusibile 16 Amp.	Fusible 16 Amp.
61 13 8 760 141		Säkring 5 Amp.	Fusibile 5 Amp.	Fusible 5 Amp.
* 61 13 1 351 812		Säkringshallare kpl.	Scatola fusibili kpl.	Caja de fusibles kpl.
* 61 13 1 357 578		Säkringshållare kpl.	Scatola fusibili kpl.	Caja de fusibles kpl.
61 13 1 350 837		Lock	Coperchio	Tapa

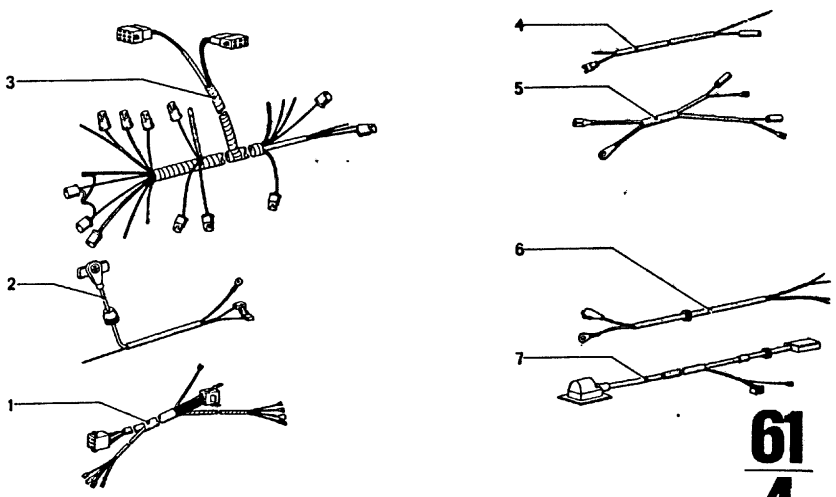

61
4

9/74

Teil-Nr.	Symbol	Teil-Benennung	Stück/E 2,5 CS	2,5 CSA	2800 CS	2800 CSA	3,0 CS	3,0 CSA	3,0 CSi	3,0 CSi-L	3,0 CSH-L	USA 2800 CS	2800 CSA	3,0 CS	3,0 CSA
		Leitung für													
* 61 12 1 352 306		Autom. Getriebe				1		1		1			1		
* 61 12 1 354 322		Autom. Getriebe				1		1		1			1		1
* 61 12 1 355 189		Autom. Getriebe													1
* 61 12 1 357 662		Autom. Getriebe		1				1							
* 61 12 1 358 733	(oo)	Autom. Getriebe		1				1							
61 12 1 354 280		Elektr.Kraftstoffpumpe							1	1					
61 12 1 351 563		Kombiinstrument			1	1	1	1	1	1		1	1	1	1
61 12 1 356 627	(oo)	Kombiinstrument							1						
* 61 12 1 358 257	(oo)	Kombiinstrument	1	1				1	1		1				
* 61 12 1 358 256		Kombiinstrument	1	1			1	1	1		1				
61 12 1 352 827		Warnsummer										1	1	1	1
* 61 12 1 356 231		Seitenmarkierungs-u. Kennzeichenleuchte												1	1
* 61 12 1 353 085		Seiten-markierungsleuchte										1	1	1	1
61 12 1 353 452	①	Kennzeichenleuchte	1	1	1	1	1	1	1						
61 12 1 355 047	⊃ U	Elektr. Steuergerät Teilstück Fahrgastraum							1						
* 61 12 1 356 010		Elektr. Steuergerät vom Motor zum Steuergerät							1		1				

9/74 61 4	Bemerkungen Remarks Observations Opmerkingen Anmärkningar Osservazione Observaciones
* 61 12 1 352 306 → Fg * 61 12 1 354 322 Fg→	
2800 CSA 2800 CSA/USA	. . . . .
* 61 12 1 354 322 Fg→ * 61 12 1 355 189 Fg→	
3,0 CSA/USA	. . . . .
* 61 12 1 353 085 → Fg * 61 12 1 356 231 Fg→	
3,0 CS/USA 3,0 CSA/USA	. . . . .
* 61 12 1 356 010 Fg→	
3,0 CSi	2 262 987
* 61 12 1 358 733 Fg→ * 61 12 1 357 662 Fg→ * 61 12 1 358 257 Fg→ * 61 12 1 358 256 Fg→	
3,0 CS	4 300 001
3,0 CSA	4 320 001
3,0 CSA (oo)	4 330 001
3,0 CSi	4 340 001
3,0 CSi (oo)	4 350 001
3,0 CSi-L	4 355 001
3,0 CSi-L (oo)	4 360 001

Part No. No. de pièce Onderdeel-Nr.	Symbol	Denomination of parts	Dénomination de pièces	Benaming
		Line for	Ligne pour	Kabel voor
* 61 12 1 352 306		autom.gear box	autom.boîte de vit.	autom.versnell.
* 61 12 1 354 322		autom. gear box	autom. boîte de vit.	autom. versnell.
* 61 12 1 355 189		autom. gear box	autom. boîte de vit.	autom. versnell.
* 61 12 1 357 662		autom. gear box	autom. boîte de vit.	autom. versnell.
* 61 12 1 358 733	(oo)	autom.gear box	autom.boîte de vit.	autom.versnell.
61 12 1 354 280		electric fuel pumpe	électr.pompe de comb.	elek.brandstofpomp
61 12 1 351 563		combi-instrument	instrument comb.	combinatie instr.
61 12 1 356 627	(oo)	Combi-instrument	instrument comb.	Combinatie instr.
* 61 12 1 358 257	(oo)	combi-instrument	instrument comb.	combinatie instr.
* 61 12 1 358 256		combi-instrument	instrument comb.	combinatie instr.
61 12 1 352 827		warning buzzer	bourdon avertisseur	zoemende verklikker
* 61 12 1 356 231		Lamp side-marker and no plate light	Feu de position et extair. de plaque	Zijdelingse merklamp en nummerplaatverli.
* 61 12 1 353 085		side markerlamp	feu de position	zijdelingse merklamp
61 12 1 353 452	①	no. plate light	feu éclaire-plaque	nummerplaat verlicht.
61 12 1 355 047	⊃ U	operating unit sector passenger compartm.	appareil de comm. secteur compartiment des pas.	bedieningsapparaat sectie passagierruimte
* 61 12 1 356 010		operating unit between engine to operating unit	appareil. de comm. entre moteur dans appareil. de comm.	bedieningsapparaat van motor naar bedieningsapparaat

Reservdels-Nr. N° de pezzo N° pieza	Symbol	Reservdels-benämning	Denominazione pezzo	Designación pieza
		Kabel för	Cavo per	Cable para
* 61 12 1 352 306		autom. växellåda	cambio automatico	cambio automático
* 61 12 1 354 322		autom. växellåda	cambio automatico	cambio automático
* 61 12 1 355 189		autom. växellåda	cambio automatico	cambio automático
* 61 12 1 357 662		autom. växellåda	cambio automatico	cambio automático
* 61 12 1 358 733	(oo)	autom.växellåda	cambio automatico	cambio automático
61 12 1 354 280		elektrisk bensinpump	pompa aliment. elettr.	bomba combust. electr
61 12 1 351 563		kombi-instrument	instrumento combinaz.	instrument.combinado
61 12 1 356 627	(oo)	Kombi-instrument	Strumento combinato	Instrumento combin.
* 61 12 1 358 257	(oo)	kombi-instrument	strumento combinato	instrumento combinad
* 61 12 1 358 256		kombi-instrument	strumento combinato	instrumento combinad
61 12 1 352 827		varningssummer	cicalino d'avvertim.	zumbador de advert.
* 61 12 1 356 231		Sidomarkiringslj.och nummerplatsbelysn.	Luce di posiy.lat.e luce targa	Luz de poblacion lat.y luz matricula
* 61 12 1 353 085		sidomarkeringslius	luci d.posizione later.	luces d.posic.lateral.
61 12 1 353 452	①	nummerplåtsbelysn.	luce targa	luz de matrícula
61 12 1 355 047	⊃ U	styrapparat sektion passagerarerum	centralino elettr. settore abitacolo	unidad electr. d.mando sector habitáculo de pasajer.
* 61 12 1 356 010		styrapparat från motor till styrapparat	centalino elettr. dal motore centalino elettr.	unidad electr.mano des. motor unidad electr. mano

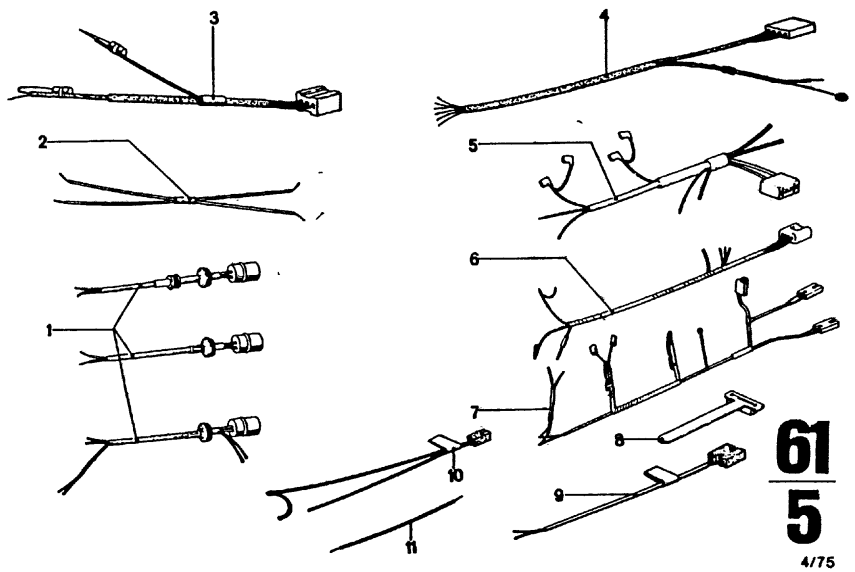

61
5
4/75

Nr.	Teil-Nr.	Symbol	Teil-Benennung	Stück/E 2.5 CS	2.5 CSA	2800 CS	2800 CSA	3.0 CS	3.0 CSA	3.0 CSi	3.0 CS-L	3.0 CSi-L	USA 2800 CS	2800 CSA	3.0 CS	3.0 CSA
			Leitung für													
*	61 12 1 354 312		Rückfahrlichtschalter			1	1	1			1	1	1	1	1	
*	61 12 1 355 311		Rückfahrlichtschalter												1	
*	61 12 1 355 898		Rückfahrlichtschalter	1				1		1	1	1				
	61 12 1 355 957		Rückfahrlichtschalter												1	
*	61 12 1 357 823		Rückfahrlichtschalter												1	
*	61 12 1 359 584	I	Rückfahrlichtschalter	1				1		1		1				
*	61 12 1 359 583	I	Rückfahrlichtschalter		1				1							
*	61 12 1 357 760	(oo)	Rückfahrlichtschalter							1						
	61 12 1 351 901		Motorraumleuchte	1	1			1	1	1	1	1			1	1
	61 12 1 359 311	F	Nebelschlußleuchte	1	1											
*	61 12 1 359 939	(O)	Außenspiegel	1	1			1	1	1		1			1	1
*	61 12 1 359 940	(oo)	Außenspiegel						1	1						
	61 12 1 355 448		Vergaser					1			1	1				
	61 12 1 355 250		Vergaser						1						1	1
*	61 12 1 358 050		Vergaser	1	1			1	1							
*	61 12 1 358 022		Vergaser											1	1	
	61 12 1 355 050		Zusatzlüfter						1						1	
	61 12 1 355 240		Gurt-Warn-System												1	1
	61 13 1 354 086		Kabelband												1	1
*	61 12 1 360 034	I	Zusatzsicherungs-dose-Fernlicht	1	1			1	1	1		1				
*	61 12 1 360 035	I	Fernlicht	1	1			1	1	1		1			1	1
	61 12 1 360 417		Verteiler	1	1			1	1	1		1			1	1

4/75 **61** **5**

Bemerkungen
Remarks
Observations
Opmerkingen
Anmärkningar
Osservazione
Observaciones

* 61 12 1 354 312
X
3.0 CS-L
(Vergaserausführung)

* 61 12 1 355 898
X
3.0 CS-L
(Einspritzausführung)

* 61 12 1 354 312 → Fg
* 61 12 1 355 311 Fg→
3.0 CS/USA . ...

* 61 12 1 357 823 Fg→
* 61 12 1 358 050 Fg→
* 61 12 1 358 022 Fg→
* 61 12 1 357 760 Fg→
* 61 12 1 359 583 Fg→
* 61 12 1 359 584 Fg→
* 61 12 1 360 034 Fg→
* 61 12 1 360 035 Fg→
Modell 73
USA-Modell 74

* 61 12 1 359 939 Fg→
* 61 12 1 359 940 Fg→

2.5 CS	4 305 217
2.5 CSA	4 315 073
3.0 CS	4 300 305
3.0 CSA (o)	4 320 389
3.0 CSA (oo)	4 330 209
3.0 CSI (o)	4 340 782
3.0 CSI (oo)	4 350 195
3.0 CSI-L (o)	4 355 037
3.0 CS (USA)	4 310 329
3.0 CSA (USA)	4 335 392

Part No. No. de pièce Onderdeel-Nr.	Symbol	Denomination of parts	Dénomination de pièces	Benaming
		Line for	Ligne pour	Leiding voor
* 61 12 1 354 312		reversing lamp switch	interrupteur marche arrière	achteruitrij lamp-schakelaar
* 61 12 1 355 311		reversing lamp switch	interrupteur marche arrière	achteruitrijlamp-schakelaar
* 61 12 1 355 898		reversing lamp switch	interrupteur marche arrière	achteruitrijlamp-schakelaar
61 12 1 355 957		seversing lamp switch	interrupteur marche arrière	achteruitrojlamp-schakelaar
* 61 12 1 357 823		reversing lamp switch	interrupteur marche arrière	achteruitrijlamp-schakelaar
* 61 12 1 359 584	I	reversing lamp switch	interrupteur marche arrière	achteruitrij lamp-schakelaar
* 61 12 1 359 583	I	reversing lamp switch	interrupteur marche arrière	achteruitrij lamp-schakelaar
* 61 12 1 357 760	(oo)	reversing lamp switch	interrupteur marche arrière	achteruitrijlamp-schakelaar
61 12 1 351 901		engine compartm.lamp	lumière sous le capot	motorruimte
61 12 1 359 311	F	Fog tail lamp	Feu AR antibrouillard	Rode mistachterlicht.
* 61 12 1 359 939	(O)	external mirror	rétrovis. extérieur	buitenspiegel
* 61 12 1 359 940	(oo)	external mirror	rétrovis. extérieur	buitenspiegel
61 12 1 355 448		carburettor	carburateur	carburateur
61 12 1 355 250		carburettor	carburateur	carburateur
* 61 12 1 358 050		additional fan	ventilat. additionnel	hulpventilator
* 61 12 1 358 022		carburettor	carburateur	carburateur
61 12 1 355 050		carburettor	carburateur	carburateur
61 12 1 355 240		beef warning system	système d'avertiss.	waarschuwingsinricht
61 13 1 354 086		Wiring harmess	Câble mult.	Kabelboom
* 61 12 1 360 034	I	Supplement.fuse box for Headlight	Boîte à coupe-circ. p. Eclair a long. port.	Reserve-veiligheids-voor Koplicht
* 61 12 1 360 035	I	Headlight	Eclairage à long.port	Koplicht
61 12 1 360 417		Distributor	Distributeur	Verdeler

Reservdels-Nr. N° de pezzo N° pieza	Symbol	Reservdels-benämning	Denominazione pezzo	Designación pieza
		Kabel för	Cavo per	Cable para
* 61 12 1 354 312		bakljuskontakt	interruttore luce retromarcia	interruptor de luz de marcha atrás
* 61 12 1 355 311		bakljuskontakt	interrutore luce retromarcia	interruptor de luz de marcha atrás
* 61 12 1 355 898		bakljuskontakt	interruttore luce retromarcia	interruptor de luz de marcha atrás
61 12 1 355 957		bakljuskontakt	interruttore luce retromarcia	interruptor de luz de marcha atrás
* 61 12 1 357 823		bakljuskontakt	interruttore luce retromarcia	interruptor de luz de marcha atrás
* 61 12 1 359 584	I	bakljuskontakt	interruttore luce retromarcia	interruptor de luz de marcha atrás
* 61 12 1 359 583	I	bakljuskontakt	interruttore luce retromarcia	interruptor de luz de marcha atrás
* 61 12 1 357 760	(oo)	bakljuskontakt	interruttore luce retromarcia	interruptor de luz de marcha atrás
61 12 1 351 901		motorrum	luce del compart.mot.	luz d.compart.d.motor
61 12 1 359 311	F	Bäcklampa	Faro antinebbia post.	Luz trasera antiniebl.
* 61 12 1 359 939	(O)	Utvänd. backspegel	specchio laterale	Espejo exterior
* 61 12 1 359 940	(oo)	Utvänd. backspegel	specchio laterale	Espejo exterior
61 12 1 355 448		förgasare	carburatore	carburador
61 12 1 355 250		förgasare	carburatore	carburador
* 61 12 1 358 050		tillsatsfläkt	ventilatore supplem.	ventilador adicional
* 61 12 1 358 022		förgasare	carburatore	carburador
61 12 1 355 050		förgasare	carburatore	carburador
61 12 1 355 240		kärpvarningssystem	cintura di sicureza	de aviso cint. de segur
61 13 1 354 086		Kabelband	Nastro cavi	Cinta para cables
* 61 12 1 360 034	I	Tillsatssäkrings-för Helljus	Scatola d.fusibili Proit. a grande port.	Caja cortacirc.adicion p. Luz d. gran alcane
* 61 12 1 360 035	I	Helljus	Proiet.a grande porta	Luz d.gran alcance
61 12 1 360 417		Fördelare	Distributore	Distribuidor

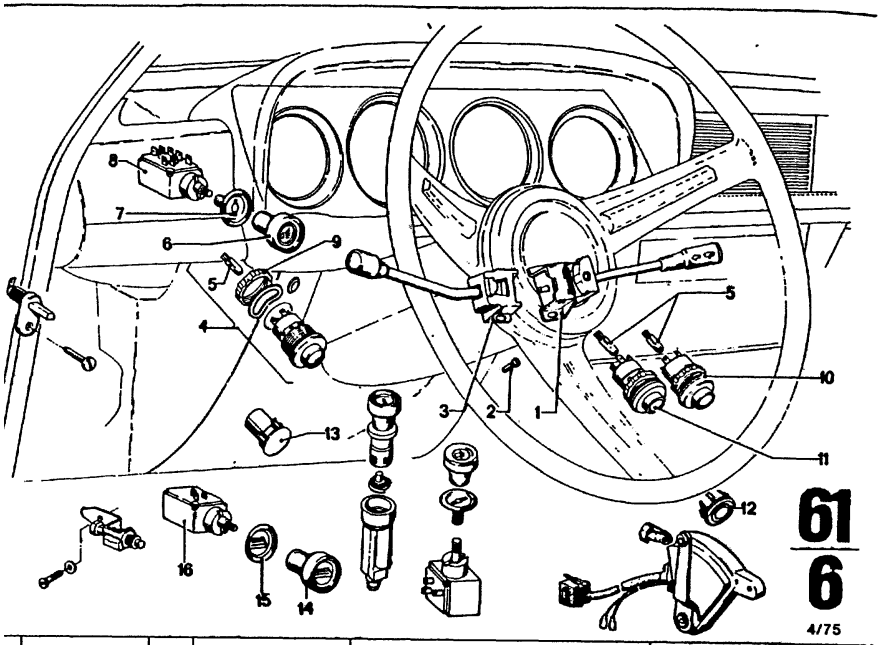

Teil-Nr.	Symbol	Teil-Benennung	Stück/E 2.5 CS	2.5 CSA	2800 CS	2800 CSA	3.0 CS	3.0 CSA	3.0 CSi	3.0 CS-L	3.0 CSi-L	USA 2800 CS	2800 CSA	3.0 CS	3.0 CSA
* 61 31 1 351 852		Blinkerschalter			1	1	1	1	1	1					
* 61 31 1 355 322		Blinkerschalter										1	1		
* 61 31 1 357 006		Scheibenwischerschal	1	1			1	1	1		1				
* 61 31 1 357 007		Scheibenwischerschal												1	1
07 11 9 906 822		LIN SHR AM 5 x 8	4	4	4	4	4	4	4	4	4	4	4	4	4
* 61 31 1 351 854		Abblendschalter			1	1	1	1	1	1					
* 61 31 1 353 767	(F) (1)	Abblendschalter			1	1	1	1	1						
61 31 1 351 856		Abblendschalter													
* 61 31 1 357 005		Blinkerschalter	1	1			1	1	1		1				
* 61 31 1 357 592	F (1)	Blink./Abblendsch.	1	1			1	1	1	1	1				
* 61 31 1 357 378		Blink./Abblendsch.												1	1
61 31 1 353 589		Schalter für Nebelscheinwerfer und Nebelschlußlicht	1	1	1	1	1	1	1	1	1			1	1
61 31 1 356 873	(F) (1)	Schalter (orange)	1	1			1	1	1	1	1				
62 14 9 557 328		Glühlampe			3	3	3	3	3	3	3				
61 31 1 810 772		Knopf	1	1	1	1	1	1	1	1	1	2	2	2	2
61 31 1 351 051		Rosette	2	2	1	1	2	2	2	2	2	1	1	2	2
61 31 1 353 051	(1)	Lichtschubschalter			1	1	1	1	1			1	1		
61 31 1 350 151		Lichtschalter			1	1	1	1	1	1					
* 61 31 1 353 282		Lichtschalter	1	1			1	1	1		1	1	1	1	1
61 31 9 557 305		Gewindering	1	1	1	1	1	1	1	1	1				
* 61 31 1 355 358		Warnblinkschalter										1	1	1	1
61 31 1 353 428		Warnblinkschalter	1	1	1	1	1	1	1	1	1	1	1	1	1
* 61 31 1 356 193		Warnblinkschalter													
61 31 1 353 590		Schalter für heizbare Heckscheibe			1	1	1	1	1	1	1	1	1	1	1
61 31 1 353 364		Blindverschluß	1	1			1	1	1	1	1				
61 31 1 352 646		Blindverschluß								1	1			1	1
61 31 1 355 620		Knopf	1	1			1	1	1	1	1				
61 31 1 356 303		Kappe	1	1			1	1	1		1			1	1
61 31 1 356 088		Zugschalter für heizbare Heckscheibe	1	1			1	1	1		1			1	1

4/75 **61** **6**

Bemerkungen
Remarks
Observations
Opmerkingen
Anmärkningar
Osservazione
Observaciones

* 61 31 1 355 358 → Fg
* 61 31 1 356 193 Fg→

3.0 CS/USA 2 240 391
3.0 CSA/USA ab 1.7.72

* 61 31 1 351 852 →Fg
* 61 31 1 351 854 →Fg
* 61 31 1 355 322 →Fg
* 61 31 1 351 856 →Fg
* 61 31 1 353 767 →Fg
* 61 31 1 357 592 Fg→
* 61 31 1 357 006 Fg→
* 61 31 1 357 007 Fg→
* 61 31 1 357 005 Fg→
* 61 31 1 357 378 Fg→
* 61 31 1 353 282 Fg→

Modell 73
USA-Modell 74

Part No. No. de pièce Onderdeel-Nr.	Symbol	Denomination of parts	Dénomination de pièces	Benaming
* 61 31 1 351 852		Flash switch	Interrupt.d.clignotant	Clignateurschakelaar
* 61 31 1 355 322		Flash switch	Interrupt.d.clignotant	Clignateurschakelaar
* 61 31 1 357 006		Windsh.wiper switch	Essieu-glases interr.	Ruitewisserschakel.
* 61 31 1 357 007		Windsh.wiper switch	Essieu-glases interr.	Ruitewisserschakel.
07 11 9 906 822		LIN SHR AM 5 x 8	LIN SHR AM 5 x 8	LIN SHR AM 5 x 8
* 61 31 1 351 854		Dimmer switch	Interrupteur lumière	Dimschakelaar
* 61 31 1 353 767	(F) (1)	Dimmer switch	Interrupteur lumière	Dimschakelaar
61 31 1 351 856		Dimmer switch	Interrupteur lumière	Dimschakelaar
* 61 31 1 357 005		Flash/Dimmer switch	Clign/Interr.lumière	Clign/Dimschakelaar
* 61 31 1 357 592	(F) (1)	Flash/Dimmer switch	Clign/Interr.lumière	Clign/Dimschakelaar
* 61 31 1 357 378		Flash/Dimmer switch	Clign/Interr.lumière	Clign/Dimschakelaar
61 31 1 353 589		Switch for fog lamp light and fog tail lamp	Interrupteur p.phare· anti-brouillard et phar d.recul anti/brouillard	Schakelaar voor mistlamp en achterste mistlamp
61 31 1 356 873	(F) (1)	Switch (orange)	Interrupteur (orange)	Schakelaar (orange)
62 14 9 557 328		Bulb	Lampe	Gloeilamp
61 31 1 810 772		Button	Bouton	Knop
61 31 1 351 051		Rosette	Rosace	Rozet
61 31 1 353 051	(1)	Light switch	Commutateur	Lichtschakelaar
61 31 1 350 151		Light switch	Commutateur	Lichtschakelaar
* 61 31 1 353 282		Light switch	Commutateur	Lichtschakelaar
61 31 9 557 305		Treaded ring	Bague filetée	Schroefd.-ring
* 61 31 1 355 358		Light signal switch	Interr.feu de signales	Lichtsignaalschakel.
61 31 1 353 428		Light signal switch	Interr.feu de signales	Lichtsignaalschakel.
* 61 31 1 356 193		Light signal switch	Interr.feu de signales	Lichtsignaalschakel.
61 31 1 353 590		Switch for heatable rear window	Interrupt.pour lunette arriere chauffable	Schakelaar voor verwarmbare achterr.
61 31 1 353 364		Blind lock	Fermeture dissimulée	Blindsluiting
61 31 1 352 646		Blind lock	Fermeture dissimulée	Blindsluiting
61 31 1 355 620		Button	Bouton	Knop
61 31 1 356 303		Cap	Chape	Kap
61 31 1 356 088		pull switch for heatable rear window	interrupt.à tirage pour lunette arriere chauff.	trekschakelaar voor verwarmb are achterr.

Reservdels-Nr. N° de pezzo N° pieza	Symbol	Reservdels-benämning	Denominazione pezzo	Designación pieza
* 61 31 1 351 852		Blinkkontakt	Interrut.lamp.d.direz.	Interrup.d.luc.interm.
* 61 31 1 355 322		Blinkkontakt	Interrut.lamp.d.direz.	Interrup.d.luc.interm.
* 61 31 1 357 006		Vindrutetorkare kont.	Tergicristallo interr.	Limiaparab.interrup.
* 61 31 1 357 007		Vindrutetorkare kont.	Tergicristallo interr.	Limpiaparab.interrup.
07 11 9 906 822		LIN SHR AM 5 x 8	LIN SHR AM 5 x 8	LIN SHR AM 5 x 8
* 61 31 1 351 854		Avbländningskontakt	Interr.anabbagliante	Interr.de luz de cruce
* 61 31 1 353 767	(F) (1)	Avbländningskontakt	Interr.anabbagliante	Interr.de luz de cruce
61 31 1 351 856		Avbländningskontakt	Interr.anabbagliante	Interr.de luz de cruce
* 61 31 1 357 005		Blink/Avbländn.kont.	lamp.dir./interr.anabb.	luc.int/int.d.luc.d.cr.
* 61 31 1 357 592	(F) (1)	Blink/Avbländn.kont.	lamp.dir./interr.anabb	luc.int/int.d.luc.d.cr.
* 61 31 1 357 378		Blink/Avbländn.kont.	lamp.dir./interr.anabb	luc.int/int.d.luc.d.cr.
61 31 1 353 589		Kontakt för dimljus och dimbaklamp	Interruttore per faro antinebbia e faro antinebbia post.	Interruptor para faro antiniebla y luz trasera antiniebl
61 31 1 356 873	(F) (1)	Kontakt(orange)	Interruttore(or ange)	Interruptor(orange)
62 14 9 557 328		Glöd sampa	Lampadina	Bombilla
61 31 1 810 772		Knopp	Pomello	Botón
61 31 1 351 051		Täckbricka	Rosetta	Roseta
61 31 1 353 051	(1)	Ljuskontakt	Interr.luce a pulsante	Conmutador de luces
61 31 1 350 151		Ljuskontakt	Interruttore luce	Conmutador de luces
* 61 31 1 353 282		Ljuskontakt	Interruttore luce	Conmutador de luces
61 31 9 557 305		Gägad ring	Ghiera filettata	Anillo roscado
* 61 31 1 355 358		Kontakt blinkvarnings	Interr.lampeggia.d'all	Interr.d.luc.int.d.adv.
61 31 1 353 428		Kontakt blinkvarnings	Interr.lampeggia.d'all	Interr.d.luc.int.d.adv.
* 61 31 1 356 193		Kontakt blinkvarnings	Interr.lampeggia.d'all	Interr.d.luc.int.d.adv.
61 31 1 353 590		Kontakt för uppvärmningsbar bakrut a	Interruttore per lunotto riscaldabile	Interruptor para cristal trasero calentable
61 31 1 353 364		Blindslutning	Chiusura cieca	Cierre ciego
61 31 1 352 646		Blindslutning	Chiusura cieca	Cierre ciego
61 31 1 355 620		Knopp	Pomello	Botón
61 31 1 356 303		Kåpa	Cuffia	Caperuza
61 31 1 356 088		Kontakt för uppvärmningsb.bakr.	Interrupt. a cordone p. lunottoriscaldabile	Interrupt. d. tiro para cristal trasero calent.

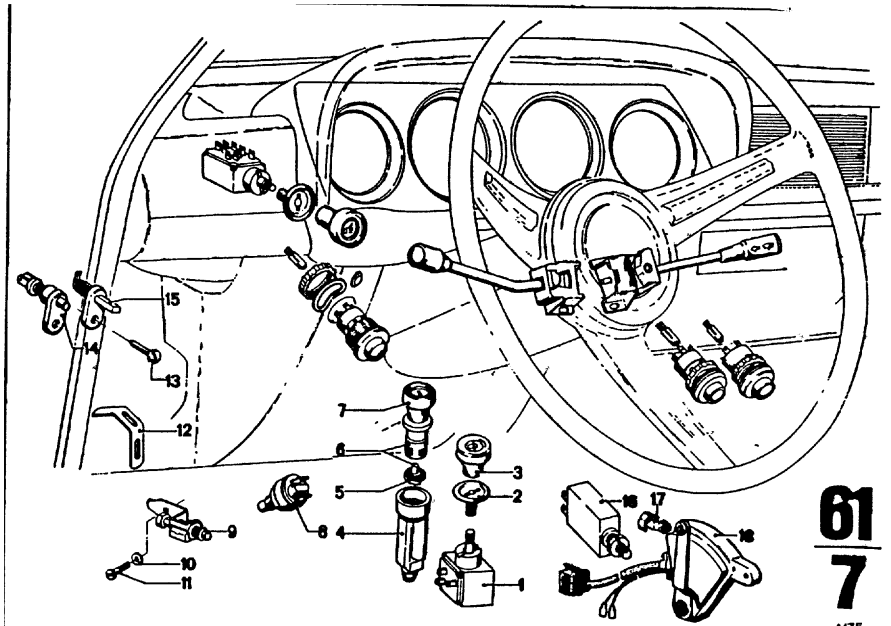

61
7

4/75

Bild-Nr.	Teil-Nr.	Symbol	Teil-Benennung	Stück/E 2.5 CS	2.5 CSA	2800 CS	2800 CSA	3.0 CS	3.0 CSA	3.0 CSi	3.0 CS-L	3.0 CSi-L	USA 2800 CS	2800 CSA	3.0 CS	3.0 CSA
1	61 31 1 351 065		Wischerschalter			1	1						1	1		
	61 31 1 353 870		Wischerschalter					1	1	1	1	1			1	1
2	61 31 1 351 051		Rosette			2	2	2	2	2	2	2	2	2	2	2
3	61 31 1 810 771		Knopf			1	1	1	1	1	1	1	1	1	1	1
	61 31 1 355 620		Knopf													
4	61 34 8 448 109		Halter	1	1	1	1	1	1	1	1	1	1	1	1	1
5	61 34 8 648 111		Glühspirale 12 V			1	1	1	1	1	1	1	1	1	1	1
	* 61 34 1 810 797		Glühspirale	1	1			1	1	1	1	1			1	1
6	61 34 1 351 077		Einsatz			1	1	1	1	1	1	1	1	1		
	61 34 1 355 634		Einsatz													
	* 61 34 1 810 796		Einsatz	1	1			1	1	1	1	1			1	1
7	61 34 1 351 049		Knopf			1	1	1	1	1	1	1	1	1		
	61 31 1 355 635		Knopf													
	* 61 31 1 810 773		Knopf	1	1			1	1	1	1	1			1	1
8	61 31 1 350 645		Bremslichtschalter	1	1	1	1	1	1	1	1	1	1	1	1	1
9	~~61 31 1 350 606~~	U	Schalter für Hand-			1	1	1	1	1	1	1	1	1	1	1
	61 31 1 357 590		bremskontrolle Schalter	1	1	1	1	1	1	1	1	1	1	1	1	1
10	07 11 9 931 637		Scheibe 4,3	1	1	1	1	1	1	1	1	1	1	1	1	1
11	07 11 9 919 363		Zylinderschraube M 4 x 6	1	1	1	1	1	1	1	1	1	1	1	1	1
12	63 31 1 351 158		Winkel für Schalter Motorraumleuchte				1	1	1	1	1	1	1	1	1	1
13	07 11 9 902 500		LIN BL SHR B 4,2 x 9,5	4	4	4	4	4	4	4	4	4	4	4	4	4
14	61 31 1 352 951	F	Doppelkontaktschalter für Tür								1	1	1	1	1	1
15	* 61 31 8 690 110	F	Kontaktschalter für Tür, Motor- und Gepäckraumleuchte	4	4	4	4	4	4	4	4	4	4	4	4	4
16	61 31 1 353 291		Ruhekontaktschalter für Handschuhkasten	1	1	1	1	1	1	1	1	1	1	1	1	1
17	61 31 1 351 025		Klemmfeder		2		2		2		2	2		2		2
18	* 61 31 1 350 469	U	Getriebeschalter				1		1				2			1
	* 61 31 1 354 438		Getriebeschalter						1				1			1
	61 31 1 359 541		Getriebeschalter		1				1							

61
7

Bemerkungen
Remarks
Observations
Opmerkingen
Anmärkningar
Osservazione
Observaciones

* 61 31 1 350 469 → Fg
* 61 31 1 354 438 Fg→

2800 CSA . ...
2800 CSA/USA . ...
3.0 CSA . ...
3.0 CSA/USA . ...

* 61 31 8 690 110

Gilt bei Inland für links und rechts

* 61 34 1 810 797 Fg→
* 61 34 1 810 796 Fg→
* 61 31 1 810 773 Fg→

Modell 73
USA Modell 74

Part No. No. de pièce Onderdeel-Nr.	Symbol	Denomination of parts	Dénomination de pièces	Benaming
61 31 1 351 065		Wiper switch	Inter.d'essieu glace	Ruitenwisser schakel
61 31 1 353 870		Wiper switch	Inter.d'essieu glace	Ruitenwisser schakel
61 31 1 351 051		Rosette	Rosace	Rozet
61 31 1 810 771		Button	Bouton	Knop
61 31 1 355 620		Button	Bouton	Knop
61 34 8 448 109		Holder	Support	Houder
61 34 8 648 111		Glow filament 12 V	Filament 12 V	Gloeispiraal 12 V
* 61 34 1 810 797		Glow filament	Filament	Gloeispiraal
61 34 1 351 077		Insert	Pièce d'insertion	Inzet
61 34 1 355 634		Insert	Pièce d'insertion	Inzet
* 61 34 1 810 796		Insert	Pièce d'insertion	Inzet
61 34 1 351 049		Button	Bouton	Knop
61 31 1 355 635		Button	Bouton	Knop
* 61 31 1 810 773		Button	Bouton	Knop
61 31 1 350 645		Brake light switch	Interrupteur jeu stop	Stoplichtschakelaar
~~61 31 1 350 606~~	U	Switch for hand brake control	Interr.pr.d.controlle du frein à main	Schakelaar voor handremcontrole
61 31 1 357 590		Switch	Interrupteur	Schakelaar
07 11 9 931 637		Washer 4,3	Disque 4,3	Ring 4,3
07 11 9 919 363		Cylinder screw M 4 x 6	Vis cylindrique M 4 x 6	Cilinderschroef M 4 x 6
63 31 1 351 158		Angle for switch compartment lamp	Cornière p.interrupt. lumière sous le cap.	Hoek v.schakelaar lamp voor motorruimt.
07 11 9 902 500		LIN BL SHR B4,2x9,5	LIN BL SHR B4,2x9,5	LIN BL SHR B4,2x9,5
61 31 1 352 951	F	Double cont.switch foor door	Interrupteur contact double pour porte	Dubbelkontakt schak. voor deur
* 61 31 8 690 110	F	Contact switch for door,engine and luggage room light	Interrupteur d.cont.p. porte,moteur et lampe logem.bagag.	Kontakt schakel.voor deur,motor en kofferruimteverlicht.
61 31 1 353 291		Resting cont.switch for glove compartment	Interr.contact d.repos pour boîte à gants	Rustkontakt schakel. voor handschoenenk.
61 31 1 351 025		Terminal spring	Ressort de serrage	Klemveer
* 61 31 1 350 469	U	Gear box switch	Interrupteur	Schakelaar
* 61 31 1 354 438		Gear box switch	Interrupteur	Schakelaar
61 31 1 359 541		Gear box switch	Interrupteur	Schakelaar

Reservdels-Nr. N° de pezzo N° pieza	Symbol	Reservdels-benämning	Denominazione pezzo	Designación pieza
61 31 1 351 065		Kont.f.vindrutetorkar	Interruttore tergitore	Interruptor limpiaper.
61 31 1 353 870		Kont.f.vindrutetorkar	Interruttore tergitore	Interruptor limpiapar.
61 31 1 351 051		Täckbricka	Rosetta	Roseta
61 31 1 810 771		Knopp	Pomello	Botón
61 31 1 355 620		Knopp	Pomello	Botón
61 34 8 448 109		Hållare	Sostegno	Soporte
61 34 8 648 111		Glödspiral 12 V	Spirale ad incand. 12V	Espiral encend. 12V
* 61 34 1 810 797		Glödspiral	Spirale ad incand.	Espiral encend.
61 34 1 351 077		Insats	Elemento	Elemento
61 34 1 355 634		Insats	Elemento	Elemento
* 61 34 1 810 796		Insats	Elemento	Elemento
61 34 1 351 049		Knopp	Pomello	Botón
61 31 1 355 635		Knopp	Pomello	Botón
* 61 31 1 810 773		Knopp	Pomello	Botón
61 31 1 350 645		Bromsljuskontakt	Interrutt.luce di stop	Interr.de luz de freno
~~61 31 1 350 606~~	U	Kontakt för kontrol	Interruttore per	Interruptor para
61 31 1 357 590		handbroms Kontakt	contr.freno a mano Interruttore	control d.freno mano Interruptor
07 11 9 931 637		Bricka 4,3	Rondella 4,3	Arandela 4,3
07 11 9 919 363		Skruv CH M 4 x 6	Vite cilindrica M 4 x 6	Tornillo cilíndrico M 4 x 6
63 31 1 351 158		Vinkel för kontakt motorrumslampa	Squadretta p.interrupt luce vano motore	Angulo p.interruptor luces espacio motor
07 11 9 902 500		LIN BL SHR B4,2x9,5	LIN BL SHR B4,2x9,5	LIN BL SHR B4,2x9,5
61 31 1 352 951	F	Dubbelkontakt för dörr	Interruttore d.contatt porta doppio	Interruptor d.doble contacto de puerta
* 61 31 8 690 110	F	Kontakt för dörr motor och koffertrumsbelysning	Interrutt.d.contatto p. porta,motore e luce nel bagagliaio	Interr.de contacto de puerta,motor y luz el comp.equi
61 31 1 353 291		Vilokontakt för handskfack	Interr.contatto riposo p.cassetta portaguan.	Interrupt.contacto reposo para guantera
61 31 1 351 025		Klämfjäder	Molla di bloccaggio	Resorte fijador
* 61 31 1 350 469	U	Kontakt	Comando cambio	Mando del cambio
* 61 31 1 354 438		Kontakt	Comando cambio	Mando del cambio
61 31 1 359 541		Kontakt	Commando cambio	Mando del cambio

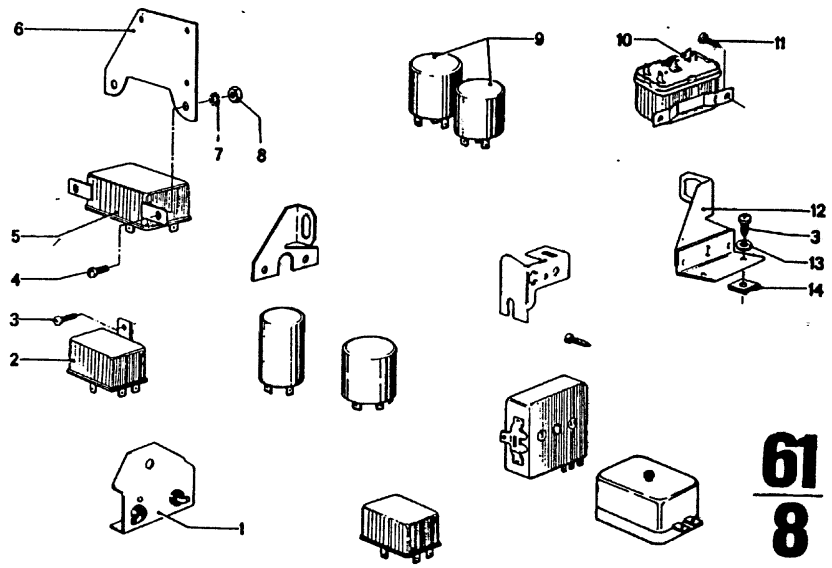

61
8
4/75

Teil-Nr.	Symbol	Teil-Benennung	Stück/E										USA			
			2.5 CS	2.5 CSA	2800 CS	2800 CSA	3.0 CS	3.0 CSA	3.0 CSi	3.0 CS-L	3.0 CSi-L		2800 CS	2800 CSA	3.0 CS	3.0 CSA
62 11 1 353 100		Spannungsteiler für Ganganzeige			1		1			1	1			1		1
61 31 1 353 361		Relais						1								
07 11 9 907 794		LIN BL SHR B 4,2 x 9,5			2	2	2	2	2				2	2	2	2
07 11 9 907 639		LIN SHR AM 5 x 10					2	2		2	2				2	2
61 31 1 352 232		Relais für Automatik-Choke					1	1		1	1				1	1
61 31 1 355 261		Halteblech					1	1		1	1				1	1
07 11 9 936 107		Zahnscheibe A 5,1					2	2		2	2				2	2
07 11 9 922 038		Sechskantmutter M 5					2	2		2	2				2	2
61 31 1 350 315		Fernlicht- und Fanfaren-Relais			2	2	2	2	2	2	2		2	2	2	2
61 31 1 352 156		Anlasser-Relais			1		1							1		1
07 11 9 906 762		LIN BL SHR B 4,8 x 9,5			2	2	2	2	2	2	2		2	2	2	2
61 31 1 354 357		Halteblech für Stecker und Relais			1		1							1		1
07 11 9 931 036		Scheibe 5,3			1	1	1	1	1	1	1		1	1	1	1
07 12 9 925 717		Blechmutter B 4,2			1	1	1	1	1	1	1		1	1	1	1

4/75 **61** **8**

Bemerkungen
Remarks
Observations
Opmerkingen
Anmärkningar
Osservazione
Observaciones

Part No. No. de pièce Onderdeel-Nr.	Symbol	Denomination of parts	Dénomination de pièces	Benaming
62 11 1 353 100		Potentiometer for gear indication	Diviseur de tension p. indicateur de vitesse	Spanningsdeler voor snelheidsindicator
61 31 1 353 361		Relay	Relais	Relais
07 11 9 907 794		LIN BL SHR B 4,2x9,5	LIN BL SHR B4,2x9,5	LIN BL SHR B4,2x9,5
07 11 9 907 639		LIN SHR AM 5x 10	LIN SHR AM 5x 10	LIN SHR AM 5x 10
61 31 1 352 232		Relay for autom. choke	Relais pour choke autom.	Relais voor autom. choke
61 31 1 355 261		Support plate	Bride de maintien	Bevestigingsplaat
07 11 9 936 107		Tooth lock wash. A 5,1	Disque dentée A 5,1	Tandveerring A 5,1
07 11 9 922 038		Hex nut M 5	Ecrou à six pans M 5	Zeskantmoer M 5
61 31 1 350 315		High beam and fanfare relay	Relais lumière route et relais avertisseur	Grootlicht en hoornrelais
61 31 1 352 156		Starter relay	Relais de starter	Start relais
07 11 9 906 762		LIN BL SHR B4,8x9,5	LIN BL SHR B4,8x9,5	LIN BL SHR B4,8x9,5
61 31 1 354 357		Support bracket for plug and relay	Bride de maintien pour cont. à fiches et relais	Bevestigingspl. voor stekker en relais
07 11 9 931 036		Washer 5,3	Disque 5,3	Ring 5,3
07 12 9 925 717		Nut B 4,2	Ecrou B 4,2	Moer B 4,2

Reservdels-Nr N° de pezzo N° pieza	Symbol	Reservdels-benämning	Denominazione pezzo	Designación pieza
62 11 1 353 100		Spänningsdelare för växelangivare	Ripartit. di tens. per indic. marce	Divisor de tensión p. indic. de marcha
61 31 1 353 361		Relä	Relais	Relé
07 11 9 907 794		LIN BL SHR B4,2x9,5	LIN BL SHR B4,2x9,5	LIN BL SHR B4,2x9,5
07 11 9 907 639		LIN SHR AM 5x10	LIN SHR AM 5x10	LIN SHR AM 5x10
61 31 1 352 232		Relä for autom. choke	Relais per choke autom.	Relé para choke autom.
61 31 1 355 261		Fästplåt	Lamiera di sostegno	Chapa soporte
07 11 9 936 107		Taggbricka A 5,1	Rosetta dentata A 5,1	Arandela dent. A 5,1
07 11 9 922 038		Mutter M 5	Dado esagonale M 5	Tuerca hexagonal M 5
61 31 1 350 315		Helljus och signalrelä	Relais luce abbaglian e fanfara	Relé de luz de carret. y clarines
61 31 1 352 156		Start relä	Relais mot. d'avviam.	Relé del arrancador
07 11 9 906 762		LIN BL SHR B4,8x9,5	LIN BL SHR B4,8x9,5	LIN BL SHR B4,8x9,5
61 31 1 354 357		Fästplåt för sticker och relä	Lamiera d. sostegno p. spina e relais	Chapa soporte para enchufe y relé
07 11 9 931 036		Bricka 5,3	Rondella 5,3	Arandela 5,3
07 12 9 925 717		Plåtskruv B 4,2	Dado p. lamiera B 4,2	Tuerca p. chapa B 4,2

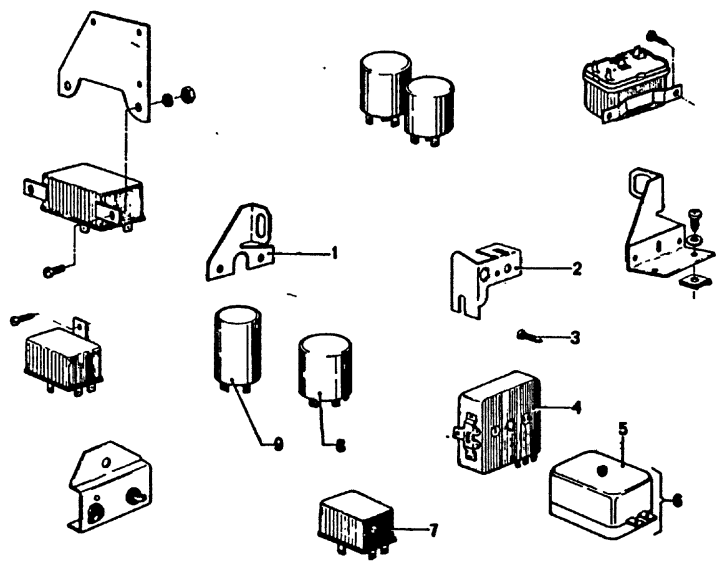

61
8a

4/75

Bild-Nr.	Teil-Nr.	Symbol	Teil-Benennung	Stück/E 2.5 CS	2.5 CSA	2800 CS	2800 CSA	3.0 CS	3.0 CSA	3.0 CSI	3.0 CSI-L	3.0 CSI-L	USA 2800 CS	2800 CSA	3.0 CS	3.0 CSA
1	61 31 1 354 354		Halteblech für Stecker					1								1
2	61 31 1 811 057		Halteblech für Warnblinkrelais			1	1	1	1	1	1	1	1	1	1	1
	* 61 31 1 358 035	(o)	Halteblech	1	1			1	1	1					1	1
	* 61 31 1 351 943	(oo)	Halteblech	1	1			1	1	1	1	1				
	* 61 31 1 358 728		Halteblech								1	1				
3	07 11 9 907 733		LIN BL SHR B 4,2 x 13								1	1				
4	61 31 1 351 608		Warnblinkrelais	1	1	1	1	1	1	1	1	1	1	1	1	1
5	61 31 1 353 135	(o)	Deckel	1	1			1	1	1						
6	61 13 1 353 136	(o)	Sicherungsdose	1	1			1	1	1						
7	* 61 31 1 351 294	U	Entlastungsrelais			1	1	1	1	1	1	1	1	1	1	1
	~~84 31 1 854 519~~		Klein-Relais	1	1			1	1	1	1	1				
	* 61 31 1 354 393		Kleinrelais	1	1			1	1	1	1	1				
8	* 61 31 1 351 248		Wechsler-Relais										1	1		
9	* 61 31 1 350 721		Verzögerungs-Relais			1	1						1	1		
	* 61 31 1 352 847	U	Wisch-Wasch-Geber			1	1	1	1	1	1	1	1	1	1	1
	61 31 1 357 168		Wisch-Wasch-Geber			1	1	1	1	1	1	1	1	1	1	1
	* 61 31 1 353 892	U	Wisch-Wasch-Intervall-Steuergerät			1	1	1	1	1	1	1	1	1	1	1
	61 31 1 357 913	U	Wisch-Wasch-Intervall-Steuergerät	1	1	1	1	1	1	1	1	1	1	1	1	1

4/75 **61 8a**

Bemerkungen
Remarks
Observations
Opmerkingen
Anmärkningar
Osservazione
Observaciones

* 61 31 1 350 721 →Fg
* 61 31 1 351 248 →Fg
* 61 31 1 352 847 Fg→
* 61 31 1 353 892 Fg→

2500 CS .....
2800 CSA .....
2800 CS(USA) .....
2800 CSA(USA) .....

* 61 31 1 351 294 →Fg
* 61 31 1 354 393 Fg→
* 61 31 1 358 035 Fg→
* 61 31 1 351 943 Fg→
* 61 31 1 358 728 Fg→

Modell 73
USA-Modell 74

Part No. No. de pièce Onderdeel-Nr.	Symbol	Denomination of parts	Dénomination de pièces	Benaming
61 31 1 354 354		Support bracket for plug	Bride de maintien pour cont.	Bevestigingspl.voor stekker
61 31 1 811 057		Support bracket for light signal relay	Bride de maintien pour relais pr.feu d.signals	Bevestigingsplaat v. lichtsignaalrelais
* 61 31 1 358 035	(o)	Support bracket	Bride de maintien	Bevestigingspl.
* 61 31 1 351 943	(oo)	Support bracket	Bride de maintien	Bevestigingspl.
* 61 31 1 358 728		Support bracket	Bride de maintien	Bevestigingspl.
07 11 9 907 733		LIN BL SHR B4,2x13	LIN BL SHR B4,2x13	LIN BL SHR B4,2x13
61 31 1 351 608		Light signal relay	Relais pr.feu signales	Lichtsignaalrelais
61 31 1 353 135	(o)	Lock	Coperchio	Cubierta
61 13 1 353 136	(o)	Fuse box	Boite à fisibles	Zekeringkast
* 61 31 1 351 294	U	Relief relay	Relais de rupture	Ontlastingsrelais
~~84 31 1 854 519~~		Relay	Relais	Relais
* 61 31 1 354 393		Relay	Relais	Relais
* 61 31 1 351 248		Alternating relay	Relais de jonction	Wisselrelais
* 61 31 1 350 721		Retarding relay	Relais à retard	Vertragingsrelais
* 61 31 1 352 847	U	Delay relay	Dispensateur	Ruitenwisser
61 31 1 357 168		Delay relay	Dispensateur	Ruitenwisser
* 61 31 1 353 892	U	Delay relay contr.unit Intervall	Dispensateur comm. Intervall	Ruitenw.bedieningst. Intervall
61 31 1 357 913	U	Delay relay contr.unit Intervall	Dispensateur comm. Intervall	Ruitenw.bedieningst. Intervall

Reservdels-Nr. N° de pezzo N° pieza	Symbol	Reservdels-benämning	Denominazione pezzo	Designación pieza
61 31 1 354 354		Fästplåt för sticker	Lamiera di sostegno per spina	Chapa soporte para enchufe
61 31 1 811 057		Fästplåt för reläblinkvarningsan.	Lamiera d.sostegno p. relais segnalat.a lamp.	Chapa soporte para relé de luz int.advert.
* 61 31 1 358 035	(o)	Fästplåt	Lamiera di sostegno	Chapa soporte
* 61 31 1 351 943	(oo)	Fästplåt	Lamiera di sostegno	Chapa soporte
* 61 31 1 358 728		Fästplåt	Lamiera di sostegno	Chapa soporte
07 11 9 907 733		LIN BL SHR B4,2x13	LIN BL SHR B4,2x13	LIN BL SHR B4,2x13
61 31 1 351 608		Relä,blinkvarningsan	Relais segnalat.a lam	Relé de luz int.advert.
61 31 1 353 135	(o)	Cover	Couvercle	Deksel
61 13 1 353 136	(o)	Säkringshallare	Scatola fisibili	Caja de fusibles
* 61 31 1 351 294	U	Avlastningsrelä	Relais di scarico	Relé de descarga
~~84 31 1 854 519~~		Relä	Relais	Relé
* 61 31 1 354 393		Relä	Relais	Relé
* 61 31 1 351 248		Växelrelä	Relais di commutaz.	Relé conmutador
* 61 31 1 350 721		Fördröjningsrelä	Relais di ritardamento	Relé de retardo
* 61 31 1 352 847	U	Torkar,spolar kont.	Intermitt.terggicr.lav.	Trans.p.lavaparabris.
61 31 1 357 168		Torkar,spolar kont.	Intermitt.terggicr.lav.	Trans.p.lavaparabris.
* 61 31 1 353 892	U	Torkar,spolar styrapparat(Intervall)	Central.tergit.e lavag ad intermittenza	Intervalo d.mando del lavaparabrisas
61 31 1 357 913	U	Torkar,spolar sturapparat(Intervall)	Central.tergit.e lavag ad intermittenza	Intervalo d.mando del lavaparabrisas

61

61	FAHRZEUG-ELEKTRIK	BODY-ELECTRIC	VEHICULE ELEKTRIQUE
9	Fanfare	Fanfare	Trompette
10	Scheibenwischer mit Antrieb	Windshield-wiper with drive	Essuie-glaces avec transmission
11	Wischerarme, Wischergummi	Wiperarm, wiper rubber	Bras du balai en caout.
12,14	Scheinwerferreinigungsanl.	Headlamp washing	Lave-glace de phare
13	Scheibenwaschanlage	Windshield washing	Lave-glaces

61	VOERTUIG-ELECTR.	BIL - ELEKRISKT
9	Hoogtonige	Signalhorn
10	Ruitenwisser met aandrijv.	Vindrutetorkare med drivning
11	Ruitenwisserarm, ruittenwisserrubber	Torkararm, torkargummi
12,14	Schijnwerperwassystem	Stralkastarepolare
13	Ruitensproeier	Vindrutespolare
	ELETTRICITA VEICOLO	**ELECTRICIDAD VEHICULO**
9	Fanfara	Clarin
10	Tergicristallo con comando	Limpiaparabrisas con accionamiento accionamiento
11	Braccia tergitore, profilio di gomma tergitore	Brazos del impiaparabrisas, perfil de goma limpiarabrisas
12,14	Lavacristallo proiettori	Lavafaros
13	Lavacristallo	Lavaparabrisas

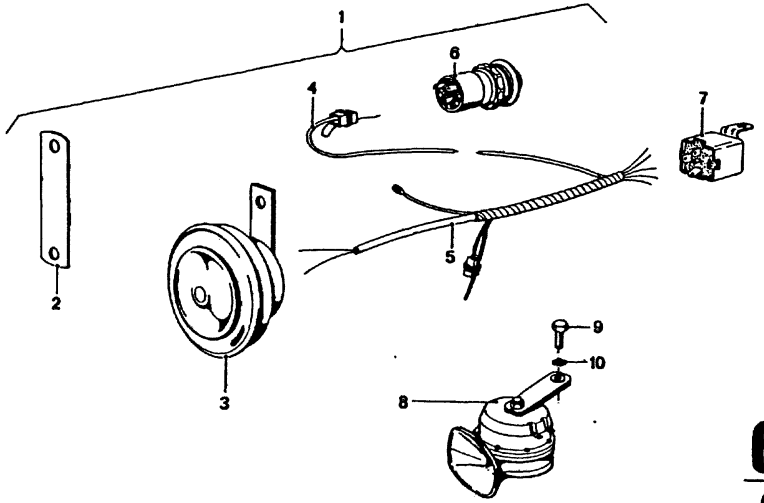

61
9

4/75

Bild-Nr.	Teil-Nr.	Symbol	Teil-Benennung	Stück/E											USA								
				2.5 CS	2.5 CSA	2800 CS	2800 CSA	3.0 CS	3.0 CSA	3.0 CSi		3.0 CSi-L	3.0 CSi-L		2800 CS	2800 CSA	3.0 CS	3.0 CSA					
1	* ~~61 33 1 358 470~~		Einbausatz für City-Horn														1	1					
2	61 33 1 358 542		Befestigungslasche														1	1					
3	61 33 1 358 449		Horn														1	1					
4	61 12 1 358 432		Leitung für Schalter														1	1					
5	61 12 1 358 430		Leitung für Horn														1	1					
6	61 31 1 358 431		Schalter														1	1					
7	61 31 1 353 839		Relais														1	1					
8	61 33 1 350 846		Fanfare, tiefer Ton	1	1	1	1	1	1	1		1	1		1	1	1	1					
	61 33 1 350 845		Fanfare, hoher Ton	1	1	1	1	1	1	1		1	1		1	1	1	1					
9	07 11 9 913 627		6 KT SHR M 8 x 18	1	1	1	1	1	1	1		1	1		1	1	1	1					
10	07 11 9 936 207		Zahnscheibe 8,2	2	2	2	2	2	2	2		2	2		2	2	2	2					

4/75 | 61 | 9

Bemerkungen
Remarks
Observations
Opmerkingen
Anmärkningar
Osservazione
Observaciones

* ~~61 33 1 358 470~~

Nur für New York City

Part No. No. de pièce Onderdeel-Nr.	Symbol	Denomination of parts	Dénomination de pièces	Benaming
* ~~61 33 1 358 470~~		Installat.kit for City horn	Garn. d. montage pour Corne city	Inbouw-set voor City hoorn
61 33 1 358 542		Mounting strip	Attache d. fixation	Bevestigingsstrip
61 33 1 358 449		Horn	avertisseur	Claxon
61 12 1 358 432		Line for Switch	Ligne pour interrupt.	Leiding v. Schakelaar
61 12 1 358 430		Line for Horn	Ligne pour avertiss.	Leiding voor Claxon
61 31 1 358 431		Switch	Interrupteur	Schakelaar
61 31 1 353 839		Relay	Relais	Relais
61 33 1 350 846		Fanfare, low tone	Trompette, ton bas	Laagtonige hoorn
61 33 1 350 845		Fanfare, high tone	Trompette, ton aigu	Hoogtonige hoorn
07 11 9 913 627		6KT SHR M 8x18	6KT SHR M 8x18	6KT SHR M 8x18
07 11 9 936 207		Tooth lock washer 8,2	Disque dentée 8,2	Tandveerring 8,2

Reservdels-Nr. N° de pezzo N° pieza	Symbol	Reservdels-benämning	Denominazione pezzo	Designación pieza
* ~~61 33 1 358 470~~		Konstruktionsset för City horn	Parti incorporate per Sperone city	Disposit. p. instalar Escudo city
61 33 1 358 542		Fästanordning	Biscottino d. fissaglo	Eclisa d. fijación
61 33 1 358 449		Horn	Tromba	Bocina
61 12 1 358 432		Ledning för Kontakt	Cavo per interruttore	Cable para interruptor
61 12 1 358 430		Ledning för Horn	Cavo per Tromba	Cable para Bocina
61 31 1 358 431		Kontakt	Interruttore	Interruptor
61 31 1 353 839		Relä	Relais	Rele
61 33 1 350 846		Signalhorn, låg ton	Fanfara, tono basso	Clarín grave
61 33 1 350 845		Signalhorn, hög ton	Fanfara, tono alto	Clarín agudo
07 11 9 913 627		6KT SHR M 8x18	6KT SHR M 8x18	6KT SHR M 8x18
07 11 9 936 207		Taggbricka 8,2	Rosetta dentada 8,2	Arandela dentada 8,2

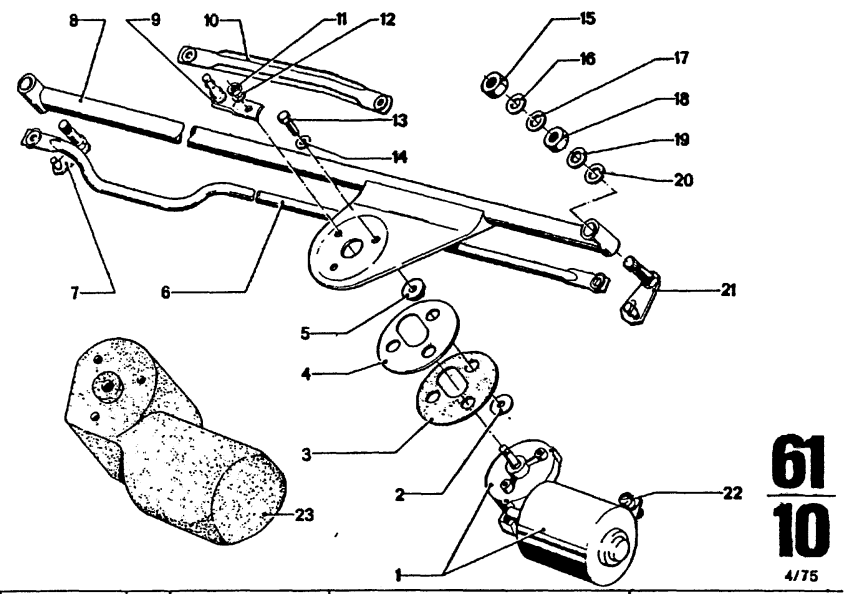

61 / 10 4/75

Bild-Nr.	Teil-Nr.	Symbol	Teil-Benennung	Stück/E										USA			
				2.5 CS	2.5 CSA	2800 CS	2800 CSA	3.0 CS	3.0 CSA	3.0 CSi		3.0 CS-L	3.0 CSi-L	2800 CS	2800 CSA	3.0 CS	3.0 CSA
1	61 61 1 810 590	U	Wischermotor	1	1	1	1	1	1	1		1		1	1	1	1
	* 61 61 1 354 017		Wischermotor	1	1	1	1	1	1	1		1	1	1	1	1	1
	* 61 61 1 359 804		Wischermotor	1	1			1	1	1			1			1	1
2	61 61 1 351 425		Scheibe	3	3	3	3	3	3	3		3	3	3	3	3	3
3	61 61 1 351 423		Unterlegplatte	1	1	1	1	1	1	1		1	1	1	1	1	1
4	61 61 1 351 424		Anpreßplatte	1	1	1	1	1	1	1		1	1	1	1	1	1
5	61 61 1 351 426		Büchse	3	3	3	3	3	3	3		3	3	3	3	3	3
6	61 61 1 810 584		Verbindungsstange	1	1	1	1	1	1	1		1	1	1	1	1	1
7	* 61 61 1 810 586	FF	Wischlager	1	1	1	1	1	1	1		1	1	1	1	1	1
	* 61 61 1 359 188		Wischlager	1	1			1	1	1			1			1	1
8	61 61 1 810 580		Konsole	1	1	1	1	1	1	1		1	1	1	1	1	1
9	61 61 1 810 589		Motorkurbel	1	1	1	1	1	1	1		1	1	1	1	1	1
10	61 61 1 810 587		Antriebsstange	1	1	1	1	1	1	1		1	1	1	1	1	1
11	07 11 9 922 058		6 KT MU M 6	1	1	1	1	1	1	1		1	1	1	1	1	1
12	07 11 9 936 134		Zahnscheibe J 6,4	1	1	1	1	1	1	1		1	1	1	1	1	1
13	07 11 9 913 477		6 KT SHR M 6 x 20	3	3	3	3	3	3	3		3	3	3	3	3	3
14	07 11 9 936 425		Scheibe 6,4	6	6	6	6	6	6	6		6	6	6	6	6	6
15	* 61 61 8 744 121		6 KT MU	2	2	2	2	2	2	2		2	2	2	2	2	2
	* 07 11 9 922 087		6 KT MU M 8	2	2			2	2	2			2			2	2
16	* 61 61 1 350 116		Tellerscheibe	2	2	2	2	2	2	2		2	2	2	2	2	2
	* 07 11 9 932 081		Federscheibe A 8	2	2			2	2	2			2			2	2
17	61 61 8 644 160		Scheibe	2	2	2	2	2	2	2		2	2	2	2	2	2
18	61 61 8 444 189		6 KT MU	2	2	2	2	2	2	2		2	2	2	2	2	2
19	07 11 9 936 337		Zahnscheibe	2	2	2	2	2	2	2		2	2	2	2	2	2
20	61 61 1 350 964		Scheibe	2	2	2	2	2	2	2		2	2	2	2	2	2
21	* 61 61 1 810 585	FF	Wischlager	1	1	1	1	1	1	1		1	1	1	1	1	1
	* 61 61 1 359 189		Wischlager	1	1			1	1	1			1			1	1
22	51 23 1 800 541		Anschlagpuffer	1	1	1	1	1	1	1		1	1	1	1	1	1
23	61 61 1 355 155		Abdeckkappe	1	1	1	1	1	1	1		1	1	1	1	1	1

4/75 **61 / 10**

Bemerkungen
Remarks
Observations
Opmerkingen
Anmärkningar
Osservazione
Observaciones

* 61 61 1 354 017 →Fg
* 61 61 1 810 585 →Fg
* 61 61 1 810 586 →Fg
* 61 61 8 744 121 →Fg
* 61 61 1 350 116 →Fg

Randelverzahnung

* 61 61 1 359 804 Fg→
* 61 61 1 359 188 Fg→
* 61 61 1 359 189 Fg→
* 07 11 9 922 087 Fg→
* 07 11 9 932 081 Fg→

Kerbkegelverzahnung

Part No. No. de pièce Onderdeel-Nr.	Symbol	Denomination of parts	Dénomination de pièces	Benaming
61 61 1 810 590	U	Wiper motor	Moteur du balai	Wisser motor
* 61 61 1 354 017		Wiper motor	Moteur du balai	Wisser motor
* 61 61 1 359 804		Wiper motor	Moteur du balai	Wisser motor
61 61 1 351 425		Washer	Disque	Ring
61 61 1 351 423		Supplement plate	Supplément plaque	Randplaat
61 61 1 351 424		Press plate	Plaque de serrage	Aandrukplaat
61 61 1 351 426		Bushing	Douille	Bush
61 61 1 810 584		Connecting rod	Bielle de liaison	Verbindingstang
* 61 61 1 810 586	FF	Wiper shaft bearing	Balai palier	Wisserlager
* 61 61 1 359 188		Wiper shaft bearing	Balai palier	Wisserlager
61 61 1 810 580		Console	Console	Konsole
61 61 1 810 589		Drive crank motor	Moteur à manivelle	Drijfstang motor
61 61 1 810 587		Drive rod	Bielle d'entrainement	Aandrijfstang
07 11 9 922 058		6KT MU M 6	6KT MU M 6	6KT MU M 6
07 11 9 936 134		Tooth lock wash. J 6,4	Disque dentée J 6,4	Tandveerring J 6,4
07 11 9 913 477		6KT SHR M 6 x 20	6KT SHR M 6 x 20	6KT SHR M 6 x 20
07 11 9 936 425		Washer 6,4	Disque 6,4	Ring 6,4
* 61 61 8 744 121		6KT MU	6KT MU	6KT MU
* 07 11 9 922 087		6 KT MU M 8	6 KT MU M 8	6 KT MU M 8
* 61 61 1 350 116		Plate washer	Disque forme assiette	Ring
* 07 11 9 932 081		Spring washer A 8	Disque élastique A 8	Veerring A 8
61 61 8 644 160		Washer	Disque	Ring
61 61 8 444 189		6KT MU	6KT MU	6KT MU
07 11 9 936 337		Tooth lock washer	Disque dentée	Tandveerring
61 61 1 350 964		Washer	Disque	Ring
* 61 61 1 810 585	FF	Wiper shaft bearing	Balai palier	Wisserlager
* 61 61 1 359 189		Wiper shaft bearing	Balai palier	Wisserlager
51 23 1 800 541		Stop	Tampon d'arrêt	Aanslagbuffer
61 61 1 355 155		Cover cap	Chapeau	Deksel

Reservdels-Nr. N° de pezzo N° pieza	Symbol	Reservdels-benämning	Denominazione pezzo	Designación pieza
61 61 1 810 590	U	Torkarmotor	Motore tergitore	Motor del limpiap.
* 61 61 1 354 017		Torkarmotor	Motore tergitore	Motor del limpiap.
* 61 61 1 359 804		Torkarmotor	Motore tergitore	Motor del limpiap.
61 61 1 351 425		Bricka	Rondella	Arandela
61 61 1 351 423		Underläggplatta	Piastra di guarnitura	Placa de apoyo
61 61 1 351 424		Platta	Piastra di aderenza	Placa de apretadura
61 61 1 351 426		Bussning	Boccola	Casquillo
61 61 1 810 584		Förbindelsestag	Asta di collegemento	Varilla de unión
* 61 61 1 810 586	FF	Drivaxel	Supporto tergitore	Cojinete d. limpiapar.
* 61 61 1 359 188		Drivaxel	Supporto tergitore	Cojinete del limpiap.
61 61 1 810 580		Konsol	Mensola	Consola
61 61 1 810 589		Arm för motoraxel	Manovella motorino	Manovela para motor
61 61 1 810 587		Drivstång	Asta di comando	Varilla de accionam.
07 11 9 922 058		6KT MU M 6	6KT MU M 6	6KT MU M 6
07 11 9 936 134		Taggbricka J 6,4	Rosetta dentata J 6,4	Arandela dent. J 6,4
07 11 9 913 477		6KT SHR M 6 x 20	6KT SHR M 6 x 20	6KT SHR M 6 x 20
07 11 9 936 425		Bricka 6,4	Rondella 6,4	Arandela 6,4
* 61 61 8 744 121		6KT MU	6KT MU	6KT MU
* 07 11 9 922 087		6 KT MU M 8	6 KT MU M 8	6 KT MU M 8
* 61 61 1 350 116		Bricka	Disco a piattello	Disco de platillo
* 07 11 9 932 081		Fjäderbricka	Rosetta elastica	Arandela elástico
61 61 8 644 160		Bricka	Rondella	Arandela
61 61 8 444 189		6KT MU	6KT MU	6KT MU
07 11 9 936 337		Taggbricka	Rosetta dentata	Arandela dentada
61 61 1 350 964		Bricka	Rondella	Arandela
* 61 61 1 810 585	FF	Drivaxel	Supporto tergitore	Cojinete del limpiap.
* 61 61 1 359 189		Drivaxel	Supporto tergitore	Cojinete del limpiap.
51 23 1 800 541		Stoppbuffert	Tampone d'arresto	Tope limitador
61 61 1 355 155		Kapa	Cuffia di copertura	Caperuza cobertera

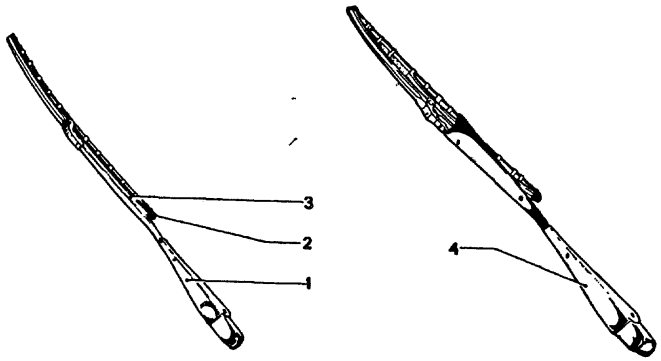

61
11

4/75

Teil-Nr.	Symbol	Teil-Benennung	Stück/E 2.5 CS	2.5 CSA	2800 CS	2800 CSA	3.0 CS	3.0 CSA	3.0 CSi	3.0 CSi-L	3.0 CSi-L	USA 2800 CS	2800 CSA	3.0 CS	3.0 CSA
61 61 1 352 324		Wischerarm										1	1	1	1
* 61 61 8 744 140		Wischerarm (chrom)			1	1	1	1	1	1					
* 61 61 1 357 638		Wischerarm (schwarz)	1	1			1	1	1	1	1			1	1
* 61 61 1 359 122		Wischerarm (schwarz)	1	1			1	1	1		1			1	1
* 61 61 1 350 395		Wischergummi			2	2	2	2	2	2					
* 61 61 1 357 030		Wischergummi	2	2			2	2	2	2		2	2	2	2
* 61 61 8 744 145		Wischerblatt (chrom)			2	2	2	2	2	2					
61 61 1 352 322		Wischerblatt										2	2	2	2
61 61 1 356 458	Ⓔ	Wischerblatt	2	2			2	2	2	2					
* 61 61 1 357 029		Wischerblatt (schwarz)	2	2			2	2	2	2	2				
61 61 8 744 138		Wischerarm (chrom)			1	1	1	1	1	1					
61 61 1 352 323		Wischerarm										1	1	1	1
* 61 61 1 357 637		Wischerarm (schwarz)	1	1			1	1	1	1	1			1	1
* 61 61 1 359 121		Wischerarm (schwarz)	1	1			1	1	1		1			1	1

4/75 61 11	Bemerkungen Remarks Observations Opmerkingen Anmärkningar Osservazione Observaciones

* 61 61 1 350 395 →Fg
* 61 61 8 744 138 →Fg
* 61 61 8 744 140 →Fg
* 61 61 8 744 145 →Fg
* 61 61 1 357 029 Fg→
* 61 61 1 357 030 Fg→
* 61 61 1 357 637 Fg→
* 61 61 1 357 638 Fg→

Modell 73
USA-Modell 74

* 61 61 1 357 637 →Fg
* 61 61 1 357 638 →Fg

Randelverzahnung

* 61 61 1 359 121 Fg→
* 61 61 1 359 122 Fg→

Kerbkegelverzahnung

Part No. No. de pièce Onderdeel-Nr.	Symbol	Denomination of parts	Dénomination de pièces	Benaming
61 61 1 352 324		Wiper arm	Bras du balai	Wisserarm
* 61 61 8 744 140		Wiper arm(chrom)	Bras du balai(chrome)	Wisserarm(chroom)
* 61 61 1 357 638		Wiper arm(black)	Bras du balai(noir)	Wisserarm(zwart)
* 61 61 1 359 122		Wiper arm(black)	Bras du balai(noir)	Wisserarm(zwart)
* 61 61 1 350 395		Wiper rubber	Balai en caoutchouc	Ruitenwisserrubber
* 61 61 1 357 030		Wiper rubber	Balai en caoutchouc	Ruitenwisserruber
* 61 61 8 744 145		Wiper blade(chrom.)	Palett d.balai(crom)	Wisserblad(chroom)
61 61 1 352 322		Wiper blade	Palette de balai	Wisserblad
61 61 1 356 458	Ⓔ	Wiper blade	Palette de balai	Wisserblad
* 61 61 1 357 029		Wiper blade(black)	Palette d.balai(noir)	Wisserblad(zwart)
61 61 8 744 138		Wiper arm(chrom)	Bras d.balai(chrome)	Wisserarm(chroom)
61 61 1 352 323		Wiper arm	Bras du balai	Wisserarm
* 61 61 1 357 637		Wiper arm(black)	Bras du balai(noir)	Wisserarm(zwart)
* 61 61 1 359 121		Wiper arm(black)	Bras du balai(noir)	Wisserarm(zwart)

Reservdels-Nr. N° de pezzo N° pieza	Symbol	Reservdels-benämning	Denominazione pezzo	Designación pieza
61 61 1 352 324		Torkararm	Braccio tergitore	Brazo d.limpiaparab.
* 61 61 8 744 140		Torkararm(krom)	Braccio tergit.(crom.)	Brazo d.limpiap(crom)
* 61 61 1 357 638		Torkararm(svart)	Braccio tergit.(nero)	Brazo d.limp.(negro)
* 61 61 1 359 122		Torkararm(svart)	Braccio tergit.(nero)	Brazo d.limp.(negro)
* 61 61 1 350 395		Torkargummi	Gomma tergitore	Rasqueta de goma
* 61 61 1 357 030		Torkargummi	Gomma tergitore	Rasqueta de goma
* 61 61 8 744 145		Torkarblad(krom)	Spatola tergit.(crom)	Escob.d.limp.(crom)
61 61 1 352 322		Torkarblad	Spatola tergitore	Escob.del limp.
61 61 1 356 458	Ⓔ	Torkarblad	Spatola tergitore	Escob.del limp.
* 61 61 1 357 029		Torkarblad(svart)	Spatola tergit.(nero)	Escob.d.limp.(negro)
61 61 8 744 138		Torkararm(krom)	Braccio tergit.(crom)	Brazo d.limp.(crom.)
61 61 1 352 323		Torkararm	Braccio tergitore	Brazo d.limpiaparab.
* 61 61 1 357 637		Torkararm(svart)	Braccio tergit.(nero)	Brazo d.limpiap(negr)
* 61 61 1 359 121		Torkararm(svart)	Braccio tergit.(nero)	Brazo d.limp.(negro)

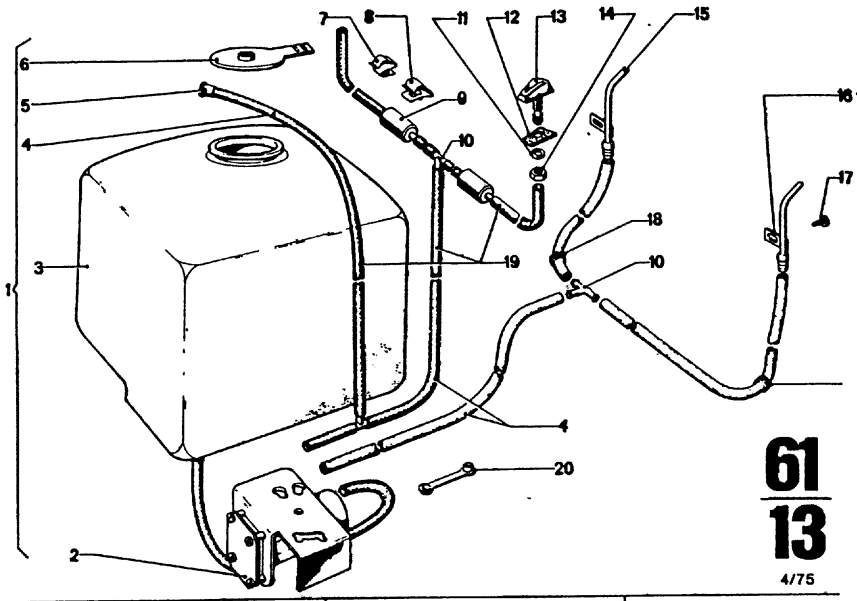

61
13
4/75

Teil-Nr.	Symbol	Teil-Benennung	Stück/E 2.5 CS	2.5 CSA	2800 CS	2800 CSA	3.0 CS	3.0 CSA	3.0 CSi	3.0 CS-L	3.0 CSi-L	USA 2800 CS	2800 CSA	3.0 CS	3.0 CSA
		Scheibenwaschanlage													
* 61 71 1 355 035		Nachrüstsatz bestehend aus:			1	1						1	1		
* 61 66 1 350 154	U	Scheibenwaschpumpe			1	1						1	1		
~~61 66 1 350 826~~		Scheibenwaschpumpe	1	1			1	1	1	1	1			1	1
61 67 1 359 116		Scheibenwaschpumpe	1	1			1	1	1	1	1			1	1
61 66 1 350 871		Behälter (2,5 Ltr.)			1	1	1	1	1	1	1	1	1	1	1
* 61 66 1 356 190		Behälter (3 Ltr.)	1	1			1	1	1	1	1			1	1
61 66 1 357 388	en	Schlauch	X	X	X	X	X	X	X	X	X	X	X	X	X
61 66 1 355 072		Saugdüse			1	1	1	1	1	1	1	1	1	1	1
61 66 1 350 881		Deckel	1	1	1	1	1	1	1	1	1	1	1	1	1
61 13 1 350 864		Leitungsklemme	1	1	1	1	1	1	1	1	1	1	1	1	1
61 13 1 351 045		Leitungsklemme	1	1	1	1	1	1	1	1	1	1	1	1	1
61 13 1 353 804		Kabelklemme	4	4	4	4	4	4	4	4	4	4	4	4	4
61 13 1 351 136		Leitungsklemme			2	2	2	2	2	2	2	2	2	2	2
* 61 66 1 352 551		Rückschlagventil			2	2	2	2	2	2	2	2	2	2	2
* 61 66 1 355 299		Ventil	2	2			2	2	2					2	2
61 66 1 355 939		Verteilerstück	2	2	2	2	2	2	2	2	2	2	2	2	2
07 11 9 931 067		Scheibe A 8,4	2	2	2	2	2	2	2	2	2	2	2	2	2
61 66 1 354 194		Unterlegscheibe	2	2	2	2	2	2	2	2	2	2	2	2	2
* 61 66 1 353 768		Spritzdüse kpl. (verchromt)			2	2	2	2	2	2	2	2	2	2	2
61 66 1 354 822		Spritzdüse (schwarz)	2	2			2	2	2	2	2			2	2
07 11 9 922 087		Sechskantmutter M 8	2	2	2	2	2	2	2	2	2	2	2	2	2
* 61 71 1 810 760		Spritzdüse, seitlich			2	2	2	2				2	2	2	2
61 71 1 350 870		Haltewinkel			2	2	2	2				2	2	2	2
07 11 9 916 820		6 KT BL SHR B 4,8 x 13			2	2	2	2	2			2	2	2	2
61 31 8 070 199		Gummitülle			2	2	2	2	2			2	2	2	2
61 71 1 355 032		Druckleitung kpl.			1	1	1	1	1	1	1	1	1	1	1
61 13 1 351 307		Kabelschlaufe	1	1	1	1	1	1	1	1	1	1	1	1	1

4/75 **61 13**

Bemerkungen
Remarks
Observations
Opmerkingen
Anmärkningar
Osservazione
Observaciones

* 61 71 1 810 760 → Fg
* 61 66 1 350 154 → Fg
* 61 66 1 353 768 Fg→

* 61 66 1 350 871 → Fg
* 61 66 1 352 551 → Fg
* 61 66 1 356 190 Fg→
* 61 66 1 355 299 Fg→

3.0 CS . ...
3.0 CSA . ...
3.0 CSi . ...
3.0 CS-L . ...
3.0 CS/USA . ...
3.0 CSA/USA . ...

* 61 66 1 356 598 Fg→

3.0 CS . ...
3.0 CSA . ...
3.0 CSi . ...
3.0 CS/USA . ...
3.0 CSA/USA . ...
* 61 71 1 355 035

Nur in Verbindung mit der Frontklappe 41 61 1 817 984

Part No. No. de pièce Onderdeel-Nr	Symbol	Denomination of parts	Dénomination de pièces	Benaming
		Windscreen was.pump	Pompe pour lave-glace	Pomp v.ruitensproeier
* 61 71 1 355 035		Equipment set consisting of:	Jeu d'equipement ulter comprendre:	Uitrustingsset bestaande uit:
* 61 66 1 350 154	U	Windscreen was.pump	Pompe pour lave-glace	Pomp v.ruitensproeier
~~61 66 1 350 826~~		Windscreen was.pump	Pompe pour lave-glac	Pomp v.ruitensproeier
61 67 1 359 116		Windscreen was.pump	Pompé p.lave-glace	Pomp v.ruitensproeier
61 66 1 350 871		Container (2,5 Ltr.)	Reservoir (2,5 Ltr.)	Tank (2,5 Ltr.)
* 61 66 1 356 190		Container (3, Ltr.)	Reservoir (3 Ltr.)	Tank (3 Ltr.)
61 66 1 357 388	en	Hose	Tuyau	Slang
61 66 1 355 072		Suction nozzle	Tuyère d'aspiration	Zuigsproeier
61 66 1 350 881				
61 13 1 350 864		Cover	Couvercle	Deksel
61 13 1 351 045		Line terminal	Borne de ligne	Leidingklem
61 13 1 353 804		Line terminal	Borne de ligne	Leidingklem
61 13 1 351 136		Cable clamp	Crampon de cables	Kabelklem
* 61 66 1 352 551		Line terminal	Borne de ligne	Leidingklem
* 61 66 1 355 299		Retention valve	Soup.de retenue	Terugslagklep
61 66 1 355 939		Valve	Soupape	Klep
07 11 9 931 067		Distributor piece	Distributeur	Verdeelpijp
61 66 1 354 194		Washer A 8,4	Disque A 8,4	Ring A 8,4
* 61 66 1 353 768		Suppl. washer	Disque suppl.	Ring
		Spraying nozzle kpl. (chrom)	Gicleur kpl. (chromé)	Sproeier kpl. (chroom)
61 66 1 354 822		Spraying nozzl(black)	Gicleur (noir)	Sproeier (zwart)
07 11 9 922 087		Hex nut M 8	Ecrou à six pans M 8	Zeskantmoer M 8
* 61 71 1 810 760		Spraying nozzle, lat.	Gicleur, lat.	Sproeier, zijdelings
61 71 1 350 870		Support angle	Cornière d'appui	Hoek steun
07 11 9 916 820		6KT BL SHR B4,8x13	6KT BL SHR B4,8x13	6KT BL SHR B4,8x13
61 31 8 070 199		Rubber bushing	Douille en caoutch.	Doorvoertule
61 71 1 355 032		Suction line kpl.	Tuyau aspiration kpl.	Zuigleiding kpl.
61 13 1 351 307		Cable loop	Faisceau de cable	Kabellus

Reservdels-Nr. N° de pezzo N° pieza	Symbol	Reservdels-benämning	Denominazione pezzo	Designación pieza
		Vindrutespolarpump	Pompa lavacristallo	Bomba d.lavaparabr.
* 61 71 1 355 035		Ombyggnadssats bestående av:	Assort.ulter.equipag. consistende di:	Juego d.reequipamien consiste de:
* 61 66 1 350 154	U	Vindrutespolarpump	Pompa lavacristallo	Bomba d.lavaparabr.
~~61 66 1 350 826~~		Vindrutespolarpump	Pompa lavacristallo	Bomba d.lavaparabr.
61 67 1 359 116		Vindrutespolarpump	Pompa lavacristallo	Bomba d.lavaparabr.
61 66 1 350 871		Behallare (2,5 Ltr.)	Serbatòio (2,5 Ltr.)	Recipiente (2,5 Ltr.)
* 61 66 1 356 190		Behallare (3 Ltr.)	Serbatòio (3 Ltr.)	Recipiente (3 Ltr.)
61 66 1 357 388	en	Slang	Tubo flessibile	Tubo flexible
61 66 1 355 072		Sug munstycke	Ugello aspiratore	Tobera d.aspiración
61 66 1 350 881		Lock	Coperchio	Tapa
61 13 1 350 864		Kabelklämma	Morsetto d.conduttura	Borne de unión
61 13 1 351 045		Kabelklämma	Morsetto d.conduttura	Borne de unión
61 13 1 353 804		Kabelklämma	Morsetto cavo	Sujetacables
61 13 1 351 136		Kabelklämma	Morsetto d.conduttura	Borne de unión
* 61 66 1 352 551		Backventil	Valvola di non ritorno	Valvula d.retención
* 61 66 1 355 299		Ventil	Valvola	Válvula
61 66 1 355 939		Fördelarnippel	Pezzo distributore	Pieza d.distribucion
07 11 9 931 067		Bricka A 8,4	Rondella A 8,4	Arandela A 8,4
61 66 1 354 194		Bricka	Rondella	Arandela
* 61 66 1 353 768		Spolmunstycke kpl. (krom)	Ugello spruzzatore kpl (cromato)	Tobera kpl. (cromado)
61 66 1 354 822		Spolmunstycke (svart)	Ugello spruzzat. (nero)	Tobera (negro)
07 11 9 922 087		Mutter M 8	Dado esagonale M 8	Tuerca hexagonal M 8
* 61 71 1 810 760		Spolmunstycke, sida	Ugello spruzzatore, lat	Tobera, lat.
61 71 1 350 870		Vinkelstöd	Squadretta d.spstegno	Angulo d.retención
07 11 9 916 820		6KT BL SHR B4,8x13	6KT BL SHR B4,8x13	6KT BL SHR B4,8x13
61 31 8 070 199		Gummibussning	Boccola di gomma	Guarnición d.goma
61 71 1 355 032		Sugledning kpl.	Tubaz.di pressi.kpl.	Tubería d.presión kpl.
61 13 1 351 307		Kabelögla	Cappio di cavo	Presilla para cable

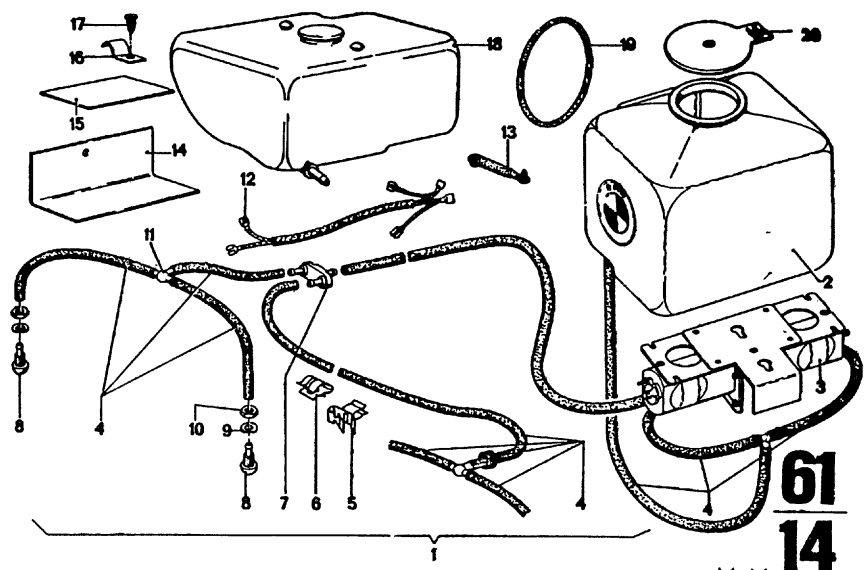

Teil-Nr.	Symbol	Teil-Benennung	Stück/E 2,5 CS	2,5 CSA	2800 CS	2800 CSA	3,0 CS	3,0 CSA	3,0 CSi	3,0 CSi-L	3,0 CSi-L	USA 2800 CS	2800 CSA	3,0 CS	3,0 CSA
61 60 1 356 132		Scheinwerfer-waschanlage (Satz) bestehend aus:	1	1	1	1	1	1	1	1	1	1	1	1	1
61 67 1 356 191	U	Behälter (2,7 Ltr.)	1	1	1	1	1	1	1	1	1	1	1	1	1
61 66 1 359 047	U	Behälter (5 Ltr.)	1	1	1	1	1	1	1	1	1	1	1	1	1
61 67 1 359 118	U	Pumpe kpl.	1	1	1	1	1	1	1	1	1	1	1	1	1
61 67 1 356 314		Pumpe kpl.	1	1	1	1	1	1	1	1	1	1	1	1	1
61 67 1 359 115		Pump.f.Scheib.reinig.	1	1	1	1	1	1	1	1	1	1	1	1	1
61 67 1 356 328	U	Pump.f.Scheinw.reinig.	1	1	1	1	1	1	1	1	1	1	1	1	1
61 67 1 359 116		Pumpe f.Scheinwerferr.	1	1	1	1	1	1	1	1	1	1	1	1	1
61 66 1 357 388	ea	Schlauch	X	X	X	X	X	X	X	X	X	X	X	X	X
61 13 1 351 136	U	Kabelklemme	1	1	1	1	1	1	1	1	1	1	1	1	1
61 13 8 660 184		Kabelklemme	1	1	1	1	1	1	1	1	1	1	1	1	1
61 13 1 355 442		Kabelklemme	1	1	1	1	1	1	1	1	1	1	1	1	1
61 66 1 355 299		Rückschlagventil	2	2	2	2	2	2	2	2	2	2	2	2	2
61 67 1 355 871		Düse (chrom)			4	4	4	4	4	4	4	4	4	4	4
61 67 1 355 029		Spritzdüse (schwarz)	2	2	2	2	2	2	2	2	2	2	2	2	2
61 67 1 357 408		Federscheibe A 10	4	4	4	4	4	4	4	4	4	4	4	4	4
61 67 1 357 407		6 KT MU M 10	4	4	4	4	4	4	4	4	4	4	4	4	4
61 66 1 355 939		Verteilerstück	4	4	4	4	4	4	4	4	4	4	4	4	4
61 12 1 352 837		Elektr. Leitung kpl.	1	1	1	1	1	1	1	1	1	1	1	1	1
61 13 1 353 664		Kabelschlaufe	2	2	2	2	2	2	2	2	2	2	2	2	2
61 67 1 358 254		Wärmeschutzblech	1	1	1	1	1	1	1	1	1	1	1	1	1
61 63 1 358 421		Unterlage	1	1			1	1	1	1	1				
07 11 9 977 235		Befestigungsschelle	2	2			2	2	2	2	2				
07 11 9 907 945		BL SHR B 4,2 x 13	2	2			2	2	2	2	2				
61 67 1 357 833		Zusatzbehälter(2,5Ltr)	1	1			1	1	1	1	1				
63 12 1 351 414		Spannring	1	1			1	1	1	1	1				
61 66 1 350 881		Deckel	1	1	1	1	1	1	1	1	1	1	1	1	1

4/75 **61 14**

* * Sonderausstattung

Bemerkungen Remarks Observations Opmerkingen Anmärkningar Osservazione Observaciones	Part No. No. de pièce Onderdeel-Nr	Symbol	Denomination of parts	Dénomination de pièces	Benaming
	61 60 1 356 132		Set headlamp washing apparatus consisting of:	Jeu phares lave-glace comprendre:	Set koplamp-ruiten-sproeier bestaande uit:
	61 67 1 356 191	U	Container(2,7 ltr.)	Réservoir(2,7 ltr.)	Tank (2,7 ltr.)
	61 66 1 359 047	U	Container(5 Ltr.)	Réservoir(5 Ltr.)	Tank(5 Ltr.)
	61 67 1 359 118	U	Pump kpl.	Pompe kpl.	Pomp kpl.
	61 67 1 356 314		Pump kpl.	Pompe kpl.	Pomp kpl.
	61 67 1 359 115		Windscreenwash.pump	Pompe pour lave-glace	Pomp v.ruitensproeier
	61 67 1 356 328	U	Pomp f.headlamp	Pompe de phares	Koplamp-ruitenspr.
	61 67 1 359 116	U	Pomp f.handlamp	Pompe de phares	Koplamp-ruitenspr.
	61 66 1 357 388	ea	Hose	Tuyau	Slang
	61 13 1 351 136	U	Cable clamp	Crampon de câbles	Kabelklem
	61 13 8 660 184		Cable clamp	Crampon de câbles	Kabelklem
	61 13 1 355 442		Cable clamp	Crampon de câbles	Kabelklem
	61 66 1 355 299		Retention valve	Soup.de retenue	Terugslagklep
	61 67 1 355 871		Jet (chrom)	Gicleur (chrome)	Sproeier (chrom)
	61 67 1 355 029		Spraying nozzle (black)	Gicleur (noir)	Sproeier (zwart)
	61 67 1 357 408		Spring washer A 10	Disque élastique A 10	Veerring A 10
	61 67 1 357 407		6KT MU M 10	6KT MU M 10	6KT MU M 10
	61 66 1 355 939		Distributor piece	Distributeur	Verdeelpijp
	61 12 1 352 837		Cable electric kpl.	Conducteur électr.kpl.	Kabel elektr.kpl.
	61 13 1 353 664		Cable loop	Faisceau de câble	Kabellus
	61 67 1 358 254		heat baffle	tôle d.prot.therm-qu.	warmte-isol.plaat
	61 63 1 358 421		Supplement	Supplement	Rand
	07 11 9 977 235		Fastening clamp	Collier de support	Bevestigingsklem
	07 11 9 907 945		BL SHR B 4,2 x 13	BL SHR B 4,2 x 13	BL SHR B 4,2 x 13
	61 67 1 357 833		Container(2,5 ltr.)	Réservoir(2,5 ltr.)	Tank(2,5 ltr.)
	63 12 1 351 414		Tension ring	Anneau de serrage	Spanring
	61 66 1 350 881		Cover	Couvercle	Deksel

Reservdels-Nr. N° de pezzo N° pieza	Symbol	Reservdels-benämning	Denominazione pezzo	Designación pieza
61 60 1 356 132		Sats strålkastare-rutespolare bestående av:	Lavacristallo proiett. corredo consistente di:	Lavafaros juego consiste de:
61 67 1 356 191	U	Tank(2,7 ltr.)	Serbatoio(2,7 ltr.)	Depositio(2,7 ltr.)
61 66 1 359 047	U	Tank(5 Ltr.)	Serbatoio(5 Ltr.)	Depositio(5 Ltr.)
61 67 1 359 118	U	Pump kpl.	Pompa kpl.	Bomba kpl.
61 67 1 356 314		Pump kpl.	Pompa kpl.	Bomba kpl.
61 67 1 359 115		Vindrute spolarpump	Pompa lavacristallo	Bomba d.lavaparabr.
61 67 1 356 328	U	Strålkastarerutespol.	Pompa p.lavacristallo	Bomba per lavafaros
61 67 1 359 116	U	Strålkastarerutespol.	Pompa p.lavacristallo	Bomba per lavafaros
61 66 1 357 388	ea	Slang	Flessibile	Tubo flexible
61 13 1 351 136	U	Kabelklämma	Morsetto cavo	Sujetacables
61 13 8 660 184		Slangledning	Tubo flessibile	Tubo flexible
61 13 1 355 442		Kabelklämma	Morsetto cavo	Sujetacables
61 66 1 355 299		Backventil	Valvola di ritorno	Válvula d.retención
61 67 1 355 871		Munstycke(krom)	Spruzzatori(cromato)	Calibres(cromado)
61 67 1 355 029		Spolmunstycke (svart)	Ugello spruzzatore (nero)	Tobera (negro)
61 67 1 357 408		Fjäderbricka A 10	Rondella elásticaA10	Arandela elásticoA10
61 67 1 357 407		6KT MU M 10	6KT MU M 10	6KT MU M 10
61 66 1 355 939		Fördelarnippel	Pezzo distributore	Pieza de distribución
61 12 1 352 837		Ledning elektrisk kpl	Cavo elettr. kpl.	Cable electr.kpl.
61 13 1 353 664		Kabelögla	Cappio di cavo	Presilla para cable
61 67 1 358 254		Värmeskyddsplat	Chapa autitérmica	lamiera schermaterm.
61 63 1 358 421		Underlägg	Piastrina	Base de asiento
07 11 9 977 235		Klämmafäste	Collare di fissaggio	Abrazadera d.sujeción
07 11 9 907 945		BL SHR B 4,2 x 13	BL SHR B 4,2 x 13	BL SHR B 4,2 x 13
61 67 1 357 833		Tank(2,5 ltr.)	Serbatoio(2,5 ltr.)	Deposito(2,5 ltr.)
63 12 1 351 414		Expansionring	Anello di serraggio	Anillo tensor
61 66 1 350 881		Lock	Coperchio	Cubierta

62

62 ANZEIGEGERÄTE

1 + 1a Anzeigegerät mit Lampen

2 Tachowelle und Tauchrohrgeber

INDICATING APPARATUS

Indicating apparatus with lamps

Tachometer shaft and supmerged pipe

APPAREIL INDICATEUR

Apparails indicateurs avec lampes

Axe de tachymètre et tube submerge

62 SCHAAL-INSTRUMENTAN

1 + 1a Schaalinstrumenten met lampen

2 As van snelheidsmeter en dompelaar

STRUMENTI INDICATORI

1 + 1a Strumenti indicatori con lampade

2 Alberino techimetro e trasmett. a tubo tuffan.

INSTRUMENT

Instrument indicatori con lampade

Hastighetsmätarekab. och tankarmatur

INSTRUMENTOS DE INDICACION

Instrumentos de indicacion con lamparas

Eje del tacometro y transmisor en tubo de immersion

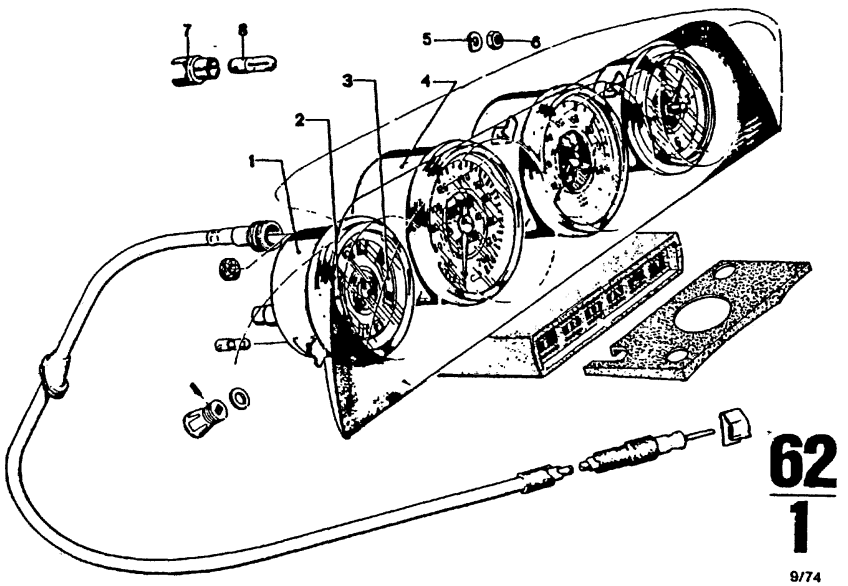

62
1

9/74

Bild-Nr.	Teil-Nr.	Symbol	Teil-Benennung	Stück/E										USA							
				2.5 CS	2.5 CSA	2800 CS	2800 CSA	3.0 CS	3.0 CSA	3.0 CSi		3.0 CS-L	3.0 CSi-L			2800 CS	2800 CSA	3.0 CS	3.0 CSA				
1	62 11 1 812 235	U	Kombi-Instrument	1	1	1	1	1	1	1		1				1	1	1	1				
2	62 13 1 353 245	U	Kraftstoffmesser			1	1	1	1	1		1				1	1	1	1				
	62 11 1 358 437	U	Kraftstoffmesser	1	1	1	1	1	1	1						1	1	1	1				
3	62 13 1 353 244		Fernthermometer	1	1	1	1	1	1	1		1				1	1	1	1				
4	62 12 1 353 900		Tachometer (km/h) (w = 0,679)							1		1	1										
	62 12 1 810 617	U	Tachometer (km/h) (w = 0,7125)			1	1	1	1														
	62 12 1 359 269		Tachometer (km/h)			1	1	1	1														
	62 12 1 359 255		Tachometer (km/h)	1	1																		
	62 12 1 810 618		Tachometer (mph) (w = 1,14)			1	1	1	1			1				1	1	1	1				
	62 11 1 356 399		Tachometer (mph) (w = 1,2164)															1	1				
	62 12 1 353 958		Tachometer (mph) (w = 1,078)					1	1	1		1											
5	07 11 9 932 045		Federscheibe B 5	2	2	2	2	2	2	2		2				2	2	2	2				
6	07 11 9 922 036		6 KT MU M 5	2	2	2	2	2	2	2		2				2	2	2	2				
7	62 11 1 358 380		Lampenfassung	1	1	1	1	1	1	1			1										
8	62 14 9 557 328		Glühlampe	1	1	1	1	1	1	1			1										

9/74 | 62 | 1

Bemerkungen
Remarks
Observations
Opmerkingen
Anmärkningar
Osservazione
Observaciones

Part No. No. de pièce Onderdeel-Nr.	Symbol	Denomination of parts	Dénomination de pièces	Benaming
62 11 1 812 235	U	Instrument-combi	Instrument-comb	Combinatie instr.
62 13 1 353 245	U	Petrol gauge	Jauge d'essence	Benzinemeter
62 11 1 358 437	U	Petrol gauge	Jauge d'essence	Benzinemeter
62 13 1 353 244		Temp.indicator	Thermomètre à dist.	Thermometer
62 12 1 353 900		Speedometer(km/h) (W=0,679)	Tachymètre(km/h) (W=0,679)	Snelheidsmeter(km/h) (W=0,679)
62 12 1 810 617	U	Speedometer(km/h) (W=0,7125)	Tachymètre(km/h) (W=0,7125)	Snelheidsmeter(km/h) (W=0,7125)
62 12 1 359 269		Speedometer (km/h)	Tachymètre (km/h)	Snelheidsmeter(hm/h)
62 12 1 359 255		Speedometer (km/h)	Tachymètre (km/h)	Snelheidsmeter(km/h)
62 12 1 810 618		Speedometer(mph) (W=1,14)	Tachymètre(mph) (W=1,14)	Snelheidsmeter(mph) (W=1,14)
62 11 1 356 399		Speedometer(mp/h) (w=1,2164)	Tachymètre(mp/h) (w=1,2164)	Snelheidsmet(mp/h) (w=1,2164)
62 12 1 353 958		Speedometer(mp/h) (w=1,078)	Tachymetre(mp/h) (w=1,078)	Snelheidsmet.(mp/h) (w=1,078
07 11 9 932 045		Spring washer B5	Disque élastique B5	Veerring B5
07 11 9 922 036		Hex nut M5	Ecrou à six pans M5	Zeskantmoer M5
62 11 1 358 380		Lamp socket	Socle de lampe	Gloeilamp
62 14 9 557 328		Bulb	Lampe	Gloeilamp

Reservdels-Nr. N° de pezzo N° pieza	Symbol	Reservdels-benämning	Denominazione pezzo	Designación pieza
62 11 1 812 235	U	Kombi-instrument	Comb.di instrumenti	Comb.d.instrumentos
62 13 1 353 245	U	Bensinmätare	Misurat.carburante	Medi.d.nivel.d.comb.
62 11 1 358 437	U	Bensinmätare	Misurat.carburante	Medi.d.nivel.d.comb.
62 13 1 353 244		Temp.mätare	Teletermometro	Teletermómetro
62 12 1 353 900		Hast.mätare(km/h) (w=0,679)	Tachimetro(km/h) (w=0,679)	Tacómetro(km/h) (w=0,679)
62 12 1 810 617	U	Hast.mätare(km/h) (w=0,7125)	Tachimetro(km/h) (w=0,7125)	Tacómetro(km/h) (w=0,7125)
62 12 1 359 269		Hast.mätare (km/h)	Tachimetro (km/h)	Tacómetro (km/h)
62 12 1 359 255		Hast.mätare (km/h)	Tachimetro (km/h)	Tacómetro (km/h)
62 12 1 810 618		Hast.mätare(mph) (w=1,14)	Tachimetro(mph) (w=1,14)	Tacómetro(mph) (w=1,14)
62 11 1 356 399		Hast.mätare(mp/h) (w=1,2164)	Tachimetro(mp/h) (w=1,2164)	Tacómetro(mp/h) (w=1,2164)
62 12 1 353 958		Hast.mätare(mp/h) (w=1,078)	Tachimetro(mp/h) (w=1,078)	Tacómetro(mp/h) (w=1,078)
07 11 9 932 045		Fjäderbricka B5	Rosetta elastica B5	Arandela elástica B5
07 11 9 922 036		Mutter M5	Dado esagonale M5	Tuerca hexagonal M5
62 11 1 358 380		Lamphållare	Porta-lampada	Portalámparas
62 14 9 557 328		Glöd sampa	Lampadina	Bombilla

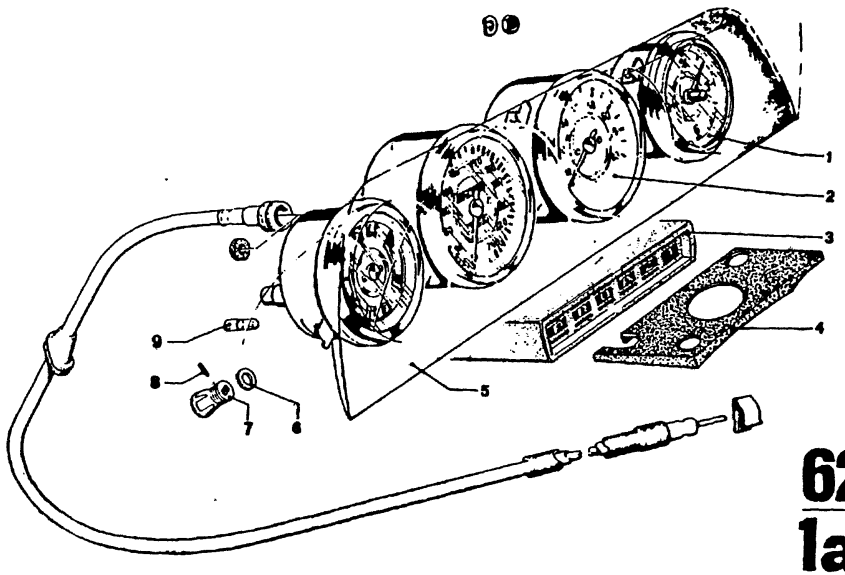

62
1a

9/74

Bild-Nr.	Teil-Nr.	Symbol	Teil-Benennung	Stück/E 2.5 CS	2.5 CSA	2800 CS	2800 CSA	3.0 CS	3.0 CSA	3.0 CSi	3.0 CS-L	3.0 CSi-L	USA 2800 CS	2800 CSA	3.0 CS	3.0 CSA
1	62 13 1 357 111		Quarz-Zeituhr	1	1	1	1	1	1	1	1				1	1
2	62 13 1 810 619	U	Drehzahlmesser			1	1	1	1	1	1		1	1	1	1
	62 13 1 359 271		Drehzahlmesser	1	1	1	1	1	1	1	1		1	1	1	1
3	62 14 1 352 334	(o)	Ganganzeige				1		1					1		1
	51 16 1 354 991	(oo)	Ganganzeige				1		1							
4	61 12 1 811 441		Grundplatte				1		1					1		1
5	~~62 11 1 810 616~~	(o) U	Instrumententräger			1	1	1	1				1	1	1	1
	62 11 1 354 848	(o)	Instrumententräger mit Grundplatte und Zierringen			1	1	1	1	1	1		1	1	1	1
	62 11 1 814 275	(oo)	Instrumententräger			1	1	1	1	1	1					
	62 11 1 814 283	(oo)	Instrumententräger mit Instrumenten			1	1	1	1	1	1					
6	07 11 9 963 016		DT RG A 5x9	1	1	1	1	1	1	1	1		1	1	1	1
7	62 12 8 580 176		Knopf für Rückstellbetrieb	1	1	1	1	1	1	1	1		1	1	1	1
8	07 11 9 904 415		Gewindestift M 3x5	1	1	1	1	1	1	1	1		1	1	1	1
9	07 11 9 978 254		Glühlampe H 12 V/2 W	12	12	12	12	12	12	12	12		12	12	12	12

9/74 **62** **1a**

Bemerkungen
Remarks
Observations
Opmerkingen
Anmärkningar
Osservazione
Observaciones

Part No. No. de pièce Onderdeel-Nr.	Symbol	Denomination of parts	Dénomination de pièces	Benaming
62 13 1 357 111	U	Quartz-clock	Montre à quartz	Kwart klok
62 13 1 810 619		Revolution counter	Compte-tours	Toerentelier
62 13 1 359 271		Revolution counter	Compte-tours	Toerentelier
62 14 1 352 334	(o)	Gear indication	Indicateur de vit.	Snelheidsindicator
51 16 1 354 991	(oo)	Gear indication	Indicateur de vit.	Snelheidsindicator
61 12 1 811 441		Basic plate	Plaque debase	Grondplaat
~~62 11 1 810 616~~	(o) U	Instrument support	Support tableau d.bord	Instrumentendrager
62 11 1 354 848	(o)	Instrument support with base plate and ornament rings	Supp.tableau d.bord avec plaque base et decorative anneau	Instrumentendrager met grondplaat en sierringen
62 11 1 814 275	(oo)	Instrument support	Support tableau d.bord	Instrumentendrager
62 11 1 814 283	(oo)	Instrument support with instrument	Supp. tableau de bord avec tableau de bord	Instrumentendrager met instrumenten
07 11 9 963 016		DT RG A 5 x 19	DT RG A 5 x 19	DT RG A 5 x 19
62 12 8 580 176		Button for return button	Bouton pour bouton de retour	Knop voor terugstellen
07 11 9 904 415		Grub screw M 3 x 5	Cheville taraud.M3x5	Draadeind M 3 x 5
07 11 9 978 254		Bulb H 12 V/2 W	Lampe H 12 V/2 W	Gloeilamp H 12 V/2 W

Reservdels-Nr. N° de pezzo N° pieza	Symbol	Reservdels-benämning	Denominazione pezzo	Designación pieza
62 13 1 357 111	U	Klocka	Orologio di quarzo	Reloj de cuarzo
62 13 1 810 619		Varvräknare	Contagiri	Cuentarrevoluciones
62 13 1 359 271		Varvräknare	Contagiri	Cuentarrevoluciones
62 14 1 352 334	(o)	Växelangivare	Indicatore marce	Inducacion cambio
51 16 1 354 991	(oo)	Växelangivare	Inducatore marce	Indicacion cambio
61 12 1 811 441		Platta	Piastra di base	Placa de base
~~62 11 1 810 616~~	(o) U	Instrumenthållare	Portastrumenti	Portalnstrumentos
62 11 1 354 848	(o)	Instrumenthållare med platta och kromringar	Portastrumenti con piastra base e anello ornament	Portalnstrumentos con placa de base y anillo embellecedor
62 11 1 814 275	(oo)	Instrumenthållare	Portastrumenti	Portalnstrumentos
62 11 1 814 283	(oo)	Instrumenthållare med instrument	Portastrumenti con strumenti	Portalnstrumentos con instrumentos
07 11 9 963 016		DT RG A 5 x 19	DT RG A 5 x 19	DT RG A 5 x 19
62 12 8 580 176		Knopp för vridknopp	Pomello per elemento di azzeramen	Boton para disposit/d.pues.a.cer
07 11 9 904 415		Ställskruv M 3 x 5	Spinafilett.M3x5	Espigarosc.M3x5
07 11 9 978 254		Glöd lampa H 12 V/2 W	Lampadina H 12 V/2 W	Bombilla á 12 V/2 W

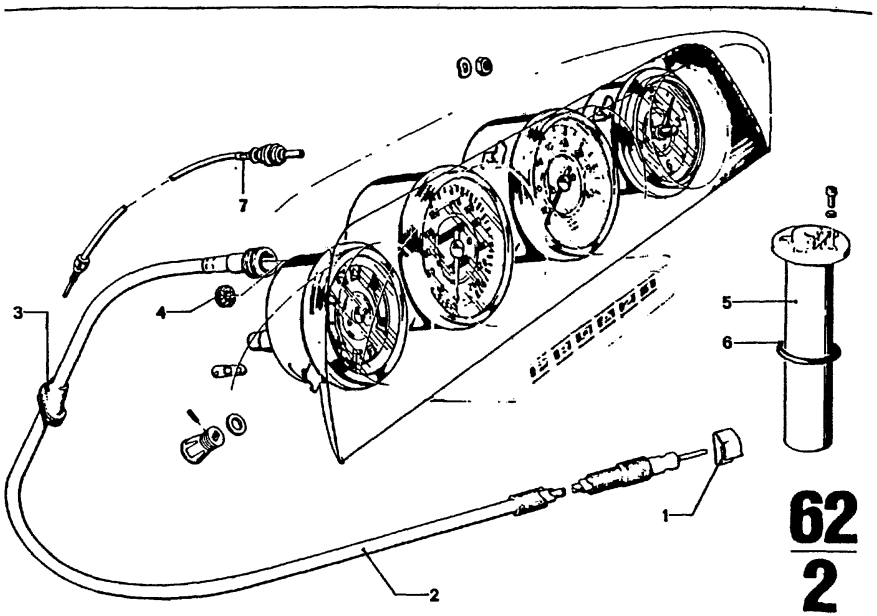

62
2

4/75

Teil-Nr.	Symbol	Teil-Benennung	Stück/E 2.5 CS	2.5 CSA	2800 CS	2800 CSA	3.0 CS	3.0 CSA	3.0 CSi		3.0 CS-L	3.0 CSi-L				USA 2800 CS	2800 CSA	3.0 CS	3.0 CSA					
62 12 1 811 448	⊃	Klemme für Antriebswelle			1	1	1	1	1		1					1	1	1	1				
62 12 1 358 247		Klemme	2	3	1	1	2	3	2		2	2				1	1	2	2				
62 12 1 352 067	(oo)	Antriebswelle für Tachometer	1	1	1		1		1		1												
62 12 1 352 068	(oo)	Antriebswelle	1	1		1		1															
62 12 1 810 623	(o)	Antriebswelle	1		1		1		1		1	1				1		1					
62 12 1 810 624	(o)	Antriebswelle		1		1		1				1					1		1				
* 62 12 1 352 068	(oo)	Antriebswelle										1											
~~61 12 1 351 679~~	⊃	Gummitülle	1	1	1	1	1	1	1		1	1				1	1	1	1				
62 12 1 359 329		Gummitülle	1	1	1	1	1	1	1		1	1				1	1	1	1				
62 12 1 354 210		Filzring	1	1	1	1	1	1	1		1	1				1	1	1	1				
* 62 16 1 352 617		Tauchrohrgeber kpl.			1	1	1	1			1					1	1	1	1				
62 16 1 354 263		Tauchrohrgeber kpl.							1			1											
* 62 16 8 782 014		Tauchrohrgeber kpl.			1	1										1	1						
62 16 8 782 015		DT RG			1	1	1	1	1		1	1				1	1	1	1				
62 12 1 358 554		Rückstellwelle für Tageskilometerzähler	1	1			1	1	1		1	1						1	1				

4/75 **62** **2**

Bemerkungen
Remarks
Observations
Opmerkingen
Anmärkningar
Osservazione
Observaciones

* 62 16 8 782 014 → Fg
* 62 16 1 352 617 Fg→

2800 CS . ...
2800 CSA . ...
2800 CS/USA . ...
2800 CSA/USA . ...

* 62 12 1 352 068 Fg→

3.0 CSi-L (oo) 4 360 00 1

Part No. No. de pièce Onderdeel-Nr.	Symbol	Denomination of parts	Dénomination de pièces	Benaming
62 12 1 811 448	⊃	Clamp for drive shaft	Collier pour axe	Klem voor aandrijfas
62 12 1 358 247		Clamp	Collier	Klem
62 12 1 352 067	(oo)	Drive shaft for speedometer	Axe de tachymètre	Aandrijfas voor snelheidsmeter
62 12 1 352 068	(oo)	Drive shaft	Axe	Aandrijfas
62 12 1 810 623	(o)	Drive shaft	Axe	Aandrijfas
62 12 1 810 624	(o)	Drive shaft	Axe	Aandrijfas
* 62 12 1 352 068	(oo)	Driving shaft	Arbre primaire	Aandrijfas
~~61 12 1 351 679~~	⊃	Rubber bushing	Douille en caoutchouc	Rubbertule
62 12 1 359 329		Rubber bushing	Douille en caoutchouc	Rubbertule
62 12 1 354 210		Feltring	Anneau de feutre	Viltring
* 62 16 1 352 617		Supm.pipe kpl.	Emett.à tube subm.kpl	Dompelbuis kpl.
62 16 1 354 263		Supm.pipe kpl.	Emett.à tube subm.kpl	Dompelbuis kpl.
* 62 16 8 782 014		Supm.pipe kpl.	Emett.à tube subm.kpl	Dompelbuis kpl.
62 16 8 782 015		Seal ring	Anneau de garniture	Keerring
62 12 1 358 554		Return shaft of day-by-day odometer	arbre d.mise à zéro p. compt.kilom.journal.	Spil v.het terugzetten v.dagkilometerteller

Reservdels-Nr. N° de pezzo N° pieza	Symbol	Reservdels-benämning	Denominazione pezzo	Designación pieza
62 12 1 811 448	⊃	Klämma för drivaxel	Morsetto per albero di comando	Pinza para eje de accionamiento
62 12 1 358 247		Klämma	Fascetta	Abrazadera
62 12 1 352 067	(oo)	Drivaxel för hast.mätare	Albero d.comando p. tachimetro	Eje d.accionam.para tacómetro
62 12 1 352 068	(oo)	Drivaxel	Albero	Eje de accionam.
62 12 1 810 623	(o)	Drivaxel	Albero	Eje de accionam.
62 12 1 810 624	(o)	Drivaxel	Albero	Eje de accionam.
* 62 12 1 352 068	(oo)	Drevaxel	Albero primario	Arbol primario
~~61 12 1 351 679~~	⊃	Gummibussning	Boccola digomma	Boquilla de goma
62 12 1 359 329		Gummibussning	Boccola digomma	Boquilla de goma
62 12 1 354 210		Filtring	Anello di feltro	Anillo de fieltro
* 62 16 1 352 617		Tankarmatur kpl.	Trasmet.a tub.tuff.kpl	Trans.en tub.inm.kpl
62 16 1 354 263		Tankarmatur kpl.	Trasmet.à tub.tuff.kpl	Trans.en tub.inm.kpl.
* 62 16 8 782 014		Tankarmatur kpl.	Trasmet.a tub.tuff.kpl	Trans.en tub.inm.kpl.
62 16 8 782 015		Packning	Anello di tenuta	Anillo obturador
62 12 1 358 554		Tripmätare	Manovella d.azzeram. contachilom.parziale	Eje d.ajuste p.cuenta kilómetr.d.día

63

	LEUCHTUNGS-ANLAGE	LIGHTING PLANT	INSTALLATION D'ECLAIRAGE
	Scheinwerfer kpl.	Headlamps kpl.	Phares kpl.
	Blinkleuchte v., vorn	Flasher, front	Clignotant, avant
	Seitenmarkierungsleuchten	Lamp side-marker	Feu de position
	Halogen-Nebelscheinwerfer	Halogen-foglamps	Phare antibrouillard à halogène
	Rückleuchte	Rear light	Eclairage arrière
	Kennzeichen- und Nebelschlußleuchte	Number plate and rear fog lamp	Eclairage plaque et lampe du brouillard, arrière
	Leuchten für Innenraum, Motorraum und Kofferraum	Interior lighting, engine compartment and luggage compartment light	Eclairage intérieur, éclairage coffre à bagages et compartiment du moteur

63		BELICHTINGS-INSTALLATIE	BELYSNINGS-ANLÄGGNING
1 – 4		Koplam kpl.	Stralkastare kpl.
5		Knipperlichten, voor	Blinkers, fram
6		Zijdelinge merklamp	Sidomarkiringsljus
7		Halogen-mistlamp	Halogen-dimljus
8		Achterverlichting	Bakbelysning
9		Kentekenplaat en mistlamp, achter	Nummerplats och dimljus, bak
10		Binnenlicht, verlichting voor motorruimte en bagageruimte	Belysning för inner-, motor- och kofferturm
		IMPIANTO D'ILLUMINAZIONE	INSTALACION DE ALUMBRADO
1 – 4		Fari kpl.	Faros kpl.
5		Lampeggiatori anteriori	Luces intermitentes delanteras
6		Luci di posizione laterali	Luces de posicion laterales
7		Faro antinebbia ad alogeno	Faro antiniebla al halogeno
8		Fanale posteriore	Luces traseras
9		Luce targa e faro antinebbia post.	Luz de matrícula y luz trasera antiniebla
10		Luce interna, luci per comp. e bag.	Luz interior, luces comp. del mot. y port.

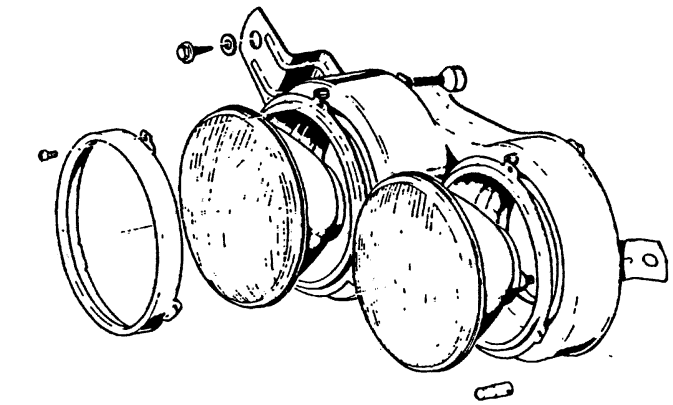

63
1
4/75

Teil-Nr.	Symbol	Teil-Benennung	Stück/E										USA								
			2.5 CS	2.5 CSA	2800 CS	2800 CSA	3.0 CS	3.0 CSA	3.0 CSi		3.0 CSi-L	3.0 CSi-L	2800 CS	2800 CSA	3.0 CS	3.0 CSA					
63 12 1 356 405		Scheinwerfer kpl.	1	1	1	1	1	1	1		1	1									
63 12 1 360 173		Scheinwerfer kpl.	1	1	1	1	1	1	1		1	1									
63 12 1 356 406		Scheinwerfer kpl.	1	1	1	1	1	1	1		1	1									
63 12 1 360 174		Scheinwerfer kpl.	1	1	1	1	1	1	1		1	1									
63 12 1 356 417	F	Scheinwerfer kpl.	1	1	1	1	1	1	1		1	1									
63 12 1 360 179	F	Scheinwerfer kpl.	1	1	1	1	1	1	1		1	1									
63 12 1 356 418	F	Scheinwerfer kpl.	1	1	1	1	1	1	1		1	1									
63 12 1 360 180	(D)	Scheinwerfer kpl.	1	1	1	1	1	1	1		1	1									
* 63 12 1 356 963		Scheinwerfer kpl.	1	1	1	1	1	1	1		1	1									
* 63 12 1 360 207		Scheinwerfer kpl.	1	1	1	1	1	1	1		1	1									
* 63 12 1 356 964		Scheinwerfer kpl.	1	1	1	1	1	1	1		1	1									
* 63 12 1 360 208		Scheinwerfer kpl.	1	1	1	1	1	1	1		1	1									
* 63 12 1 356 965	F	Scheinwerfer kpl.	1	1	1	1	1	1	1		1	1									
* 63 12 1 360 225	F	Scheinwerfer kpl.	1	1	1	1	1	1	1		1	1									
* 63 12 1 356 966	F	Scheinwerfer kpl.	1	1	1	1	1	1	1		1	1									
* 63 12 1 360 226	F	Scheinwerfer kpl.	1	1	1	1	1	1	1		1	1									
63 12 1 351 179		Scheinwerfer kpl.											1	1	1	1					
63 12 1 360 177		Scheinwerfer kpl.											1	1	1	1					
63 12 1 351 180		Scheinwerfer kpl.											1	1	1	1					
63 12 1 360 178		Scheinwerfer kpl.											1	1	1	1					

4/75 **63** / **1**

Bemerkungen
Remarks
Observations
Opmerkingen
Anmärkningar
Osservazione
Observaciones

* 63 12 1 356 963
* 63 12 1 356 964
* 63 12 1 360 207
* 63 12 1 360 208

(D)

* 63 12 1 356 963
* 63 12 1 356 964
* 63 12 1 356 965
* 63 12 1 356 966
* 63 12 1 360 207
* 63 12 1 360 208
* 63 12 1 360 225
* 63 12 1 360 226

Sonderausstattung
Scheinwerferreinigungsanlage

Part No. No. de pièce Onderdeel-Nr.	Symbol	Denomination of parts	Dénomination de pièces	Benaming
63 12 1 356 405		Headlamp kpl.	Phare kpl.	Koplamp kpl.
63 12 1 360 173		Headlamp kpl.	Phare kpl.	Koplamp kpl.
63 12 1 356 406		Headlamp kpl.	Phare kpl.	Koplamp kpl.
63 12 1 360 174		Headlamp kpl.	Phare kpl.	Koplamp kpl.
63 12 1 356 417	F	Headlamp kpl.	Phare kpl.	Koplamp kpl.
63 12 1 360 179	F	Headlamp kpl.	Phare kpl.	Koplamp kpl.
63 12 1 356 418	F	Headlamp kpl.	Phare kpl.	Kooplamp kpl.
63 12 1 360 180	(D)	Headlamp kpl.	Phare kpl.	Koplamp kpl.
* 63 12 1 356 963		Headlamp kpl.	Phare kpl.	Koplamp kpl.
* 63 12 1 360 207		Headlamp kpl.	Phare kpl.	Koplamp kpl.
* 63 12 1 356 964		Headlamp kpl.	Phare kpl.	Koplamp kpl.
* 63 12 1 360 208		Headlamp kpl.	Phare kpl.	Koplamp kpl.
* 63 12 1 356 965	F	Headlamp kpl.	Phare kpl.	Koplamp kpl.
* 63 12 1 360 225	F	Headlamp kpl.	Phare kpl.	Koplamp kpl.
* 63 12 1 356 966	F	Headlamp kpl.	Phare kpl.	Koplamp kpl.
* 63 12 1 360 226	F	Headlamp kpl.	Phare kpl.	Koplamp kpl.
63 12 1 351 179		Headlamp kpl.	Phare kpl.	Koplamp kpl.
63 12 1 360 177		Headlamp kpl.	Phare kpl.	Koplamp kpl.
63 12 1 351 180		Headlamp kpl.	Phare kpl.	Koplamp kpl.
63 12 1 360 178		Headlamp kpl.	Phare kpl.	Koplamp kpl.

Reservdels-Nr. N° de pezzo N° pieza	Symbol	Reservdels-benämning	Denominazione pezzo	Designación pieza
63 12 1 356 405		Strålkastar kpl.	Faro kpl.	Faro kpl.
63 12 1 360 173		Strålkastar kpl.	Faro kpl.	Faro kpl.
63 12 1 356 406		Strålkastar kpl.	Faro kpl.	Faro kpl.
63 12 1 360 174		Strålkastar kpl.	Faro kpl.	Faro kpl.
63 12 1 356 417	F	Strålkastar kpl.	Faro kpl.	Faro kpl.
63 12 1 360 179	F	Strålkastar kpl.	Faro kpl.	Faro kpl.
63 12 1 356 418	F	Strålkastar kpl.	Faro kpl.	Faro kpl.
63 12 1 360 180	(D)	Strålkastar kpl.	Faro kpl.	Faro kpl.
* 63 12 1 356 963		Strålkastar kpl.	Faro kpl.	Faro kpl.
* 63 12 1 360 207		Strålkastar kpl.	Faro kpl.	Faro kpl.
* 63 12 1 356 964		Strålkastar kpl.	Faro kpl.	Faro kpl.
* 63 12 1 360 208		Strålkastar kpl.	Faro kpl.	Faro kpl.
* 63 12 1 356 965	F	Strålkastar kpl.	Faro kpl.	Faro kpl.
* 63 12 1 360 225	F	Strålkastar kpl.	Faro kpl.	Faro kpl.
* 63 12 1 356 966	F	Strålkastar kpl.	Faro kpl.	Faro kpl.
* 63 12 1 360 226	F	Strålkastar kpl.	Faro kpl.	Faro kpl.
63 12 1 351 179		Strålkastar kpl.	Faro kpl.	Faro kpl.
63 12 1 360 177		Strålkastar kpl.	Faro kpl.	Faro kpl.
63 12 1 351 180		Strålkastar kpl.	Faro kpl.	Faro kpl.
63 12 1 360 178		Strålkastar kpl.	Faro kpl.	Faro kpl.

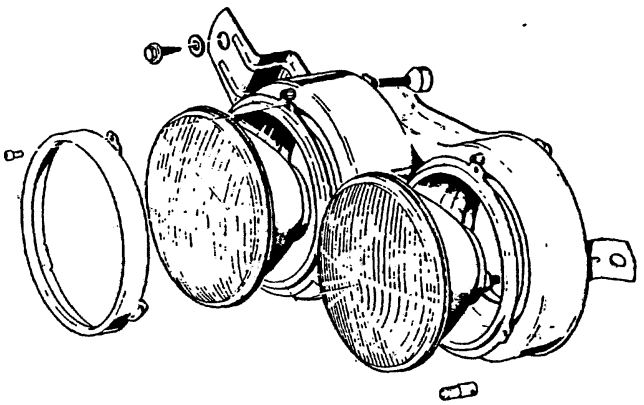

63
1a
4/75

Bild-Nr.	Teil-Nr.	Symbol	Teil-Benennung	Stück/E										USA			
				2.5 CS	2.5 CSA	2800 CS	2800 CSA	3.0 CS	3.0 CSA	3.0 CSi		3.0 CS-L	3.0 CSi-L	2800 CS	2800 CSA	3.0 CS	3.0 CSA
1	63 12 1 353 945	U	Scheinwerfer kpl.			1	1	1	1	1		1	1				
	63 12 1 356 407	U	Scheinwerfer kpl.			1	1	1	1	1		1	1				
	63 12 1 360 175	U	Scheinwerfer kpl.			1	1	1	1	1		1	1				
	63 12 1 356 408	U	Scheinwerfer kpl.			1	1	1	1	1		1	1				
	63 12 1 360 176	U	Scheinwerfer kpl.			1	1	1	1	1		1	1				
*	63 12 1 356 967	U	Scheinwerfer kpl.			1	1	1	1	1		1	1				
*	63 12 1 360 209	U	Scheinwerfer kpl.			1	1	1	1	1		1	1				
*	63 12 1 356 968	U	Scheinwerfer kpl.			1	1	1	1	1		1	1				
*	63 12 1 360 210	T	Scheinwerfer kpl.			1	1	1	1	1		1	1				

4/75 **63** **1a**

Bemerkungen
Remarks
Observations
Opmerkingen
Anmärkningar
Osservazione
Observaciones

* 63 12 1 356 967
* 63 12 1 356 968
* 63 12 1 360 209
* 63 12 1 360 210

Sonderausstattung
Scheinwerferreinigungsanlage

Part No. No. de pièce Onderdeel-Nr.	Symbol	Denomination of parts	Dénomination de pièces	Benaming
63 12 1 353 945	U	Headlamp kpl.	Phare kpl.	Koplamp kpl.
63 12 1 356 407	U	Headlamp kpl.	Phare kpl.	Koplamp kpl.
63 12 1 360 175	U	Headlamp kpl.	Phare kpl.	Koplamp kpl.
63 12 1 356 408	U	Headlamp kpl.	Phare kpl.	Koplamp kpl.
63 12 1 360 176	U	Headlamp kpl.	Phare kpl.	Koplamp kpl.
* 63 12 1 356 967	U	Headlamp kpl.	Phare kpl.	Koplamp kpl.
* 63 12 1 360 209	U	Headlamp kpl.	Phare kpl.	Koplamp kpl.
* 63 12 1 356 968	U	Headlamp kpl.	Phare kpl.	Koplamp kpl.
* 63 12 1 360 210	T	Headlamp kpl.	Phare kpl.	Koplamp kpl.

Reservdels-Nr. N° de pezzo N° pieza	Symbol	Reservdels-benämning	Denominazione pezzo	Designación pieza
63 12 1 353 945	U	Strålkastar kpl.	Faro kpl.	Faro kpl.
63 12 1 356 407	U	Strålkastar kpl.	Faro kpl.	Faro kpl.
63 12 1 360 175	U	Strålkastar kpl.	Faro kpl.	Faro kpl.
63 12 1 356 408	U	Strålkastar kpl.	Faro kpl.	Faro kpl.
63 12 1 360 176	U	Strålkastar kpl.	Faro kpl.	Faro kpl.
* 63 12 1 356 967	U	Strålkastar kpl.	Faro kpl.	Faro kpl.
* 63 12 1 360 209	U	Strålkastar kpl.	Faro kpl.	Faro kpl.
* 63 12 1 356 968	U	Strålkastar kpl.	Faro kpl.	Faro kpl.
* 63 12 1 360 210	T	Strålkastar kpl.	Faro kpl.	Faro kpl.

Bemerkungen
Remarks
Observations
Opmerkingen
Anmärkningar
Osservazione
Observaciones

** → Fg

3.0 CS	2 212 885
3.0 CSA	2 231 107
3.0 CSi	2 263 080
3.0 CS-L (o)	2 275 001
3.0 CS-L (oo)	2 285 046

* 63 12 1 355 119 → Fg
* 63 12 1 359 777 Fg →

3.0 CS (USA) .....
3.0 CSA (USA) .....

**

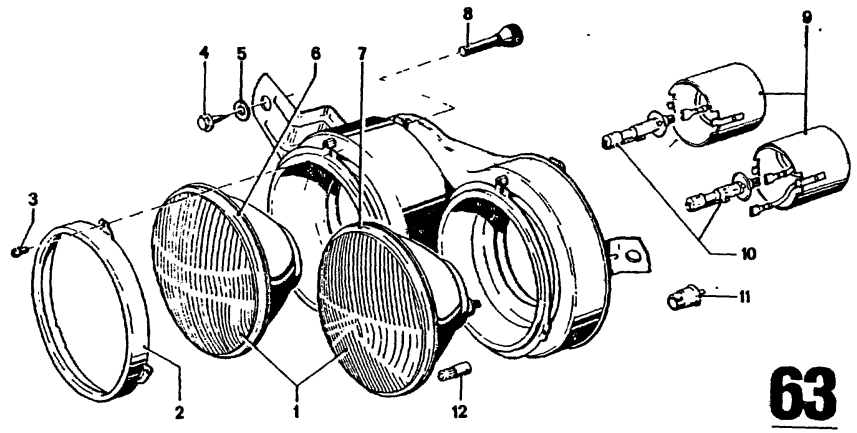

63 2

4/75

Teil-Nr.	Symbol	Teil-Benennung	Stück/E 2.5 CS	2.5 CSA	2800 CS	2800 CSA	3.0 CS	3.0 CSA	3.0 CSi	3.0 CS-L	3.0 CSi-L	USA 2800 CS	2800 CSA	3.0 CS	3.0 CSA
		Scheinwerfereinsatz													
63 12 1 353 988	(o)	Einsatz			1	1	1	1	1	1					
63 12 1 353 989	(F)	Einsatz, gelb			1	1	1	1	1						
63 12 1 353 990	(oo)	Einsatz			1	1	1	1	1	1					
63 11 8 750 256		Glashalterahmen			4	4	4	4	4	4		4	4	4	4
07 11 9 919 367	⊃	Zylinderschraube AM 4 x 8			12	12	12	12	12	12		12	12	12	12
* 63 12 1 355 119	⊃	LIN SHR			12	12	12	12	12	12		12	12	12	12
* 63 12 1 359 777		LIN BL SHR										12	12	12	12
63 12 1 352 070	⊃	BL SHR			6	6	6	6				6	6	6	6
16 11 4 780 114		6 KT BL SHR A 6,5x19 mit Scheibe			6	6	6	6	6	6		6	6	6	6
63 13 8 554 112		Gummischeibe													
63 11 8 750 240		Fernlichteinsatz			6	6	6	6	6	6		6	6	6	6
63 12 1 351 106	⊃	Fernlichteinsatz										2	2	2	2
63 12 1 353 942		Fernlichteinsatz			2	2									
63 12 1 351 817	⊃(F)	Fernlichteinsatz			2	2	2	2	2	2					
63 12 1 353 952	(F)	Fernlichteinsatz			2	2									
63 11 8 750 241		Abblendlichteinsatz					2	2	2	2					
63 12 1 353 948	(oo)	Abblendlichteinsatz			2	2	2	2	2	2		2	2	2	2
63 12 1 351 109	⊃(o)	Abblendlichteinsatz			2	2									
63 12 1 353 944		Abblendlichteinsatz			2	2	2	2	2	2					
63 12 1 351 821	⊃(F)	Abblendlichteinsatz			2	2									
63 12 1 353 954	(F)	Abblendlichteinsatz			2	2	2	2	2	2					
~~63 12 1 351 098~~		Einstellschraube			8	8	8	8	8	8		8	8	8	8
63 12 1 351 107		Abdeckkappe (Fernlicht)			2	2	2	2	2	2		2	2	2	2
63 12 1 351 110		Abdeckkappe (Abblendlicht)			2	2	2	2	2	2		2	2	2	2
07 11 9 978 390		Glühlampe YA 12 V/55 W			2	2	2	2	2	2					
62 14 8 680 130		Lampenfassung			2	2	2	2	2	2					
07 11 9 978 256		Glühlampe HL 12 V/4 W			2	2	2	2	2	2					

Part No. No. de pièce Onderdeel-Nr.	Symbol	Denomination of parts	Dénomination de pièces	Benaming
		Headlamps	Phares	Koplamp
63 12 1 353 988	(o)	(set)	(jeu)	(set)
63 12 1 353 989	(F)	(set), yellow	(jeu), jaune	(set), geel
63 12 1 353 990	(oo)	(set)	(jeu)	(set)
63 11 8 750 256		Glass retaining rim	Cadre d. reten. d. verre	Glasomlijsting
07 11 9 919 367	⊃	Cylinder head screw AM 4 x 8	Vis cylindrique AM 4 x 8	Cilinderschroef AM 4 x 8
* 63 12 1 355 119	⊃	Lens head screw	Vis noyée	Lenskopschroef
* 63 12 1 359 777		LIN BL SHR	LIN BL SHR	LIN BL SHR
63 12 1 352 070	⊃	Sheet metal screw	Vis pour tôle	Plaatschroef
16 11 4 780 114		6KT BL SHR A6,5x19 with washer	6KT BL SHR A6,5x19 avec disque	6KT BL SHR A6,5x19 met ring
63 13 8 554 112		Rubber washer	Disque d. caoutchouc	Rubberring
63 11 8 750 240		High beam insert	Rechange lampe-phar	Verklikkerinzet
63 12 1 351 106	⊃	High beam insert	Rechange lampe-phar	Verklikkerinzet
63 12 1 353 942		High beam insert	Rechange lampe-phar	Verklikkerinzet
63 12 1 351 817	⊃(F)	High beam insert	Rechange lampe-phar	Verklikkerinzet
63 12 1 353 952	(F)	High beam insert	Rechange lampe-phar	Verklikkerinzet
63 11 8 750 241		Dimmed light insert	Rechange lampe-code	Dimschakelaarinzet
63 12 1 353 948	(oo)	Dimmed light insert	Rechange lampe-code	Dimschakelaarinzet
63 12 1 351 109	⊃(o)	Dimmed light insert	Rechange lampe-code	Dimschakelaarinzet
63 12 1 353 944		Dimmed light insert	Rechange lampe-code	Dimschakelaarinzet
63 12 1 351 821	⊃(F)	Dimmed light insert	Rechange lampe-code	Dimschakelaarinzet
63 12 1 353 954	(F)	Dimmed light insert	Rechange lampe-code	Dimschakelaarinzet
~~63 12 1 351 098~~		Adjust screw	Vis d'ajustement	Stelbout
63 12 1 351 107		Cover cap (headlight)	Chapeau (eclairage à long. port)	Deksel (koplicht)
63 12 1 351 110		Cover cap (dimlight)	Chapeau (eclairage code)	Deksel (dimschakelaar)
07 11 9 978 390		Bulb YA/12 V 55 W	Lampe YA/12 V 55 W	Gloeilamp YA/12 V 55 W
62 14 8 680 130		Lamp socket	Socle de lampe	Gloeilamp
07 11 9 978 256		Bulb HL/12 V/4 W	Lampe HL/12 V/4 W	Gloeilamp HL/12 V/4 W

Reservdels-Nr. N° de pezzo N° pieza	Symbol	Reservdelsbenämning	Denominazione pezzo	Designación pieza
		Strålkastare	Elemento faro	Optica de faro
63 12 1 353 988	(o)	(sats)	(corredo)	(juego)
63 12 1 353 989	(F)	(sats) gul	(corredo) giallo	(juego) amarillo
63 12 1 353 990	(oo)	(sats)	(corredo)	(juego)
63 11 8 750 256		Ram	Cornice d. riflegn. crist.	Marco d. fijac. d. crista
07 11 9 919 367	⊃	Skruv CH AM 4 x 8	Vite cilindrica AM 4 x 8	Tornillo cilindrico AM 4 x 8
* 63 12 1 355 119	⊃	Skruv	Vite lenticolare	Tornillo alomado
* 63 12 1 359 777		LIN BL SHR	LIN BL SHR	LIN BL SHR
63 12 1 352 070	⊃	Plåtskruv	Vite per lamiera	Tornillo para chapa
16 11 4 780 114		6KT BL SHR A6,5x19 med bricka	6KT BL SHR A6,5x19 con rosetta	6KT BL SHR A6,5x19 con arandela
63 13 8 554 112		Gummibricka	Rondella di gomma	Arandela de goma
63 11 8 750 240		Helljusinsats	Elemen. luce abbagli.	Optica d. luz d. carrete
63 12 1 351 106	⊃	Helljusinsats	Elemen. luce abbagli.	Optica d. luz d. carrete
63 12 1 353 942		Helljusinsats	Elemen. luce abbagli.	Optica d. luz d. carrete
63 12 1 351 817	⊃(F)	Helljusinsats	Elemen. luce abbagli	Optica d. luz d. carrete
63 12 1 353 952	(F)	Helljusinsats	Elemen. luce abbagli	Optica d. luz d. carrete
63 11 8 750 241		Halvljusinsats	Elemen. luce anabbag.	Optica d. luz d. cruce
63 12 1 353 948	(oo)	Halvljusinsats	Elemen. luce anabbag	Optica d. luz d. cruce
63 12 1 351 109	⊃(o)	Halvljusinsats	Elemen. luce anabbag	Optica d. luz d. cruce
63 12 1 353 944		Halvljusinsats	Elemen. luce anabbag	Optica d. luz d. cruce
63 12 1 351 821	⊃(F)	Halvljusinsats	Elemen. luce anabbag	Optica d. luz d. cruce
63 12 1 353 954	(F)	Halvljusinsats	Elemen. luce anabbag.	Optica d. luz d. cruce
~~63 12 1 351 098~~		Justerskruv	Vite di registro	Tornillo de ajuste
63 12 1 351 107		Kåpa (helljus)	Cuffia di copertura (proiet. a grande porta)	Caperuza cobertera (luz d. gran alcance)
63 12 1 351 110		Kåpa (avbländningsljus)	Cuffia di copertura (luce anabbagliante)	Caperuza cobertera (luz de cruce)
07 11 9 978 390		Glödlampa YA 12 V/55 W	Lampadina YA 12 V/55 W	Bombilla YA 12 V/55 W
62 14 8 680 130		Lamphållare	Porta-lampada	Portalámparas
07 11 9 978 256		Glödlampa HL 12 V/4 W	Lampadina HL 12 V/4 W	Bombilla HL 12 V/4 W

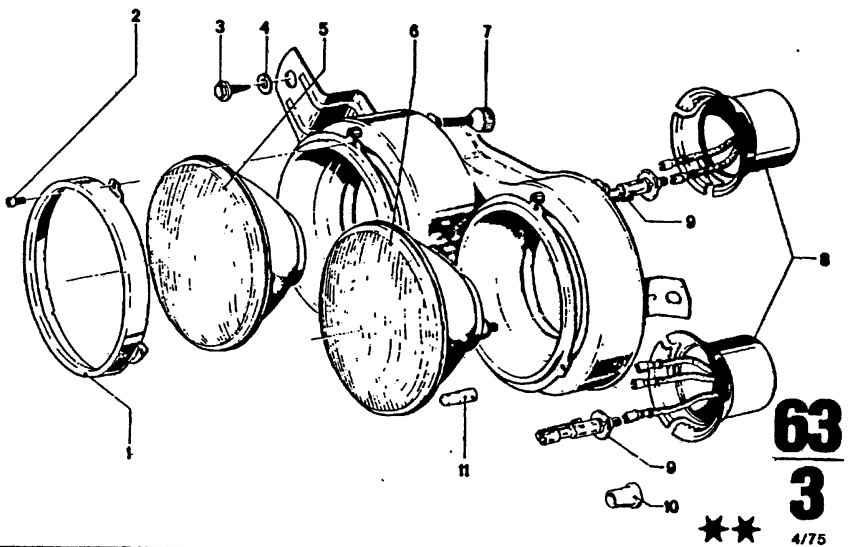

Bild-Nr.	Teil-Nr.	Symbol	Teil-Benennung	Stück/E 2.5 CS	2.5 CSA	2800 CS	2800 CSA	3.0 CS	3.0 CSA	3.0 CSi	3.0 CS-L	3.0 CSi-L	USA 2800 CS	2800 CSA	3.0 CS	3.0 CSA
1	63 11 8 750 256		Glashalterahmen	4	4			4	4	4	4	4				
2	07 11 9 919 367	U	Zylinderschraube AM 4 x 8	12	12			12	12	12	12	12				
	* 63 12 1 355 119		LIN SHR	12	12			12	12	12	12	12				
	* 63 12 1 359 777		LIN BL SHR	12	12			12	12	12	12	12				
3	16 11 4 780 114		6KT BL SHR A 6,5x19 mit Scheibe	6	6			6	6	6	6	6				
4	63 13 8 554 112		Gummischeibe	6	6			6	6	6	6	6				
5	63 12 1 356 409	Ⓕ	Fernlichteinsatz	2	2			2	2	2	2	2				
	63 12 1 356 419	Ⓕ	Fernlichteinsatz	2	2			2	2	2	2	2				
6	63 12 1 356 415	(oo)	Abblendlichteinsatz	2	2			2	2	2	2	2				
	63 12 1 356 412	(o)	Abblendlichteinsatz	2	2			2	2	2	2	2				
	63 12 1 356 421	Ⓕ	Abblendlichteinsatz	2	2			2	2	2	2	2				
7	~~63 12 1 351 008~~		Einstellschraube					8	8	8	8	8				
8	63 12 1 356 398		Abdeckkappe mit Leitung (Fernlicht)	2	2			2	2	2	2	2				
	63 12 1 356 397		Abdeckkappe mit Leitung (Abblendlicht)	2	2			2	2	2	2	2				
9	07 11 9 978 390		Glühlampe YA 12 V/55 W	2	2			2	2	2	2	2				
10	62 14 8 680 130		Lampenfassung	2	2			2	2	2	2	2				
11	07 11 9 978 256		Glühlampe H 12 V/4 W	2	2			2	2	2	2	2				

4/75 **63** / **3**

Bemerkungen
Remarks
Observations
Opmerkingen
Anmärkningar
Osservazione
Observaciones

** Fg→

3.0 CS	2 212 886
3.0 CSA	2 231 108
3.0 CSi	2 263 081
3.0 CS-L (o)	2 275 002
3.0 CS-L (oo)	2 285 047

* 63 12 1 355 119 →Fg
* 63 12 1 359 777 Fg→

Part No. No. de pièce Onderdeel-Nr.	Symbol	Denomination of parts	Dénomination de pièces	Benaming
63 11 8 750 256		Glass retaining rim	Cadre d.reten.d.verre	Glasomlijsting
07 11 9 919 367	U	Cylinder head screw AM 4 x 8	Vis cylindrique AM 4 x 8	Cilinderschroef AM 4 x 8
* 63 12 1 355 119		Lens head screw LIN BL SHR	Vis noyée LIN BL SHR	Lenskopschroef LIN BL SHR
* 63 12 1 359 777		6KT BL SHR A6,5x19 with washer	6KT BL SHR A6,5x19 avec disque	6KT BL SHR A6,5x19 met ring
16 11 4 780 114		Rubber washer	Disque de caoutchouc	Rubberring
63 13 8 554 112		High beam insert	Rechange lampe-phar	Verklikkerinzet
63 12 1 356 409	Ⓕ	High beam insert	Rechange lampe-phar	Verklikkerinzet
63 12 1 356 419	Ⓕ	Dimmed light insert	Rechange lampe-code	Dimschakelaarinzet
63 12 1 356 415	(oo)	Dimmed light insert	Rechange lampe-code	Dimschakelaarinzet
63 12 1 356 412	(o)	Dimmed light insert	Rechange lampe-code	Dimschakelaarinzet
63 12 1 356 421	Ⓕ	Adjust screw	Vis d'ajustement	Stelbout
~~63 12 1 351 008~~		Cover cap with line(head light)	Chapeau avec ligne (eclairage à long.port)	Deksel met leiding (koplicht)
63 12 1 356 398		Cover cap with line(dimlight)	Chapeau avec ligne (eclairage code)	Deksel met leiding (dimschakelaar)
63 12 1 356 397		Bulb YA 12 V/55 W	Lampe YA 12 V/55 W	Gloeilamp YA 12 V/55 W
07 11 9 978 390		Lamp socket	Socle de lampe	Gloeilamp
62 14 8 680 130		Bulb HL 12 V/4 W	Lampe HL 12 V/4 W	Gloeilamp HL 12 V/4 W
07 11 9 978 256				

Reservdels-Nr. N° de pezzo N° pieza	Symbol	Reservdels-benämning	Denominazione pezzo	Designación pieza
63 11 8 750 256		Ram	Cornd.ritegnocristal	Marcod.fijad.cristal
07 11 9 919 367	U	Skruv CH AM 4 x 8	Vite cilindrica AM 4 x 8	Tornillo cilindrico AM 4 x 8
* 63 12 1 355 119		Skruv LIN BL SHR	Vite lenticolare LIN BL SHR	Tornillo alomado LIN BL SHR
* 63 12 1 359 777		6KT BL SHR A6,5x19 med bricka	6KT BL SHR A6,5x19 con rosetta	6KT BL SHR A6,5x19 con arandela
16 11 4 780 114		Gummibricka	Rondella di gomma	Arandela de goma
63 13 8 554 112		Helljusinsats	Elemen.luce abbagli.	Opticad.luzd.carrete
63 12 1 356 409	Ⓕ	Helljusinsats	Elemen.luce abbagli.	Opticad.luzd.carrete
63 12 1 356 419	Ⓕ	Halvljusinsats	Elemen.luce anabbag.	Opticad.luzd.cruce
63 12 1 356 415	(oo)	Halvljusinsats	Elemen.luce anabbag.	Opticad.luzd.cruce
63 12 1 356 412	(o)	Halvljusinsats	Elemen.luce anabbag.	Opticad.luzd.cruce
63 12 1 356 421	Ⓕ	Justerskruv	Vite di registro	Tornillo de ajuste
~~63 12 1 351 008~~		Kapa med ledning (helljus)	Cuffiad.cop.con.cab. (proiet.a grande porta)	Caperuza cob.con cab (luz d.gran alcance)
63 12 1 356 398		Kapa med ledning (avbländningsljus)	Cuffiad.cop.con.cab. (luce anabbagliante)	Caperuza cobert.con (luz de cruce)
63 12 1 356 397		Glödlampa YA 12 V/55 W	Lampadina YA 12 V/55 W	Bombilla YA 12 V/55 W
07 11 9 978 390		Lamphållare	Porta-lampada	Portalamparas
62 14 8 680 130		Glödlampa HL 12 V/4 W	Lampadina HL 12 V/4 W	Bombilla HL 12 V/4 W
07 11 9 978 256				

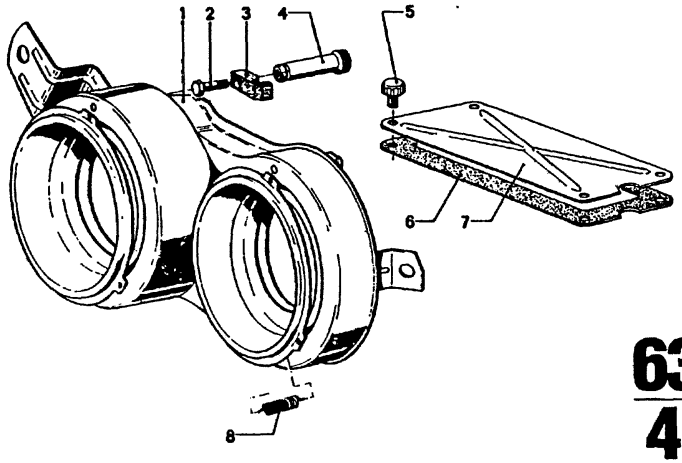

63
4

4/75

Bild-Nr.	Teil-Nr.	Symbol	Teil-Benennung	Stück/E 2.5 CS	2.5 CSA	2800 CS	2800 CSA	3.0 CS	3.0 CSA	3.0 CSi	3.0 CS-L	3.0 CSi-L	USA 2800 CS	2800 CSA	3.0 CS	3.0 CSA
1	63 12 1 351 099		Traggestell										1	1	1	1
	63 12 1 351 100		Traggestell										1	1	1	1
	63 12 1 354 443		Traggestell	1	1	1	1	1	1	1	1	1				
	63 12 1 354 444		Traggestell	1	1	1	1	1	1	1	1	1				
	63 12 1 360 181		Traggestell	1	1	1	1	1	1	1	1	1	1	1	1	1
	63 12 1 360 182		Traggestell	1	1	1	1	1	1	1	1	1	1	1	1	1
2	* 63 12 1 354 448		Einstellschraube mit Einstellnocken	8	8	8	8	8	8	8	8	8	8	8	8	8
3	* 63 12 1 354 457		Einstellnocken	8	8	8	8	8	8	8	8	8	8	8	8	8
4	* 63 12 1 354 449		Einstellmutter	8	8	8	8	8	8	8	8	8		8	8	8
5	63 12 1 811 910		Rändelschraube	6	6	6	6	6	6	6	6	6	6	6	6	6
6	63 12 1 811 923		Dichtung	1	1	1	1	1	1	1	1	1	1	1	1	1
	63 12 1 811 924		Dichtung	1	1	1	1	1	1	1	1	1	1	1	1	1
7	63 12 1 811 921		Abdeckung für Scheinwerfertopf	1	1	1	1	1	1	1		1	1	1	1	1
	63 12 1 811 922		Abdeckung für Scheinwerfertopf	1	1	1	1	1	1	1		1	1	1	1	1
	63 12 1 819 675		Abdeckung für Scheinwerfertopf								1					
	63 12 1 819 676		Abdeckung für Scheinwerfertopf								1					
8	* 63 12 1 354 452		Einstellfeder	4	4	4	4	4	4	4	4	4	4	4	4	4
	* 63 12 1 359 719		Einstellfeder	4	4	4	4	4	4	4	4	4	4	4	4	4

Bemerkungen
Remarks
Observations
Opmerkingen
Anmärkningar
Osservazione
Observaciones

* 63 12 1 354 448 →Fg
* 63 12 1 354 457 →Fg
* 63 12 1 354 452 →Fg
* 63 12 1 359 719 Fg→

* 63 12 1 354 449 Fg→

3.0 CS (USA) .....
3.0 CSA (USA) .....

Part No. No. de pièce Onderdeel-Nr.	Symbol	Denomination of parts	Dénomination de pièces	Benaming
63 12 1 351 099		Supporting frame	Support	Draagframe
63 12 1 351 100		Supporting frame	Support	Draagframe
63 12 1 354 443		Supporting frame	Support	Draagframe
63 12 1 354 444		Supporting frame	Support	Draagframe
63 12 1 360 181		Supporting frame	Support	Draagframe
63 12 1 360 182		Supporting frame	Support	Draagframe
* 63 12 1 354 448		Adjust screw with adjusting com	Vis d'ajustement avec come d.reglage	Stelbout met steinok
* 63 12 1 354 457		Adjusting cam	Came de reglage	Steinok
* 63 12 1 354 449		Adjust nut	Ecrou d'ajustement	Stelmoer
63 12 1 811 910		Knurled screw	Ecrou moleté	Gekartelde schroef
63 12 1 811 923		Sealing	Garniture	Pakking
63 12 1 811 924		Sealing	Garniture	Pakking
63 12 1 811 921		Cover for headlight	Couvercle pour projecteur	Deksel voor koplamp
63 12 1 811 922		Cover for headlight	Couvercle pour projecteur	Deksel voor koplamp
63 12 1 819 675		Cover for headlight	Couvercle pour projecteur	Deksel voor koplamp
63 12 1 819 676		Cover for headlight	Couvercle pour projecteur	Deksel voor koplamp
* 63 12 1 354 452		Adjust spring	Ressort d'ajustement	Stelveer
* 63 12 1 359 719		Adjust spring	Ressort d'ajustement	Steelveer

Reservdels-Nr. N° de pezzo N° pieza	Symbol	Reservdels-benämning	Denominazione pezzo	Designación pieza
63 12 1 351 099		Stödarm	Portofaro	Portador
63 12 1 351 100		Stödarm	Portafaro	Portador
63 12 1 354 443		Stödarm	Portafaro	Portador
63 12 1 354 444		Stödarm	Portafaro	Portador
63 12 1 360 181		Stödarm	Portofaro	Portador
63 12 1 360 182		Stödarm	Portafaro	Portador
* 63 12 1 354 448		Justerskruv med justeringskam	Vite di registro con comad.registro	Tornillo de ajuste con leva d.ajuste
* 63 12 1 354 457		Justeringskam	Camma di registro	Leva de ajuste
* 63 12 1 354 449		Justermutter	Dado di registro	Tuerca de ajuste
63 12 1 811 910		Bult med splines	Vite zigrinata	Tornillo moleteado
63 12 1 811 923		Packning	Guarnizione	Junta
63 12 1 811 924		Packning	Guarnizione	Junta
63 12 1 811 921		Lock för strålkastare	Coperchio per corpo faro	Tapa para cuerpo del faro
63 12 1 811 922		Lock för strålkastare	Coperchio per corpo faro	Tapa para cuerpo del faro
63 12 1 819 675		Lock för strålkastare	Coperchio per corpo faro	Tapa para cuerpo del faro
63 12 1 819 676		Lock för strålkastare	Coperchio per corpo faro	Tapa para cuerpo del faro
* 63 12 1 354 452		Justerfjäder	Molla di registro	Resorte de ajuste
* 63 12 1 359 719		Justerfjäder	Molla di registro	Resorte de ajuste

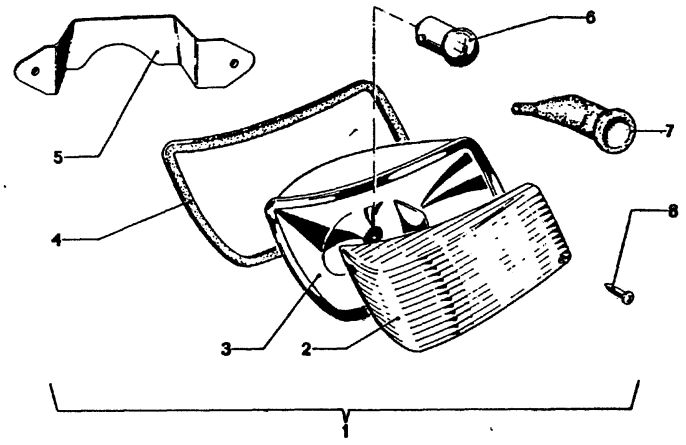

63
5
4/75

Teil-Nr.	Symbol	Teil-Benennung	Stück/E										USA									
			2.5 CS	2.5 CSA	2800 CS	2800 CSA	3.0 CS	3.0 CSA	3.0 CSi		3.0 CS-L	3.0 CSi-L	2800 CS	2800 CSA	3.0 CS	3.0 CSA						
63 13 1 810 625		Blinkleuchte kpl.	1	1	1	1	1	1	1		1	1										
63 13 1 810 626		Blinkleuchte kpl.	1	1	1	1	1	1	1		1	1										
63 13 1 811 293		Blinkleuchte kpl.											1	1	1	1						
63 13 1 811 294		Blinkleuchte kpl.											1	1	1	1						
63 13 1 811 107	①	Blinkleuchte kpl.	1	1	1	1	1	1	1		1	1										
63 13 1 811 108	①	Blinkleuchte kpl.	1	1	1	1	1	1	1		1	1										
63 13 1 811 099		Lichtscheibe	1	1	1	1	1	1	1		1	1										
63 13 1 811 100		Lichtscheibe	1	1	1	1	1	1	1		1	1										
63 13 1 811 109	①	Lichtscheibe	1	1	1	1	1	1	1													
63 13 1 811 110	①	Lichtscheibe	1	1	1	1	1	1	1													
63 13 1 811 295		Lichtscheibe											1	1	1	1						
63 13 1 811 296		Lichtscheibe											1	1	1	1						
63 13 1 811 101		Lampenträger	1	1	1	1	1	1	1		1	1										
63 13 1 811 102		Lampenträger	1	1	1	1	1	1	1		1	1										
63 13 1 811 297		Lampenträger											1	1	1	1						
63 13 1 811 298		Lampenträger											1	1	1	1						
63 13 1 811 103		Dichtung	1	1	1	1	1	1	1		1	1	1	1	1	1						
63 13 1 811 104		Dichtung	1	1	1	1	1	1	1		1	1	1	1	1	1						
63 13 1 811 105		Bügel	1	1	1	1	1	1	1		1	1	1	1	1	1						
63 13 1 811 106		Bügel	1	1	1	1	1	1	1		1	1	1	1	1	1						
07 11 9 978 384		Lampe 12 V 21/5 W											2	2	2	2						
07 11 9 978 370		Glühlampe L 12 V/21 W	2	2	2	2	2	2	2		2	2										
61 11 1 353 049		Gummikappe	1	1	1	1	1	1	1		1	1	1	1	1	1						
07 11 9 907 727		LIN BL SHR B 3,9 x 9,5	2	2	2	2	2	2	2		2	2	2	2	2	2						

4/75 **63** **5**

Bemerkungen
Remarks
Observations
Opmerkingen
Anmärkningar
Osservazione
Observaciones

Part No. No. de pièce Onderdeel-Nr.	Symbol	Denomination of parts	Dénomination de pièces	Benaming
63 13 1 810 625		Flasher kpl.	Feux d.direction kpl.	Knipperlicht kpl.
63 13 1 810 626		Flasher kpl.	Feux d.direction kpl.	Knipperlicht kpl.
63 13 1 811 293		Flasher kpl.	Feux d.direction kpl.	Knipperlicht kpl.
63 13 1 811 294		Flasher kpl.	Feux d.direction kpl.	Knipperlicht kpl.
63 13 1 811 107	①	Flasher kpl.	Feux d.direction kpl.	Knipperlicht kpl.
63 13 1 811 108	①	Flasher kpl.	Feux d.direction kpl.	Knipperlicht kpl.
63 13 1 811 099		Lens	Plaque réfléchissante	Lichtschijf
63 13 1 811 100		Lens	Plaque réfléchissante	Lichtschijf
63 13 1 811 109	①	Lens	Plaque réfléchissante	Lichtschijf
63 13 1 811 110	①	Lens	Plaque réfléchissante	Lichtschijf
63 13 1 811 295		Lens	Plaque réfléchissante	Lichtschijf
63 13 1 811 296		Lens	Plaque réfléchissante	Lichtschijf
63 13 1 811 101		Lamp socket	Porte-lampe	Lamphouder
63 13 1 811 102		Lamp socket	Porte-lampe	Lamphouder
63 13 1 811 297		Lamp socket	Porte-lampe	Lamphouder
63 13 1 811 298		Lamp socket	Porte-lampe	Lamphouder
63 12 1 811 103		Sealing	Garniture	Pakking
63 13 1 811 104		Sealing	Garniture	Pakking
63 13 1 811 105		Bow	Etrier	Beugel
63 13 1 811 106		Bow	Etrier	Beugel
07 11 9 978 384		Lamp 12 V 21/5 W	Lampe 12 V 21/5 W	Lamp 12 V 21/5 W
07 11 9 978 370		Lamp L 12 V/21 W	Lampe L 12 V/21 W	Gloeilamp L 12 V/21 W
61 11 1 353 049		Rubber hood	Cap en caoutchouc	Rubberkap
07 11 9 907 727		LIN BL SHR B3,9x9,5	LIN BL SHR B3,9x9,5	LIN BL SHR B3,9x9,5

Reservdels-Nr. N° de pezzo N° pieza	Symbol	Reservdels-benämning	Denominazione pezzo	Designación pieza
63 13 1 810 625		Blinker belysning kpl	Lampeggiatore kpl.	Luz inter mitente kpl.
63 13 1 810 626		Blinker belysning kpl	Lampeggiatore kpl.	Luz intermitente kpl.
63 13 1 811 293		Blinker belysning kpl	Lampeggiatore kpl	Luz intermitente kpl.
63 13 1 811 294		Blinker belysning kpl	Lampeggiatore kpl.	Luz intermitente kpl.
63 13 1 811 107	①	Blinker belysning kpl	Lampeggiatore kpl.	Luz intermitente kpl.
63 13 1 811 108	①	Blinker belysning kpl	Lampeggiatore kpl.	Luz intermitente kpl.
63 13 1 811 099		Glas	Cristallo	Cristal
63 13 1 811 100		Glas	Cristallo	Cristal
63 13 1 811 109	①	Glas	Cristallo	Cristal
63 13 1 811 110	①	Glas	Cristallo	Cristal
63 13 1 811 295		Glas	Cristallo	Cristal
63 13 1 811 296		Glas	Cristallo	Cristal
63 13 1 811 101		Lamphållare	Portalampada	Portalámparas
63 13 1 811 102		Lamphållare	Portalampada	Portalámparas
63 13 1 811 297		Lamphållare	Portalampada	Portalámparas
63 13 1 811 298		Lamphållare	Portalampada	Portalámparas
63 13 1 811 103		Packning	Guarnizione	Junta
63 13 1 811 104		Packning	Guarnizione	Junta
63 13 1 811 105		Bygel	Staffa	Estribo
63 13 1 811 106		Bygel	Staffa	Estribo
07 11 9 978 384		Lampa 12 V 21/5 W	Lampada 12 V 21/ T W	Lámpara 12 V 21/5 W
07 11 9 978 370		Glödlamp L 12 V/21 W	Lampadina L 12 V/21 W	Bombilla L 12 V/21 W
61 11 1 353 049		Gummikapa	Calotta di gomma	Capuchón de goma
07 11 9 907 727		LIN BL SHR B3,9x9,5	LIN BL SHR B3,9x9,5	LIN BL SHR B3,9x9,5

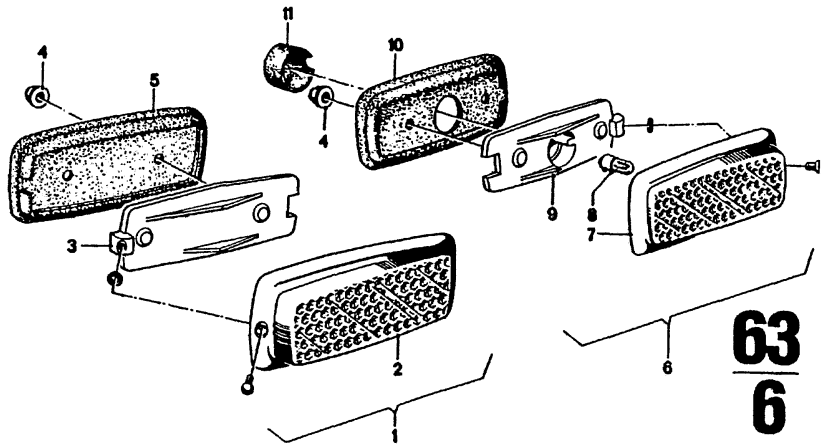

63
6

4/74

Teil-Nr.	Symbol	Teil-Benennung	Stück/E 2800 CS	2800 CSA	3.0 CS	3.0 CSA	3.0 CSi		3.0 CSi-L	3.0 CSi-L			USA 2800 CS	2800 CSA	3.0 CS	3.0 CSA						
63 14 1 351 891		Seitenstrahler, gelb kpl.											1	1	1	1						
63 14 1 351 892		Seitenstrahler, gelb kpl.											1	1	1	1						
63 14 1 354 184		Seitenstrahler, weiß (nur USA-Fahrzeuge in Deutschland)											4	4	4	4						
63 14 1 352 937		Seitenstrahler, gelb											2	2	2	2						
63 14 1 352 938		Boden											2	2	2	2						
41 33 5 480 120		Hutmutter											8	8	8	8						
63 14 1 352 939		Unterlage											1	1	1	1						
63 14 1 352 940		Unterlage											1	1	1	1						
63 14 1 352 995		Seitenmarkierungs-leuchte kpl.											1	1	1	1						
63 14 1 352 996		Seitenmarkierungs-leuchte kpl.											1	1	1	1						
63 14 1 352 952		Seitenstrahler, rot											2	2	2	2						
07 11 9 978 256		Glühlampe 12V/4W											2	2	2	2						
63 14 1 352 991		Lampenträger											1	1	1	1						
63 14 1 352 992		Lampenträger											1	1	1	1						
63 14 1 352 997		Unterlage											1	1	1	1						
63 14 1 352 998		Unterlage											1	1	1	1						
63 14 1 353 027		Schutzkappe											2	2	2	2						

4/74 **63** **6**

Bemerkungen
Remarks
Observations
Opmerkingen
Anmärkningar
Osservazione
Observaciones

Part No. No. de pièce Onderdeel-Nr.	Symbol	Denomination of parts	Dénomination de pièces	Benaming
63 14 1 351 891		Side reflector, yellow kpl.	Projecteur lat. jaune kpl.	Zijdelingse-beli geel kpl.
63 14 1 351 892		Side reflector, jellow kpl.	Projecteur lat. jaune kpl.	Zijdelingse-beli geel kpl.
63 14 1 354 184		Side reflector, white only USA vehicles in Germany	Project. lat. blanc Seulem. véhicules US en Allemagne	Zijdelingse-bel. alleen Amerikaar wagens in Duitsl
63 14 1 352 937		Side reflector, jellow	Projecteur lat. jaune	Zijdelingse-bel.
63 14 1 352 938		Floor	Plancher	Vloer
41 33 5 480 120		Cap nut	Ecrou chape	Moer
63 14 1 352 939		Supplement	Rondelle	Onderlegring
63 14 1 352 940		Supplement	Rondelle	Onderlegring
63 14 1 352 995		Lamp side-marker kpl.	Feu de position kpl.	Zijdelingse mark kpl.
63 14 1 352 996		Lamp side-marker kpl.	Feu de position kpl.	Zijdelingse mark kpl.
63 14 1 352 952		Side reflector, red	Projecteur lat. rouge	Zijdelingse-beli achter
07 11 9 978 256		Bulb 12 V/4 W	Lampe 12 V/4 W	Gloeilamp 12 V/
63 14 1 352 991		Lamp socket	Porte-lampe	Lamphouder
63 14 1 352 992		Lamp socket	Porte-lampe	Lamphouder
63 14 1 352 997		Supplement	Rondelle	Onderlegring
63 14 1 352 998		Supplement	Rondelle	Onderlegring
63 14 1 353 027		Protecting cap	Chape de protection	Beschermkap

Reservdels-Nr. N° de pezzo N° pieza	Symbol	Reservdels-benämning	Denominazione pezzo	Designación pieza
63 14 1 351 891		Sidoreflex, gul kpl.	Fanalino, giallo kpl.	Luz lat. amarill kpl.
63 14 1 351 892		Sidoreflex, gul kpl.	Fanalino, giallo kpl.	Luz lat. amarill kpl.
63 14 1 354 184		Sidoreflex, vit endast USA-bilar i Tyskland	Fanalino, bianco solo le vetture USA in Germania	Luz lat., blanco Solo p. vehícul. e en Alemania
63 14 1 352 937		Sidoreflex, gul	Fanalino, giallo	Luz lat. amarillo
63 14 1 352 938		Golv	Fondo	Fondo
41 33 5 480 120		Mutter	Dado a cappello	Tuerca sombrer
63 14 1 352 939		Underlägg	Tassello	Arandela
63 14 1 352 940		Underlägg	Tassello	Arandela
63 14 1 352 995		Sidomarkiringsljus kpl.	Luce di posizione lat kpl.	Luz d. poblaciòn kpl.
63 14 1 352 996		Sidomarkiringsljus kpl.	Luce di posizione lat. kpl.	Luz d. poblaciòn kpl.
63 14 1 352 952		Sidoreflex, röd	Fanalino, rosso	Luz lat. rojo
07 11 9 978 256		Glödlampa 12 V/4 W	Lampadina 12 V/4W	Bombilla 12 V/4
63 14 1 352 991		Sidoreflex	Fanalino lat.	Luz lat.
63 14 1 352 992		Sidoreflex	Fanalino lat.	Luz lat.
63 14 1 352 997		Underlägg	Tassello	Arandela
63 14 1 352 998		Underlägg	Tassello	Arandela
63 14 1 353 027		Skyddskapa	Cappuccio d. protez.	Caperuza d. prot

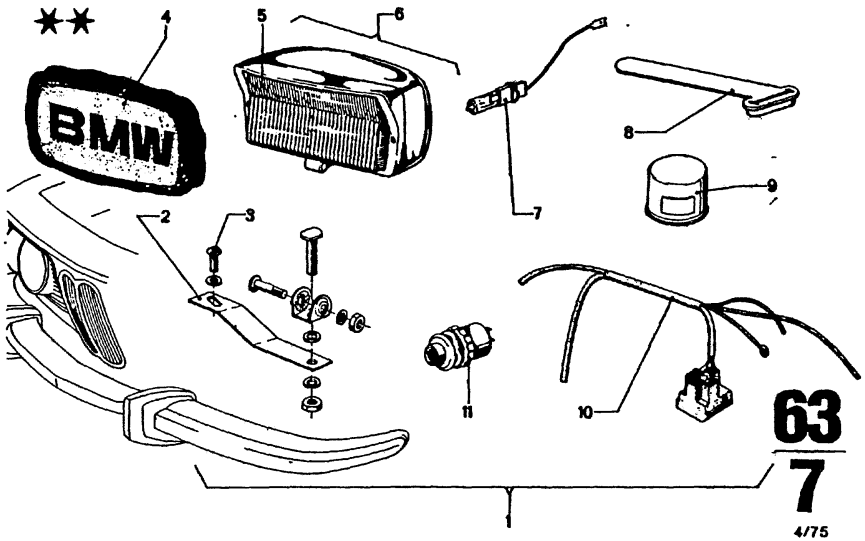

Teil-Nr.	Symbol	Teil-Benennung	Stück/E 2.5 CS	2.5 CSA	2800 CS	2800 CSA	3.0 CS	3.0 CSA	3.0 CSi	3.0 CS-L	3.0 CSi-L	USA 2800 CS	2800 CSA	3.0 CS	3.0 CSA
* 63 17 1 353 683		Nebelscheinwerfer (Satz)			1	1	1	1	1	1	1				
* 63 17 1 357 764		Halogen-Nebelscheinwerfer (Satz) bestehend aus:	1	1			1	1	1	1	1				
51 11 1 811 253	33	Verstärkung	1	1	1	1	1	1	1	1	1				
51 11 1 811 254	33	Verstärkung	1	1	1	1	1	1	1	1	1				
63 17 1 355 346		Flachrundschraube M 8 x 20	4	4	4	4	4	4	4	4	4				
72 60 1 355 838		Abdeckkappe	2	2	2	2	2	2	2	2	2				
63 17 1 355 602		Streuscheibe mit Reflektor	2	2	2	2	2	2	2	2	2				
63 17 1 350 653		Streuscheibe (Bosch)	2	2	2	2	2	2	2	2	2				
63 17 1 350 785		Nebelscheinwerfer kpl., weiß (Bosch)	2	2	2	2	2	2	2	2	2				
07 11 9 978 391		Glühlampe 12 V/55 W	2	2	2	2	2	2	2	2	2				
61 13 1 354 082		Kabelband	1	1	1	1	1	1	1	1	1				
* 61 31 1 350 315		Relais			1	1	1	1	1	1	1				
* 61 31 1 354 393		Relais	1	1			1	1	1	1	1				
* 61 12 1 352 186		Leitung für Nebelscheinwerfer	1	1	1	1	1	1	1	1	1				
* 61 31 1 356 873		Schalter	1	1			1	1	1	1	1				

4/75 | 63 | 7

Bemerkungen
Remarks
Observations
Opmerkingen
Anmärkningar
Osservazione
Observaciones

** Sonderausstattung

* 61 31 1 350 315 →Fg
* 63 17 1 353 683 →Fg
* 63 17 1 357 764 Fg→
* 61 31 1 356 873 Fg→
* 61 31 1 354 393 Fg→

Modell 73
USA-Modell 74

Part No. No. de pièce Onderdeel-Nr.	Symbol	Denomination of parts	Dénomination de pièces	Benaming
* 63 17 1 353 683		Fog lights (set)	Lampe du brouillard (jeu)	Mistlampen (set)
* 63 17 1 357 764		Halogen-foglamps (set) consisting of:	Phare anti brouillard a halogène (jeu) comprendre:	Halogen-mistlam (set) bestaande uit:
51 11 1 811 253	33	Reinforcement	Renfort	Versterking
51 11 1 811 254	33	Reinforcement	Renfort	Versterking
63 17 1 355 346		Flat round screw M 8 x 20	Vis à tête bomb. M 8 x 20	Vlakke cil. schroe M 8 x 20
72 60 1 355 838		Covering	Chape de couverture	Afdekkap
63 17 1 355 602		Beam spread glass wit reflector	Verre diffusant avec réflecteur	Glas met reflektor
63 17 1 350 653		Beam spread glass (Bosch)	Verre diffusant (Bosch)	Glas (Bosch)
63 17 1 350 785		Fog lights kpl. white(Bosch)	Lampe du brouillard blanc(Bosch)	Mistlamp kpl. wit(Bosch)
07 11 9 978 391		Bulb 12 V/55 W	Lampe 12 V/55 W	Gloeilamp 12 V/55 W
61 13 1 354 082		Cable strip	Bande câble	Kabelstrip
* 61 31 1 350 315		Relay	Relais	Relais
* 61 31 1 354 393		Relay	Relais	Relais
* 61 12 1 352 186		Line for fog lights	Ligne pour lampe du brouillard	Leiding voor mistlamp
* 61 31 1 356 873		Switch	Interrupteur	Schakelaar

Reservdels-Nr N° de pezzo N° pieza	Symbol	Reservdels-benämning	Denominazione pezzo	Designación pieza
* 63 17 1 353 683		Dimma lampa (sats)	Faro antinebbia (assortimento)	Faro antiniebla (juego)
* 63 17 1 357 764		Halogen-dimljus (sats) bestående av:	Faro antinebbia ad alogeno(corredo) consistente di:	Faro antiniebla at halogeno(juego) consiste de:
51 11 1 811 253	33	Förstärkning	Rinforzo	Refuerzo
51 11 1 811 254	33	Förstärkning	Rinforzo	Refuerzo
63 17 1 355 346		Skruv KFH M 8 x 20	Vite a testa roton.pia. M 8 x 20	Torn.cil.d.cab.ret M 8 x 20
72 60 1 355 838		Avtäkkåpa	Cuffia di copertura	Caperuza cobertc
63 17 1 355 602		Glas med reflektor	Vetro d.dispers.con riflettore	Cristal d.dispers. reflector
63 17 1 350 653		Glas (Bosch)	Vetro d.dispersione (Bosch)	Cristal d.dispersi (Bosch)
63 17 1 350 785		Dimma lampa kpl. vit(Bosch)	Faro antinebbia kpl. bianco(Bosch)	Faro antiniebla kp blanco(Bosch)
07 11 9 978 391		Glödlampa 12 V/55 W	Lampadina 12 V/55 W	Bombilla 12 V/55 W
61 13 1 354 082		Kabelband	Nastro cavi	Cinta para cable:
* 61 31 1 350 315		Relä	Relais	Relé
* 61 31 1 354 393		Relä	Relais	Relé
* 61 12 1 352 186		Kabel för dimma lampa	Cavo per faro antinebbia	Cable para faro antiniebla
* 61 31 1 356 873		Kontakt	Interruttore	Interruptor

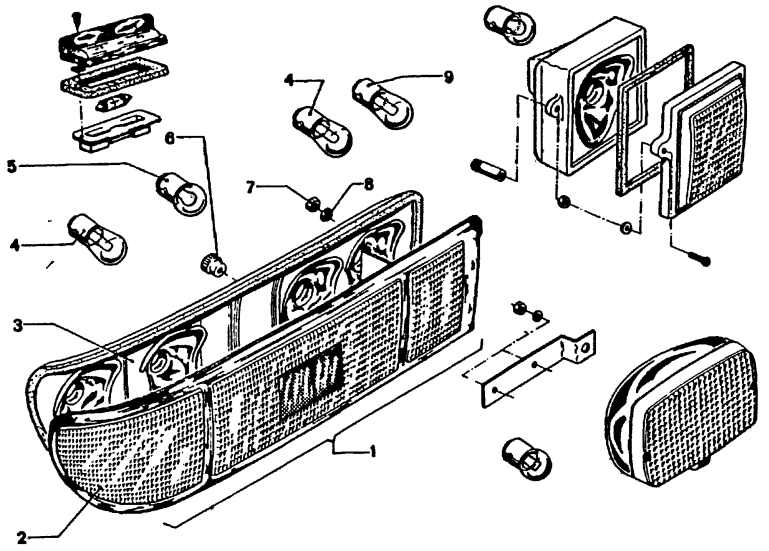

63
8

9/74

Bild-Nr.	Teil-Nr.	Symbol	Teil-Benennung	Stück/E 2.5 CS	2.5 CSA	2800 CS	2800 CSA	3.0 CS	3.0 CSA	3.0 CSi	3.0 CS-L	3.0 CSi-L	USA 2800 CS	2800 CSA	3.0 CS	3.0 CSA
1	* 63 21 1 353 065		Heckleuchte kpl.			1	1						1	1	1	1
	* 63 21 1 353 066		Heckleuchte kpl.			1	1						1	1	1	1
	63 21 1 353 157		Heckleuchte kpl.	1	1			1	1	1	1	1				
	63 21 1 353 158		Heckleuchte kpl.	1	1			1	1	1	1	1				
	* 63 21 1 356 987		Heckleuchte kpl.												1	1
	* 63 21 1 356 988		Heckleuchte kpl.												1	1
2	* 63 21 8 754 106		Lichtscheibe (gelb)			1	1						1	1	1	1
	* 63 21 8 754 109		Lichtscheibe (gelb)			1	1						1	1	1	1
	* 63 21 8 754 125		Lichtscheibe (rot)										1	1		
	* 63 21 8 754 126		Lichtscheibe (rot)										1	1		
	63 21 1 353 159		Lichtscheibe	1	1			1	1	1	1	1				
	63 21 1 353 160		Lichtscheibe	1	1			1	1	1	1	1				
	* 63 21 1 356 991		Lichtscheibe												1	1
	* 63 21 1 356 992		Lichtscheibe												1	1
3	* 63 21 1 353 155		Lampenträger			1	1						1	1	1	1
	* 63 21 1 353 156		Lampenträger			1	1						1	1	1	1
	63 21 1 353 161		Lampenträger					1	1	1	1	1				
	63 21 1 353 162		Lampenträger					1	1	1	1	1				
	* 63 21 1 356 989		Lampenträger												1	1
	* 63 21 1 356 990		Lampenträger												1	1
4	07 11 9 978 370		Glühlampe L 12 V/21 W	4	4	4	4	4	4	4	4	4	6	6	6	6
5	07 11 9 978 227		Lampe C 12 V/5 W	2	2	2	2	2	2	2	2	2	2	2	2	2
6	63 21 8 754 112		Gewindeknopf	4	4	4	4	4	4	4	4	4	4	4	4	4
7	07 11 9 922 035		6 KT MU M 5	8	8	8	8	8	8	8	8	8	8	8	8	8
8	07 11 9 931 033		Scheibe 5,3	8	8	8	8	8	8	8	8	8	8	8	8	8
9	07 11 9 978 205		Lampe F 12 V/15 W	2	2	2	2	2	2	2	2	2				

9/74 **63 8**

Bemerkungen
Remarks
Observations
Opmerkingen
Anmärkningar
Osservazione
Observaciones

* 63 21 8 754 125 → Fg
* 63 21 8 754 126 → Fg
* 63 21 8 754 108 Fg→
* 63 21 8 754 109 Fg→

2800 CSA . ...
2800 CS/USA . ...

* 63 21 1 353 065 → Fg
* 63 21 1 353 066 → Fg
* 63 21 1 353 155 → Fg
* 63 21 1 353 156 → Fg
* 63 21 8 754 108 → Fg
* 63 21 8 754 109 → Fg
* 63 21 1 356 987 Fg→
* 63 21 1 356 988 Fg→
* 63 21 1 356 989 Fg→
* 63 21 1 356 990 Fg→
* 63 21 1 356 991 Fg→
* 63 21 1 356 992 Fg→

3.0 CS/USA . ...
3.0 CSA/USA . ...

Part No. No. de pièce Onderdeel-Nr.	Symbol	Denomination of parts	Dénomination de pièces	Benaming
* 63 21 1 353 065		Rear light kpl.	Eclairage arr. kpl.	Achterverlichting kp
* 63 21 1 353 066		Rear light kpl.	Eclairage arr. kpl.	Achterverlichting kp
63 21 1 353 157		Rear light kpl.	Eclairage arr. kpl.	Achterverlichting kp
63 21 1 353 158		Rear light kpl.	Eclairage arr. kpl.	Achterverlichting kp
* 63 21 1 356 987		Rear light kpl.	Eclairage arrière kpl.	Achterverlichting kp
* 63 21 1 356 988		Rear light kpl.	Eclairage arrière kpl.	Achterverlichting kp
* 63 21 8 754 106		Lens, yellow	Plaque réfléchiss., jau	Lichtschijf, geel
* 63 21 8 754 109		Lens, yellow	Plaque réfléchiss., jau	Lichtschijf, geel
* 63 21 8 754 125		Lens, red	Plaque réfléch., rouge	Lichtschijf, rood
* 63 21 8 754 126		Lens, red	Plaque réfléch., rouge	Lichtschijf, rood
63 21 1 353 159		Lens	Plaque réfléchissant	Lichtschijf
63 21 1 353 160		Lens	Plaque réfléchissant	Lichtschijf
* 63 21 1 356 991		Lens	Plaque réfléchissant	Lichtschijf
* 63 21 1 356 992		Lens	Plaque réfléchissant	Lichtschijf
* 63 21 1 353 155		Lamp socket	Porte-lampe	Lamphouder
* 63 21 1 353 156		Lamp socket	Porte-lampe	Lamphouder
63 21 1 353 161		Lamp socket	Porte-lampe	Lamphouder
63 21 1 353 162		Lamp socket	Porte-lampe	Lamphouder
* 63 21 1 356 989		Lamp socket	Porte-lampe	Lamphouder
* 63 21 1 356 990		Lamp socket	Porte-lampe	Lamphouder
07 11 9 978 370		Lamp L 12 V/21 W	Lampe L 12 V/21 W	Gloeilamp L 12V/21
07 11 9 978 227		Lamp C 12 V/5 W	Lampe C 12 V/5 W	Lamp C 12 V/5 W
63 21 8 754 112		Threaded button	Bouton fileté	Gekartelde knop
07 11 9 922 035		Hex nut M 5	Ecrou à six pans M 5	Zeskantmoer M 5
07 11 9 931 033		Washer 5,3	Disque 5,3	Ring 5,3
07 11 9 978 205		Lamp F 12 V/15 W	Lampe F 12 V/15 W	Lamp F 12 V/15 W

Reservdels-Nr. N° de pezzo N° pieza	Symbol	Reservdels-benämning	Denominazione pezzo	Designación pieza
* 63 21 1 353 065		Bakbelysning kpl.	Fanale posteriore kpl.	Lámpara tras. kpl.
* 63 21 1 353 066		Bakbelysning kpl.	Fanale posteriore kpl.	Lámpara tras. kpl.
63 21 1 353 157		Bakbelysning kpl.	Fanale posteriore kpl.	Lámpas tras. kpl.
63 21 1 353 158		Baklykta kpl.	Fanale posteriore kpl.	Luz trasera kpl.
* 63 21 1 356 987		Baklykta kpl.	Fanale posteriore kpl.	Luz trasera kpl.
* 63 21 1 356 988		Baklykta kpl.	Fanale posteriore kpl.	Luz trasera kpl.
* 63 21 8 754 106		Glas, gul	Cristallo, giallo	Cristal, amarillo
* 63 21 8 754 109		Glas, gul	Cristallo, giallo	Cristal, amarillo
* 63 21 8 754 125		Glas, röd	Cristallo, rosso	Cristal, rojo
* 63 21 8 754 126		Glas, röd	Cristallo, rosso	Cristal, rojo
63 21 1 353 159		Glas	Cristallo	Cristal
63 21 1 353 160		Glas	Cristallo	Cristal
* 63 21 1 356 991		Glas	Cristallo	Cristal
* 63 21 1 356 992		Glas	Cristallo	Cristal
* 63 21 1 353 155		Lamphållare	Portalampada	Portalámparas
* 63 21 1 353 156		Lamphållare	Portalampada	Portalámparas
63 21 1 353 161		Lamphållare	Portalampada	Portalámparas
63 21 1 353 162		Lamphållare	Portalampada	Portalámparas
* 63 21 1 356 989		Lamphållare	Portalampada	Portalámparas
* 63 21 1 356 990		Lamphållare	Portalampada	Portalámparas
07 11 9 978 370		Glödlampa L 12V/21W	Lampadina L 12V/21W	Bombilla L 12V/21
07 11 9 978 227		Lampa C 12V/5 W	Lampada C 12V/5 W	Lámpara C 12V/5 W
63 21 8 754 112		Gängad knopp	Pomello filettato	Botón roscado
07 11 9 922 035		Mutter M 5	Dado esagonale M 5	Tuerca hexagonal M
07 11 9 931 033		Bricka 5,3	Rondella 5,3	Arandela 5,3
07 11 9 978 205		Lampa F 12V/15 W	Lampada F 12V/15 W	Lámpara F 12V/15

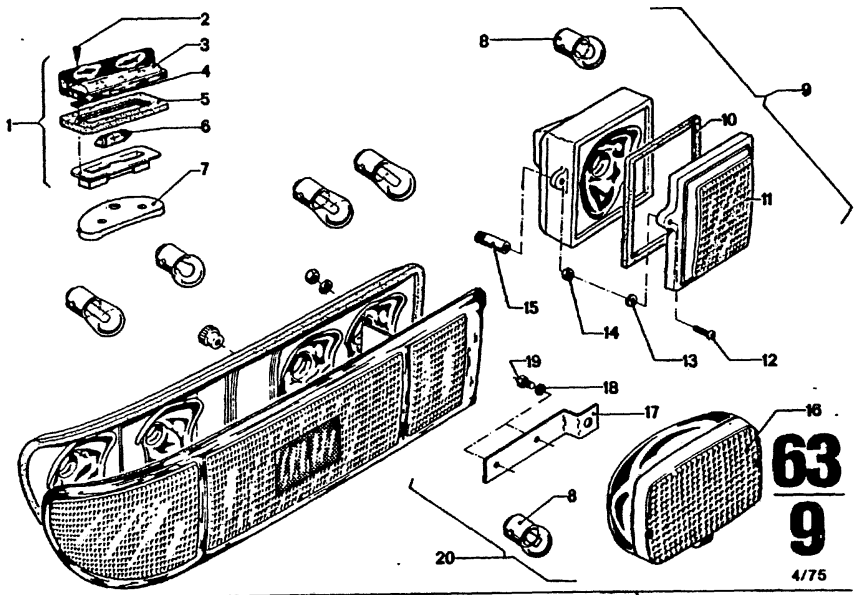

4/75 63 9	Bemerkungen Remarks Observations Opmerkingen Anmärkningar Osservazione Observaciones

* 63 17 1 811 316 → Fg
* 63 24 1 811 187 → Fg
* 63 24 1 353 254 Fg→
* 63 24 1 353 255 Fg→
* 63 24 1 353 256 Fg→

2800 CS 2 205 516
2800 CSA 2 221 633

* 63 26 8 777 150 → Fg
* 63 26 8 777 102 Fg→

3.0 CS/USA . ...
3.0 CSA/USA . ...

Part No. No. de pièce Onderdeel-Nr	Symbol	Denomination of parts	Dénomination de pièces	Benaming
* 63 26 8 777 150		No.plate light kpl.	Eclair.d.plaque pol. kpl.	Nummerplaatverlicht. kpl.
* 63 26 8 777 102	①	No.plate light kpl.	Eclair.de plaque kpl.	Nummerplaatverlicht. kpl.
07 11 9 907 740	⇨	LIN BL SHR B3,9x19	LIN BL SHR B3,9x19	LIN BL SHR B3,9x19
07 11 9 906 744		BL SHR B 3,9 x 19	BL SHR B 3,9 x 19	BL SHR B 3,9 x 19
63 26 8 777 160		Lens	Plaque réfléchissante	Lichtschijf
07 12 9 925 730		Plate nut B 3,9	Ecrou pour tôle B 3,9	Plaatmoer B 3,9
63 26 1 352 197		Gasket	Garniture	Pakking
07 11 9 978 340		Lamp L 12V/5 W	Lampe L 12V/5 W	Lamp L 12V/5 W
63 26 1 356 110		Bracket for no.plate light	Support pour eclair.d.plaque pol.	Houder voor nummerplaatverlicht.
07 11 9 978 370		Lamp L 12 V/21 W	Lampe L 12 V/21 W	Gloeilamp L 12 V/21 W
* 63 24 1 353 254	(o)	Fog tail lamp	Feu AR antibrouillard	Rode mistachterlicht.
* 63 24 1 353 256	(o)	Gasket	Garniture	Pakking
* 63 24 1 353 255	(o)	Lens	Plaque réflé chissan.	Lichtschijf
07 11 9 907 637	(o)	LIN SHR AM AM 5 x 30	LIN SHR AM 5 x 30	LIN SHR AM 5 x 30
07 11 9 931 038		Washer A 5,3	Disque A 5,3	Ring A 5,3
07 11 9 922 038		Hex nut M 5	Ecrou à six pans M 5	Zeskantmoer M 5
63 21 1 350 710		Fixing nut	Ecrou de fixation	Bevestigingsmoer
* 63 17 1 811 316	(oo)	Lens	Plaque réfléchissante	Lichtschijf
63 24 1 353 720	(oo)	Lens(Ulo)	Plaque réfléch.(Ulo)	Lichtschijf(Ulo)
* 63 24 1 811 187	(oo)	Support	Support	Houder
07 11 9 932 079	(oo)	Spring ring B 8	Anneau élastique B 8	Veerring B 8
07 11 9 913 616	(oo)	6KT BL SHR M8x12	6KT BL SHR M8x12	6KT BL SHR M8x12
63 24 1 354 141	(oo)	Fog tail lamp kpl.(Hella)	Feu AR antibrouillard kpl.(Hella)	Mistachterlicht kpl.(Hella)

Reservdels-Nr N° de pezzo N° pieza	Symbol	Reservdels-benämning	Denominazione pezzo	Designación pieza
* 63 26 8 777 150		Nummerplåtsbelysn. kpl.	Luce targa kpl.	Luz matrícula kpl.
* 63 26 8 777 102	①	Nummerplåtsbelysn. kpl.	Luce targa kpl.	Luz matrícula kpl.
07 11 9 907 740	⇨	LIN BL SHR B3,9x19	LIN BL SHR B3,9x19	LIN BL SHR B3,9x19
07 11 9 906 744		BL SHR B 3,9 x 19	BL SHR B 3,9 x 19	BL SHR B 3,9 x 19
63 26 8 777 160		Glas	Cristallo	Cristal
07 12 9 925 730		Plåtmutter B 3,9	Dado per lamiera B 3,9	Tuerca p.chapa B 3,9
63 26 1 352 197		Packning	Guarnizione	Junta
07 11 9 978 340		Lampa L12V/5W	Lampada L12V/5W	Lámpara L12V/5W
63 26 1 356 110		Hållare för nummerplåtsbelysn.	Cavaletto per luce targa	Soporte para luz matrícula
07 11 9 978 370		Glödlampa L 12 V/21 W	Lampadina L 12 V/21 W	Bombilla L 12 V/21 W
* 63 24 1 353 254	(o)	Backlampa	Faro antinebbia post.	Luz trasera antiniebl.
* 63 24 1 353 256	(o)	Packning	Guarnizione	Junta
* 63 24 1 353 255	(o)	Glas	Cristallo	Cristal
07 11 9 907 637	(o)	LIN SHR AM 5 x 30	LIN SHR AM 5 x 30	LIN SHR AM 5 x 30
07 11 9 931 038		Bricka A 5,3	Rosetta A 5,3	Arandela A 5,3
07 11 9 922 038		Mutter M 5	Dado esagonale M 5	Tuerca hexagonal M 5
63 21 1 350 710		Fästmutter	Dado di fissaggio	Tuerca de sujeción
* 63 17 1 811 316	(oo)	Glas	Cristallo	Cristal
63 24 1 353 720	(oo)	Glas(Ulo)	Cristallo(Ulo)	Cristal(Ulo)
* 63 24 1 811 187	(oo)	Hållare	Sostegno	Soporte
07 11 9 932 079	(oo)	Fjäderring B 8	Anello elastico B 8	Anillo elástico B 8
07 11 9 913 616	(oo)	6KT BL SHR M8x12	6KT BL SHR M8x12	6KT BL SHR M8x12
63 24 1 354 141	(oo)	Dimljus,back kpl.(Hella)	Faro antinebbia post. kpl.(Hella)	Luz trasera antiniebl. kpl.(Hella)

Teil-Nr.	Symbol	Teil-Benennung	Stück/E 2.5CS	2.5CSA	2800CS	2800CSA	3.0CS	3.0CSA	3.0CSi	3.0CS-L	3.0CSH-L	USA 2800CS	2800CSA	3.0CS	3.0CSA
* 63 26 8 777 150		Kennzeichenleuchte kpl.	2	2	2	2	2	2	2	2	2			2	2
* 63 26 8 777 102	①	Kennzeichenleuchte kpl.	2	2	2	2	2	2	2	2	2			2	2
07 11 9 907 740	⇨	LIN BL SHR B 3,9 x 19	4	4	4	4	4	4	4	4				4	4
07 11 9 906 744		BL SHR B 3,9 x 19	4	4	4	4	4	4	4	4	4			4	4
63 26 8 777 160		Lichtscheibe	2	2	2	2	2	2	2	2	2			2	2
07 12 9 925 730		Blechmutter B 3,9	4	4	4	4	4	4	4	4	4			4	4
63 26 1 352 197		Dichtung	2	2	2	2	2	2	2	2	2			2	2
07 11 9 978 340		Lampe L 12 V / 5 W	2	2	2	2	2	2	2	2	2			2	2
63 26 1 356 110		Bock für Kennzeichenleuchte													
07 11 9 978 370		Glühlampe L 12 V / 21 W	1	1	1	1	1	1	1	1	1				
* 63 24 1 353 254	(o)	Nebelschlußleuchte	1	1	1	1	1	1	1	1	1				
* 63 24 1 353 256	(o)	Dichtung	1	1	1	1	1	1	1	1	1				
* 63 24 1 353 255	(o)	Lichtscheibe	1	1	1	1	1	1	1	1	1				
07 11 9 907 637	(o)	LIN SHR AM 5 x 30	2	2	2	2	2	2	2	2	2				
07 11 9 931 038		Scheibe A 5,3	2	2	2	2	2	2	2	2	2				
07 11 9 922 038		6 KT MU M 5	2	2	2	2	2	2	2	2	2				
63 21 1 350 710		Befestigungsmutter	2	2	2	2	2	2	2	2	2				
* 63 17 1 811 316	(oo)	Lichtscheibe			1	1	1	1	1	1	1				
63 24 1 353 720	(oo)	Lichtscheibe (Ulo)	1	1	1	1	1	1	1	1	1				
* 63 24 1 811 187	(oo)	Halter	1	1	1	1	1	1	1	1	1				
07 11 9 932 079	(oo)	Federring B 8	2	2	2	2	2	2	2	2	2				
07 11 9 913 616	(oo)	6 KT BL SHR M 8 x 12	2	2	2	2	2	2	2	2	2				
63 24 1 354 141	(oo)	Nebelschlußleuchte kpl. (Hella)	1	1	1	1	1	1	1	1	1				

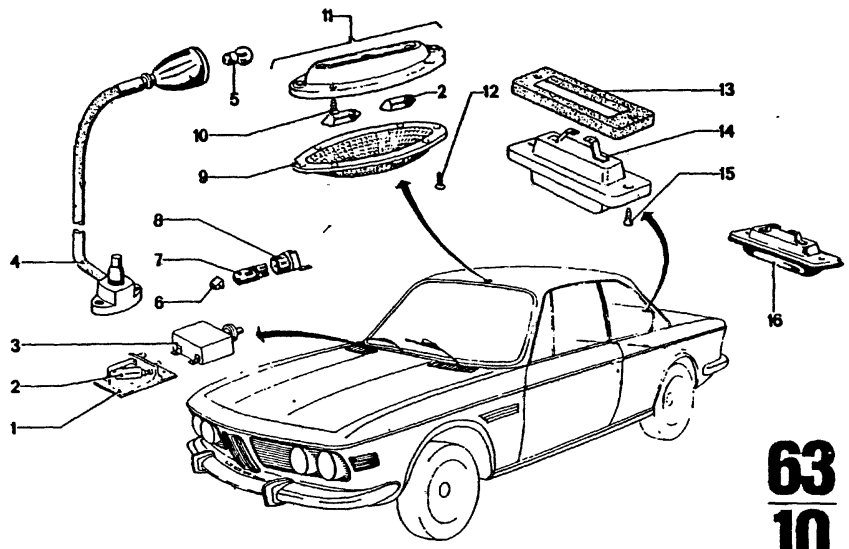

63 10

4/75

Bild-Nr.	Teil-Nr.	Symbol	Teil-Benennung	Stück/E 2.5 CS	2.5 CSA	2800 CS	2800 CSA	3.0 CS	3.0 CSA	3.0 CSi	3.0 CS-L	3.0 CSi-L	USA 2800 CS	2800 CSA	3.0 CS	3.0 CSA
1	63 31 1 811 074		Handschuhkasten-leuchte kpl.			1	1	1	1	1	1	1	1	1	1	1
2	07 11 9 978 340		Glühlampe L 12 V / 5 W	5	5	5	5	5	5	5	5	5	5	5	5	5
3	61 31 1 353 291		Kontaktschalter			1	1	1	1	1	1	1	1	1	1	1
4	63 31 1 819 680		Leseleuchte kpl.								1	1				
5	07 11 9 978 256		Glühlampe								1	1				
6	* 63 31 1 350 782		Prisma			1	1						1	1		
	* 63 31 1 352 069		Prisma	1	1	1	1	1	1	1	1	1	1	1	1	1
7	62 11 1 350 062		Glühlampe	1	1	1	1	1	1	1	1	1	1	1	1	1
8	61 13 1 352 728		Lampenfassung	1	1	1	1	1	1	1	1	1	1	1	1	1
9	63 31 8 690 150		Lichtfenster	1	1	1	1	1	1	1	1	1	1	1	1	1
10	07 11 9 902 108		BL SHR B 2,9 x 9,5	2	2	2	2	2	2	2	2	2	2	2	2	2
11	63 31 8 690 100		Deckenleuchte kpl.	1	1	1	1	1	1	1	1	1	1	1	1	1
12	07 11 9 902 428		BL SHR B 2,9 x 25	2	2	2	2	2	2	2	2	2	2	2	2	2
13	63 31 8 790 101		Unterlage	1	1	1	1	1	1	1	1	1	1	1	1	1
14	63 31 8 790 100		Leuchte für Gepäck- und Motorraum	2	2	2	2	2	2	2	2	2	2	2	2	2
	63 31 1 357 990		Motorraumleuchte	2	2			2	2	2	2	2			2	2
15	07 11 9 906 743		BL SHR B 3,9 x 32	2	2	2	2	2	2	2	2	2	2	2	2	2
	07 11 9 907 720		BL SHR B 3,9 x 13	2	2	2	2	2	2	2	2	2	2	2	2	2
16	* 63 31 1 357 990		Leuchte f. Motorraum	2	2			2	2	2	2	2			2	2

4/75 **63 10**

Bemerkungen
Remarks
Observations
Opmerkingen
Anmärkningar
Osservazione
Observaciones

* 63 31 1 350 782 → Fg
* 63 31 1 352 069 Fg→

2800 CS . . . . . .
2800 CSA . . . . . .
2800 CS/USA . . . . . .
2800 CSA/USA . . . . . .

* 63 31 1 357 990 Fg→

Modell 73
USA-Modell 74

Part No. No. de pièce Onderdeel-Nr	Symbol	Denomination of parts	Dénomination de pièces	Benaming
63 31 1 811 074		Glove compartment light kpl.	Lampe de boite à gants kpl.	Handschoenenkast verlichting kpl.
07 11 9 978 340		Lamp L 12 V/5 W	Lampe L 12 V/5 W	Gloeilamp L 12 V/5 W
61 31 1 353 291		Contact switch	Interrupteur d.contact	Kontakt schakelaa
63 31 1 819 680		Reading lamp kpl.	Liseuse kpl.	Leeslamp kpl.
07 11 9 978 256		Lamp	Lampe	Gloeilamp
* 63 31 1 350 782		Prism	Prisme	Prisma
* 63 31 1 352 069		Prism	Prisme	Prisma
62 11 1 350 062		Lamp	Lampe	Gloeilamp
61 13 1 352 728		Lampsocket	Socle pour lampe	Gloeilamp fitting
63 31 8 690 150		Illumination window	Fenêtre d'illuminat.	Lichtvenster
07 11 9 902 108		BL SHR B 2,9 x 9,5	BL SHR B 2,9 x 9,5	BL SHR B 2,9 x 9,5
63 31 8 690 100		Ceiling light kpl.	Lampe du plafond kpl.	Plafondverlicht.kp
07 11 9 902 428		BL SHR B 2,9 x 25	BL SHR B 2,9 x 25	BL SHR B 2,9 x 25
63 31 8 790 101		Supplement	Supplement	Rand
63 31 8 790 100		Light for boot en engine compartment	Lampe p.éclair.mal. ar.et compart.moteur	Koffer en motorruin verlichting
63 31 1 357 990		Light f.engine comp.	Lamp p.écl.comp.mot.	Motorruimverlichti
07 11 9 906 743		BL SHR 3,9 x 32	BL SHR 3,9 x 32	BL SHR 3,9 x 32
07 11 9 907 720		BL SHR B 3,9 x 13	BL SHR B 3,9 x 13	BL SHR B 3,9 x 13
* 63 31 1 357 990		Light f.engine comp.	Lamp p.écl.comp.mot.	Motorruimverlichti

Reservdels-Nr. N° de pezzo N° pieza	Symbol	Reservdels-benämning	Denominazione pezzo	Designación pieza
63 31 1 811 074		Handskfackbelysning kpl.	Luce nella cassetta portaguanti kpl.	Luz en guantera kpl.
07 11 9 978 340		Glödlampa L 12 V/5 W	Lampadina L 12 V/5 W	Bombilla L 12 V/5 W
61 31 1 353 291		Kontakt	Interrutt.di contatto	Interrupt.de contac
63 31 1 819 680		Läslamp kpl.	Luce di lettura kpl.	Luz de lectura kpl.
07 11 9 978 256		Glödlampa	Lampadina	Bombilla
* 63 31 1 350 782		Prisma	Prisma	Prisma
* 63 31 1 352 069		Prisma	Prisma	Prisma
62 11 1 350 062		Glödlampa	Lampadina	Bombilla
61 13 1 352 728		Lamphållare	Porta-lampadina	Porta lámparas
63 31 8 690 150		Glas	Finestro luce	Ventanilla de luz
07 11 9 902 108		BL SHR B 2,9 x 9,5	BL SHR B 2,9 x 9,5	BL SHR B 2,9 x 9,5
63 31 8 690 100		Innerbelysning kpl.	Plafoniera kpl.	Lámpara d.techo k
07 11 9 902 428		BL SHR B 2,9 x 25	BL SHR B 2,9 x 25	BL SHR B 2,9 x 25
63 31 8 790 101		Underlägg	Plastrina	Base de asiento
63 31 8 790 100		Koffert och motor-rumsbelysning	Luce per babagliaio e compart.motore	Luz para compart.d equipajes y de mot
63 31 1 357 990		Motorrumsbelysning	Luce p.compart.mot.	Luz p.compart.d.m
07 11 9 906 743		BL SHR 3,9 x 32	BL SHR 3,9 x 32	BL SHR 3,9 x 32
07 11 9 907 720		BL SHR B 3,9 x 13	BL SHR B 3,9 x 13	BL SHR B 3,9 x 13
* 63 31 1 357 990		Motorrumsbelysning	Luce p.compart.mot.	Luz p.compart.d.m

64

64 HEIZUNG UND KLIMAANLAGE

1 – 7	Heizung und Betätigung	
8	Klimaanlage (Einbausatz)	
9 – 10	York-Kompressor, und Antrieb	
11	Taumelscheiben-Kompressor	

HEATER AND AIR CONDITIONING INSTALLATION

1 – 7	Heating system with control system	
8	Air conditioning installation (installing set)	
9 – 10	York-compressor, gaskets,	
11	Swashplate compressor	

CHAUFFAGE ET INSTALLATION DE CLIMATISATION

1 – 7	Chauffage avec commande	
8	Installation de climatisation (jeu de montage)	
9 – 10	York-compresseur, transmission	
11	Compresseur à disque	

64 VERWARMING EN AIRCONDITIONING

1 – 7	Verwarming met bediening
8	Airconditioning (inbouwset)
9 – 10	York-compressor, pakking bevestiging en aandrijving
11	Compressor

VÄRMESYSTEM OCH LUFT-KONDITIONER ANLÄGGNING

1 – 7	Värmeledningssystem med raglage
8	Luftkonditioneringsanläggning (monteringssats)
9 – 10	York-kompressor, packning, hallare och drivning
11	Styrskiva-kompressor

RISCALDAMENTO E CLIMATIZZATORE

1 – 7	Riscaldamento con comando
8	Climatizzatore (corredo di montaggio)
9 – 10	Compressore-York, guarnizioni, sostegno comando
11	Compressore a disco oscillante

CALEFACCION Y ACONDICIONADO DE AIRE

1 – 7	Calefaccion con accionamiento
8	Acondicionador de aire (juego de mon
9 – 10	Compresor-York, juntas fijacion y accionamiento
11	Compresor de disco oscilante

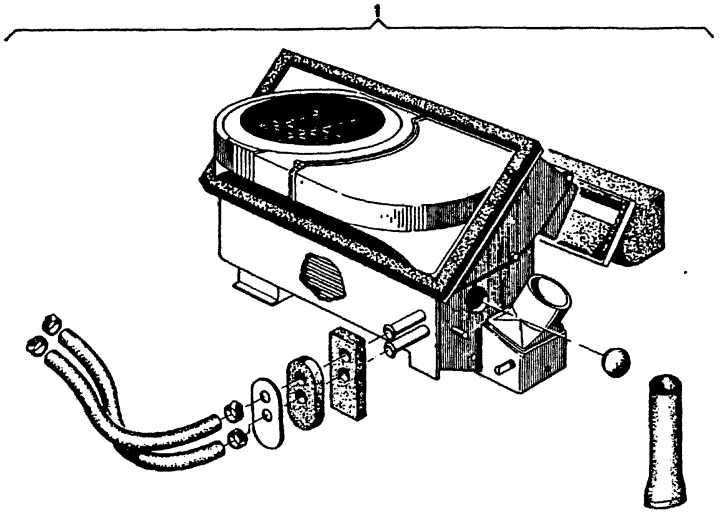

64
1

4/75

Bild-Nr.	Teil-Nr.	Symbol	Teil-Benennung	Stück/E 2.5 CS	2.5 CSA	2800 CS	2800 CSA	3.0 CS	3.0 CSA	3.0 CSI	3.0 CS-L	3.0 CSH-L	USA 2800 CS	2800 CSA	3.0 CS	3.0 CSA
			Heizgerät mit Betätigung und Abdeckung													
1	~~64 11 1 811 200~~	U	Heizgerät			1	1	1	1				1	1		
*	64 11 1 354 169		Heizgerät			1	1	1	1	1			1	1		
*	64 11 1 353 883	(E)	Heizgerät	1	1	1	1	1	1	1			1	1		
*	64 11 1 355 647		Heizgerät												1	1
*	64 11 1 355 648		Heizgerät												1	1
*	64 11 1 356 541		Heizgerät	1	1			1	1	1	1	1				
*	64 11 1 356 542		Heizgerät					1	1	1						
*	64 11 1 356 543	(oo)	Heizgerät	1	1			1	1	1	1	1			1	1
	64 11 1 356 544		Heizgerät												1	1
*	64 11 1 357 152		Heizgerät					1	1	1	1					

4/75 64 1

Bemerkungen
Remarks
Observations
Opmerkingen
Anmärkningar
Osservazione
Observaciones

*64 11 1 354 169 → Fg
*64 11 1 356 541 Fg→

3.0 CS	2 212 950
3.0 CSA	2 231 238
3.0 CSI	2 263 312
3.0 CS-L	2 275 024

*64 11 1 353 883 → Fg
(Nordland-Ausführungen)

2800 CS	. ...
2800 CSA	. ...
3.0 CS	. ...
3.0 CSA	. ...
3.0 CSI	. ...
2800 CS/USA	. ...
2800 CSA/USA	. ...

*64 1 1 355 648 → Fg
*64 11 1 356 544 Fg→

3.0 CS/USA	. ...
3.0 CSA/USA	. ...

*64 11 1 356 542 Fg→→

3.0 CS	. ...
3.0 CSA	. ...
3.0 CSI	. ...

*64 11 1 357 152 Fg→

3.0 CS-L	. ...

*64 11 1 355 647 → Fg
*64 11 1 356 543 Fg→

3.0 CS/USA	2 240 391
3.0 CSA/USA	2 250 319

Part No. No. de pièce Onderdeel-Nr.	Symbol	Denomination of parts	Dénomination de pièces	Benaming
		Heating system with control system and covering	Chauffage avec actionnement et couverture	Verwarming met bediening en afdekking
~~64 11 1 811 299~~	U	Heating system	Chauffage	Verwarming
* 64 11 1 354 169		Heating system	Chauffage	Verwarming
* 64 11 1 353 883	(E)	Heating system	Chauffage	Verwarming
* 64 11 1 355 647		Heating system	Chauffage	Verwarming
* 64 11 1 355 648		Heating system	Chauffage	Verwarming
* 64 11 1 356 541		Heating system	Chauffage	Verwarming
* 64 11 1 356 542		Heating system	Chauffage	Verwarming
* 64 11 1 356 543		Heating system	Chauffage	Verwarming
64 11 1 356 544		Heating system	Chauffage	Verwarming
* 64 11 1 357 152		Heating system	Chauffage	Verwarming

Reservdels-Nr N° de pezzo N° pieza	Symbol	Reservdels-benämning	Denominazione pezzo	Designación pieza
		Värmeledningssystem med reglage och avtäckning	Apparecch.d risc.con comando e copertura	Aparato calef.con accionamiento y cubierta
~~64 11 1 811 299~~	U	Värmeledningssystem	Apparecch.riscal.	Aparato calef.
* 64 11 1 354 169		Värmeledningssystem	Apparecch.riscal.	Aparato calef.
* 64 11 1 353 883	(E)	Värmeledningssystem	Apparecch.riscal.	Aparato calef.
* 64 11 1 355 647		Värmeledningssystem	Apparecch.riscal.	Aparato calef.
* 64 11 1 355 648		Värmeledningssystem	Apparecch.riscal.	Aparato calef.
* 64 11 1 356 541		Värmeledningssystem	Apparecch.riscal.	Aparato calef.
* 64 11 1 356 542		Värmeledningssystem	Apparecch.riscal.	Aparato calef.
* 64 11 1 356 543		Värmeledningssystem	Apparecch.riscal.	Aparato calef.
64 11 1 356 544		Värmeledningssystem	Apparecch.riscal.	Aparato calef.
* 64 11 1 357 152		Värmeledningssystem	Apparecch.riscal.	Aparato calef.

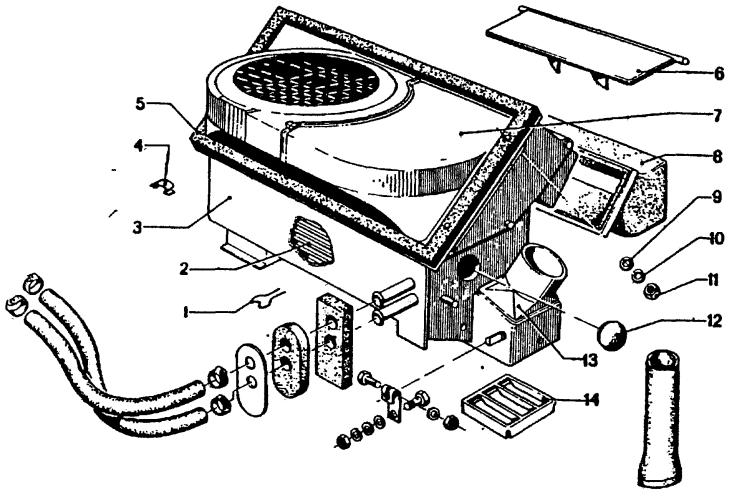

64
2

4/75

Bild-Nr.	Teil-Nr.	Symbol	Teil-Benennung	Stück/E										USA			
				2.5 CS	2.5 CSA	2800 CS	2800 CSA	3.0 CS	3.0 CSA	3.0 CSI		3.0 CS-L	3.0 CSI-L	2800 CS	2800 CSA	3.0 CS	3.0 CSA
	64 11 1 351 405		Spannstück	1	1	1	1	1	1	1		1	1	1	1	1	1
	64 11 1 351 359		Heizkörper	1	1	1	1	1	1	1		1	1	1	1	1	1
	64 11 1 353 879	⊕	Heizkörper	1	1	1	1	1	1	1							
*	64 11 1 811 304	⊄⊄	Gehäusehälfte kpl.			1	1	1	1	1		1	1	1	1	1	1
*	64 11 1 354 149	⊄⊄	Gehäusehälfte kpl.	1	1	1	1	1	1	1		1	1	1	1	1	1
	64 11 4 674 162		Spannfeder	6	6	6	6	6	6	6		6	6	6	6	6	6
	64 11 1 350 558		Dichtrahmen	1	1	1	1	1	1	1		1	1	1	1	1	1
	64 11 1 353 765		Frischluftklappe kpl.	1	1	1	1	1	1	1		1	1	1	1	1	1
	64 11 1 351 360	⊄	Gehäusehälfte kpl.	1	1	1	1	1	1	1		1	1	1	1	1	1
	64 22 1 810 653		Zwischenstück	1	1	1	1	1	1	1		1	1	1	1	1	1
	07 11 9 936 426		Scheibe 6,4	8	8	8	8	8	8	8		8	8	8	8	8	8
	07 11 9 933 079		Federring B 6	6	6	6	6	6	6	6		6	6	6	6	6	6
	07 11 9 922 054		6 KT MU M 6	6	6	6	6	6	6	6		6	6	6	6	6	6
	64 11 1 353 547		Schutzkappe	1	1	1	1	1	1	1		1	1	1	1	1	1
	64 11 1 351 177	⊄⊄	Stutzen	1	1	1	1	1	1	1		1	1	1	1	1	1
	64 11 1 351 178	⊄⊄	Stutzen	1	1	1	1	1	1	1		1	1	1	1	1	1
	64 11 1 354 042		Leitblech	1	1	1	1	1	1	1		1	1	1	1	1	1

64	Bemerkungen Remarks Observations Opmerkingen Anmärkningar Osservazione Observaciones
2	

* 64 11 1 811 304 → Fg
* 64 11 1 354 149 Fg →

* 64 11 1 811 304
=
64 11 1 353 765

Part No. No. de pièce Onderdeel-Nr.	Symbol	Denomination of parts	Dénomination de pièces	Benaming
64 11 1 351 405		Tension parts	Pièce de serrage	Spanstuk
64 11 1 351 359		Radiator	Radiateur	Radiateur
64 11 1 353 879	⊕	Radiator	Radiateur	Radiateur
* 64 11 1 811 304	⊄⊄	Housing part kpl.	Pièce de boîte kpl.	Huis kpl.
* 64 11 1 354 149	⊄⊄	Housing part kpl.	Pièce de boîte kpl.	Huis kpl.
64 11 4 674 162		Tensioning spring	Ressort de tension	Klemveer
64 11 1 350 558		Frame seal	Cadre de garniture	Afdichtrubber
64 11 1 353 765		Fresh air flap kpl.	Clapet d'air frais kpl.	Frisseluchtklep kpl.
64 11 1 351 360	⊄	Housing part kpl.	Pièce de boîte kpl.	Huis kpl.
64 22 1 810 653		Intermediate piece	Pièce intermédiaire	Tussenstuk
07 11 9 936 426		Washer 6,4	Disque 6,4	Ring 6,4
07 11 9 933 079		Spring ring B 6	Anneau élastique B 6	Veerring B 6
07 11 9 922 054		6KT MU M 6	6KT MU M 6	6KT MU M 6
64 11 1 353 547		Protection cap	Capuchon d.protect.	Beschermkap
64 11 1 351 177	⊄⊄	Pipe	Tubulure	Pijp
64 11 1 351 178	⊄⊄	Pipe	Tubulure	Pijp
64 11 1 354 042		Plate	Tôle	Plaat

Reservdels-Nr. N° de pezzo N° pieza	Symbol	Reservdels-benämning	Denominazione pezzo	Designación pieza
64 11 1 351 405		Spännstycke	Pezzo di serraggio	Pieza de apriete
64 11 1 351 359		Värme-element	Corpo d.riscaldament	Radiador
64 11 1 353 879	⊕	Värme-element	Corpo d.riscaldamen.	Radiador
* 64 11 1 811 304	⊄⊄	Hus kpl.	Metà d.carcassa kpl.	Mitad de caja kpl.
* 64 11 1 354 149	⊄⊄	Hus kpl.	Metà d.carcassa kpl.	Mitad de caja kpl.
64 11 4 674 162		Spännfjäder	Molla di serraggio	Muelle armador
64 11 1 350 558		Tätningsram	Telaio di tenuta	Marco d.estanque id.
64 11 1 353 765		Friskluftspäll kpl.	Sport.aria fresca kpl.	Chap.d.air.novic.kpl.
64 11 1 351 360	⊄	Hus kpl.	Metà di carcassa kpl.	Mitad de caja kpl.
64 22 1 810 653		Mellanstycke	Pezzo intermedio	Pieza intermedia
07 11 9 936 426		Bricka 6,4	Rosetta 6,4	Arandela 6,4
07 11 9 933 079		Fjäderring B 6	Anello elàstica B 6	Anillo elástico B 6
07 11 9 922 054		6KT MU M 6	6KT MU M 6	6KT MU M 6
64 11 1 353 547		Skyddskåpa	Cuffia di protezione	Caperuza d.protectión
64 11 1 351 177	⊄⊄	Rör	Bocchettone	Racor
64 11 1 351 178	⊄⊄	Rör	Bocchettone	Racor
64 11 1 354 042		Bleck	Lamiera conduttrice	Chapa conductora

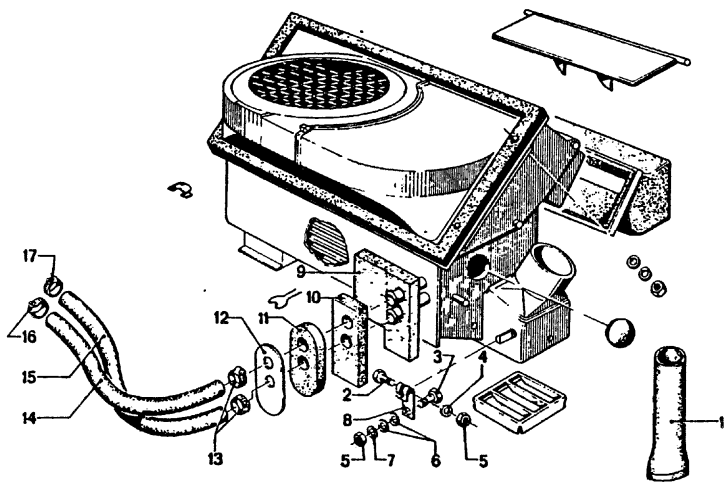

64
3
4/75

Bild-Nr.	Teil-Nr.	Symbol	Teil-Benennung	Stück/E 2.5 CS	2.5 CSA	2800 CS	2800 CSA	3.0 CS	3.0 CSA	3.0 CSI			3.0 CS-L	3.0 CSI-L				USA 2800 CS	2800 CSA	3.0 CS	3.0 CSA						
1	64 21 4 674 121		Spritzwasser-Ablaufschlauch	2	2	2	2	2	2	2			2	2				2	2	2	2						
2	07 11 9 913 091		SHR M 4 x 20	1	1	1	1	1	1	1			1	1				1	1	1	1						
3	64 11 4 674 219		SHR	1	1	1	1	1	1	1			1	1				1	1	1	1						
4	64 11 4 674 222		Scheibe	1	1	1	1	1	1	1			1	1				1	1	1	1						
5	07 11 9 922 028		MU M 4	2	2	2	2	2	2	2			2	2				2	2	2	2						
6	07 11 9 936 412		Scheibe 4,3	2	2	2	2	2	2	2			2	2				2	2	2	2						
7	07 11 9 933 034		Federring B 4	1	1	1	1	1	1	1			1	1				1	1	1	1						
8	64 11 1 351 373		Hebel für Verteilerklappe	1	1	1	1	1	1	1			1	1				1	1	1	1						
9	64 11 1 811 302	⊃	Dichtung			1	1	1	1	1			1	1				1	1	1	1						
	64 11 1 356 856		Dichtung	1	1	1	1	1	1	1			1	1				1	1	1	1						
10	64 11 1 350 559		Dichtung	3	3	3	3	3	3	3			3	3				3	3	3	3						
11	64 11 1 351 327		Dichtung	1	1	1	1	1	1	1			1	1				1	1	1	1						
12	64 11 1 351 324		Abdeckblech	1	1	1	1	1	1	1			1	1				1	1	1	1						
13	~~07 12 9 948 085~~	⊃	Schlauchschelle			2	2	2	2									2	2	2	2						
	64 21 1 352 839		Schlauchschelle	2	2	2	2	2	2	2			2	2				2	2	2	2						
14	64 21 1 350 565		Warmwasserschlauch	1	1	1	1	1	1				1					1	1	1	1						
	64 21 1 354 041		Warmwasserschlauch (Rücklauf) (Rücklauf)							1				1													
15	64 21 1 350 564	⊃	Warmwasserschlauch (Vorlauf)			1	1	1	1									1	1	1	1						
	64 21 1 354 603	(o)	Warmwasserschlauch (Vorlauf)	1	1	1	1	1	1	1			1	1				1	1	1	1						
	64 21 1 354 604	(oo)	Warmwasserschlauch (Vorlauf)	1	1	1	1	1	1	1			1	1													
16	07 12 9 952 034	⊃	Schlauchschelle A 34			1	1	1	1									1	1	1	1						
	64 21 1 352 839		Schlauchschelle A 34	1	1	1	1	1	1	1			1	1				1	1	1	1						
17	07 12 9 952 026	⊃	Schlauchschelle A 26			1	1	1	1									1	1	1	1						
	64 21 1 352 839		Schlauchschelle A 26	1	1	1	1	1	1	1			1	1				1	1	1	1						

4/75 **64** **3**

Bemerkungen Remarks Observations Opmerkingen Anmärkningar Osservazione Observaciones	Part No. No. de pièce Onderdeel-Nr	Symbol	Denomination of parts	Dénomination de pièces	Benaming
	64 21 4 674 121		Splash water drain hose	Tuyau de d'au d'evacuation	Spatwaterafvoerslar
	07 11 9 913 091		Screw M 4 x 20	Vis M 4 x 20	Bout M 4 x 20
	64 11 4 674 219		Screw	Vis	Bout
	64 11 4 674 222		Washer	Disque	Ring
	07 11 9 922 028		Nut M 4	Ecrou M 4	Moer M 4
	07 11 9 936 412		Washer 4,3	Disque 4,3	Ring 4,3
	07 11 9 933 034		Spring ring B 4	Anneau élastique B 4	Veerring B 4
	64 11 1 351 373		Lever for distributor flap	Levier pour soupape de destribution	Hefboom voor verdeelklep
	64 11 1 811 302	⊃	Gasket	Garniture	Pakking
	64 11 1 356 856		Gasket	Garniture	Pakking
	64 11 1 350 559		Gasket	Garniture	Pakking
	64 11 1 351 327		Gasket	Garniture	Pakking
	64 11 1 351 324		Cover plate	Plaque d.couverture	Afdekplaat
	~~07 12 9 948 085~~	⊃	Hose clamp	Collier de tuyau	Slangklem
	64 21 1 352 839		Warm water hose,	Tuyau de retour de	Warmwaterafvoer-
	64 21 1 350 565		Hose clamp	Collier de tuyau	Slangklem
	64 21 1 354 041		return	l'eau chaud	slang
			Warm water hose, return	Tuyau de retour de l'eau chaud	Warmwaterafvoer-slang
	64 21 1 350 564	⊃	Warm water hose, out.	Tuyau d.l'eauchard. arrivée	Warmwaterslang aanvoer
	64 21 1 354 603	(o)	Warm water hose out	Tuyau de l'eau chaud. arrivée	Warmwaterslang aanvoer
	64 21 1 354 604	(oo)	Warm water hose, (out.)	Tuyau de l'eau chaud. (arrivée)	Warmwaterslang (aanvoer)
	07 12 9 952 034	⊃	Hose clamp A 34	Collier de tuyau A 34	Slangklem A 34
	64 21 1 352 839		Hose clamp A 34	Collier de tuyau A 34	Slangklem A 34
	07 12 9 952 026	⊃	Hose clamp A 26	Collier de tuyau A 26	Slangklem A 26
	64 21 1 352 839		Hose clamp A 26	Collier de tuyau A 26	Slangklem A 26

Reservdels-Nr N° de pezzo N° pieza	Symbol	Reservdels-benämning	Denominazione pezzo	Designación pieza
64 21 4 674 121		Spolvattenseva-kueringsslang	Flessibile di scarico acqua spruzzata	Tubo flexibl.verted de agua salpicada
07 11 9 913 091		Bult M 4 x 20	Vite M 4 x 20	Tornillo M 4 x 20
64 11 4 674 219		Bult	Vite	Tornillo
64 11 4 674 222		Bricka	Rondella	Arandela
07 11 9 922 028		Mutter M 4	Dado M 4	Tuerca M 4
07 11 9 936 412		Bricka 4,3	Rondella 4,3	Arandela 4,3
07 11 9 933 034		Fjäderring B 4	Anello elastico B 4	Anillo elástico B 4
64 11 1 351 373		Arm för fördelar späll	Leva per sportello di distribuzione	Palanca para tapa d distribución
64 11 1 811 302	⊃	Packning	Guarnizione	Junta
64 11 1 356 856		Packning	Guarnizione	Junta
64 11 1 350 559		Packning	Guarnizione	Junta
64 11 1 351 327		Packning	Guarnizione	Junta
64 11 1 351 324		Täckplatta	Lamiera di copertura	Chapa cobertera
~~07 12 9 948 085~~	⊃	Slangklämma	Collare p.flessibile	Abrazadera p.tub.fl
64 21 1 352 839		Slangklämma	Collare p.flessibile	Abrazadera p.tub.fl
64 21 1 350 565		Varmvatten-returslang	Flessibile per acqua tiepida,ritorno	Tubo flexible para agua caliente,reton
64 21 1 354 041		Varmvatten-returslang	Flessibile per acqua tiepida, ritorno	Tubo flexible para aqua caliente, retor
64 21 1 350 564	⊃	Varmvattenslang tillopp	Flessibile per acqua tiepida,mandata	Tubo flexible para agua caliente,avan
64 21 1 354 603	(o)	Varmvattenslang tillopp	Flessibile per acqua tiepida,mandata	Tubo flexible para agua caliente,avan
64 21 1 354 604	(oo)	Varmvattenslang (tillopp)	Flessibile per acqua tiepida,mandata	Tubo flexible para agua caliente,avan
07 12 9 952 034	⊃	Slangklämma A 34	Collare p.fless.A 34	Abrazad.tub.flex.A
64 21 1 352 839		Slangklämma A 34	Collare p.fless.A 34	Abrazad.tub.flex.A
07 12 9 952 026	⊃	Slangklämma A 26	Collare p.fless.A 26	Abrazad.tub.flex.A
64 21 1 352 839		Slangklämma A 26	Collare p.fless.A 26	Abrazad.tub.flex.A

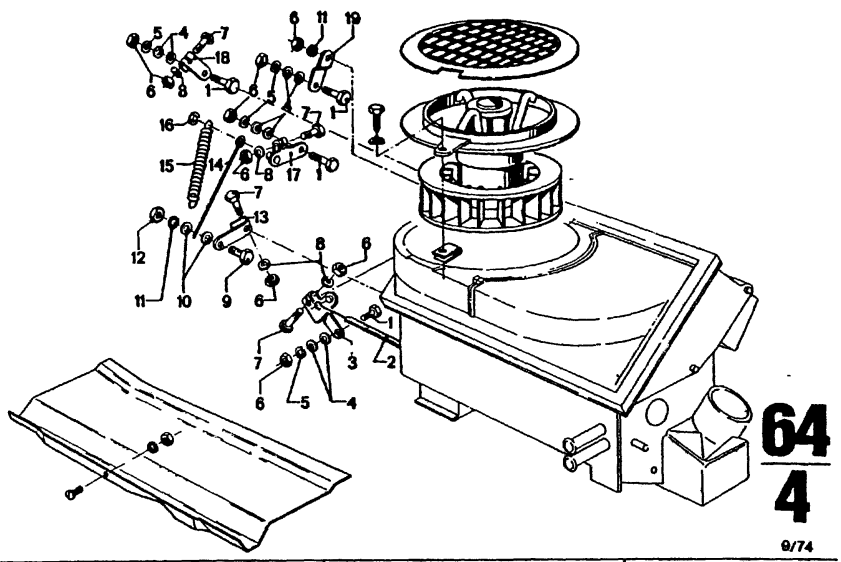

Bild-Nr.	Teil-Nr.	Symbol	Teil-Benennung	Stück/E										USA			
				2.5 CS	2.5 CSA	2800 CS	2800 CSA	3.0 CS	3.0 CSA	3.0 CSi		3.0 CSi-L	3.0 CSi-L	2800 CS	2800 CSA	3.0 CS	3.0 CSA
1	64 11 4 674 219		Bolzen	5	5	5	5	5	5	5		5	5	5	5	5	5
2	64 11 1 351 378		Bowdenzug	1	1	1	1	1	1	1		1	1	1	1	1	1
3	64 11 1 351 372		Hebel für Verteilerklappe	1	1	1	1	1	1	1		1	1	1	1	1	1
4	64 11 4 674 222		Scheibe	10	10	10	10	10	10	10		10	10	10	10	10	10
5	07 11 9 933 034		Federring B 4	4	4	4	4	4	4	4		4	4	4	4	4	4
6	07 11 9 922 028		6 KT MU M 4	12	12	12	12	12	12	12		12	12	12	12	12	12
7	07 11 9 913 091		6 KT SHR M 4 x 20	5	5	5	5	5	5	5		5	5	5	5	5	5
8	07 11 9 931 025		Scheibe 4,3	5	5	5	5	5	5	5		5	5	5	5	5	5
9	64 11 1 351 376		Bolzen	1	1	1	1	1	1	1		1	1	1	1	1	1
10	64 11 1 351 377		Scheibe	2	2	2	2	2	2	2		2	2	2	2	2	2
11	07 11 9 936 133		Zahnscheibe A 6,4	1	1	1	1	1	1	1		1	1	1	1	1	1
12	07 11 9 922 054		MU M 6	6	6	6	6	6	6	6		6	6	6	6	6	6
13	64 11 1 351 371		Hebel	1	1	1	1	1	1	1		1	1	1	1	1	1
14	61 11 1 351 374		Verbindungsstange	1	1	1	1	1	1	1		1	1	1	1	1	1
15	64 11 1 811 305		Zugfeder	1	1	1	1	1	1	1		1	1	1	1	1	1
16	07 11 9 932 820		Sicherungsscheibe	1	1	1	1	1	1	1		1	1	1	1	1	1
17	64 11 1 351 370		Hebel für Klappe, oben	1	1	1	1	1	1	1		1	1	1	1	1	1
18	64 11 1 351 369		Hebel für Frischluftklappe	1	1	1	1	1	1	1		1	1	1	1	1	1
19	64 11 1 811 303		Hebel für Absperrklappe	1	1	1	1	1	1	1		1	1	1	1	1	1

64
4

Bemerkungen Remarks Observations Opmerkingen Anmärkningar Osservazione Observaciones	Part No. No. de pièce Onderdeel-Nr.	Symbol	Denomination of parts	Dénomination de pièces	Benaming
	64 11 4 674 219		Bolt	Boulon	Pen
	64 11 1 351 378		Bowden cable	Câble bowden	Bowdenkabel
	64 11 1 351 372		Lever for distributor flap	Levier pour soupape de distribution	Hefboom voor verdeelklep
	64 11 4 674 222		Washer	Disque	Ring
	07 11 9 933 034		Spring ring B 4	Anneau élastique B 4	Veerring B 4
	07 11 9 922 028		6KT MU M 4	6KT MU M 4	6KT MU M 4
	07 11 9 913 091		6KT SHR M 4 x 20	6KT SHR M 4 x 20	6KT SHR M 4 x 20
	07 11 9 931 025		Washer 4,3	Disque 4,3	Ring 4,3
	64 11 1 351 376		Bolt	Boulon	Pen
	64 11 1 351 377		Washer	Disque	Ring
	07 11 9 936 133		Tooth lock wash. 6,3	Disque dentée 6,3	Tandveerring 6,3
	07 11 9 922 054		Nut M 6	Ecrou M 6	Moer M 6
	64 11 1 351 371		Lever	Levier	Hefboom
	61 11 1 351 374		Connection rod	Tige de connexion	Verbindingsstang
	64 11 1 811 305		Tension spring	Ressort de traction	Trekveer
	07 11 9 932 820		Lock washer	Disque de sécurité	Borgring
	64 11 1 351 370		Lever for flap, upper	Levier pour soupape sup.	Hefboom voor klep, boven
	64 11 1 351 369		Lever for fresh air flap	Levier pour soupape soupape d'air frais	Hefboom voor frisseluchtklep
	64 11 1 811 303		Lever for blocking flap	Levier pour soupape de blocage	Hefboom voor afsluitklep

Reservdels-Nr. N° de pezzo N° pieza	Symbol	Reservdels-benämning	Denominazione pezzo	Designación pieza
64 11 4 674 219		Bult	Perno	Perno
64 11 1 351 378		Bowdenkabel	Tirante Bowden	Cable Bowden
64 11 1 351 372		Arm för fördelar spjäll	Leva per sportello di distribuzione	Palanca para tapa de distribución
64 11 4 674 222		Bricka	Rondella	Arandela
07 11 9 933 034		Fjäderring B 4	Anello elastico B 4	Anillo elástico B 4
07 11 9 922 028		6KT MU M 4	6KT MU M 4	6KT MU M 4
07 11 9 913 091		6KT SHR M 4 x 20	6KT SHR M 4 x 20	6KT SHR M 4 x 20
07 11 9 931 025		Bricka 4,3	Rondella 4,3	Arandela 4,3
64 11 1 351 376		Bult	Perno	Perno
64 11 1 351 377		Bricka	Rondella	Arandela
07 11 9 936 133		Taggbricka 6,3	Rosetta dentada 6,3	Arandela dentada 6,3
07 11 9 922 054		Mutter M 6	Dado M 6	Tuerca M 6
64 11 1 351 371		Arm	Leva	Palanca
61 11 1 351 374		Förbindelsestag	Asta di collegamento	Varilla de unión
64 11 1 811 305		Dragfjäder	Molla antagonista	Muelle de traccion
07 11 9 932 820		Låsbricka	Rondella d. sicurezza	Arandela de segurid.
64 11 1 351 370		Arm för spjäll, övre	Leva per sportello, parte sup.	Palanca para tapa, parte superiore
64 11 1 351 369		Arm för friskluftspjäll	Leva per sportello aria fresca	Palanca para chapaleta d. aire nov.
64 11 1 811 303		Arm för avstängningsspjäll	Leva per sportello d. chiusura	Palanca para tapa de cierre

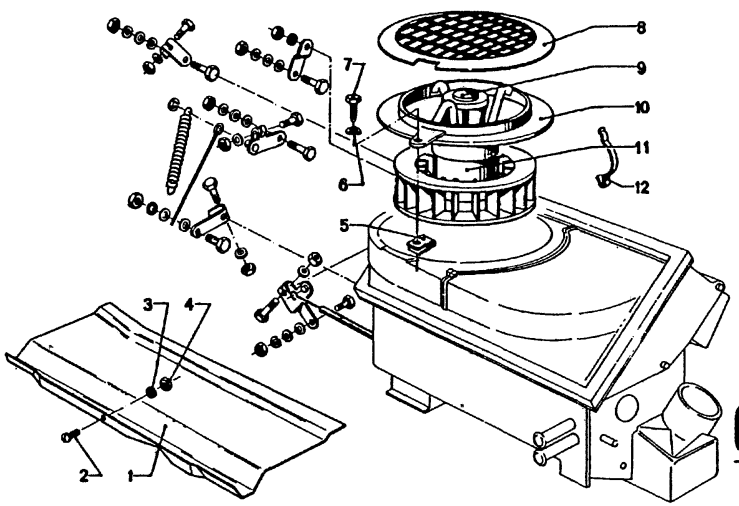

64
5

9/74

Bild-Nr.	Teil-Nr.	Symbol	Teil-Benennung	Stück/E										USA									
				2.5 CS	2.5 CSA	2800 CS	2800 CSA	3.0 CS	3.0 CSA	3.0 CSI		3.0 CSI-L	3.0 CSI-L	2800 CS	2800 CSA	3.0 CS	3.0 CSA						
1	64 11 1 811 160		Abdeckung	1	1	1	1	1	1	1		1	1	1	1	1	1						
2	07 11 9 907 621		LIN SHR AM 5 x 8	3	3	3	3	3	3	3		3	1	3	3	3	3						
3	07 11 9 936 112		Zahnscheibe J 5,1	3	3	3	3	3	3	3		3	3	3	3	3	3						
4	07 11 9 922 038		6 KT MU M 5	3	3	3	3	3	3	3		3	3	3	3	3	3						
5	64 11 1 351 379		Schnappmutter	3	3	3	3	3	3	3		3	3	3	3	3	3						
6	07 11 9 933 060		Federscheibe	3	3	3	3	3	3	3		3	3	3	3	3	3						
7	07 11 9 916 818		6 KT BL SHR	3	3	3	3	3	3	3		3	3	3	3	3	3						
8	64 11 1 351 358		Schutzgitter	1	1	1	1	1	1	1		1	1	1	1	1	1						
9	64 11 1 351 357		Schutzkappe	1	1	1	1	1	1	1		1	1	1	1	1	1						
10	64 11 1 351 355		Motorhalterung	1	1	1	1	1	1	1		1	1	1	1	1	1						
11	64 11 1 351 354	U	Gebläse	1	1	1	1	1	1	1		1	1	1	1	1	1						
	64 11 1 357 890		Gebläse	1	1	1	1	1	1	1		1	1	1	1	1	1						
12	64 11 1 351 356		Klammer	4	4	4	4	4	4	4		4	4	4	4	4	4						

64
5

Bemerkungen
Remarks
Observations
Opmerkingen
Anmärkningar
Osservazione
Observaciones

Part No. No. de pièce Onderdeel-Nr.	Symbol	Denomination of parts	Dénomination de pièces	Benaming
64 11 1 811 160		Covering	Couverture	Afdekking
07 11 9 907 621		LIN SHR AM 5 x 8	LIN SHR AM 5 x 8	LIN SHR AM 5 x 8
07 11 9 936 112		Tooth lock wash. J5,1	Disque dentée J 5,1	Tandveerring J5,1
07 11 9 922 038		6KT MU M 5	6 KT MU M 5	6KT MU M 5
64 11 1 351 379		Nut	Ecrou	Moer
07 11 9 933 060		Spring washer	Disque élastique	Veerring
07 11 9 916 818		6KT BL SHR	6KT BL SHR	6KT BL SHR
64 11 1 351 358		Protection roast	Grille de protection	Beschermkap roost
64 11 1 351 357		Protection cap	Capuchon de protect.	Beschermkap
64 11 1 351 355		Engine support	Support de moteur	Motorsteun
64 11 1 351 354	U	Blower	Soufflante	Blaaspijp
64 11 1 357 890		Blower	Soufflante	Blaaspijp
64 11 1 351 356		Clamp	Crampon	Klem

Reservdels-Nr. N° de pezzo N° pieza	Symbol	Reservdels-benämning	Denominazione pezzo	Designación pieza
64 11 1 811 160		Avtäckning	Copertura	Recubrimiento
07 11 9 907 621		LIN SHR AM 5 x 8	LIN SHR AM 5 x 8	LIN SHR AM 5 x 8
07 11 9 936 112		Taggbricka J 5,1	Rosetta dentata J 5,1	Arandela dentada J
07 11 9 922 038		6KT MU M 5	6KT MU M 5	6KT MU M 5
64 11 1 351 379		Mutter	Dado a scatto	Tuerca de muelle
07 11 9 933 060		Fjäderbricka	Rosetta elastica	Arandela elástica
07 11 9 916 818		6KT BL SHR	6KT BL SHR	6KT BL SHR
64 11 1 351 358		Skyddsgaller	Griglia di protezione	Rejilla d. protecció
64 11 1 351 357		Skyddskapa	Cuffia di protezione	Caperuza de prote
64 11 1 351 355		Motorhållare	Sostegno motore	Soporte fijador d.m
64 11 1 351 354	U	Fläkt	Soffiante	Soplador
64 11 1 357 890		Fläkt	Soffiante	Soplador
64 11 1 351 356		Klämma	Graffa	Grapa

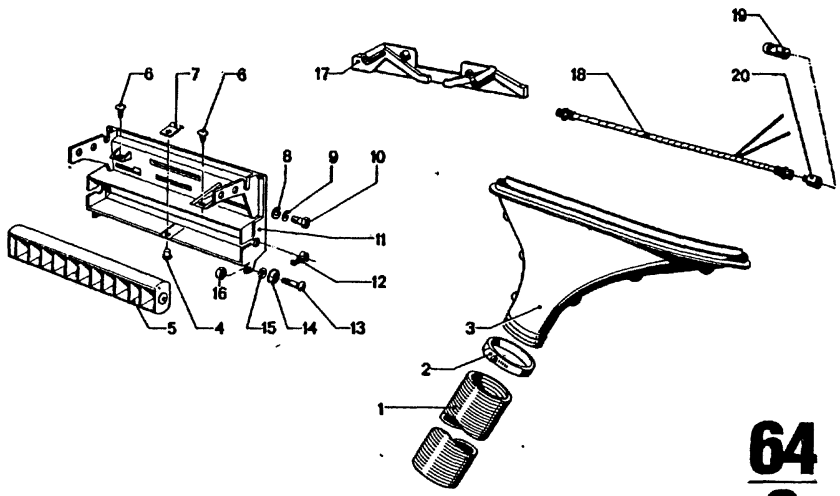

64
6

4/75

Teil-Nr.	Symbol	Teil-Benennung	Stück/E										USA			
			2.5 CS	2.5 CSA	2800 CS	2800 CSA	3.0 CS	3.0 CSA	3.0 CSI		3.0 CS-L	3.0 CSA-L	2800 CS	2800 CSA	3.0 CS	3.0 CSA
64 21 1 350 560		Warmluftschlauch	2	2	2	2	2	2	2		2	2	2	2	2	2
07 12 9 952 062	U	Schlauchschelle A 62			2	2	2	2					2	2	2	2
64 22 1 355 179		Schlauchschelle A 62	2	2	2	2	2	2	2		2	2	2	2	2	2
64 22 1 351 339	F F	Defrosterdüse	1	1	1	1	1	1	1		1	1	1	1	1	1
64 22 1 351 340		Defrosterdüse	1	1	1	1	1	1	1		1	1	1	1	1	1
07 11 9 949 224		Niet	1	1	1	1	1	1	1		1	1	1	1	1	1
64 22 1 350 426		Frischluftgrill	1	1	1	1	1	1	1		1	1	1	1	1	1
07 11 9 907 956		LIN BL SHR B 4,8x13	2	2	2	2	2	2	2		2	2	2	2	2	2
64 11 1 353 658		Feder	1	1	1	1	1	1	1		1	1	1	1	1	1
07 11 9 936 426		Scheibe 6,4	8	8	8	8	8	8	8		8	8	8	8	8	8
07 11 9 933 079		Federring B 6	6	6	6	6	6	6	6		6	6	6	6	6	6
07 11 9 913 441		6 KT SHR M 6 x 12	4	4	4	4	4	4	4		4	4	4	4	4	4
~~64 11 1 353 657~~	U	Abdeckung			1	1	1	1	1							
64 11 1 356 540	(o)	Abdeckung	1	1			1	1	1		1	1				
* 64 11 1 356 539	(oo)	Abdeckung	1	1			1	1	1		1	1			1	1
* 64 11 1 355 646		Abdeckung													1	1
64 22 1 350 427		Lager für Frischluftgrill	2	2	2	2	2	2	2		2	2	2	2	2	2
07 11 9 901 734		SHR AM 4 x 30	2	2	2	2	2	2	2		2	2	2	2	2	2
51 45 1 801 523		Stoffschutzscheibe	2	2	2	2	2	2	2		2	2	2	2	2	2
07 11 9 931 025		Scheibe 4,3	7	7	7	7	7	7	7		7	7	7	7	7	7
07 11 9 922 026		6 KT MU M 4	12	12	12	12	12	12	12		12	12	12	12	12	12
* 64 11 1 356 558	(o)	Leuchtprisma (deutsch)	1	1			1	1	1		1	1				
* 64 11 1 356 559	(oo)	Leuchtprisma (englisch)	1	1			1	1	1		1	1			1	1
* 64 11 1 356 574		Leitung	1	1			1	1	1		1	1			1	1
62 14 9 557 328		Glühlampe													1	1
* 61 13 1 355 371		Steckhülsengehäuse (3-polig)	1	1			1	1	1		1	1			1	1

4/75

64
6

Bemerkungen
Remarks
Observations
Opmerkingen
Anmärkningar
Osservazione
Observaciones

* 64 11 1 356 574 Fg→
* 61 13 1 355 371 Fg→

3.0 CS . ...
3.0 CSA . ...
3.0 CSI . ...
3.0 CS-L . ...
3.0 CS/USA . ...
3.0 CSA/USA . ...

* 64 11 1 355 646 → Fg
* 64 11 1 356 539 Fg→
* 64 11 1 356 559 Fg→

3.0 CS/USA . ...
3.0 CSA/USA . ...

* 64 11 1 356 558 Fg→

3.0 CS . ...
3.0 CSA . ...
3.0 CSI . ...

Part No. No. de pièce Onderdeel-Nr.	Symbol	Denomination of parts	Dénomination de pièces	Benaming
64 21 1 350 560		Hot air hose	Tuyau d'air chaud	Hetelucht slang
07 12 9 952 062	U	Hose clamp A 62	Collier d. tuyau A 62	Slangklem A 62
64 22 1 355 179		Hose clamp A 62	Collier d. tuyau A 62	Slangklem A 62
64 22 1 351 339	F F	Defroster nozzle	Gicleur d. dégivrage	Luchtverspreider
64 22 1 351 340		Defroster nozzle	Gicleur d. dégivrage	Luchtverspreider
07 11 9 949 224		Rivet	Rivet	Klinknagel
64 22 1 350 426		Fresh air grill	Grille pour air frais	Ventilatie rooster
07 11 9 907 956		LIN BL SHR B 4,8x13	LIN BL SHR B 4,8x13	LIN BL SHR B 4,8x13
64 11 1 353 658		Spring	Anneau	Veer
07 11 9 936 426		Washer 6,4	Disque 6,4	Ring 6,4
07 11 9 933 079		Spring ring B 6	Anneau élastique B 6	Veerring B 6
07 11 9 913 441		6 KT SHR M 6 x 12	6 KT SHR M 6 x 12	6 KT SHR M 6 x 12
~~64 11 1 353 657~~	U	Covering	Couverture	Afdekking
64 11 1 356 540	(o)	Covering	Couverture	Afdekking
* 64 11 1 356 539	(oo)	Covering	Couverture	Afdekking
* 64 11 1 355 646		Covering	Couverture	Afdekking
64 22 1 350 427		Bearing for fresh air grill	Palier pour grille pour air frais	Lager voor ventilatie rooster
07 11 9 901 734		Screw AM 4 x 30	Vis AM 4 x 30	Bout AM 4 x 30
51 45 1 801 523		Stuff protection blind	Ecrou d. prot. d. étoffé	Stofbeschermplaat
07 11 9 931 025		Washer 4,3	Disque 4,3	Ring 4,3
07 11 9 922 026		Hex nut M 4	Ecrou à six pans M 4	Zeskantmoer M 4
* 64 11 1 356 558	(o)	Prism (german)	Prisme (allemand)	Prisma (duits)
* 64 11 1 356 559	(oo)	Prism (english)	Prisme (anglais)	Prisma (engels)
* 64 11 1 356 574		Line	Ligne	Kabel
62 14 9 557 328		Bulb	Lampe	Gloeilamp
* 61 13 1 355 371		Pin bush box 3-poles	Boîte de coquille 3-poles	Stekkerdoos 3-poles

Reservdels-Nr. N° de pezzo N° pieza	Symbol	Reservdels-benämning	Denominazione pezzo	Designación pieza
64 21 1 350 560		Varmluftslang	Fless. p. aria tiepida	Tubo flex. p. aire calie
07 12 9 952 062	U	Slangklämma A 62	Collare p. fless. A 62	Abrazad. p. tub. fl. A 62
64 22 1 355 179		Slangklämma A 62	Collare p. fless. A 62	Abrazad. p. tub. fl. A 62
64 22 1 351 339	F F	Defrostermunstycke	Ugello sbrinatore	Tobera desheladora
64 22 1 351 340		Defrostermunstycke	Ugello sbrinatore	Tobera desheladora
07 11 9 949 224		Niet	Ribadino	Remache
64 22 1 350 426		Friskluftgaller	Griglia aria fresca	Rejilla de aire fresco
07 11 9 907 956		LIN BL SHR B 4,8x13	LIN BL SHR B 4,8x13	LIN BL SHR B 4,8x13
64 11 1 353 658		Fjäder	Molla	Resorte
07 11 9 936 426		Bricka 6,4	Rondella 6,4	Arandela 6,4
07 11 9 933 079		Fjäderring B 6	Rosetta elastica B 6	Anillo elástico B 6
07 11 9 913 441		6 KT SHR M 6 x 12	6 KT SHR M 6 x 12	6 KT SHR M 6 x 12
~~64 11 1 353 657~~	U	Tätning	Copertura	Recubrimiento
64 11 1 356 540	(o)	Tätning	Copertura	Recubrimiento
* 64 11 1 356 539	(oo)	Tätning	Copertura	Recubrimiento
* 64 11 1 355 646		Tätning	Copertura	Recubrimiento
64 22 1 350 427		Lager för friskluftgaller	Supporto per griglia di aria fresca	Cojineta para rejilla d. aire fresco
07 11 9 901 734		Bult AM 4 x 30	Vite AM 4 x 30	Tornillo AM 4 x 30
51 45 1 801 523		Stoff skydd täckplatta	Disco protett. di stof.	Disco protector d. tela
07 11 9 931 025		Bricka 4,3	Vite 4,3	Tornillo 4,3
07 11 9 922 026		Mutter M 4	Dado esagonale M 4	Tuerca hexagonal M 4
* 64 11 1 356 558	(o)	Prisma (lysk)	Prisma (tedesco)	Prisma (alemán)
* 64 11 1 356 559	(oo)	Prisma (engelsk)	Prisma (inglese)	Prisma (inglés)
* 64 11 1 356 574		Ledning	Cavo	Cable
62 14 9 557 328		Glödlampa	Lâmpadina	Bombilla
* 61 13 1 355 371		Hållare för hylsa 3-pol	Custodia p. bussoline 3-poli	Caja de hembrillas 3-polos

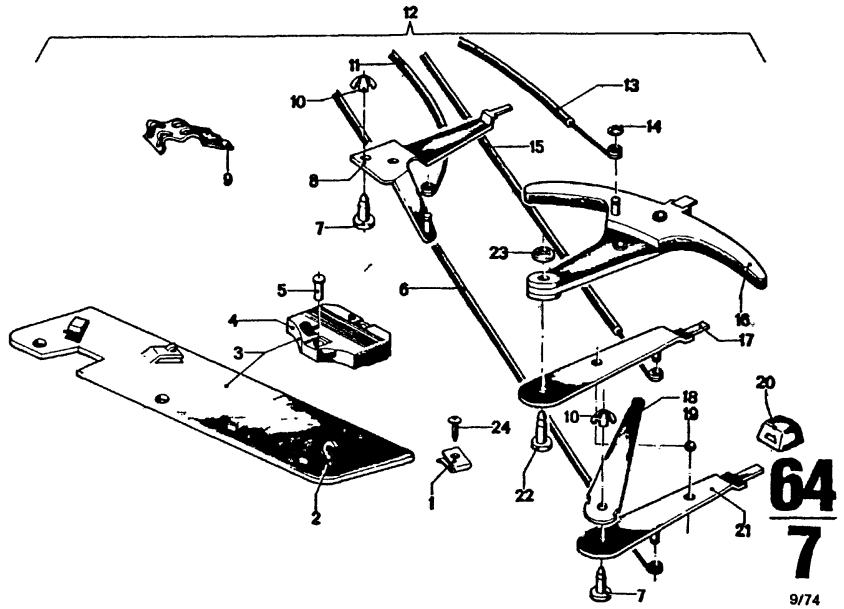

Bild-Nr.	Teil-Nr.	Symbol	Teil-Benennung	Stück/E										USA			
				2.5 CS	2.5 CSA	2800 CS	2800 CSA	3.0 CS	3.0 CSA	3.0 CSi		3.0 CSi-L	3.0 CSi-L	2800 CS	2800 CSA	3.0 CS	3.0 CSA
1	64 11 1 351 379		Schnappmutter	5	5	5	5	5	5	5		5	5	5	5	5	5
2	64 11 1 351 385		Kabelhalter	1	1	1	1	1	1	1		1	1	1	1	1	1
3	64 11 1 352 001		Schalterplatte mit Kabel und Widerstand	1	1	1	1	1	1	1		1	1	1	1	1	1
4	64 11 1 351 396		Widerstand	1	1	1	1	1	1	1		1	1	1	1	1	1
5	07 11 9 949 258		Niet B 4 x 12	2	2	2	2	2	2	2		2	2	2	2	2	2
6	64 11 1 811 307		Bowdenzug für Absperrklappe	1	1	1	1	1	1	1		1	1	1	1	1	1
7	64 11 1 351 389		Gelenkbolzen	2	2	2	2	2	2	2		2	2	2	2	2	2
8	64 11 1 351 384		Hebel für Frischbelüftung	1	1	1	1	1	1	1		1	1	1	1	1	1
9	64 11 1 351 375		Befestigungsclip	9	9	9	9	9	9	9		9	9	9	9	9	9
10	64 11 1 351 388		Federmutter	2	2	2	2	2	2	2		2	2	2	2	2	2
11	64 11 1 811 308		Bowdenzug für Frischluft	1	1	1	1	1	1	1		1	1	1	1	1	1
12	64 11 1 811 306		Heizungsbetätigung	1	1	1	1	1	1	1		1	1	1	1	1	1
13	64 11 1 811 310		Bowdenzug für Mischklappe	1	1	1	1	1	1	1		1	1	1	1	1	1
14	64 11 1 351 475		Federmutter	1	1	1	1	1	1	1		1	1	1	1	1	1
15	64 11 1 811 309		Bowdenzug für Heizung und Entfroster	1	1	1	1	1	1	1		1	1	1	1	1	1
16	64 11 1 353 145		Hebel für Mischklappe	1	1	1	1	1	1	1		1	1	1	1	1	1
17	64 11 1 351 382		Hebel für Heizung und Entfroster	1	1	1	1	1	1	1	1	1	1	1	1	1	1
18	64 11 1 351 387		Kontaktfeder	1	1	1	1	1	1	1		1	1	1	1	1	1
19	07 11 9 986 250		Kugel 5 mm	2	2	2	2	2	2	2		2	2	2	2	2	2
20	64 11 1 353 115		Knopf für Heizungsbetätigung	4	4	4	4	4	4	4		4	4	4	4	4	4
21	64 11 1 351 381		Hebel für Absperrklappe	1	1	1	1	1	1	1		1	1	1	1	1	1
22	64 11 1 351 390		Gelenkbolzen	1	1	1	1	1	1	1		1	1	1	1	1	1
23	64 11 1 351 391		Federscheibe	1	1	1	1	1	1	1		1	1	1	1	1	1
24	07 11 9 907 786		BL SHR 4,8	2	2	2	2	2	2	2		2	2	2	2	2	2

64 / 7	Bemerkungen Remarks Observations Opmerkingen Anmärkningar Osservazione Observaciones

Part No. No. de pièce Onderdeel-Nr.	Symbol	Denomination of parts	Dénomination de pièces	Benaming
64 11 1 351 379		Nut	Ecrou	Moer
64 11 1 351 385		Cable holder	Support de câble	Kabelhouder
64 11 1 352 001		Switch plate with cable and sesistor	Plaque de interr.avec câble et résistance	Plaat met kabel en weerstand
64 11 1 351 396		Resistor	Résistance	Weerstand
07 11 9 949 258		Rivet B 4 x 12	Rivet B 4 x 12	Klinknagel B4x12
64 11 1 811 307		Bowden cable for main lock flap	Câble bowden pour battant d.fermet.princ	Bowdenkabel voor hoofdafsluitklep
64 11 1 351 389		Sliding pin	Boulon	Glijpen
64 11 1 351 384		Lever for freshair	Levier pour d'air frais	Hefboom voor verse luchttoevoer
64 11 1 351 375		Fastening clip	Clip de fixation	Bevestigingsclip
64 11 1 351 388		Spring nut	Ecrou de ressort	Veermoer
64 11 1 811 308		Bowden cable for freshair	Cable bowden pour d'air frais	Bowdenkabel voor luchttoevoer
64 11 1 811 306		Heating control syst.	Action de chauffage	Verwarmingbediening
64 11 1 811 310		Bowden cable for mixing flap	Câble bowden pour soupape de mélange	Bowdenkabel voor frisseluchtklep
64 11 1 351 475		Spring nut	Ecrou de ressort	Veermoer
64 11 1 811 309		Bowden cable for heating and defroster	Câble bowden pour Chauff.et degivrage	Bowdenkabel voor verwarm.en ontdooing
64 11 1 353 145		Lever for mixing flap	Levier pour soupape de mélange	Hefboom voor frisseluchtklep
64 11 1 351 382		Lever for heating and defroster	Levier pour chauff.et degrivrage	Hefboom voor verwarm.en ontdooing
64 11 1 351 387		Contact spring	Ressort de contact	Kontaktveer
07 11 9 986 250		Ball 5 mm	Bille 5 mm	Kogel 5 mm
64 11 1 353 115		Button for heating control syst.	Bouton pour action de chauffage	Knop voor verwarmingbediening
64 11 1 351 381		Lever for main lock flap	Levier pour battant d.fermet.princ.	Hefboom voor hoofdafsluitklep
64 11 1 351 390		Sliding pin	Boulon	Glijpen
64 11 1 351 391		Spring washer	Disque élastique	Veerring
07 11 9 907 786		Sheet metal screw 4,8	Vis à tôle 4,8	Plaatschroef 4,8

Reservdels-Nr N° de pezzo N° pieza	Symbol	Reservdels-benämning	Denominazione pezzo	Designación pieza
64 11 1 351 379		Mutter	Dado a scatto	Tuerca de muelle
64 11 1 351 385		Kabelhållare	Portacavo	Portacables
64 11 1 352 001		Platta med kabel och motstånd	Piastra interrutt.con cavo e resistenza	Placa d.interr.con cables y tesistencia
64 11 1 351 396		Motstånd	Resistenza	Resistencia
07 11 9 949 258		Nit B 4 x 12	Ribadino B 4 x 12	Remache B 4 x 12
64 11 1 811 307		Bowdenkabel för huvudspäll	Tirante Bowden per sportel.d.chius.princ	Cable Bowden para tapa princ.d.cierre
64 11 1 351 389		Bult	Perno d.articolazione	Perno d.articulación
64 11 1 351 384		Arm för friskluft	Leva per aria fresca	Palanca para ventil.por aire fresco
64 11 1 351 375		Hållare	Clip di fissaggio	Clip de sujeción
64 11 1 351 388		Fjädermutter	Dado a molla	Tuerca de muelle
64 11 1 811 308		Bowdenkabel för friskluft	Tirante Bowden per aria fresca	Cable Bowden para ventil por aire fresco
64 11 1 811 306		Värmeledningssyst.	Comando riscaldam.	Accionam.de calef.
64 11 1 811 310		Bowdenkabel för blandning späll	Tirante Bowden per sportello d.mescolam	Cable Bowden para Tapa de mezcla
64 11 1 351 475		Fjädermutter	Dado a molla	Tuerca de muelle
64 11 1 811 309		Bowdenkabel för värmeledning o.frost	Tirante Bowden per riscaldam.e sbrinare	Cable Bowden para calef.y tober
64 11 1 353 145		Arm för blandning späll	Leva per sportello di mescolamento	Palanca para tapa de mezcla
64 11 1 351 382		Arm för värmeledning och froster	Leva di comando p.riscald.e sbrinare	Palanca de mando p.calef.y tober.deshel
64 11 1 351 387		Fjäder	Molla di contatto	Resorte de contacto
07 11 9 986 250		Kula 5 mm	Sfera 5 mm	Bola 5 mm
64 11 1 353 115		Knopp för värmeledningssystem	Pomello per Comando riscaldamen	Botón para Accionamiento
64 11 1 351 381		Arm för huvudspäll	Leva per sportel. di chiusura principale	Palanca para tapa principal de cierre
64 11 1 351 390		Bult	Perno di articolazione	Perno d.articulación
64 11 1 351 391		Fjäderbricka	Rondella elastica	Arandela elástica
07 11 9 907 786		Plåtskruv	Vite per lamiera	Tornillo para chapa

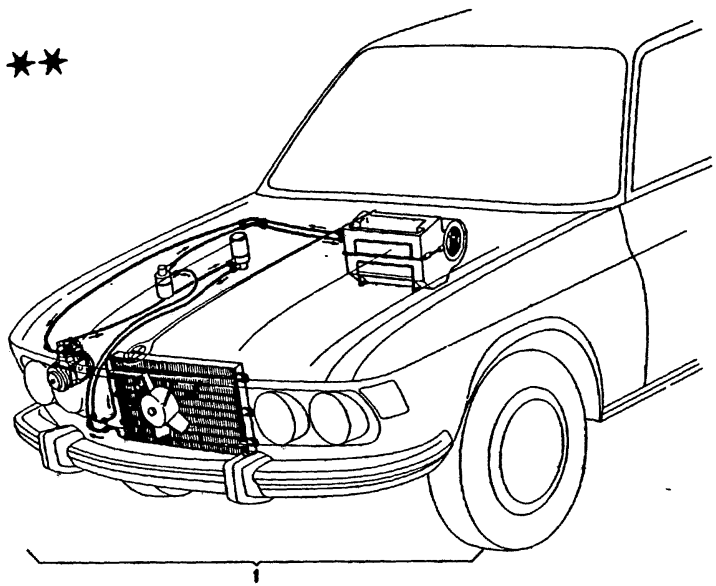

64
8
4/75

Bild-Nr.	Teil-Nr.	Symbol	Teil-Benennung	Stück/E 2.5 CS	2.5 CSA	2800 CS	2800 CSA	3.0 CS	3.0 CSA	3.0 CSi	3.0 CSi-L	3.0 CSi-L	USA 2800 CS	2800 CSA	3.0 CS	3.0 CSA
			Klimaanlage (ohne Kühler)													
	* 64 50 1 811 405	(o)	Einbausatz			1	1	1	1	1		1				
	* 64 50 1 355 007	(o)	Einbausatz							1						
	64 50 1 354 988	(oo)	Einbausatz			1		1		1		1				
	64 50 1 354 989	(oo)	Einbausatz				1		1							
	* 64 50 1 358 250	(o)	Einbausatz	1				1		1			1			
	* 64 50 1 358 251	(o)	Einbausatz		1				1							
	* 64 50 1 358 452	(oo)	Einbausatz						1							
	* 64 50 1 358 453	(oo)	Einbausatz							1			1			
			mitbestellen:													
	* 17 11 1 109 661		Kühler			1		1		1		1				
	* 17 11 1 115 079		Kühler	1				1		1		1				

8 Remarks / Observations / Opmerkingen / Anmärkningar / Osservazione / Observaciones

** Sonderausstattung

* 64 50 1 811 405
X
51 16 1 811 945
2800 CSA

* 64 50 1 355 007
X
51 16 1 820 177
3.0 CSA
3.0 CSA/USA

* 17 11 1 109 661 → Fg
* 17 11 1 115 079 Fg→
* 64 50 1 358 250 Fg→
* 64 50 1 358 251 Fg→
* 64 50 1 358 452 Fg→
* 64 50 1 358 453 Fg→

Modell 73
USA-Modell 74

Part No. No. de pièce Onderdeel-Nr.	Symbol	Denomination of parts	Dénomination de pièces	Benaming
		Air conditioning inst. (w/o cooling radiator)	Installation d. climat. (sans radiateur)	Verwarmingsapparaat (zonder radiator)
* 64 50 1 811 405	(o)	Installing set	Ensemble	Inzetstel
* 64 50 1 355 007	(o)	Installing set	Ensemble	Inzetstel
64 50 1 354 988	(oo)	Installing set	Ensemble	Inzetstel
64 50 1 354 989	(oo)	Installing set	Ensemble	Inzetstel
* 64 50 1 358 250	(o)	Installing set	Ensemble	Inzetstel
* 64 50 1 358 251	(o)	Installing set	Ensemble	Inzetstel
* 64 50 1 358 452	(oo)	Installing set	Ensemble	Inzetstel
* 64 50 1 358 453	(oo)	Installing set	Ensemble	Inzetstel
		to order along with:	ajouter à votre comm:	meetbestelen:
* 17 11 1 109 661		cooling radiator	radiateur	radiator
* 17 11 1 115 079		cooling radiator	radiateur	radiator

Reservdels-Nr N° de pezzo N° pieza	Symbol	Reservdels-benämning	Denominazione pezzo	Designación pieza
		Luftkonditioneringsa. (Utan kylare)	Climatizzatore (senza radiatore)	Acondicionad.d.aire (sin refrigerador)
* 64 50 1 811 405	(o)	Monteringssats	Corredo di montaggio	Juego d.piez.p.el mon
* 64 50 1 355 007	(o)	Monteringssats	Corredo di montaggio	Juego d.piez.p.el mon
64 50 1 354 988	(oo)	Monteringssats	Corredo di montaggio	Juego d.piez.p.el mon
64 50 1 354 989	(oo)	Monteringssats	Corredo di montaggio	Juego d.piez.p.el mon
* 64 50 1 358 250	(o)	Monteringssats	Corredo di montaggio	Juego d.piez.p.el mon
* 64 50 1 358 251	(o)	Monteringssats	Corredo di montaggio	Juego d.piez.p.el mon
* 64 50 1 358 452	(oo)	Monteringssats	Corredo di montaggio	Juego d.piez.p.el mon
* 64 50 1 358 453	(oo)	Monteringssats	Corredo di montaggio	Juego d.piez.p.el mon
		Beställ.tillsamm.med:	ordinare insieme:	pedir con:
* 17 11 1 109 661		Kylare	radiatore	Refrigerador
* 17 11 1 115 079		Kylare	radiatore	Refrigerador

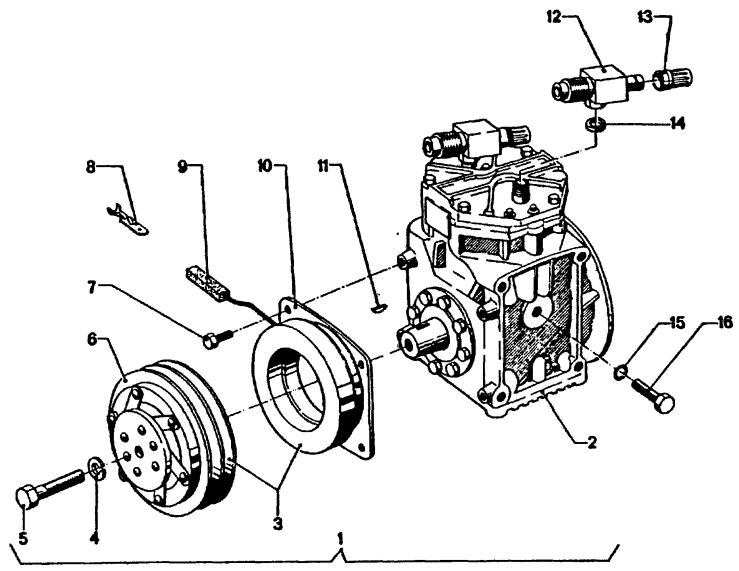

64
9
9/74

Teil-Nr	Symbol	Teil-Benennung	Stück/E 2800 CS	2800 CSA	3.0 CS	3.0 CSA	3.0 CSi		3.0 CS-L	3.0 CSi-L			USA 2800 CS	2800 CSA	3.0 CS	3.0 CSA						
		Klimaanlage																				
~~64 52 1 352 109~~		Kompressor mit Magnet-Kupplung und Riemenscheibe	1	1	1	1			1				1	1	1	1						
64 52 1 351 910		Kompressor A 210	1	1	1	1			1				1	1	1	1						
64 52 1 351 911		Magnet-Kupplung kpl. (mit Riemenscheibe)	1	1	1	1			1				1	1	1	1						
07 11 9 933 096		Federring B 8	1	1	1	1			1				1	1	1	1						
64 52 1 352 215		6 KT SHR 5/16" -24	1	1	1	1			1				1	1	1	1						
~~64 52 1 356 628~~		Riemenscheibe	1	1	1	1			1				1	1	1	1						
64 52 1 352 217		6 KT SHR 1/4" -20	4	4	4	4			4				4	4	4	4						
61 13 8 061 782		Flachstecker	1	1	1	1			1				1	1	1	1						
61 13 1 351 093		Isolierkörper	1	1	1	1			1				1	1	1	1						
~~64 52 1 356 621~~		Spulenkörper	1	1	1	1			1				1	1	1	1						
07 11 9 951 461		Scheibenfeder 4 x 6,5	1	1	1	1			1				1	1	1	1						
~~64 52 1 352 079~~	U	" Rotalock" -Ventil	2	2	2	2			2				2	2	2	2						
64 52 1 356 613		Ventil mit Einsatz	2	2	2	2			2				2	2	2	2						
64 52 1 352 080		Alu-Schutzkappe	2	2	2	2			2				2	2	2	2						
64 52 1 354 962		Dichtkappe			2	2			2						2	2						
64 52 1 352 082		Dichtung	2	2	2	2			2				2	2	2	2						
64 52 1 352 081		O-Ring	1	1	1	1			1				1	1	1	1						
64 52 1 352 216		6 KT SHR 3/8" -16	1	1	1	1			1				1	1	1	1						

9/74 **64** / **9**

Bemerkungen
Remarks
Observations
Opmerkingen
Anmärkningar
Osservazione
Observaciones

** Sonderausstattung

Part No. No. de pièce Onderdeel-Nr.	Symbol	Denomination of parts	Dénomination de pièces	Benaming
		Air conditioning inst.	Installat.d.climatis	Verwarmingsapparat
~~64 52 1 352 109~~		Compressor with magnetic coupling and pulley	Compresseur avec accouplem.d'aiment et poulie	Kompressor met magneet-koppeling en snaarschijf
64 52 1 351 910		Compressor A 210	Compresseur A 210	Kompressor A 210
64 52 1 351 911		Magnetic coupling kpl (with pulley)	Accouplem.d'aim.kpl (avec poulie)	Magneet-koppel.kpl. (met snaarschijf)
07 11 9 933 096		Spring ring B 8	Anneau élastique B 8	Veerring B 8
64 52 1 352 215		6KT SHR 5/16"-24	6KT SHR 5/16"-24	6KT SHR 5/16"-24
~~64 52 1 356 628~~		Belt pulley	Poulie de courroie	Poelie
64 52 1 352 217		6KT SHR 1/4"-20	6KT SHR 1/4"-20	6KT SHR 1/4"-20
61 13 8 061 782		Flat plug	Fiche plate	Vlakke stekker
61 13 1 351 093		Isulating body	Corps isolant	Isolatielichaam
~~64 52 1 356 621~~		Coil	Corps de bobine	Spoel
07 11 9 951 461		Woodruff key 4x6,5	Clavette disque 4x6,5	Spie 4x6,5
~~64 52 1 352 079~~	U	„Rotalock"-valve	Soupape „Rotalock"	„Rotalock"-ventiel
64 52 1 356 613		Valve with insert	Insertion de soupape	Klep met inzet
64 52 1 352 080		Protection cap	Chape de protect.	Afdekkap
64 52 1 354 962		Sealing cap	Chape de garniture	Pakkingskap
64 52 1 352 082		Gasket	Garniture	Pakking
64 52 1 352 081		O-ring	Anneau en forme „O"	O-ring
64 52 1 352 216		6KT SHR 3/8"-16	6KT SHR 3/8"-16	6KT SHR 3/8"-16

Reservdels-Nr. N° de pezzo N° pieza	Symbol	Reservdels-benämning	Denominazione pezzo	Designación pieza
		Luftkonditionerinsa.	Climatizzatore	Acondicionad.d.aire
~~64 52 1 352 109~~		Kompressor med mangeetkoppeling och remskiva	Compressore con accoppiamento a magn e puleggia	Compresor con acoplamiento magnét. y polea
64 52 1 351 910		Kompressor A 210	Compressore A 210	Compresor A 210
64 52 1 351 911		Mangeetkoppeling kpl (med remskiva)	Accoppiam.a mag.kpl. (con puleggia)	Acoplam.magnet.kpl. (conpolea)
07 11 9 933 096		Fjäderring B 8	Anello elastico B 8	Anillo elástico B 8
64 52 1 352 215		6KT SHR 5/16"-24	6KT SHR 5/16"-24	6KT SHR 5/16"-24
~~64 52 1 356 628~~		Remskiva	Puleggia	Polea
64 52 1 352 217		6KT SHR 1/4"-20	6KT SHR 1/4"-20	6KT SHR 1/4"-20
61 13 8 061 782		Kabelsko	Spina piatta	Enchufe plano
61 13 1 351 093		Isoleringshus	Corpo isolante	Cuerpo aislante
~~64 52 1 356 621~~		Spollindning	Corpo bobina	Cuerpo de bobina
07 11 9 951 461		Kil 4 x 6,5	Chiavetta elast.4x6,5	Chaveta d.disco 4x6,5
~~64 52 1 352 079~~	U	„Rotalock"-ventil	Valvola „Rotalock"	Válvula „Rotalock"
64 52 1 356 613		Ventil med insats	Elemento con valvola	Elemento con válvula
64 52 1 352 080		Skyddskåca	Cuffia d.protez.in all.	Caperuza prot.d.alum
64 52 1 354 962		Packningskåpa	Cuffia di tenuta	Caperuza d.estanquid
64 52 1 352 082		Packning	Guarnizione	Junta
64 52 1 352 081		O-ring	Anello-O	Anillo-O
64 52 1 352 216		6KT SHR 3/8"-16	6KT SHR 3/8"-16	6KT SHR 3/8"-16

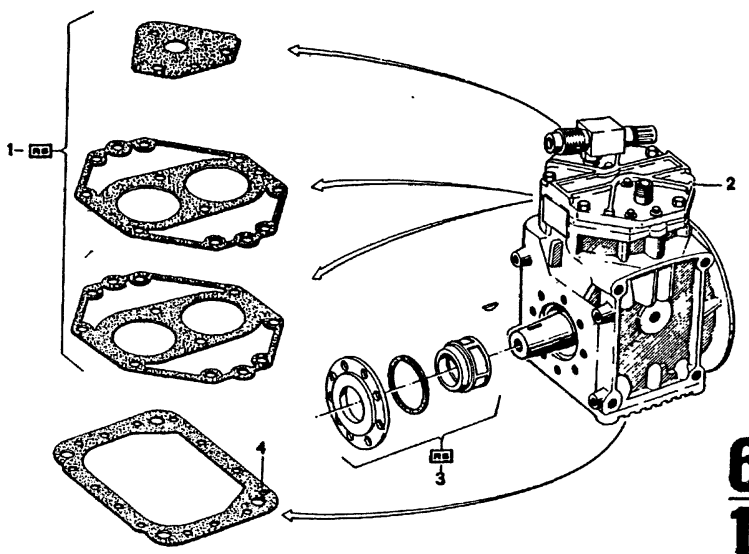

64
10

★★ 4/75

Bild-Nr.	Teil-Nr.	Symbol	Teil-Benennung	Stück/E 2800 CS	2800 CSA	3.0 CS	3.0 CSA	3.0 CSi		3.0 CSi-L	3.0 CSi-L			USA 2800 CS	2800 CSA	3.0 CS	3.0 CSA							
	Klimaanlage																							
	* 64 52 1 356 615	RS	Zylinderkopf	1	1	1	1	1		1				1	1	1	1							
	64 52 1 356 617		Ventilplatte kpl.	1	1	1	1	1		1				1	1	1	1							
	* 64 52 1 356 616	RS	Kurbelwelle	1	1	1	1	1		1				1	1	1	1							
	64 52 1 356 618		Dichtung für Bodenplatte	1	1	1	1	1		1				1	1	1	1							

4/75 64 10	Bemerkungen Remarks Observations Opmerkingen Anmärkningar Osservazione Observaciones

** Sonderausstattung

* 64 52 1 356 615 RS
enthält:
1 Zyl. Kopfdeckel
2 Zyl. Kopfdichtungen

* 64 52 1 356 616 RS
enthält:
1 Flansch
1 Dichtung
1 Ventil

Part No. No. de pièce Onderdeel-Nr.	Symbol	Denomination of parts	Dénomination de pièces	Benaming
		Air conditioning inst.	Installation d.climat.	Verwarmingsapparaat
* 64 52 1 356 615	RS	Cylinder head	Culasse	Cilinderkopp
64 52 1 356 617		Valve panel kpl.	Soupape d.plaque kpl.	Ventielplaat kpl.
* 64 52 1 356 616	RS	Crankshaft	Vilebrequin	Krukas
64 52 1 356 618		Gasket for floor panel	Plancher plag.pour garniture	Pakking voor bodemplaat

Reservdels-Nr. N° de pezzo N° pieza	Symbol	Reservdels-benämning	Denominazione pezzo	Designación pieza
		Luftkonditioneringsa	Climatizzatore	Acondicionad.d.aire
* 64 52 1 356 615	RS	Cilindertopp	Testa	Culata
64 52 1 356 617		Ventielplatta kpl.	Valvola d.panello kpl	Válvula d.panel kpl.
* 64 52 1 356 616	RS	Vevaxel	Albero a gomiti	Gigüenal
64 52 1 356 618		Packning för botten plåt	Fondo pann. di guarnizione	Fondo panel de junta

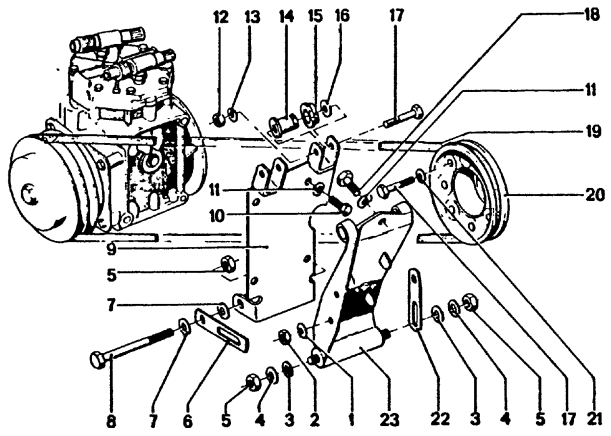

64
11
4/75

★★

Bild-Nr.	Teil-Nr.	Symbol	Teil-Benennung	Stück/E 2800 CS	Stück/E 2800 CSA	Stück/E 3.0 CS	Stück/E 3.0 CSA	Stück/E 3.0 CSi	Stück/E 3.0 CS-L	Stück/E 3.0 CSi-L	USA 2800 CS	USA 2800 CSA	USA 3.0 CS	USA 3.0 CSA
			Klimaanlage											
1	07 11 9 932 096		Federscheibe B 8	3	3	3	3		3		3	3	3	3
2	07 11 9 913 652		6 KT SHR M 8 x 22	3	3	3	3		3		3	3	3	3
3	64 51 8 745 235		Scheibe	2	2	2	2		2		2	2	2	2
4	07 11 9 931 664		Scheibe 10,5	2	2	2	2		2		2	2	2	2
5	07 12 9 922 719		6 KT MU M 10	2	2	2	2		2		2	2	2	2
6	64 51 8 745 208	⚠	Spannlasche	1	1	1	1		1		1	1	1	1
7	31 41 2 000 345		Scheibe	2	2	2	2		2		2	2	2	2
8	07 11 9 912 725		6 KT SHR M 10 x 130	1	1	1	1		1		1	1	1	1
9	64 52 1 253 216		Kompressor-Befestigungsplatte	1	1	1	1		1		1	1	1	1
0	64 52 1 352 231		6 KT SHR 3/8" x 20	4	4	4	4		4		4	4	4	4
1	07 11 9 932 112		Federscheibe B 10	4	4	4	4		4		4	4	4	4
2	07 11 9 922 087		6 KT MU M 8	2	2	2	2		2		2	2	2	2
3	07 11 9 933 096		Federring B 8	2	2	2	2		2		2	2	2	2
4	11 64 0 743 186		Buchse	2	2	2	2		2		2	2	2	2
5	12 31 8 602 173		Buchse	2	2	2	2		2		2	2	2	2
6	64 52 1 255 139		Scheibe	1	1	1	1		1		1	1	1	1
7	07 11 9 912 506		6 KT SHR M 8 x 45	10	10	10	10		10		10	10	10	10
8	07 11 9 913 836		6 KT SHR M 10 x 28	1	1	1	1		1		1	1	1	1
9	64 52 1 256 610		Schmalkeilriemen 12, 5 x 850 LA	1	1	1	1		1		1	1	1	1
0	64 52 1 250 633		Keilriemenscheibe	1	1	1	1		1		1	1	1	1
1	07 11 9 932 095		Federscheibe B 8	8	8	8	8		8		8	8	8	8
2	64 52 1 257 093	⚠	Spannlasche	1	1	1	1		1		1	1	1	1
3	64 52 1 253 211		Träger mit Spannachse	1	1	1	1		1		1	1	1	1

4/75 **64** / **11**

** Sonderausstattung

Bemerkungen / Remarks / Observations / Opmerkingen / Anmärkningar / Osservazione / Observaciones

Part No. / No. de pièce / Onderdeel-Nr.	Symbol	Denomination of parts	Dénomination de pièces	Benaming
		Air condition. install.	Installation d. climat.	Verwarmingsapparaat
07 11 9 932 096		Spring washer B 8	Disque élastique B 8	Veerring B 8
07 11 9 913 652		6KT SHR M 8 x 22	6KT SHR M 8 x 22	6KT SHR M 8 x 22
64 51 8 745 235		Washer	Disque	Ring
07 11 9 931 664		Washer 10,5	Disque 10,5	Ring 10,5
07 12 9 922 719		6KT MU M 10	6KT MU M 10	6KT MU M 10
64 51 8 745 208	⚠	Belt tensioner	Tendeur de courroie	Spanbeugel
31 41 2 000 345		Washer	Disque	Ring
07 11 9 912 725		6KT SHR M10x130	6KT SHR M10x130	6KT SHR M10x130
64 52 1 253 216		Compressor mounting plate	Plaque d. fixation du compresseur	Montageplaat compressor
64 52 1 352 231		6KT SHR 3/8" x 20	6KT SHR 3/8" x 20	6KT SHR 3/8" x 20
07 11 9 932 112		Spring washer B 10	Disque élastique B10	Veerring B 10
07 11 9 922 087		6KT MU M 8	6KT MU M 8	6KT MU M 8
07 11 9 933 096		Spring ring B 8	Anneau élastique B 8	Veerring B 8
11 64 0 743 186		Bushing	Douille	Bus
12 31 8 602 173		Bushing	Douille	Bus
64 52 1 255 139		Washer	Disque	Ring
07 11 9 912 506		6KT SHR M 8 x 45	6KT SHR M 8 x 45	6KT SHR M 8 x 45
07 11 9 913 836		6KT SHR M 10 x 28	6KT SHR M 10 x 28	6KT SHR M 10 x 28
64 52 1 256 610		V-belt 12,5 x 850 LA	Courroie trapez. 12,5 x 850 LA	V-snaar 12,5 x 850 LA
64 52 1 250 633		V-belt pulley	Poulie à courroie	Snaarschijf
07 11 9 932 095		Spring washer B 8	Disque élastique B 8	Veerring B 8
64 52 1 257 093	⚠	Belt tensioner	Tendeur de courroie	Spanbeugel
64 52 1 253 211		Support with clamp axle	Support avec de serrage	Drager met klemas

Reservdels-Nr. / N° de pezzo / N° pieza	Symbol	Reservdels-benämning	Denominazione pezzo	Designación pieza
		Luftkonditioneringsa	Climatizzatore	Acondicionad. d. aire
07 11 9 932 096		Fjäderbricka B 8	Rosetta elastica B 8	Arandela elástica B 8
07 11 9 913 652		6KT SHR M 8 x 22	6KT SHR M 8 x 22	6KT SHR M 8 x 22
64 51 8 745 235		Bricka	Rondella	Arandela
07 11 9 931 664		Bricka 10,5	Rondella 10,5	Arandela 10,5
07 12 9 922 719		6KT MU M 10	6KT MU M 10	6KT MU M 10
64 51 8 745 208	⚠	Spännare	Stecca di serraggio	Brida de fijación
31 41 2 000 345		Bricka	Rondella	Arandela
07 11 9 912 725		6KT SHR M 10x130	6KT SHR M 10x130	6KT SHR M 10x130
64 52 1 253 216		Monteringsplatta för kompressor	Piastra di fissaggio compressore	Placa de sujeción del compresor
64 52 1 352 231		6KT SHR 3/8" x 20	6KT SHR 3/8" x 20	6KT SHR 3/8" x 20
07 11 9 932 112		Fjäderbricka B 10	Rosetta elastica B10	Arandela elástica B1(
07 11 9 922 087		6KT MU M 8	6KT MU M 8	6KT MU M 8
07 11 9 933 096		Fjäderring B 8	Anello elastico B 8	Anillo elástico B 8
11 64 0 743 186		Bussning	Boccola	Casquillo
12 31 8 602 173		Bussning	Boccola	Casquillo
64 52 1 255 139		Bricka	Rondella	Arandela
07 11 9 912 506		6KT SHR M 8 x 45	6KT SHR M 8 x 45	6KT SHR M 8 x 45
07 11 9 913 836		6KT SHR M 10 x 28	6KT SHR M 10 x 28	6KT SHR M 10 x 28
64 52 1 256 610		Kilrem 12,5 x 850 LA	Cinghia trapez. stret. 12,5 x 850 LA	Correa trapec. estrec. 12,5 x 850 LA
64 52 1 250 633		Remskiva	Pulegg. p. cingh. trape	Polea p. correa trapec
07 11 9 932 095		Fjäderbricka B 8	Rosetta elastica B 8	Arandela elástica B8
64 52 1 257 093	⚠	Spännare	Stecca di serraggio	Brida de fijación
64 52 1 253 211		Hållare med spännaxel	Supporto con asse tenditore	Soporte con eje tensor

64

64 HEIZUNG UND KLIMAANLAGE

12 – 15	Schlauchleitungen Kompressor
16	Verdampfer
17	Kondensator
18	Ablegefach
19	Abdeckungen und Schalter
20 – 22	Zusatzlüfter
23	Elektrik – Einzelteile

HEATER AND AIR CONDITIONING INSTALLATION

	Hose for compressor
	Evaporator
	Condenser
	Storing partition
	Coverings and switches
	Additional fan
	Electric – individual parts

CHAUFFAGE ET INSTALLATION DE CLIMATISATION

	Tuyau souple pour compresseur
	Evaporateur
	Condensateur
	Garde choses
	Couverture et interrupteurs
	Ventilateur additionnel
	Electrique – pièces ind.

64 VERWARMING EN AIRCONDITIONING

12 – 15	Slang voor compressor
16	Verdamper
17	Condensator
18	Opbergvak
19	Afdekking en schakelaars
20 – 22	Hulpventilator
23	Electric – onderdelen

VÄRMESYSTEM OCH LUFT-KONDITIONER ANLÄGGNING

	Slangledning för kompressor
	Fördunstare
	Kondensator
	Förvaringsfack
	Avtäckning och kontakter
	Tillsatsfläkt
	Elektriskt – reservdelar

RISCALDAMENTO E CLIMATIZZATORE

12 – 15	Tubo flessibile per compressore
16	Evaporatore
17	Condensatore
18	Ripiano portaoggetti
19	Coperture e interruttori
20 – 22	Ventilatore supplementare
23	Elettricita – pezzi singoli

CALEFACCION Y ACONDICIONADOR DE AIRE

	Tubo flexible para compresor
	Evaporador
	Condensador
	Bandeja
	Cubiertas y interruptores
	Ventilador adicional
	Electricidad – piezas sueltas

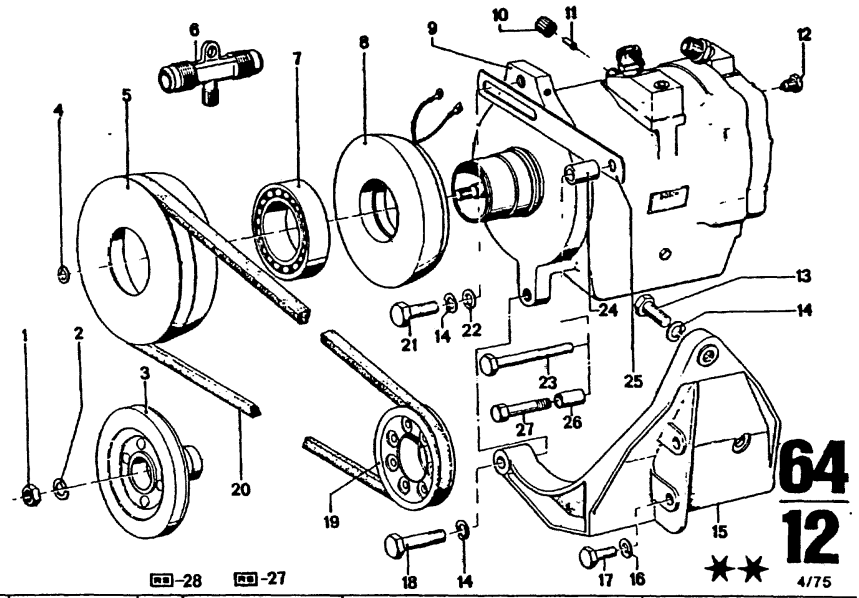

Bild-Nr.	Teil-Nr.	Symbol	Teil-Benennung	Stück/E 2.5 CS	2.5 CSA	2800 CS	2800 CSA	3.0 CS	3.0 CSA	3.0 CSi	3.0 CS-L	3.0 CSi-L	USA 2800 CS	2800 CSA	3.0 CS	3.0 CSA
			Klimaanlage													
1	07 11 9 922 087		6 KT MU M 8	1	1			1	1	1		1			1	1
2	07 11 9 933 096		Federring B 8	1	1			1	1	1		1			1	1
3	64 52 1 354 974		Kupplungsscheibe	1	1			1	1	1		1			1	1
4	64 52 1 354 980		Ausgleichssch. (Satz)	1	1			1	1	1		1			1	1
5	64 52 1 354 961		Riemenscheibe	1	1			1	1	1		1			1	1
6	* 64 53 1 356 549		Schraderventil	1	1			1	1	1		1			1	1
7	64 52 1 354 975		Kugellager	1	1			1	1	1		1			1	1
8	64 52 1 354 973		Magnetspule	1	1			1	1	1		1			1	1
9	* 64 52 1 354 811		Kompressor kpl.							1		1				
	* 64 52 1 358 031		Kompressor kpl.	1	1			1	1	1		1			1	1
10	64 52 1 354 962		Dichtkappe	1	1			1	1	1		1			1	1
11	64 52 1 354 981		Ventileinsatz	1	1			1	1	1		1			1	1
12	64 52 1 354 982		Überdruckventil	1	1			1	1	1		1			1	1
13	07 11 9 913 836		6 KT SHR M 10 x 28	1	1			1	1	1		1			1	1
14	07 11 9 932 112		Federscheibe B 10	3	3			3	3	2		2			3	3
15	* 64 52 1 255 363		Träger für Kompressor							1		1				
	* 64 52 1 259 390		Träger	1	1			1	1	1		1			1	1
16	07 11 9 932 112		Federscheibe B 10	1	1			1	1	1		1			1	1
	07 11 9 932 095		Federscheibe B 8	3	3			3	3	3		3			3	3
17	07 11 9 913 652		6 KT SHR M 8 x 22	3	3			1	1	3		3			1	1
18	07 11 9 911 686		6 KT SHR M 10 x 1,25 x 45	2	2			2	2	2		2			2	2
19	64 52 1 250 633		Keilriemenscheibe							1		1				
20	64 52 1 354 948		Keilriemen 12,5 x 800 LA	1	1			1	1	1		1			1	1
21	07 11 9 913 855		6 KT SHR M 10 x 45	2	2			2	2	1		1			2	2
22	~~29 71 1 690 119~~	U	Scheibe							1		1				
	64 52 1 350 824		Scheibe	1	1			1	1	1		1			1	1
23	07 11 9 912 553		6 KT SHR M 8 x 75	1	1			1	1	1		1			1	1
24	64 52 1 255 366		Unterlage	1	1			1	1	1		1			1	1
25	64 52 1 255 365	U	Spannlasche							1		1				
	64 52 1 261 304		Spannlasche	1	1			1	1	1		1			1	1
26	64 52 1 261 305		Rohr	1	1			1	1	1		1			1	1
27	07 11 9 912 535		6KT SHR 8 x 65	1	1			1	1	1		1			1	1
28	64 52 1 356 345	W	Wellendichtung (Satz)	1	1			1	1	1		1			1	1
29	64 52 1 356 348	D	Dichtung (Satz)	1	1			1	1	1		1			1	1

4/75 64 12	Bemerkungen Remarks Observations Opmerkingen Anmärkningar Osservazione Observaciones

** Sonderausstattung

* 64 52 1 354 811 →Fg
* 64 52 1 255 363 →Fg
*64 52 1 358 031 Fg→
* 64 52 1 259 390 Fg→
* 64 53 1 356 549 Fg→

Modell 73
USA-Modell 74

Part No. No. de pièce Onderdeel-Nr	Symbol	Denomination of parts	Dénomination de pièces	Benaming
		Air conditioning inst.	Installation d. climat.	Verwarmingsapp
07 11 9 922 087		Hex nut M 8	Ecrou àsix pans M 8	Zeskantmoer M 8
07 11 9 933 096		Spring ring B 8	Anneau élastique B 8	Veerring B 8
64 52 1 354 974		Clutch disc	Disque d'embrayage	Koppelingsschijf
64 52 1 354 980		Compensat.shim(set)	Disque d.comp.(jeu)	Opvulring(set)
64 52 1 354 961		Belt pulley	Poulie à courroie	Poelie
* 64 53 1 356 549		Schrader valve	Soupape Schrader	Schraderventiel
64 52 1 354 975		Ball bearing	Palier à rainure	Kogellager
64 52 1 354 973		Magnetic coil	Bonine à magnétique	Magneet spoel
* 64 52 1 354 811		Compressor kpl.	Compresseur kpl.	Compressor kpl.
* 64 52 1 358 031		Compressor kpl.	Compresseur kpl.	Compressor kpl.
64 52 1 354 962		Sealing cap	Chape de garniture	Pakkingskap
64 52 1 354 981		Valve inside	Obus de valve	Kleplnzet
64 52 1 354 982		Relief valve	Clapet de décarge	Veiligheidsklep
07 11 9 913 836		6KT SHR M 10 x 28	6KT SHR M 10 x 28	6KT SHR M 10 x 2
07 11 9 932 112		Spring washer B 10	Disque élastique B10	Veerring B 10
* 64 52 1 255 363		Support for compressor	Support pour compresseur	Drager voor compressor
* 64 52 1 259 390		Support	Support	Drager
07 11 9 932 112		Spring washer B 10	Disque élastique B10	Veerring B 10
07 11 9 932 095		Spring washer B 8	Disque élastique B 8	Veerring B 8
07 11 9 913 652		6KT SHR M 8 x 22	6KT SHR M 8 x 22	6KT SHR M 8 x 22
07 11 9 911 686		6KT SHR M 10 x 1,25 x 45	6KT SHR M 10 x 1,25 x 45	6KT SHR M 10 x 1,25 x 45
64 52 1 250 633		V-belt pulley	Poulie à courroie	Snaarschijf
64 52 1 354 948		V-belt 12,5 x 800 LA	Courroie en V 12,5 x 800 LA	V-riem 12,5 x 800 LA
07 11 9 913 855		6KT SHR M 10 x 45	6KT SHR M 10 x 45	6KT SHR M 10 x 4
~~29 71 1 690 119~~	U	Washer	Disque	Ring
64 52 1 350 824		Washer	Disque	Ring
07 11 9 912 553		6KT SHR M 8 x 75	6KT SHR M 8 x 75	6KT SHR M 8 x 75
64 52 1 255 366		Supplement	Supplement	Rand
64 52 1 255 365	U	Belt tensioner	Tendeur de couvvoie	Spanbeugel
64 52 1 261 304		Belt tensioner	Tendeur de couvvoie	Spanbeugel
64 52 1 261 305		Tube	Tuyau	Pijp
07 11 9 912 535		6KT SHR 8 x 65	6KT SHR 8 x 65	6KT SHR 8 x 65
64 52 1 356 345	W	Shaft gasket(set)	Garnit.d.arbre(jeu)	Pakkingas(set)
64 52 1 356 348	D	Gasket(set)	Garniture(jeu)	Pakking(set)

Reservdels-Nr. N° de pezzo N° pieza	Symbol	Reservdels-benämning	Denominazione pezzo	Designación pieza
		Luftkonditioneringsa	Climatizzatore	Acondicionad.d.a
07 11 9 922 087		Mutter M 8	Dado esagonale M 8	Tuerca hexagonal
07 11 9 933 096		Fjäderring B 8	Anello elastico B 8	Anillo elástico B
64 52 1 354 974		Kopplingsskiva	Disco d'innesto	Disco d.acoplami
64 52 1 354 980		Mellanlägg(sats)	Ranelle d.spess(corr)	Arand.d.comp(jue
64 52 1 354 961		Remskiva	Puleggia	Polea
* 64 53 1 356 549		schraderventil	Schrader valvola	válvula d.Schrade
64 52 1 354 975		Kullager	Cuscinetto a sfere	Cojinete de bola
64 52 1 354 973		Magneetspol	Bobina di magn.	Bobina de magné
* 64 52 1 354 811		Kompressor kpl.	Compressore kpl.	Compressor kpl.
* 64 52 1 358 031		Kompressor kpl.	Compressore kpl.	Compressor kpl.
64 52 1 354 962		Packningskåpa	Cuffia di tenuta	Caperuza d.estan
64 52 1 354 981		Ventilinsats	Elemento valvola	Elemento d.válvu
64 52 1 354 982		Overtryckventil	Valvola d.sovrappres	Válvula d.sobrep
07 11 9 913 836		6KT SHR M 10 x 28	6KT SHR M 10 x 28	6KT SHR M 10 x 2
07 11 9 932 112		Fjäderbricka B 10	Rosetta elastica B 10	Arandela elástica
* 64 52 1 255 363		Hållare för kompressor	Supporto per compressore	Soporte para compresor
* 64 52 1 259 390		Hallare	Supporto	Soporte
07 11 9 932 112		Fjäderbricka B 10	Rosetta elastica B10	Arandela elástica
07 11 9 932 095		Fjäderbricka B8	Rosetta elastica B8	Arandela elástica
07 11 9 913 652		6KT SHR M 8 x 22	6KT SHR M 8 x 22	6KT SHR M 8 x 22
07 11 9 911 686		6KT SHR M 10 x 1,25 x 45	6KT SHR M 10 x 1,25 x 45	6KT SHR M 10 x 1,25 x 45
64 52 1 250 633		Remskiva	Pulegg.p.cinghia trap	Polea p.correa tra
64 52 1 354 948		Fläktrem 12,5 x 800 LA	Cinghia trapezoidale 12,5 x 800 LA	Correa trapecial 12,5 x 800 LA
07 11 9 913 855		6KT SHR M 10 x 45	6KT SHR M 10 x 45	6KT SHR M 10 x 4
~~29 71 1 690 119~~	U	Bricka	Rondella	Arandela
64 52 1 350 824		Bricka	Rosetta	Arandela
07 11 9 912 553		6KT SHR M 8 x 75	6KT SHR M 8 x 75	6KT SHR M 8 x 75
64 52 1 255 366		Underlägg	Guarnitura	Base de asiento
64 52 1 255 365	U	Spännare	Stecca di serraggio	Brida de fijación
64 52 1 261 304		Spännare	Stecca di serraggio	Brida de fijación
64 52 1 261 305		Rör	Tubo	Tubo
07 11 9 912 535		6KT SHR 8 x 65	6KT SHR 8 x 65	6KT SHR 8 x 65
64 52 1 356 345	W	Axelpackning(sats)	Guarniz.d.albero(cor)	Junta d.árbol(jue
64 52 1 356 348	D	Packning(sats)	Guarnizione(corredo)	Junta(juego)

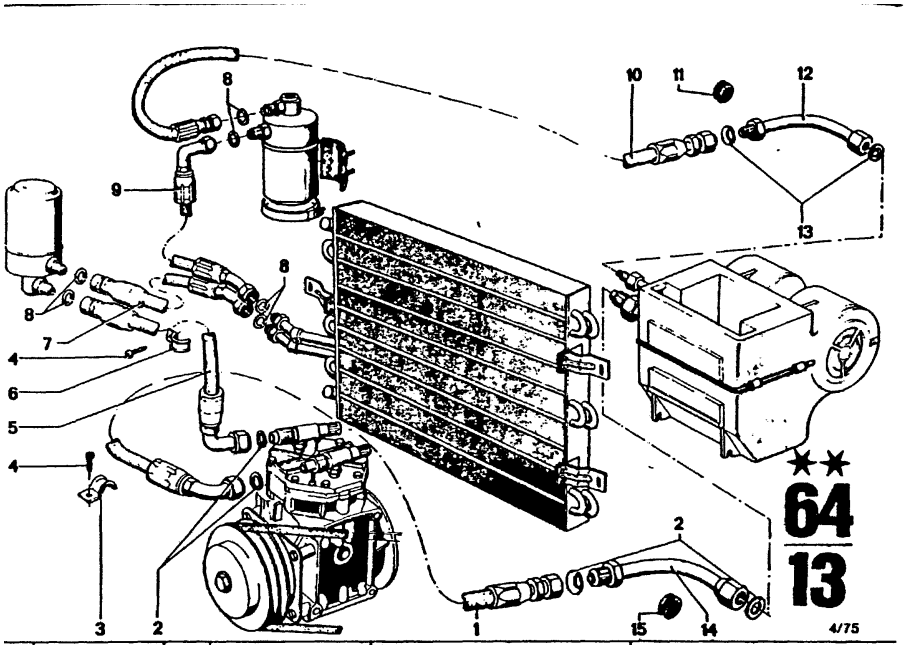

Bild-Nr.	Teil-Nr.	Symbol	Teil-Benennung	Stück/E 2800 CS	2800 CSA	3.0 CS	3.0 CSA	3.0 CSi	3.0 CS-L	3.0 CSi-L	USA 2800 CS	2800 CSA	3.0 CS	3.0 CSA
			Klimaanlage											
1	64 53 1 811 414		Schlauchleitung 4	1	1	1	1		1		1	1	1	1
2	64 53 1 350 491		Dichtung 7/8"	4	4	4	4		4		4	4	4	4
3	64 53 1 350 939		Schlauchschelle	1	1	1	1		1		1	1	1	1
4	07 11 9 907 770		Schraube B 5,5 x 13	2	2	2	2		2		2	2	2	2
5	64 53 1 353 039		Schlauchleitung vom Kompressor zum Schwingungsdämpfer	1	1	1	1		1		1	1	1	1
6	64 53 1 352 112		Schlauchschelle	3	3	3	3		3		3	3	3	3
7	64 53 1 353 038		Schlauchleitung 1 vom Schwingungsdämpfer zum Kondensator	1	1	1	1		1		1	1	1	1
8	64 53 1 350 489		Dichtung 3/4"	6	6	6	6		6		6	6	6	6
9	64 53 1 350 935		Schlauchleitung 2	1	1	1	1		1		1	1	1	1
10	64 53 1 811 413		Schlauchleitung 3	1	1	1	1		1		1	1	1	1
11	64 21 4 774 144		Gummitülle in Stirnwand für Rohrleitung 2	1	1	1	1		1		1	1	1	1
12	64 53 1 811 409		Rohrleitung 1	1	1	1	1		1		1	1	1	1
13	64 53 1 350 490		Dichtung 5/8"	2	2	2	2		2		2	2	2	2
	64 53 1 811 410		Rohrleitung 2	1	1	1	1		1		1	1	1	1
15	63 12 8 071 754		Gummitülle in Stirnwand für Rohrleitung 1	1	1	1	1		1		1	1	1	1

4/75 | 64 | 13

Bemerkungen
Remarks
Observations
Opmerkingen
Anmärkningar
Osservazione
Observaciones

** Sonderausstattung

Part No. No. de pièce Onderdeel-Nr.	Symbol	Denomination of parts	Dénomination de pièces	Benaming
		Air conditioning inst.	Installat.d.climatis.	Verwarmingsapparat
64 53 1 811 414		Hose 4	Tuyau souple 4	Slang 4
64 53 1 350 491		Gasket 7/8"	Garniture 7/8"	Pakking 7/8"
64 53 1 350 939		Hose clip	Collier de tension	Slangklem
07 11 9 907 770		Screw B 5,5 x 13	Vis B 5,5 x 13	Bout B 5,5 x 13
64 53 1 353 039		Hose between compr. ouvibration damper	Tuyau soup.entr.com. au amortisseur d.vibr.	Slang tuss.kompress aan trillingsdemper
64 53 1 352 112		Hose clip	Collier de tension	Slangklem
64 53 1 353 038		Hose between vibration damper to condensator	Tuyau souple pour amortisseur d.vibr. à condensateur	Slang tussen trillingsdemper naar condensator
64 53 1 350 489		Gasket 3/4"	Garniture 3/4"	Pakking 3/4"
64 53 1 350 935		Hose 2	Tuyau souple 2	Slang 2
64 53 1 811 413		Hose 3	Tuyau souple 3	Slang 3
64 21 4 774 144		Rubber grommet in dash panel for pipe line 2	Douille d.caout.en paroi avant pour tuyauterie 2	Door voerrubber in voorwand voor remleiding 2
64 53 1 811 409		Pipe 1	Tuyau 1	Pijp 1
64 53 1 350 490		Gasket 5/8"	Garniture 5/8"	Pakking 5/8"
64 53 1 811 410		Pipe 2	Tuyau 2	Pijp 2
63 12 8 071 754		Rubbergrommet in dash panel for pipe line 1	Douille d.caout.in paroi avant pour tuyauterie 1	Doorvoerrubber in voorwand voor remleiding 1

Reservdels-Nr. N° de pezzo N° pieza	Symbol	Reservdels-benämning	Denominazione pezzo	Designación pieza
		Luftkonditioneringsa	Climatizzatore	Acondicionad.d.aire
64 53 1 811 414		Slang 4	Tubo flessibile 4	Tubo flexible 4
64 53 1 350 491		Packning 7/8"	Guarnizione 7/8"	Junta 7/8"
64 53 1 350 939		Slangklämma	Collare per flessibile	Abrazad.p.tubo flex.
07 11 9 907 770		Bult B 5,5 x 13	Vite B 5,5 x 13	Tornillo B 5,5 x 13
64 53 1 353 039		Slang fran compressor till svängningsdämpare	Tubo flessibile dal compress.al smorzat. vibrazioni	Tubo flexible desde el compresor hacia el antivibrador
64 53 1 352 112		Slangklämma	Collare per flessibile	Abrazadera p.tubo fl.
64 53 1 353 038		Slang fran svängningsdämpare till kondensato	Tubo flessib.dal smor vibrazioni al condens.	Tubo flex.desde el antivibrad.hacia el condensador
64 53 1 350 489		Packning 3/4"	Guarnizione 3/4"	Junta 3/4"
64 53 1 350 935		Slang 2	Tubo flessibile 2	Tubo flexible 2
64 53 1 811 413		Slang 3	Tubo flessibile 3	Tubo flexible 3
64 21 4 774 144		Gummibussning för främrevägg för rörledning 2	Guarnit.d.gom.nella paratia per tubazione 2	Guarnición d.gom.en el salpicadero para tubería 2
64 53 1 811 409		Rör 1	Tubazione 1	Tubería 1
64 53 1 350 490		Packning 5/8"	Guarnizione 5/8"	Junta 5/8"
64 53 1 811 410		Rör 2	Tubazione 2	Tubería 2
63 12 8 071 754		Gummibussning för frävrevägg för rörledning 1	Guarnitura d.gom.nel. paratia per tubazione 1	Guarnición d.gom.en el salpicadero para tubería 1

Bemerkungen
Remarks
Observations
Opmerkingen
Anmärkningar
Osservazione
Observaciones

** Sonderausstattung

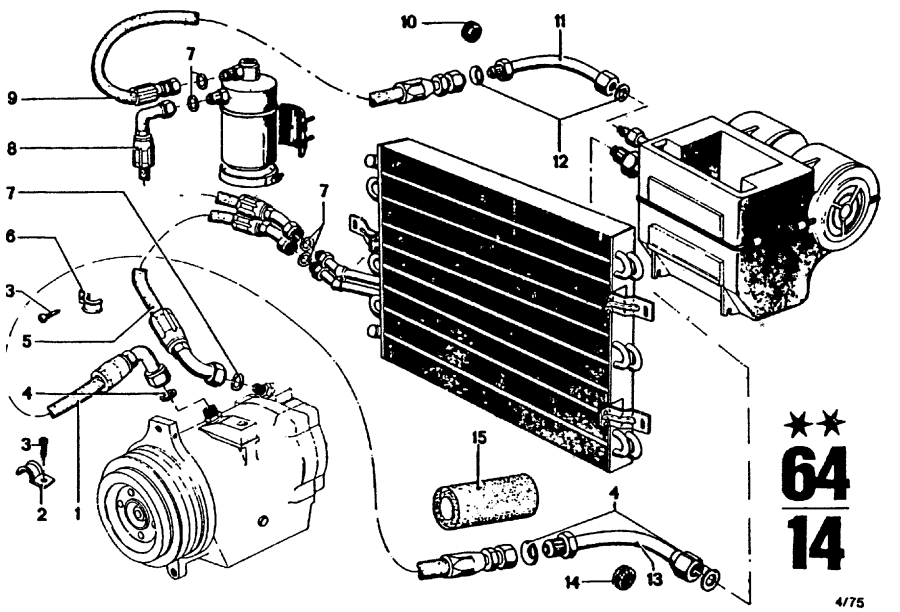

Bild-Nr.	Teil-Nr.	Symbol	Teil-Benennung	Stück/E 2.5 CS	2.5 CSA	2800 CS	2800 CSA	3.0 CS	3.0 CSA	3.0 CSi	3.0 CS-L	3.0 CSi-L	USA 2800 CS	2800 CSA	3.0 CS	3.0 CSA
			Klimaanlage													
1	64 53 1 354 802	U	Schlauchleitung 4							1						
2	64 53 1 350 939		Schlauchschelle							1						
	64 53 1 355 160		Schlauchschelle							1						
3	07 11 9 907 770		BL SHR B 5,5 x 13							2						
4	64 53 1 350 491		Dichtung 7/8"							4		3				
5	64 53 1 354 800		Schlauchleitung 1							1						
6	64 53 1 352 112		Schlauchschelle							3						
7	64 53 1 350 489		Dichtung 3/4"							6		4				
8	64 53 1 354 324		Schlauchleitung 2							1						
9	64 53 1 354 801		Schlauchleitung 3							1						
10	64 21 4 774 144		Gummitülle in Stirnwand für Rohrleitung 2							1		1				
11	64 53 1 811 409		Rohrleitung 1							1						
12	64 53 1 350 490		Dichtung 5/8"							2		2				
13	64 53 1 811 410		Rohrleitung 2							1						
14	63 12 8 071 754		Gummitülle in Stirnwand für Rohrleitung 1							1		2				
15	64 53 2 355 361		Schutzmanschette	1	1			1	1	1		1				

Part No. No. de pièce Onderdeel-Nr.	Symbol	Denomination of parts	Dénomination de pièces	Benaming
		Air condition.install.	Installat.d.climatis.	Verwarmingsapparaa
64 53 1 354 802	U	Hose 4	Tuyau souple 4	Slang 4
64 53 1 350 939		Hose clip	Collier de tension	Slangklem
64 53 1 355 160		Hose clip	Collier de tension	Slangklem
07 11 9 907 770		BL SHR B 5,5 x 13	BL SHR B 5,5 x 13	BL SHR B 5,5 x 13
64 53 1 350 491		Gasket 7/8"	Garniture 7/8"	Pakking 7/8"
64 53 1 354 800		Hose 1	Tuyau souple 1	Slang 1
64 53 1 352 112		Hose clip	Collier de tension	Slangklem
64 53 1 350 489		Gasket 3/4"	Garniture 3/4"	Pakking 3/4"
64 53 1 354 324		Hose 2	Tuyau souple 2	Slang 2
64 53 1 354 801		Hose 3	Tuyau souple 3	Slang 3
64 21 4 774 144		Rubber grommet in das panel for pipe line 2	Douille d.caout.en paroi avant pour tuyauterie 2	Doorvoerrubber in voorwand voor remleiding 2
64 53 1 811 409		Pipe 1	Tuyau 1	Pijp 1
64 53 1 350 490		Gasket 5/8"	Garniture 5/8"	Pakking 5/8"
64 53 1 811 410		Pipe 2	Tuyau 2	Pijp 2
63 12 8 071 754		Rubber grommet in dash panel for pipe line 1	Douille de caout.en paroi avant pour tuyauterie 1	Doorvoerrubber in voorwand voor remleiding 1
64 53 2 355 361		Collar	Manchon	Manchet

Reservdels-Nr. N° de pezzo N° pieza	Symbol	Reservdels-benämning	Denominazione pezzo	Designación pieza
		Luftkonditioneringsa	Climatizzatore	Acondicionad.d.aire
64 53 1 354 802	U	Slang 4	Tubo flessibile 4	Tubo flexible 4
64 53 1 350 939		Slangklämma	Collare p.flessibile	Abrazadd.p.tubo flex.
64 53 1 355 160		Slangklämma	Collare per flessibile	Abrazad.p.tubo flex.
07 11 9 907 770		BL SHR B 5,5 x 13	BL SHR B 5,5 x 13	BL SHR B 5,5 x 13
64 53 1 350 491		Gasket 7/8"	Garniture 7/8"	Pakking 7/8"
64 53 1 354 800		Slang 1	Tubo flessibile 1	Tubo flexible 1
64 53 1 352 112		Slangklämma	Collare per flessibile	Abrazad.p.tubo flex.
64 53 1 350 489		Packning 3/4"	Guarnizione 3/4"	Junta 3/4"
64 53 1 354 324		Slang 2	Tubo flessibile 2	Tubo flexible 2
64 53 1 354 801		Slang 3	Tubo flessibile 3	Tubo flexible 3
64 21 4 774 144		Gummibussning för främrevägg för rörledning 2	Guarnitura d.gom.nell paratia per tubazione 2	Guarnicion d.gom.en el salpicadero para tubería 2
64 53 1 811 409		Rör 1	Tubazione 1	Tubería 1
64 53 1 350 490		Packning 5/8"	Guarnizione 5/8"	Junta 5/8"
64 53 1 811 410		Rör 2	Tubazione 2	Tubería 2
63 12 8 071 754		Gummibussning för främrevägg för rörledning 1	Guarnitura d.gom.nell paratia per tubazione 1	Guarnicion d.gom.en el salpicadero para tubería 1
64 53 2 355 361		Manschett	Manicotto	Manguito

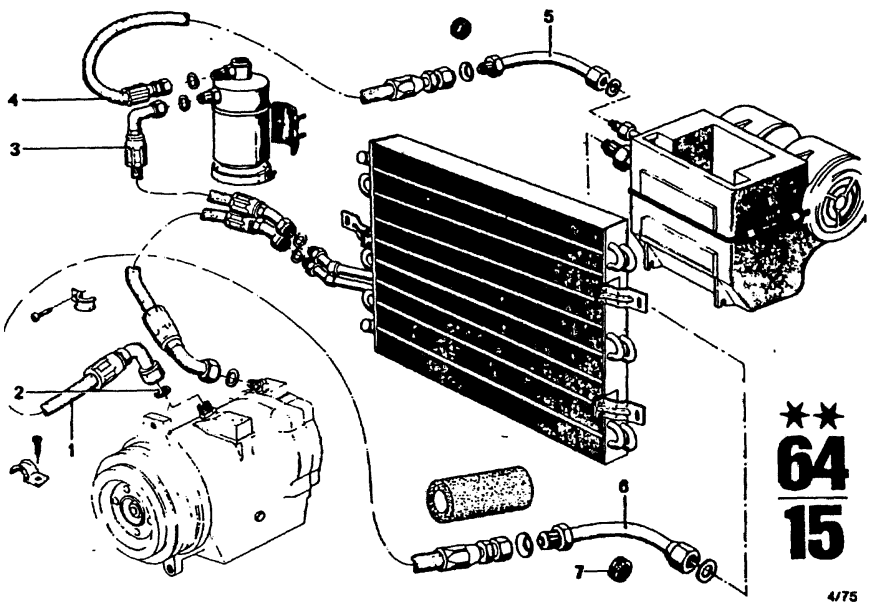

Bild-Nr.	Teil-Nr	Symbol	Teil-Benennung	Stück/E 2.5 CS	2.5 CSA	2800 CS	2800 CSA	3.0 CS	3.0 CSA	3.0 CSi			3.0 CS-L	3.0 CSi-L				USA 2800 CS	2800 CSA	3.0 CS	3.0 CSA						
			Klimaanlage																								
	64 53 1 358 207	(o)	Schlauchleitung	1	1			1	1	1				1						1	1						
	64 53 1 358 446	(oo)	Schlauchleitung	1	1				1	1				1													
	64 53 1 358 209	(o)	Schlauchleitung	1	1			1	1	1				1					1	1							
	64 53 1 358 208	(o)	Schlauchleitung	1	1			1	1	1				1						1	1						
	64 53 1 358 062	(o)	Schlauchleitung	1	1			1	1	1				1						1	1						
	64 53 1 358 445	(oo)	Schlauchleitung	1	1				1	1				1													
	64 53 1 358 032	(o)	Rohrleitung	1	1			1	1	1				1						1	1						
	64 53 1 358 410	(oo)	Rohrleitung	1	1				1	1				1													
	64 53 1 358 033	(o)	Rohrleitung	1	1			1	1	1				1						1	1						
	64 53 1 358 409	(oo)	Rohrleitung	1	1				1	1				1													
	64 21 1 353 367		Gummitülle	1	1			1	1	1				1						1	1						

4/75 **64** / **15**

Bemerkungen
Remarks
Observations
Opmerkingen
Anmärkningar
Osservazione
Observaciones

** Sonderausstattung

** Fg→
Modell 73
USA-Modell 74

Part No. No. de pièce Onderdeel-Nr.	Symbol	Denomination of parts	Dénomination de pièces	Benaming
		Air conditioning inst.	Installat.d.climatis.	Verwarmingsapparaat
64 53 1 358 207	(o)	Hose	Tuyau souple	Slang
64 53 1 358 446	(oo)	Hose	Tuyau souple	Slang
64 53 1 358 209	(o)	Hose	Tuyau souple	Slang
64 53 1 358 208	(o)	Hose	Tuyau souple	Slang
64 53 1 358 062	(o)	Hose	Tuyau souple	Slang
64 53 1 358 445	(oo)	Hose	Tuyau souple	Slang
64 53 1 358 032	(o)	Pipe	Tuyau	Pijp
64 53 1 358 410	(oo)	Pipe	Tuyau	Pijp
64 53 1 358 033	(o)	Pipe	Tuyau	Pijp
64 53 1 358 409	(oo)	Pipe	Tuyau	Pijp
64 21 1 353 367		Rubber grommet	Douille en caoutch.	Rubbertule

Reservdels-Nr. N° de pezzo N° pieza	Symbol	Reservdels-benämning	Denominazione - pezzo	Designación pieza
		Luftkonditioneringsa	Climatizzatore	Acondicionad.d.aire
64 53 1 358 207	(o)	Slang	Tubo flessibile	Tubo flexible
64 53 1 358 446	(oo)	Slang	Tubo flessibile	Tubo flexible
64 53 1 358 209	(o)	Slang	Tubo flessibile	Tubo flexible
64 53 1 358 208	(o)	Slang	Tubo flessibile	Tubo flexible
64 53 1 358 062	(o)	Slang	Tubo flessibile	Tubo flexible
64 53 1 358 445	(oo)	Slang	Tubo flessibile	Tubo flexible
64 53 1 358 032	(o)	Rör	Tubazione	Tuberia
64 53 1 358 410	(oo)	Rör	Tubazione	Tuberia
64 53 1 358 033	(o)	Rör	Tubazione	Tuberia
64 53 1 358 409	(oo)	Rör	Tubazione	Tuberia
64 21 1 353 367		Gummihuv	Guarnizione d.gomma	Guarnición d.goma

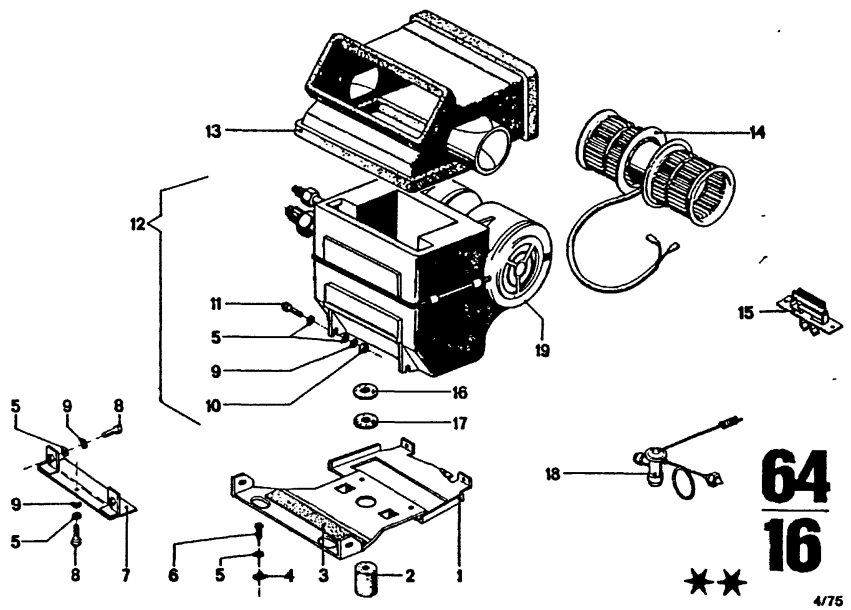

64
16

**

4/75

Bild-Nr.	Teil-Nr.	Symbol	Teil-Benennung	Stück/E										USA			
				2.5 CS	2.5 CSA	2800 CS	2800 CSA	3.0 CS	3.0 CSA	3.0 CSi		3.0 CSi-L	3.0 CSi-L	2800 CS	2800 CSA	3.0 CS	3.0 CSA
			Klimaanlage														
1	64 51 1 811 417		Grundplatte für Verdampfer	1	1	1	1	1	1	1		1	1	1	1	1	1
2	64 51 1 352 344		Dichtscheibe unter Verdampferplatte	3	3	3	3	3	3	3		3	3	3	3	3	3
3	64 51 1 351 787		Filzstreifen	1	1	1	1	1	1	1		1	1	1	1	1	1
4	07 12 9 925 713		BL MU B 4,8-3	3	3	3	3	3	3	3		3	3	3	3	3	3
5	07 11 9 936 418		Scheibe 5,3	12	12	12	12	12	12	12		12	12	12	12	12	12
6	07 11 9 907 786		LIN BL SHR B 4,8 x 13	4	4	4	4	4	4	4		4	4	4	4	4	4
7	64 51 1 351 936		Haltebock	1	1	1	1	1	1	1		1	1	1	1	1	1
8	07 11 9 913 231		6 KT SHR M 5 x 12	4	4	4	4	4	4	4		4	4	4	4	4	4
9	07 11 9 933 060		Federring B 5	6	6	6	6	6	6	6		6	6	6	6	6	6
10	07 11 9 922 038		6 KT MU M 5	2	2	2	2	2	2	2		2	2	2	2	2	2
11	07 11 9 913 241		6 KT SHR M 5 x 16	2	2	2	2	2	2	2		2	2	2	2	2	2
12	64 51 1 351 961		Verdampfer	1	1	1	1	1	1	1		1	1	1	1	1	1
13	64 50 1 811 407		Zwischenstück	1	1	1	1	1	1	1		1	1	1	1	1	1
14	* 64 51 1 354 378		Gebläse			1	1	1	1	1		1		1	1	1	1
	* 64 51 1 356 015		Gebläse	1	1			1	1	1		1	1			1	1
15	64 51 1 352 023		Widerstand	1	1	1	1	1	1	1		1	1	1	1	1	1
16	64 51 1 352 063		DT RG, oben	1	1	1	1	1	1	1		1	1	1	1	1	1
17	64 51 1 352 205		DT RG, unten	1	1	1	1	1	1	1		1	1	1	1	1	1
18	64 51 1 354 379		Expansionsventil	1	1	1	1	1	1	1		1	1	1	1	1	1
19	64 51 1 352 019		Zarge	2	2	2	2	2	2	2		2	2	2	2	2	2

4/75 **64 16**

Bemerkungen
Remarks
Observations
Opmerkingen
Anmärkningar
Osservazione
Observaciones

** Sonderausstattung

* 64 51 1 354 378 →Fg
* 64 51 1 356 015 Fg→

Modell 73
USA-Modell 74

Part No. No. de pièce Onderdeel-Nr.	Symbol	Denomination of parts	Dénomination de pièces	Benaming
		Air conditioning inst.	Install.d.climatis.	Verwarmingsappara
64 51 1 811 417		Basic plate for evaporator	Plaque pour evaporateur	Montageplaat voor verdamper
64 51 1 352 344		Seal washer under evaporator plate	Disque d.garnit.sous plaque evaporateur	Pakkingring onder verdamperplaat
64 51 1 351 787		Felt strip	Rayures feutre	Viltstrook
07 12 9 925 713		BL MU B 4,8-3	BL MU B 4,8-3	BL MU B 4,8-3
07 11 9 936 418		Washer 5,3	Disque 5,3	Ring 5,3
07 11 9 907 786		LIN BL SHR B4,8x13	LIN BL SHR B4,8x13	LIN BL SHR B4,8x1
64 51 1 351 936		Support	Support	Steun
07 11 9 913 231		6KT SHR M 5 x 12	6KT SHR M 5 x 12	6KT SHR M 5 x 12
07 11 9 933 060		Spring ring B 5	Anneau élastique B 5	Veerring B 5
07 11 9 922 038		Hex nut M 5	Ecrou à six pans M 5	Zeskantmoer M 5
07 11 9 913 241		6KT SHR M 5 x 16	6KT SHR M 5 x 16	6KT SHR M 5 x 16
64 51 1 351 961		Evaporator	Evaporateur	Verdamper
64 50 1 811 407		Intermediate piece	Pièce intermediaire	Tussenstuk
* 64 51 1 354 378		Blower	Vent	Vent.
* 64 51 1 356 015		Blower	Vent	Vent.
64 51 1 352 023		Resistance	Résistance	Weerstand
64 51 1 352 063		Seal ring,upper	Anneau d.garn.sup.	Keerring,boven
64 51 1 352 205		Seal ring,lower	Anneau d.garn.inf.	Keerring,onder
64 51 1 354 379		Cutoff calve	Soupape de détente	Expansieklep
64 51 1 352 019		frame	encadrement	omlijsting

Reservdels-Nr. N° de pezzo N° pieza	Symbol	Reservdels-benämning	Denominazione pezzo	Designación pieza
		Luftkonditioneringsa	Climatizzatore	Acondicionad.d.airs
64 51 1 811 417		Monteringsplatta för fördunstare	Piastra base per evaporatore	Placa de base para evaporador
64 51 1 352 344		Packningsbricka und. fördunstareplatta	Dischetto di tenuta sotto piastra evaporat	Junta debajo de la placa del evaporado
64 51 1 351 787		Filtlist	Striscia di feltro	Tira de fieltro
07 12 9 925 713		BL MU B 4,8-3	BL MU B 4,8-3	BL MU B 4,8-3
07 11 9 936 418		Bricka 5,3	Rondella 5,3	Arandela 5,3
07 11 9 907 786		LIN BL SHR B4,8x13	LIN BL SHR B4,8x13	LIN BL SHR B4,8x1
64 51 1 351 936		Fäste	Cavalletto d.supporto	Soporte
07 11 9 913 231		6KT SHR M 5 x 12	6KT SHR M 5 x 12	6KT SHR M 5 x 12
07 11 9 933 060		Fjäderring B 5	Anello elastico B 5	Anillo elástico B 5
07 11 9 922 038		Mutter M 5	Dado esagonale M 5	Tuerca hexagonal M
07 11 9 913 241		6KT SHR M 5 x 16	6KT SHR M 5 x 16	6KT SHR M 5 x 16
64 51 1 351 961		Fördunstare	Evaporatore	Evaporador
64 50 1 811 407		Mellanstycke	Pezo intermedio	Pieza intermedia
* 64 51 1 354 378		Kompressor	Soffiante	Soplador
* 64 51 1 356 015		Kompressor	Soffiante	Soplador
64 51 1 352 023		Motstand	Resistenza	Resistencia
64 51 1 352 063		Packning,övre	Anello d.tenuta,sup.	Anillo obturador,sup
64 51 1 352 205		Packning,undre	Anello d.tenuta,inf.	Anillo obturador,inf
64 51 1 354 379		Expansionsventil	Valvola d.espansione	Válvula d.expansión
64 51 1 352 019		karm	Intelaiatura	borde

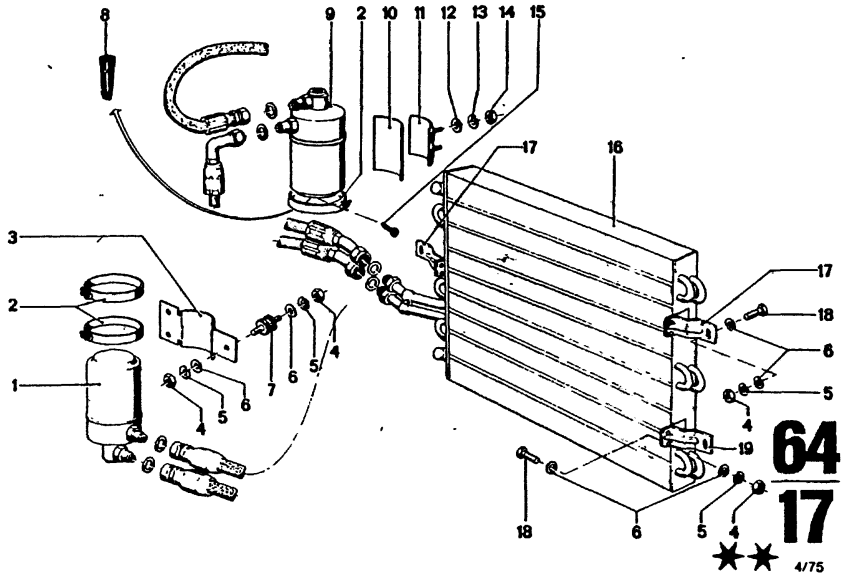

Bild-Nr.	Teil-Nr.	Symbol	Teil-Benennung	Stück/E 2.5 CS	2.5 CSA	2800 CS	2800 CSA	3.0 CS	3.0 CSA	3.0 CSi	3.0 CS-L	3.0 CSi-L	USA 2800 CS	2800 CSA	3.0 CS	3.0 CSA
			Klimaanlage													
1	64 53 1 353 040		Schwingungsdämpfer			1	1	1	1		1		1	1	1	1
2	64 53 1 325 320		Schlauchschelle	2	2	4	4	4	4	2	4	2	4	4	4	4
3	64 53 1 353 041		Halterung für Schwingungsdämpfer			1	1	1	1		1		1	1	1	1
4	07 11 9 922 058		6 KT MU M 6	6	6	12	12	12	12	6	12	6	12	12	12	12
5	07 11 9 933 082		Federring B 6	6	6	12	12	12	12	6	12	6	12	12	12	12
6	07 11 9 931 044		Scheibe A 6,4	18	18	18	18	18	18	16	18	16	18	18	18	16
7	13 72 8 042 132		Schwingmetallkörper			3	3	3	3		3		3	3	3	3
8	64 53 1 354 223		Sieb	1	1	1	1	1	1	1	1	1	1	1	1	1
9	64 53 1 353 272		Trocknerflasche	1	1	1	1	1	1	1	1	1	1	1	1	1
10	64 50 1 811 979		Anlageplatte	1	1	1	1	1	1	1	1	1	1	1	1	1
11	* 64 53 1 352 066		Halterung für Trocknerflasche			1	1	1	1				1	1	1	1
	* 64 53 1 354 344		Halterung für Trocknerflasche	1	1			1	1	1		1				
12	07 11 9 931 067		Scheibe 8,4	2	2	2	2	2	2	2	2	2	2	2	2	2
13	07 11 9 933 096		Federring B 8	2	2	2	2	2	2	2	2	2	2	2	2	2
14	07 11 9 922 087		6 KT MU M 8	2	2	2	2	2	2	2	2	2	2	2	2	2
15	07 11 9 907 770		BL SHR B 5,5 x 13	2	2	2	2	2	2	2	2	2	2	2	2	2
16	* 64 53 1 350 929		Kondensator			1	1	1	1	1	1	1	1	1	1	1
	* 64 53 1 357 715		Kondensator	1	1			1	1	1		1			1	1
17	64 53 1 811 161		Winkel, oben	2	2	2	2	2	2	2	2	2	2	2	2	2
18	07 11 9 913 466		6 KT SHR M 6 x 16	6	6	6	6	6	6	6	6	6	6	6	6	6
19	64 53 1 811 162		Winkel, unten	1	1			1	1	1		1			1	1

4/75 **64 / 17**

Bemerkungen
Remarks
Observations
Opmerkingen
Anmärkningar
Osservazione
Observaciones

** Sonderausstattung

* 64 53 1 350 929 →Fg
* 64 53 1 352 066 →Fg
* 64 53 1 354 344 Fg→
* 64 53 1 357 715 Fg→

Modell 73
USA-Modell

Part No. No. de pièce Onderdeel-Nr.	Symbol	Denomination of parts	Dénomination de pièces	Benaming
		Air conditioning inst.	Installat.d.climatis.	Verwarmingsapparat
64 53 1 353 040		Vibration damper	Amortisseur de vibrat	Trillingsdemper
64 53 1 325 320		Hose clamp	Collier de tuyau	Slangklem
64 53 1 353 041		Support for vibration damper	Support pour amortisseur de vibrat.	Steun voor trillingsdemper
07 11 9 922 058		Hex nut M 6	Ecrou à six pans M 6	Zeskantmoer M 6
07 11 9 933 082		Spring ring B 6	Anneau élastique B 6	Veerring B 6
07 11 9 931 044		Washer A 6,4	Disque A 6,4	Ring A 6,4
13 72 8 042 132		Vibration absorber	Amortiss.d.vibration	Trillingsdemper
64 53 1 354 223		Screen	Tamis	Zeef
64 53 1 353 272		Drying bottle	Sécher	Droogfles
64 50 1 811 979		Plate	Plaque	Plaat
* 64 53 1 352 066		Support for dryving bottle	Support pour sécheur	Steun voor droogfles
* 64 53 1 354 344		Support for drying bottle	Support pour sécheur	Steun voor droogfles
07 11 9 931 067		Washer 8,4	Disque 8,4	Ring 8,4
07 11 9 933 096		Spring ring B 8	Anneau élastique B 8	Veerring B 8
07 11 9 922 087		Hex nut M 8	Ecrou à six pans M 8	Zeskantmoer M 8
07 11 9 907 770		BL SHR B 5,5x13	BL SHR B 5,5x13	BL SHR B 5,5x13
* 64 53 1 350 929		Condensator	Condensateur	Condensator
* 64 53 1 357 715		Condensator	Condensateur	Condensator
64 53 1 811 161		Angle,upper	Equerre sup.	Spruitstuk,boven
07 11 9 913 466		6KT SHR M 6 x 16	6KT SHR M 6 x 16	6KT SHR M 6 x 16
64 53 1 811 162		Angle,lower	Equerre,inf.	Spruitstuk,onder

Reservdels-Nr. N° de pezzo N° pieza	Symbol	Reservdels-benämning	Denominazione pezzo	Designación pieza
		Luftkonditioneringsa	Climatizzatore	Acondicionad.d.aire
64 53 1 353 040		Svängningsdämpare	Smorzatore vibrazioni	Antivibrador
64 53 1 325 320		Slangklämma	Collare p.flessibile	Abrazad.p.tubo flex.
64 53 1 353 041		Hållare för svängningsdämpare	Supporto per smorzatore vibrazioni	Fijación para antivibrador
07 11 9 922 058		Mutter M 6	Dado esagonale M 6	Tuerca hexagonal M
07 11 9 933 082		Fjäderring B 6	Anello elastico B 6	Anillo elástico B 6
07 11 9 931 044		Bricka A 6,4	Rosetta A 6,4	Arandela A 6,4
13 72 8 042 132		Gummilager	Corpo metallo elastic	Cuerpo d.caucho-met
64 53 1 354 223		Sil	Reticella	Tamiz
64 53 1 353 272		Torkflaska	Bottiglia essicatore	Botella d.agente frig
64 50 1 811 979		Platta	Piastra d'appoggio	Placa de apoyo
* 64 53 1 352 066		Hållare för torkflaska	Sostegno per bottiglia essicatore	Fijación para botella d.agen.frigor
* 64 53 1 354 344		Hållare för torkflaska	Sostegno per bottiglia essicatore	Fijación para botella d.agen.frigor
07 11 9 931 067		Bricka 8,4	Rondella 8,4	Arandela 8,4
07 11 9 933 096		Fjäderring B 8	Anello elastico B 8	Anillo elástico B 8
07 11 9 922 087		Mutter M 8	Dado esagonale M 8	Tuerca hexagonal M
07 11 9 907 770		BL SHR B 5,5 x 13	BL SHR B 5,5 x 13	BL SHR B 5,5 x 13
* 64 53 1 350 929		Kondensator	Condensatore	Condensador
* 64 53 1 357 715		Kondensator	Condensatore	Condensador
64 53 1 811 161		Vinkel,övre	Squadra,superiore	Pieza angular,sup.
07 11 9 913 466		6KT SHR M 6 x 16	6KT SHR M 6 x 16	6KT SHR M 6 x 16
64 53 1 811 162		Vinkel,undre	Squadra,inferiore	Pieza angular,inf.

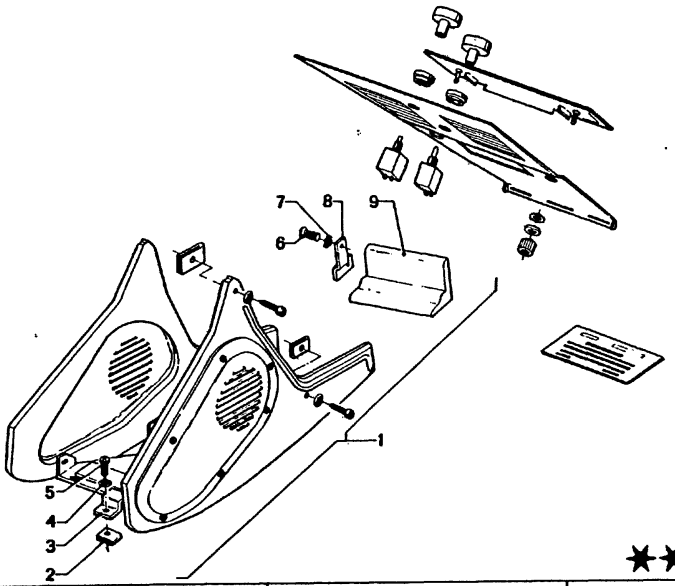

64
18

★★ 4/75

Bild-Nr.	Teil-Nr.	Symbol	Teil-Benennung	Stück/E 2.5 CS	2.5 CSA	2800 CS	2800 CSA	3.0 CS	3.0 CSA	3.0 CSi	3.0 CS-L	3.0 CSi-L	USA 2800 CS	2800 CSA	3.0 CS	3.0 CSA
			Klimaanlage													
1	51 16 1 826 884		Ablegefach	1				1		1		1				1
	* 51 16 1 826 885		Ablegefach		1				1		1					1
	51 16 1 811 462		Ablegefach			1		1					1		1	
	51 16 1 811 947		Ablegefach				1		1					1		1
	* 51 16 1 817 730		Ablegefach							1						1
2	07 12 9 925 708		BL MU B 4,2-4	2	2	2	2	2	2	2	2	2	2	2	2	2
3	51 16 1 811 461	♦	Haltewinkel	1	1	1	1	1	1	1	1	1	1	1	1	1
4	51 45 1 801 523		Stoffschutzscheibe	2	2	2	2	2	2	2	2	2	2	2	2	2
5	07 11 9 902 475		LIN BL SHR B 4,2 x 32	2	2	2	2	2	2	2	2	2	2	2	2	2
6	07 11 9 900 717		SK SHR AM 5 x 15	2	2	2	2	2	2	2	2	2	2	2	2	2
7	07 11 9 936 115		Zahnscheibe V 5,3	2	2	2	2	2	2	2	2	2	2	2	2	2
8	51 16 1 811 459	AT	Haltewinkel	1	1	1	1	1	1	1	1	1	1	1	1	1
	51 16 1 811 460	AT	Haltewinkel	1	1	1	1	1	1	1	1	1	1	1	1	1
9	51 16 1 817 722		Konsole	1						1		1				
	* 51 16 1 821 343		Konsole		1				1		1					1
	51 16 1 811 464		Konsole			1		1		1			1		1	
	51 16 1 811 945		Konsole				1		1					1		1
	* 51 16 1 817 723		Konsole							1						1
	* 51 16 1 820 178		Konsole							1						1

4/75: 64 / 18

Bemerkungen
Remarks
Observations
Opmerkingen
Anmärkningar
Osservazione
Observaciones

** Sonderausstattung

* 51 16 1 621 343 Fg→
3,0 CSA — 2 230 960 15.Mai 1972

* 51 16 1 817 723 →Fg
* 51 16 1 820 178 Fg→
3.0 CSA — 2 230 960
3.0 CSA (USA) — 2 250 188

* 51 16 1 817 730 →Fg
* 51 16 1 826 885 Fg→
* 3.0 CSA .....
3.0 CSA (USA) .....

Part No. No. de pièce Onderdeel-Nr	Symbol	Denomination of parts	Dénomination de pièces	Benaming
		Air conditioning inst.	Installation d.climat.	Verwarmingsappar
51 16 1 826 884		Storing partition	Garde-choses	Opbergvak
* 51 16 1 826 885		Storing partition	Garde-choses	Opbergvak
51 16 1 811 462		Storing partition	Garde-choses	Opbergvak
51 16 1 811 947		Storing partition	Garde-choses	Opbergvak
* 51 16 1 817 730		Storing partition	Garde-choses	Opbergvak
07 12 9 925 708		BL MU B 4,2-4	BL MU B 4,2-4	BL MU B 4,2-4
51 16 1 811 461	♦	Corner piece	Pièce d'angle	Hoeksteun
51 45 1 801 523		Stuuf protect.blind	Ecroud.prot.d.étoffe	Stofbeschermplaat
07 11 9 902 475		LIN BL SHR B 4,2x32	LIN BL SHR B 4,2x32	LIN BL SHR B 4,2x
07 11 9 900 717		SK SHR AM 5 x 15	SK SHR AM 5 x 15	SK SHR AM 5 x 15
07 11 9 936 115		Tooth lock wash. V5,3	Disque dentée V 5,3	Tandveerring V 5,3
51 16 1 811 459	AT	Corner piece	Pièce d'angle	Hoeksteun
51 16 1 811 460	AT	Corner piece	Pièce d'angle	Hoeksteun
51 16 1 817 722		Konsole	Console	Konsole
* 51 16 1 821 343		Konsole	Console	Konsole
51 16 1 811 464		Konsole	Console	Konsole
51 16 1 811 945		Konsole	Console	Konsole
* 51 16 1 817 723		Konsole	Console	Konsole
* 51 16 1 820 178		Konsole	Console	Konsole

Reservdels-Nr N° de pezzo N° pieza	Symbol	Reservdels-benämning	Denominazione pezzo	Designación pieza
		Luftkonditioneringsa	Climatizzatore	Acondicionad.d.air
51 16 1 826 884		Förvaringsfack	Ripiano portaoggetti	Bandeja
* 51 16 1 826 885		Förvarningsfack	Ripiano portaoggetti	Bandeja
51 16 1 811 462		Förwaringsfack	Ripiano portaoggetti	Bandeja
51 16 1 811 947		Förvaringsfack	Ripiano portaoggetti	Bandeja
* 51 16 1 817 730		Förvaringsfack	Ripiano portaoggetti	Bandeja
07 12 9 925 708		BL MU B 4,2-4	BL MU B 4,2-4	BL MU B 4,2-4
51 16 1 811 461	♦	Vinkel	Squadra di sostegno	Pieza angul.d.reten
51 45 1 801 523		Stoff skydd täckplatta	Disco protett.d.stoffa	Disco protec.de tela
07 11 9 902 475		LIN BL SHR B 4,2x32	LIN BL SHR B 4,2x32	LIN BL SHR B 4,2x3
07 11 9 900 717		SK SHR AM 5 x 15	SK SHR AM 5 x 15	SK SHR AM 5 x 15
07 11 9 936 115		Taggbricka V 5,3	Rosetta dentata V 5,3	Arandela dentada V5
51 16 1 811 459	AT	Vinkel	Squadra di sostegno	Pieza angul.d.reten
51 16 1 811 460	AT	Vinkel	Squadra di sostegno	Pieza angul.d.reten
51 16 1 817 722		Konsol	Mensola	Consola
* 51 16 1 821 343		Konsol	Mensola	Consola
51 16 1 811 464		Konsol	Mensola	Consola
51 16 1 811 945		Konsol	Mensola	Consola
* 51 16 1 817 723		Konsol	Mensola	Consola
* 51 16 1 820 178		Konsol	Mensola	Consola

Bemerkungen
Remarks
Observations
Opmerkingen
Anmärkningar
Osservazione
Observaciones

* * Sonderausstattung

· 51 16 1 811 435 →Fg
· 51 16 1 820 923 Fg→

3.0 CS/USA . ...
3.0 CSA/USA . ...

· 64 51 1 811 981 →Fg
· 64 51 1 356 020 Fg→

Modell 73
USA-Modell 74

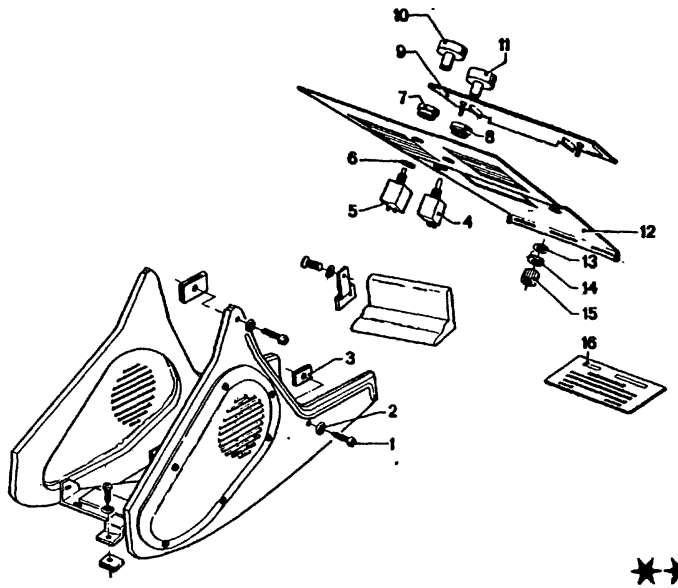

64
19
**
4/75

Bild-Nr.	Teil-Nr	Symbol	Teil-Benennung	Stück/E										USA			
				2.5 CS	2.5 CSA	2800 CS	2800 CSA	3.0 CS	3.0 CSA	3.0 CSi	3.0 CS-L	3.0 CSi-L		2800 CS	2800 CSA	3.0 CS	3.0 CSA
			Klimaanlage														
1	07 11 9 902 475		BL SHR B 4,2 x 32	4	4	4	4	4	4	4	4	4		4	4	4	4
2	51 45 1 801 523		Stoffschutzscheibe	4	4	4	4	4	4	4	4	4		4	4	4	4
3	07 12 9 925 708		BL MU B 4,2-4	4	4	4	4	4	4	4	4	4		4	4	4	4
4	64 51 1 352 041		Temperaturschalter	1	1	1	1	1	1	1	1	1		1	1	1	1
5	* 64 51 1 811 981		Gebläseschalter			1	1	1	1	1	1			1	1	1	1
	* 64 51 1 356 020		Gebläseschalter	1	1			1	1	1		1				1	1
6	61 31 8 448 130		Abstandsring für Gebläseschalter	1	1	1	1	1	1	1	1	1		1	1	1	1
7	65 11 1 351 267		Ringmutter für Gebläseschalter	1	1	1	1	1	1	1	1	1		1	1	1	1
8	64 51 1 352 089		Ringmutter für Temperaturschalter	1	1	1	1	1	1	1	1	1		1	1	1	1
9	51 16 1 811 426		Abdeckung für Radioausschnitt	1	1	1	1	1	1	1	1	1		1	1	1	1
10	64 51 1 352 037		Drehknopf für Gebläseschalter	1	1	1	1	1	1	1	1	1		1	1	1	1
	64 51 1 355 641		Drehknopf für Gebläseschalter											1	1	1	1
11	64 51 1 352 036		Drehknopf für Temperaturschalter	1	1	1	1	1	1	1	1	1		1	1	1	1
	64 51 1 355 643		Drehknopf für Temperaturschalter											1	1	1	1
12	* 51 16 1 811 435		Abdeckung für Klimaanlage und Radio	1	1	1	1	1	1	1	1	1		1	1	1	1
	* 51 16 1 820 923		Abdeckung													1	1
13	64 54 1 351 874		Scheibe	2	2	2	2	2	2	2	2	2		2	2	2	2
14	07 11 9 933 034		Federring B 4	2	2	2	2	2	2	2	2	2		2	2	2	2
15	62 12 8 680 120		Gewindeknopf M 4	2	2	2	2	2	2	2	2	2		2	2	2	2
16	64 50 1 353 840		Hinweisschild	1	1	1	1	1	1	1	1	1		1	1	1	1

Part No. No. de pièce Onderdeel-Nr.	Symbol	Denomination of parts	Dénomination de pièces	Benaming
		Air condition. install.	Installat.d.climatis	Verwarmingsappar
07 11 9 902 475		BL SHR B 4,2 x 32	BL SHR B 4,2 x 32	BL SHR B 4,2 x 32
51 45 1 801 523		Stuff protection blind	Ecrou d.prot.d.étoffe	Stofbeschermplaat
07 12 9 925 708		BL MU B 4,2-4	BL MU B 4,2-4	BL MU B 4,2-4
64 51 1 352 041		Temp.switch	Interrupteur de temp.	Temp.schakelaar
* 64 51 1 811 981		Blower switch	Interrupt.d.compres.	Kompressorschaku
* 64 51 1 356 020		Blower switch	Interrupt.d.compres.	Kompressorschaku
61 31 8 448 130		Spacer ring for blower switch	Anneau d'écartement p.interrupt.d.compr.	Afstandsring voor kompressorschake
65 11 1 351 267		Ring nut for blower switch	Ecrou d.disque pour interrupt.d.compres.	Ringmoer voor kompressorschake
64 51 1 352 089		Ring nut for temp.switch	Ecrou d.disque pour interrupt.d.temp.	Ringmoer voor temp.schakelaar
51 16 1 811 426		Covering for radio	Couvercle pour radio	Deksel voor radio
64 51 1 352 037		Turn knop for blower switch	Bouton tournant pour interrupteur d.compr.	Draaiknop voor kompressorschake
64 51 1 355 641		Turn knop for blower switch	Bouton tournant pour interrupt.d.compres.	Draaiknop voor kompressorschake
64 51 1 352 036		Turn knop for temp. switch	Bouton tournant pour interrupteur d.temp.	Draaiknop voor temp.schakelaar
64 51 1 355 643		Turn knop for temp. switch	Bouton tournant pour interrupteur d.temp.	Draaiknop voor temp. schakelaar
* 51 16 1 811 435		Covering for air conditioning system and radio	Protection pour climatisation et radio	Afdekking voor verwarmingsappar en radio
* 51 16 1 820 923		Covering	Couverture	Afdekking
64 54 1 351 874		Washer	Disque	Ring
07 11 9 933 034		Spring ring B 4	Anneau élastique B 4	Veerring B 4
62 12 8 680 120		Threaded knop	Bouton de filete	Gekarteld knop
64 50 1 353 840		Instr.plate	Plaque indicatrice	Aanwijzingsplaat

Reservdels-Nr. N° de pezzo N° pieza	Symbol	Reservdels-benämning	Denominazione pezzo	Designación pieza
		Luftkonditioneringsa	Climatizzatore	Acondicionad.d.ai
07 11 9 902 475		BL SHR B 4,2 x 32	BL SHR B 4,2 x 32	BL SHR B 4,2 x 32
51 45 1 801 523		Stood skydd täckplatt	Disco protett.d.stoffa	Disco protec.de te
07 12 9 925 708		BL MU B 4,2-4	BL MU B 4,2-4	BL MU B 4,2-4
64 51 1 352 041		Temp. kontakt	Interruttore termico	Interruptor térmico
* 64 51 1 811 981		Kompressorkontakt	Interruttore soffiante	Interruptor d.sopla
* 64 51 1 356 020		Kompressorkontakt	Interruttore soffiante	Interruptor d.sopla
61 31 8 448 130		Distansring för kompressorkontakt	Anello distanziat.per interruttore soffiante	Anillo distanciad.p interruptor d.sopla
65 11 1 351 267		Mutter för kompressorkontakt	Dado anulare per interruttore soffiante	Tuerca anular para interruptor d.sopla
64 51 1 352 089		Mutter för temp. kontakt	Dado anulare per interruttore termico	Tuerca anular par interruptor térmic
51 16 1 811 426		Kåpa för radio	Copertura per ritaglio per radio	Cubierta para abertura para radi
64 51 1 352 037		Knopp för kompressorkontakt	Pomello girevole per interruttore soffiante	Botón giratorio par interruptor d.sopla
64 51 1 355 641		Knopp för kompressorkontakt	Pomello girevole per interruttore soffiante	Botón giratorio par interruptor d.sopla
64 51 1 352 036		Knop för temp. kontakt	Pomello girevole per interruttore termico	Botón giratorio par interruptor térmic
64 51 1 355 643		Knopp för temp. kontakt	Pomello girevole per interruttore termico	Botón giratorio par interruptor térmic
* 51 16 1 811 435		Täckplatta för klaxaggregat och radio	Copertura per climatizzatore e radio	Cubierta p.acondic de aire y radio
* 51 16 1 820 923		Avtäckning	Copertura	Recubrimiento
64 54 1 351 874		Bricka	Rondella	Arandela
07 11 9 933 034		Fjäderring B 4	Anello elastico B 4	Anillo elástico B 4
62 12 8 680 120		Gängaknopp M 4	Pomello filettato M 4	Botón roscado M 4
64 50 1 353 840		Hänvisningsskylt	Targa indicatrice	Rotulo indicador

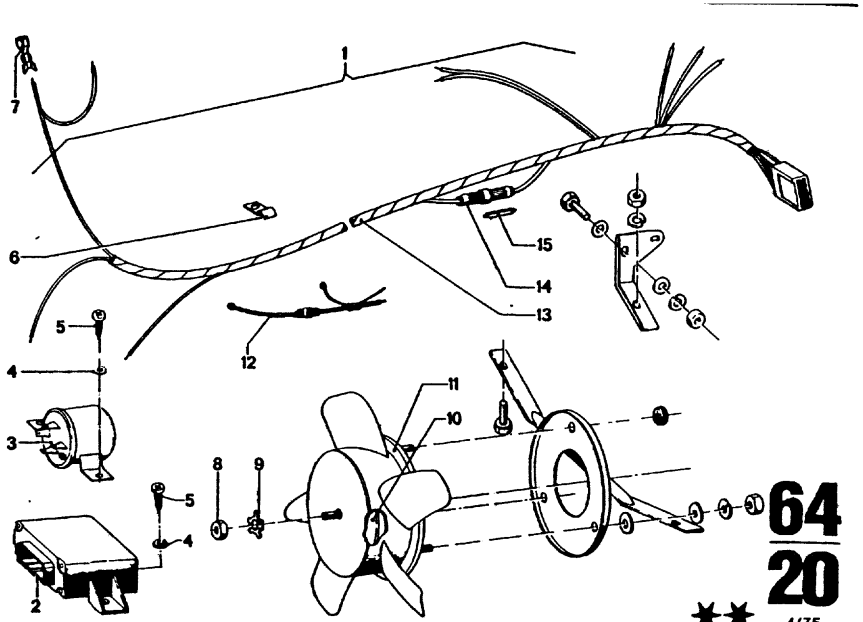

64
20
★★
4/75

Bild-Nr.	Teil-Nr.	Symbol	Teil-Benennung	Stück/E										USA			
				2.5 CS	2.5 CSA	2800 CS	2800 CSA	3.0 CS	3.0 CSA	3.0 CSi	3.0 CS-L	3.0 CSH-L		2800 CS	2800 CSA	3.0 CS	3.0 CSA
			Klimaanlage														
			Zusatzlüfter														
1	64 54 1 811 415		Gebläse mit Träger	1		1	1	1			1			1	1	1	
2	61 31 1 353 217		Temperaturschalter			1	1	1			1			1	1	1	
3	61 31 1 351 317		Relais	1		1	1	1			1			1	1	1	
4	07 11 9 936 107		Zahnscheibe A 5,1	2		2	2	2			2			2	2	2	
5	07 11 9 906 762		LINBL SHR B 4,8 x 9,5	4		4	4	4			4			4	4	4	
6	62 12 8 570 104		Kabelschelle	1		1	1	1			1			1	1	1	
7	61 13 8 051 768		Flachsteckhülse	1		1	1	1			1			1	1	1	
	61 13 8 061 769		Flachsteckhülse	4		4	4	4			4			4	4	4	
8	64 54 1 352 107		6 KT MU	1		1	1	1			1			1	1	1	
9	64 54 1 352 108		Sicherungsscheibe	1		1	1	1			1			1	1	1	
10	64 54 1 351 875		Motor	1		1	1	1			1			1	1	1	
11	64 54 1 351 877		Lüfterrad	1		1	1	1			1			1	1	1	
12	61 13 1 354 086		Kabelband	4		4	4	4			4			4	4	4	
13	61 12 1 811 917		Leitung			1	1							1	1		
	61 12 1 353 411		Leitung			1	1							1	1		
	61 12 1 355 001		Leitung					1			1					1	
*	61 12 1 357 094		Leitung	1				1								1	
14	61 13 8 061 774		Fliegende Sicherung	1		1	1	1			1			1	1	1	
15	61 13 8 760 139		Schmelzeinsatz 25 A	1		1	1	1			1			1	1	1	

4/75 **64** **20**

Bemerkungen
Remarks
Observations
Opmerkingen
Anmärkningar
Osservazione
Observaciones

* * Sonderausstattung

* 61 12 1 357 094 Fg→
Modell 73
USA-Modell 74

Part No. No. de pièce Onderdeel-Nr.	Symbol	Denomination of parts	Dénomination de pièces	Benaming
		Air condition.install.	Installat.d.climatis	Verwarmingsapp
		Additional fan	Ventilateur additionn	Hulpventilator
64 54 1 811 415		Blower with support	Compress.av.support	Kompressor met
61 31 1 353 217		Temperature switch	Interrupteur d.temper	Temperatuurschi
61 31 1 351 317		Relay	Relais	Relais
07 11 9 936 107		Tooth lock wash.A5,1	Disque dentée A 5,1	Tandveerring A 5
07 11 9 906 762		LIN BL SHR B4,8x9,5	LIN BL SHR B4,8x9,5	LIN BL SHR B4,8
62 12 8 570 104		Cabel clamp	Collier de câbles	Kabelklem
61 13 8 051 768		Flat plug shell	Coquille fiche plate	Kontrastekker
61 13 8 061 769		Flat plug shell	Coquille fiche plate	Kontrastekker
64 54 1 352 107		Hex nut	Ecrou à six pans	Zeskantmoer
64 54 1 352 108		Lock washer	Disque de securite	Borgring
64 54 1 351 875		Engine	Moteur	Motor
64 54 1 351 877		Fan	Ventilateur	Ventilator
61 13 1 354 086		Wiring harness	Cable mult.	Kabelboom
61 12 1 811 917		Line	Ligne	Leiding
61 12 1 353 411		Line	Ligne	Leiding
61 12 1 355 001		Line	Ligne	Leiding
* 61 12 1 357 094		Line	Ligne	Leiding
61 13 8 061 774		Fuse	Fusible volant	Vliegende zeker
61 13 8 760 139		Fuse 25 A	Fusible 25 A	Zekering 25 A

Reservdels-Nr N° de pezzo N° pieza	Symbol	Reservdels-benämning	Denominazione pezzo	Designación pieza
		Luftkonditioneringsa	Climatizzatore	Acondicionad.d.a
		Tillsatsfläkt	Ventilatore supplem.	Ventil. adic.
64 54 1 811 415		Kompressor med håll.	Soffiante con supporto	Soplador con sop
61 31 1 353 217		Temperaturkontakter	Interruttore termico	interruptor térmi
61 31 1 351 317		Relä	Relais	Relé
07 11 9 936 107		Taggbricka A 5,1	Rosetta dentata A5,1	Arandela dentad.
07 11 9 906 762		LIN BL SHR B4,8x9,5	LINBL SHR B4,8x9,5	LIN BL SHR B4,8
62 12 8 570 104		Kabelklämma	Collare per cavo	Abrazad.para cab
61 13 8 051 768		Hylsa för kabelsko	Bussolina piatta	Hembril.d.enchul
61 13 8 061 769		Hylsa för kabelsko	Bussolina piatta	Hembril.d.enchul
64 54 1 352 107		Mutter	Dado esagonale	Tuerca hexagona
64 54 1 352 108		Låsbricka	Rondella d.sicurezza	Arandela d.segur
64 54 1 351 875		Motor	Motorino	Motor
64 54 1 351 877		Fläkt	Girante ventilatore	Ventilador
61 13 1 354 086		Kabelhävra	Nastro cavi	Cinta para cable
61 12 1 811 917		Ledning	Cavo	Cable
61 12 1 353 411		Ledning	Cavo	Cable
61 12 1 355 001		Ledning	Cavo	Cable
* 61 12 1 357 094		Ledning	Cavo	Cable
61 13 8 061 774		Snabbsäkring	Fusibile volante	Fusible saliente
61 13 8 760 139		Säkring 25 A	Fusibile 25 A	Fusible 25 A

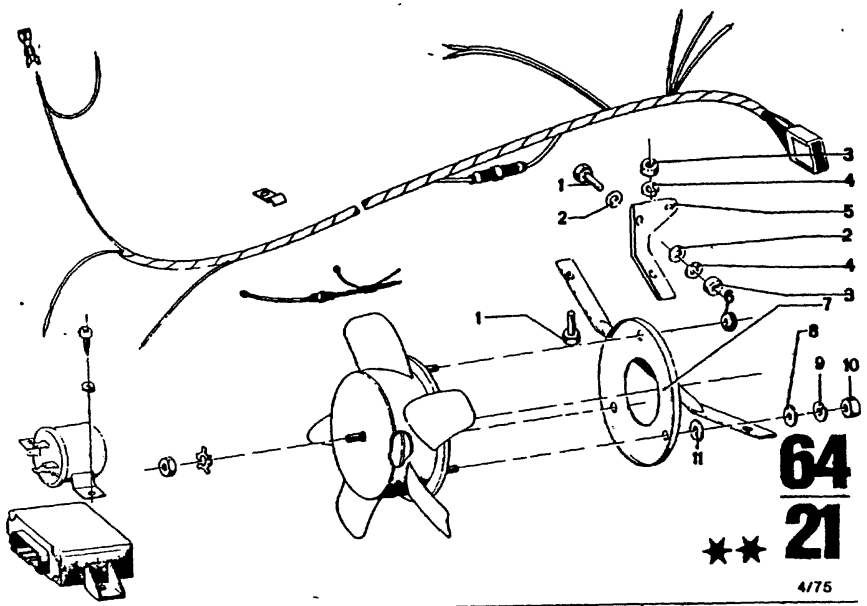

Bild-Nr.	Teil-Nr.	Symbol	Teil-Benennung	Stück/E 2.5 CS	2.5 CSA	2800 CS	2800 CSA	3.0 CS	3.0 CSA	3.0 CSi	3.0 CS-L	3.0 CSi-L	USA 2800 CS	2800 CSA	3.0 CS	3.0 CSA
			Klimaanlage Zusatzlüfter													
1	07 11 9 913 466		6 KT SHR M 6 x 16	6		6	6	6			6		6	6	6	
2	64 54 1 351 873		Scheibe	2		3	3	2			2		2	2	2	
3	07 11 9 922 058		6 KT MU M 6	6		6	6	6			6		6	6	6	
4	07 11 9 933 082		Federring B 6	6		6	6	6			6		6	6	6	
5	64 54 1 351 869	**	Winkel für Gebläsebefestigung	1		1	1	1			1		1	1	1	
	64 54 1 351 870	**	Winkel für Gebläsebefestigung	1		1	1	1			1		1	1	1	
6	61 13 8 570 132		Tülle	1		1	1	1			1		1	1	1	
7	64 54 1 811 416		Träger	1				1							1	
8	64 54 1 351 874		Scheibe	1		3	3	1			1		1	1	1	
9	07 11 9 933 034		Federring B 4	3		3	3	3			3		3	3	3	
10	07 11 9 922 028		6 KT MU M 4	1		3	3	1			1		1	1	1	
11	64 54 1 351 873		Scheibe	3		3	3	3			3		3	3	3	

4/75 **64** **21**

Bemerkungen
Remarks
Observations
Opmerkingen
Anmärkningar
Osservazione
Observaciones

** Sonderausstattung

Part No. No. de pièce Onderdeel-Nr	Symbol	Denomination of parts	Dénomination de pièces	Benaming
		Air condition.install. Additional fan	Installat.d.climatis Ventilateur additionn.	Verwarmingsapparat Hulpventilator
07 11 9 913 466		6KT SHR M 6 x 16	6KT SHR M 6 x 16	6KT SHR M 6 x 16
64 54 1 351 873		Washer	Disque	Ring
07 11 9 922 058		Hex nut M 6	Ecrou à six pans M 6	Zeskantmoer M 6
07 11 9 933 082		Spring ring B 6	Anneau élastique B 6	Veerring B 6
64 54 1 351 869	**	Angle for blower	Cornière pour compresseur	Hoeksteun voor kompressor
64 54 1 351 870	**	Angle for blower	Cornière pour compresseur	Hoeksteun voor kompressor
61 13 8 570 132		Bushing	Douille	Tule
64 54 1 811 416		Support	Support	Drager
64 54 1 351 874		Washer	Disque	Ring
07 11 9 933 034		Spring ring B 4	Anneau élastique B 4	Veerring B 4
07 11 9 922 028		Hex nut M 4	Ecrou à six pans M 4	Zeskantmoer M 4
64 54 1 351 873		Washer	Disque	Ring

Reservdels-Nr. N° de pezzo N° pieza	Symbol	Reservdels-benämning	Denominazione pezzo	Designación pieza
		Luftkonditioneringsa Tillsatsfläkt	Climatizzatore Ventilatore supplem.	Acondicionad.d.aire Ventil.adic.
07 11 9 913 466		6KT SHR M 6 x 16	6KT SHR M 6 x 16	6KT SHR M 6 x 16
64 54 1 351 873		Bricka	Rondella	Arandela
07 11 9 922 058		Mutter M 6	Dado esagonale M 6	Tuerca hexagon. M 6
07 11 9 933 082		Fjäderring B 6	Rosetta elastica B 6	Anillo elástico B 6
64 54 1 351 869	**	Stödvinkel för kompressor	Squadra per fissaggio soffiante	Pieza angular para sujeción d.soplador
64 54 1 351 870	**	Stödvinkel för kompressor	Squadra per fissaggio soffiante	Pieta angular para sujeción d.soplador
61 13 8 570 132		Bussning	Guamitura	Guarnición
64 54 1 811 416		Hållare	Supporto	Soporte
64 54 1 351 874		Bricka	Rondella	Arandela
07 11 9 933 034		Fjäderring B 4	Rosetta elastica B 4	Anillo elástico B 4
07 11 9 922 028		Mutter M 4	Dado esagonale M 4	Tuerca hexagon. M 4
64 54 1 351 873		Bricka	Rondella	Arandela

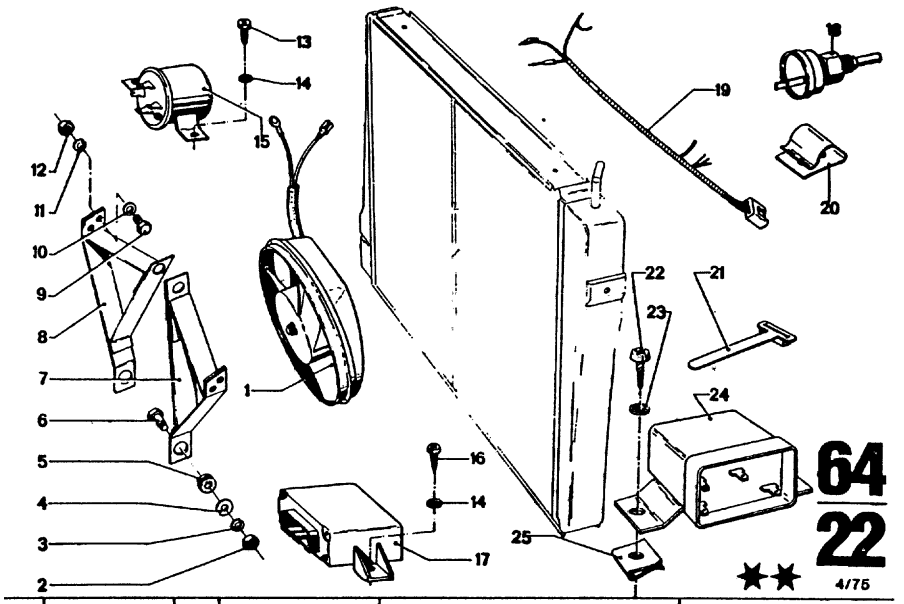

Bild-Nr.	Teil-Nr.	Symbol	Teil-Benennung	Stück/E 2.5 CS	2.5 CSA	2800 CS	2800 CSA	3.0 CS	3.0 CSA	3.0 CSi	3.0 CS-L	3.0 CSA-L	USA 2800 CS	2800 CSA	3.0 CS	3.0 CSA
			Klimaanlage													
			Zusatzlüfter													
1	17 41 1 354 521		Gebläse kpl.						1	1						1
	* 17 41 1 357 252		Gebläse kpl.	1	1			1		1		1			1	
2	07 11 9 922 038		6 KT MU M 5	4	4			4	4	4		4			4	4
3	07 11 9 933 060		Federring B 5	4	4			4	4	4		4			4	4
4	17 41 1 354 523		Scheibe	4	4			4	4	4		4			4	4
5	17 41 1 354 524		Tülle	4	4			4	4	4		4			4	4
6	17 41 1 354 522		Schraube	4	4			4	4	4		4			4	4
7	* 17 41 1 354 943	FFFF	Halterung		1				1	1		1				1
	* 17 41 1 354 853		Halterung							1						
8	* 17 41 1 354 944		Halterung		1				1	1		1				1
	* 17 41 1 354 854		Halterung							1						
9	07 11 9 913 466		6 KT SHR M 6 x 16		4				4	4		4				4
10	07 11 9 931 044		Scheibe 6,4		8				8	8		8				8
11	07 11 9 933 082		Federring B 6		4				4	4		4				4
12	07 11 9 922 058		6 KT MU M 6		4				4	4		4				4
13	07 11 9 906 762		BL SHR B 4,8 x 9,5		2				2	2		2				2
14	07 11 9 936 107		Zahnscheibe A 5,1		4				4	4		4				4
15	* 61 31 1 351 317		Relais		1				1	1		1				1
			(Schließer für Lüfter)													
16	07 11 9 907 786		BL SHR B 4,8 x 13		2				2	2		2				2
17	* 61 31 1 353 217		Temperaturschalter						1	1		1				1
18	* 61 31 1 357 073		Temperaturschalter	1				1		1		1			1	
19	61 12 1 355 050		Leitung		1				1	1		1				1
20	* 61 13 1 354 726		Kabelklemme	1				1		1		1			1	
21	61 13 1 354 086		Kabelband		2				2	2		2				2
22	07 11 9 906 762		BL SHR B 4,8 x 9,5		2				2	2		2				2
23	07 11 9 936 107		Zahnscheibe A 5,1		4				4	4		4				4
24	* 61 31 1 354 841		Relais		1				1	1		1				1
			(Schließer für Lüfter)													
25	07 12 9 925 712		BL MU B 4,8-5		2				2	2		2				2

4/75 **64** **22**

Bemerkungen
Remarks
Observations
Opmerkingen
Anmärkningar
Osservazione
Observaciones

** Sonderausstattung
Serienausführung
3.0 CSA
3.0 CSA/USA

*61 31 1 354 841
⋈
Klimaanlage

*61 31 1 351 317
Nur für Sonderausstattung
Zusatzlüfter ohne Klimaanlage

*17 41 1 354 943
*17 41 1 354 944
3.0 CSi
⋈
Klimaanlage und Zusatzlüfter

*17 41 1 354 853
*17 41 1 354 854
3.0 CSi ⋈ Zusatzlüfter

*61 31 1 353 217 →Fg
*61 31 1 357 073 Fg→
*17 41 1 357 252 Fg→
*61 13 1 354 726 Fg→
Modell 73
USA-Modell 74

Part No. No. de pièce Onderdeel-Nr	Symbol	Denomination of parts	Dénomination de pièces	Benaming
		Air condition. install.	Installat.d.climatis	Verwarmingsapparaa
		Additional fan	Ventilateur additionn	Hulpventilator
17 41 1 354 521		Blower kpl.	Compresseur kpl.	Kompressor kpl.
* 17 41 1 357 252		Blower kpl.	Compresseur kpl.	Kompressor kpl.
07 11 9 922 038		Hex nut M 5	Ecrou à six pans M 5	Zeskantmoer M 5
07 11 9 933 060		Spring ring B 5	Anneau élastique B 5	Veerring B 5
17 41 1 354 523		Washer	Disque	Ring
17 41 1 354 524		Bushing	Douille	Tule
17 41 1 354 522		Screw	Vis	Bout
* 17 41 1 354 943	FFFF	Retainer	Support	Houder
* 17 41 1 354 853		Retainer	Support	Houder
* 17 41 1 354 944		Retainer	Support	Houder
* 17 41 1 354 854		Retainer	Support	Houder
07 11 9 913 466		6KT SHR M 6 x 16	6KT SHR M 6 x 16	6KT SHR M 6 x 16
07 11 9 931 044		Washer 6,4	Disque 6,4	Ring 6,4
07 11 9 933 082		Spring ring B 6	Anneau élastique B 6	Veerring B 6
07 11 9 922 058		Hex nut M 6	Ecrou à six pans M 6	Zeskantmoer M 6
07 11 9 906 762		BL SHR B 4,8x9,5	BL SHR B4,8x9,5	BL SHR B4,8x9,5
07 11 9 936 107		Toth lock wash. A 5,1	Disque dentée A 5,1	Tandveerring A 5,1
* 61 31 1 351 317		Relay	Relais	Relais
07 11 9 907 786		BL SHR B 4,8 x 13	BL SHR B 4,8 x 13	BL SHR B 4,8 x 13
* 61 31 1 353 217		Temperature switch	Interrupteur d.temper	Temperatuurschakel
* 61 31 1 357 073		Temperature switch	Interrupteur d.temper	Temperatuurschakel
61 12 1 355 050		Line	Ligne	Leiding
* 61 13 1 354 726		Cable clamp	Crampon de cables	Kabelklem
61 13 1 354 086		Wiring harness	Câble mult.	Kabelboom
07 11 9 906 762		BL SHR B 4,8 x 9,5	BL SHR B 4,8 x 9,5	BL SHR B 4,8 x 9,5
07 11 9 936 107		Toth lock wash. A 5,1	Disque dentée A 5,1	Tandveerring A 5,1
* 61 31 1 354 841		Relay	Relais	Relais
07 12 9 925 712		Sheet nut B 4,8-5	Ecrou p.tôle B 4,8-5	Plaatmoer B 4,8-5

Reservdels-Nr N° de pezzo N° pieza	Symbol	Reservdels-benämning	Denominazione pezzo	Designacion pieza
		Luftkonditioneringsa	Climatizzatore	Acondicionad.d.aire
		Tillsatsfläkt	Ventilatore supplem.	Ventil.adic.
17 41 1 354 521		Kompressor kpl.	Soffiante kpl.	Soplador kpl.
* 17 41 1 357 252		Kompressor kpl.	Soffiante kpl.	Soplador kpl.
07 11 9 922 038		Mutter M 5	Dado esagonale M 5	Tuerca hexagon. M 5
07 11 9 933 060		Fjäderring B 5	Rosetta elastica B 5	Anillo elástico B 5
17 41 1 354 523		Bricka	Rondella	Arandela
17 41 1 354 524		Bussning	Guarnitura	Guarnición
17 41 1 354 522		Bult	Vite	Tornillo
* 17 41 1 354 943	FFFF	Hällare	Supporto	Fijación
* 17 41 1 354 853		Hällare	Supporto	Fijación
* 17 41 1 354 944		Hällare	Supporto	Fijación
* 17 41 1 354 854		Hällare	Supporto	Fijación
07 11 9 913 466		6KT SHR M 6 x 16	6KT SHR M 6 x 16	6KT SHR M 6 x 16
07 11 9 931 044		Bricka 6,4	Rondella 6,4	Arandela 6,4
07 11 9 933 082		Fjäderring B 6	Rosetta elastica B 6	Anillo elástico B 6
07 11 9 922 058		Mutter M 6	Dado esagonale M 6	Tuerca hexagonal M
07 11 9 906 762		BL SHR B 4,8 x 9,5	BL SHR B 4,8 x 9,5	BL SHR B 4,8 x 9,5
07 11 9 936 107		Taggbricka A 5,1	Rosetta dentata A 5,1	Arand.dentada A 5,1
* 61 31 1 351 317		Relä	Relais (chiusura p.ventilat.)	Relé (d.trabajo p.ventila.
07 11 9 907 786		BL SHR B 4,8 x 13	BL SHR B 4,8 x 13	BL SHR B 4,8 x 13
* 61 31 1 353 217		Temperaturkontakter	Interruttore termico	Interruptor térmico
* 61 31 1 357 073		Temperaturkontakter	Interruttore termico	Interruptor térmico
61 12 1 355 050		Ledning	Cavo	Cable
* 61 13 1 354 726		Kabelklämma	Morsetto cavo	Sujatacables
61 13 1 354 086		Kabelhävra	Nastro cavi	Cinta p.cables
07 11 9 906 762		BL SHR B 4,8 x 9,5	BL SHR B 4,8 x 9,5	BL SHR B 4,8 x 9,5
07 11 9 936 107		Taggbricka A 5,1	Rosetta dentata A 5,1	Arandela dent. A 5,1
* 61 31 1 354 841		Relä	Relais (chiusura p.ventilat.)	Relé (d.trabajo p.ventila
07 12 9 925 712		Flatmutter B 4,8-5	Dado p.lamier. B4,8-5	Tuerca p.chap. B4,8

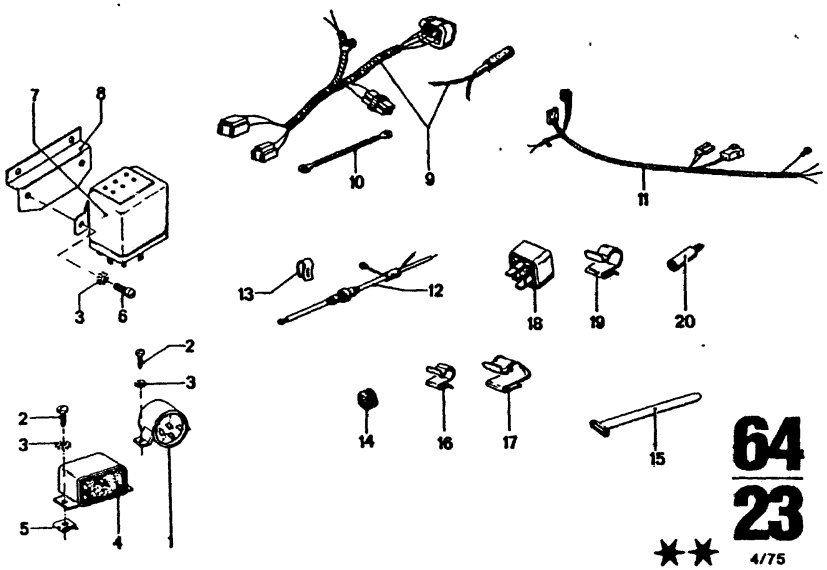

64 / 23

4/75

Bild-Nr.	Teil-Nr	Symbol	Teil-Benennung	Stück/E 2.5 CS	2.5 CSA	2800 CS	2800 CSA	3.0 CS	3.0 CSA	3.0 CSI	3.0 CSI-L	3.0 CSI-L	USA 2800 CS	2800 CSA	3.0 CS	3.0 CSA
			Klimaanlage													
1	61 31 1 351 317		Relais			1	1	1			1		1	1	1	
2	07 11 9 906 762		BL SHR B 4,8x 9,5			4	4	4	2	2	4	2	4	4	4	2
3	07 11 9 936 107		Zahnscheibe A 5,1			6	6	6	4	4	6	4	6	6	6	4
4	61 31 1 354 841		Relais						1	1		1				1
5	07 12 9 925 712		BL MU B 4,8-5			2	2	2	2	2	2	2	2	2	2	2
6	07 11 9 907 639		LIN SHR AM 5 x 10			2	2	2	2	2	2	2	2	2	2	2
7	61 31 1 352 232		Relais			1	1	1	1	1	1	1	1	1	1	1
8	64 50 1 811 919		Haltebügel für Relais (Öffner)			1	1	1	1	1	1	1	1	1	1	1
9	61 12 1 811 918		Leitung für Kompressor			1	1						1	1		
	61 12 1 354 851		Kompressor					1	1	1	1				1	1
	* 61 12 1 357 397		Kompressor	1	1			1	1	1		1			1	1
	* 61 12 1 358 559		Klimaanlage	1	1			1	1	1		1			1	1
10	61 12 1 352 426		Kompressor			1	1	1	1	1	1		1	1	1	1
11	61 12 1 811 916		Verdampfer			1	1	1	1	1	1		1	1	1	1
12	61 12 1 811 917		Zusatzlüfter			1	1						1	1		
	61 12 1 355 001		Zusatzlüfter	1				1		1	1				1	
	61 12 1 355 050		Zusatzlüfter		1				1							1
13	61 13 1 355 345		Kabelklemme			6	6	6	6	6	6		6	6	6	6
	61 13 1 351 136		Klemme	1	1	1	1	1	1	1	1		1	1	1	1
14	61 13 8 570 132		Gummitülle			1	1	1	1	1	1		1	1	1	1
	* 63 12 8 071 754		Gummitülle	1				1		1					1	
15	61 13 1 354 086		Kabelband			1	1	1	1	1	1		1	1	1	1
16	* 61 13 1 350 982		Kabelklemme	1	1			1	1	1	1				1	1
17	* 61 13 1 355 741		Kabelklemme	1	1			1	1	1	1				1	1
18	* ~~61 31 1 354 510~~	U	Kleinrelais	1				1		1	1				1	
	* 61 31 1 354 393		Kleinrelais	1				1		1	1				1	
19	* 54 10 1 804 049		Leitungsklemme	1				1		1	1				1	
20	* 61 31 1 358 268		Diode	1	1			1	1	1	1				1	1

4/75 **64** / **23**

Bemerkungen
Remarks
Observations
Opmerkingen
Anmärkningar
Osservazione
Observaciones

** Sonderausstattung

* 61 12 1 357 397 Fg→
* 61 12 1 358 559 Fg→
* 61 13 1 350 982 Fg→
* 61 13 1 355 741 Fg→
* ~~61 31 1 354 510~~ Fg→
* 61 31 1 354 393 Fg→
* 54 10 1 804 049 Fg→
* 63 12 8 071 754 Fg→
* 61 31 1 358 268 Fg→

Modell 73
USA-Modell 74

Part No. No. de pièce Onderdeel-Nr.	Symbol	Denomination of parts	Dénomination de pièces	Benaming
		Air conditioning inst.	installat.d.climatis.	Verwarmingsappara
61 31 1 351 317		Relay	Relais	Relais
07 11 9 906 762		BL SHR B 4,8 x 9,5	BL SHR B 4,8 x 9,5	BL SHR B 4,8 x 9,5
07 11 9 936 107		Tooth lock wash. A 5,1	Disque dentée A 5,1	Tandveerring A 4,1
61 31 1 354 841		Relay	Relais	Relais
07 12 9 925 712		BL MU B 4,8-5	BL MU B 4,8-5	BL MU B 4,8-5
07 11 9 907 639		LIN SHR AM 5 x 10	LIN SHR AM 5 x 10	LIN SHR AM 5 x 10
61 31 1 352 232		Relay	Relais	Relais
64 50 1 811 919		Attachment clip for relay	Etrier de fixation pour relais	Bevestigingsbeugel voor relais
		Line for	Ligne pour	Kabel voor
61 12 1 811 918		compressor	compresseur	kompressor
61 12 1 354 851		compressor	compresseur	kompressor
* 61 12 1 357 397		compressor	compresseur	kompressor
* 61 12 1 358 559		Air conditioning inst.	Installation d.climat.	Verwarmingsappara
61 12 1 352 426		compressor	compresseur	compressor
61 12 1 811 916		evaporator	evaporateur	verdamper
61 12 1 811 917		auxiliary fan	ventilateur supplem.	ventilator
61 12 1 355 001		auxiliary fan	ventilateur supplem.	ventilator
61 12 1 355 050		auxiliary fan	ventilateur supplem.	ventilator
61 13 1 355 345		Cable clamp	Crampon de câble	Kabelklem
61 13 1 351 136		Clamp	Crampon	Klem
61 13 8 570 132		Rubber bushing	Douille en caoutch.	Doorvoertule
* 63 12 8 071 754		Rubber bushing	Douille en caoutch.	Doorvoertule
61 13 1 354 086		Wiring harness	Câble mult.	Kabelboom
* 61 13 1 350 982		Cable clamp	Crampon de câble	Kabelklem
* 61 13 1 355 741		Cable clamp	Crampon de câble	Kabelklem
* ~~61 31 1 354 510~~	U	Minirelais	Piccolo Rele	Relé pequeño
* 61 31 1 354 393		Miniature relay	Petit relais	Kleinrelais
* 54 10 1 804 049		Wire terminal	Borne d.circuit	Klem voor leiding
* 61 31 1 358 268		Diode	Diode	Diode

Reservdels-Nr. N° de pezzo N° pieza	Symbol	Reservdelsbenämning	Denominazione pezzo	Designación pieza
		Luftkonditioneringsa	Climatizzatore	Acondicionad.d.aire
61 31 1 351 317		Relä	Relais	Rele
07 11 9 906 762		BL SHR B 4,8 x 9,5	BL SHR B 4,8 x 9,5	BL SHR B 4,8 x 9,5
07 11 9 936 107		Taggbricka A 5,1	Rosetta dentata A 5,1	Arandela dent. A 5,1
61 31 1 354 841		Relä	Relais	Relé
07 12 9 925 712		BL MU B 4,8-5	BL MU B 4,8-5	BL MU B 4,8-5
07 11 9 907 639		LIN SHR AM 5 x 10	LIN SHR AM 5 x 10	LIN SHR AM 5 x 10
61 31 1 352 232		Relä	Relais	Relé
64 50 1 811 919		Fästbygel för relä	Staffa d.sostegno per relais(apert.)	Estribo d.sujecion p relé(de reposo)
		Ledning för	Cavo per	Cable para
61 12 1 811 918		kompressor	compressore	compresor
61 12 1 354 851		kompressor	compressore	compresor
* 61 12 1 357 397		kompressor	compressore	compresor
* 61 12 1 358 559		Luftkonditioner. Anl.	Climatizzatore	Acondicionad.d.aire
61 12 1 352 426		kompressor	compressore	compresor
61 12 1 811 916		Fördunstare	Evaporatore	Evaporador
61 12 1 811 917		tillsatsventilator	ventilatore supplem.	ventilador adicional
61 12 1 355 001		tillsatsventilator	ventilatore supplem.	ventilador adicional
61 12 1 355 050		tillsatsventilator	ventilatore supplem.	ventilador adicional
61 13 1 355 345		Kabelklämma	Morsetto fermacavo	Sujetador de cables
61 13 1 351 136		Klämma	Morsetto	Sujetador
61 13 8 570 132		Gummibusning	Boccola di gomma	Guarnición de goma
* 63 12 8 071 754		Gummibusning	Boccola di gomma	Guarnición de goma
61 13 1 354 086		Kabelhävra	Nastro cavi	Cinta para cables
* 61 13 1 350 982		Kabelklämma	Morsetto fermacavo	Sujetador d.cables
* 61 13 1 355 741		Kabelklämma	Morsetto fermacavo	Sujetador de cables
* ~~61 31 1 354 510~~	U	Miniature relay	Petit relais	Kleinrelais
* 61 31 1 354 393		Minirelais	Piccolo Rele	Relé pequeño
* 54 10 1 804 049		Kabelklämma	Morsetto d.attacco	borne d.conducción
* 61 31 1 358 268		Diode	Diode	Diode

65

65

	RADIO	RADIO	RADIO
1 – 3	Radio- und Kassettengeräte	Radio- and Cassette units	Radio- et Appareil à cassettes
4	Einbausätze	Installing sets	Jeu de montage
5	Entstörsatz	Screen set	Jeu de blind
6	Hecklautsprecher	Rear spaaker	Haut-parleur de fond
7	Antennen	Antennas	Antennes

65

RADIO		RADIO
1 – 3	Radio- en Cassetten-recorder	Radio- och Kasettapparat
4	Inbouwset	Monteringsats
5	Ontstoorset	Störningssats
6	Luidspreker achterin	Högtalare
7	Antenne	Antenn
	RADIO	RADIO
1 – 3	Radio e	Radio y Aparato de chasis
4	Corredo di montaggio	Juego de montaje
5	Corr. d. schermag.	Juego antiparasit.
6	Alto parlante posleriore	Altavaz para parte trasera
7	Antenna	Antena

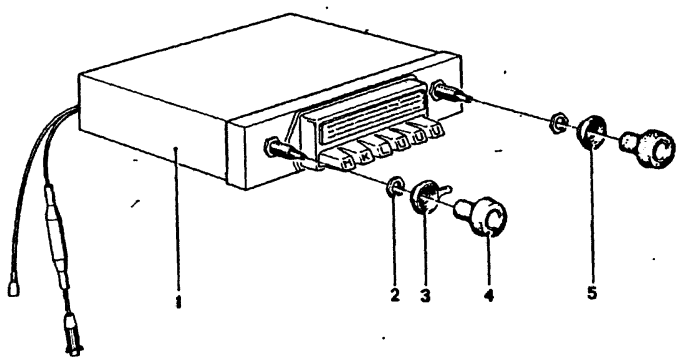

65
1

★★ 4/75

Bild-Nr.	Teil-Nr.	Symbol	Teil-Benennung	Stück/E 2.5 CS	2.5 CSA	2800 CS	2800 CSA	3.0 CS	3.0 CSA	3.0 CSI		3.0 CS-L	3.0 CSI-L	USA 2800 CS	2800 CSA	3.0 CS	3.0 CSA
			Radio "BMW" (Mono)														
1	65 11 1 358 731		Bavaria	1	1	1	1	1	1	1		1	1				
	65 11 1 358 732	AT	Bavaria	1	1	1	1	1	1	1		1	1				
2	65 11 1 358 586		Mutter	2	2	2	2	2	2	2		2	2				
3	65 11 1 358 588		Knebel für Klangregler	1	1	1	1	1	1	1		1	1				
4	65 11 1 351 268		Drehknopf	2	2	2	2	2	2	2		2	2				
5	65 11 1 358 587		Zierscheibe	1	1	1	1	1	1	1		1	1				

4/75 **65** **1**

Bemerkungen
Remarks
Observations
Opmerkingen
Anmärkningar
Osservazione
Observaciones

* * Sonderausstattung

Part No. No. de pièce Onderdeel-Nr.	Symbol	Denomination of parts	Dénomination de pièces	Benaming
		Radio "BMW" (Mono)	Radio "BMW" (Mono)	Radio "BMW" (Mono)
65 11 1 358 731		Bavaria	Bavaria	Bavaria
65 11 1 358 732	AT	Bavaria	Bavaria	Bavaria
65 11 1 358 586		Nut	Ecrou	Moer
65 11 1 358 588		Tone control handle	Manette d. régulateur de tonalité	Armpje voor klankregelaar
65 11 1 351 268		Rotary button	Bouton à tourner	Draaiknob
65 11 1 358 587		Ornament. washer	Disque d. décor	Sierring

Reservdels-Nr. N° de pezzo N° pieza	Symbol	Reservdels-benämning	Denominazione pezzo	Designación pieza
		Radio "BMW" (Mono)	Radio "BMW" (Mono)	Radio "BMW" (Mono)
65 11 1 358 731		Bavaria	Bavaria	Bavaria
65 11 1 358 732	AT	Bavaria	Bavaria	Bavaria
65 11 1 358 586		Mutter	Dado	Tuerca
65 11 1 358 588		Knopp för klangreglerare	Baretta p. regolare del tono	Manillar para el regulador d. donid
65 11 1 351 268		Vridknopp	Manopola	Botón giratorio
65 11 1 358 587		Krombricka	Roselta ornament.	Arandela de adorn

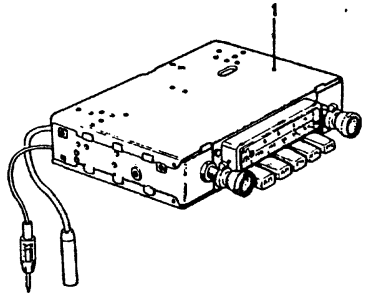

65
2

★★ 4/75

Bild-Nr.	Teil-Nr.	Symbol	Teil-Benennung	Stück/E										USA			
				2.5 CS	2.5 CSA	2800 CS	2800 CSA	3.0 CS	3.0 CSA	3.0 CSi		3.0 CS-L	3.0 CSH-L	2800 CS	2800 CSA	3.0 CS	3.0 CSA
			Radio "Blaupunkt" (Mono)														
1	65 11 9 557 117		Frankfurt	1	1	1	1	1	1	1		1	1				
	65 11 1 354 636		Mannheim UML	1	1	1	1	1	1	1		1	1				
	65 11 1 356 726		Hamburg	1	1	1	1	1	1	1		1	1				
	65 11 1 356 728		Ludwigshafen	1	1	1	1	1	1	1		1	1				
	65 11 1 356 729		Münster	1	1	1	1	1	1	1		1	1				
	65 11 1 357 127		Mannheim UKW	1	1	1	1	1	1	1		1	1				
	65 11 1 350 468		Frankfurt US											1	1	1	1
			Stereo u. Kassetten-gerät (Blaupunkt)														
	65 11 1 356 993		Lübeck CR-Mono	1	1	1	1	1	1	1		1	1				
	65 11 1 356 117		Goslar CR-Stereo	1	1	1	1	1	1	1		1	1				
	65 11 1 357 575		Bamberg CR-Stereo	1	1	1	1	1	1	1		1	1				
	65 11 1 355 601		Frankfurt-Stereo	1	1	1	1	1	1	1		1	1				
	65 11 1 359 855		Köln-Stereo	1	1	1	1	1	1	1		1	1				

4/75 **65** / **2**

Bemerkungen
Remarks
Observations
Opmerkingen
Anmärkningar
Osservazione
Observaciones

★★ Sonderausstattung

Part No. No. de pièce Onderdeel-Nr.	Symbol	Denomination of parts	Dénomination de pièces	Benaming
		Radio „Blaupunkt" (Mono)	Radio „Blaupunkt" (Mono)	Radio „Blaupun (Mono)
65 11 9 557 117		Frankfurt	Frankfurt	Frankfurt
65 11 1 354 636		Mannheim UML	Mannheim UML	Mannheim UML
65 11 1 356 726		Hamburg	Hamburg	Hamburg
65 11 1 356 728		Ludwigshafen	Ludwigshafen	Ludwigshafen
65 11 1 356 729		Münster	Münster	Münster
65 11 1 357 127		Mannheim UKW	Mannheim UKW	Mannheim UKW
65 11 1 350 468		Frankfurt US	Frankfurt US	Frankfurt US
		Stereoa.Cassette unit (Blaupunkt)	Stereoe.Appar.à cass. (Blaupunkt)	Stereoe.casset- (Blaupunkt)
65 11 1 356 993		Lübeck CR-Mono	Lübeck CR-Mono	Lübeck CR-Mon
65 11 1 356 117		Goslar CR-Stereo	Goslar CR-Stereo	Goslar CR-Stere
65 11 1 357 575		Bamberg CR-Stereo	Bamberg CR-Stereo	Bamberg CR-Ste
65 11 1 355 601		Frankfurt-Stereo	Frankfurt-Stereo	Frankfurt-Stereo
65 11 1 359 855		Köln-Stereo	Köln-Stereo	Köln-Stereo

Reservdels-Nr N° de pezzo N° pieza	Symbol	Reservdels-benämning	Denominazione pezzo	Designación pieza
		Radio „Blaupunkt" (Mono)	Radio „Blaupunkt" (Mono)	Radio „Blaupun (Mono)
65 11 9 557 117		Frankfurt	Frankfurt	Frankfurt
65 11 1 354 636		Mannheim UML	Mannheim UML	Mannheim UML
65 11 1 356 726		Hamburg	Hamburg	Hamburg
65 11 1 356 728		Ludwigshafen	Ludwigshafen	Ludwigshafen
65 11 1 356 729		Münster	Münster	Münster
65 11 1 357 127		Mannheim UKW	Mannheim UKW	Mannheim UKW
65 11 1 350 468		Frankfurt US	Frankfurt US	Frankfurt US
		Stereoe.Kassettrek. (Blaupunkt)	Stereoe regist.a mastr (Blaupunkt)	Stereoe Apar d.c (Blaupunkt)
65 11 1 356 993		Lübeck CR-Mono	Lübeck CR-Mono	Lübeck CR-Mon
65 11 1 356 117		Goslar CR-Stereo	Goslar CR-Stereo	Goslar CR-Stere
65 11 1 357 575		Bamberg CR-Stereo	Bamberg CR-Stereo	Bamberg CR-Ste
65 11 1 355 601		Frankfurt-Stereo	Frankfurt-Stereo	Frankfurt-Stereo
65 11 1 359 855		Köln-Stereo	Köln-Stereo	Köln-Stereo

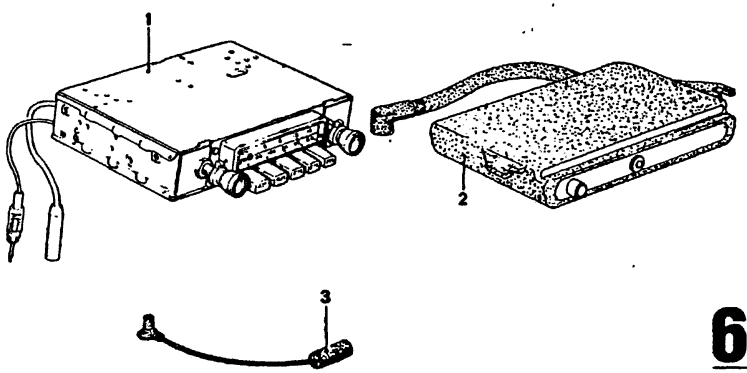

65
3

★★ 4/75

Bild-Nr.	Teil-Nr.	Symbol	Teil-Benennung	Stück/E 2.5 CS	2.5 CSA	2800 CS	2800 CSA	3.0 CS	3.0 CSA	3.0 CSI	3.0 CS-L	3.0 CSI-L	USA 2800 CS	2800 CSA	3.0 CS	3.0 CSA
			Radio "Becker" (Mono)													
1	* 65 11 1 359 824		Grand Prix LMKU	1	1	1	1	1	1	1	1	1				
	* 65 11 1 359 967		Europa LMKU	1	1	1	1	1	1	1	1	1				
	65 11 1 353 924	U	Europa MU USA										1	1	1	1
	* 65 11 1 359 674		Europa MU USA										1	1	1	1
			Stereo und Kassettengerät													
	65 11 1 358 228		Mexiko CR-Stereo	1	1	1	1	1	1	1	1	1	1	1	1	1
	65 11 1 358 360		Europa-Stereo	1	1	1	1	1	1	1	1	1				
	65 11 1 359 596		Mexico CR (Vollstereo)	1	1	1	1	1	1	1	1	1				
	65 11 1 358 837		Grand-Prix-Stereo	1	1	1	1	1	1	1	1	1	1	1	1	1
2	65 11 1 358 301		Verkehrsfunk-Decoder	1	1	1	1	1	1	1	1	1				
3	* 65 11 1 360 084		Zusatzkabel	1	1	1	1	1	1	1	1	1	1	1	1	1

4/75 **65** / **3**

* * Sonderausstattung

* 65 11 1 359 824
* 65 11 1 359 967
* 65 11 1 359 674

* 65 11 1 360 084

Bemerkungen / Remarks / Observations / Opmerkingen / Anmärkningar / Osservazione / Observaciones	Part No. / No. de pièce / Onderdeel-Nr.	Symbol	Denomination of parts	Dénomination de pièces	Benaming
			Radio "Becker" (Mono)	Radio "Becker" (Mono)	Radio "Becker" (Mono)
	* 65 11 1 359 824		Grand Prix LMKU	Grand Prix LMKU	Grand Prix LMK
	* 65 11 1 359 967		Europa LMKU	Europa LMKU	Europa LMKU
	65 11 1 353 924	U	Europa MU USA	Europa MU USA	Europa MU USA
	* 65 11 1 359 674		Europa MU USA	Europa MU USA	Europa MU USA
			Stereo and Cassette unit	Stereo et Appareil à cassettes	Stereo en casseten-record
	65 11 1 358 228		Mexiko CR-Stereo	Mexiko CR-Stereo	Mexiko CR-Stere
	65 11 1 358 360		Europa-Stereo	Europa-Stereo	Europa-Stereo
	65 11 1 359 596		Mexiko CR Stereo	Mexiko CR Stereo	Mexiko CR Stere
	65 11 1 358 837		Grand-Prix-Stereo	Grand-Prix-Stereo	Grand-Prix-Stere
	65 11 1 358 301		Traff.radik frequenc. decoder	Fréqu.trafic routier communications	Radiov.het ve
	* 65 11 1 360 084		Tillsatskabel	Cavo supplementare	Cable adicional

Reservdels-Nr. / N° de pezzo / N° pieza	Symbol	Reservdels-benämning	Denominazione pezzo	Designación pieza
		Radio "Becker" (Mono)	Radio "Becker" (Mono)	Radio "Becker" (Mono)
* 65 11 1 359 824		Grand Prix LMKU	Grand Prix LMKU	Grand Prix LMK
* 65 11 1 359 967		Europa LMKU	Europa LMKU	Europa LMKU
65 11 1 353 924	U	Europa MU USA	Europa MU USA	Europa MU USA
* 65 11 1 359 674		Europa MU USA	Europa MU USA	Europa MU USA
		Stereo og Kassettrekorder	Stereo e registrat.a nastro	Stereo y Aparato de chas
65 11 1 358 228		Mexiko CR-Stereo	Mexiko CR-Stereo	Mexiko CR-Stere
65 11 1 358 360		Europa-Stereo	Europa-Stereo	Europa-Stereo
65 11 1 359 596		Mexiko CR fullstereo	Mexiko CR inter.stereofonico	Mexiko CR total.estereof.
65 11 1 358 837		Grand-Prix-Stereo	Grand-Prix-Stereo	Grand-Prix-Stere
65 11 1 358 301		Radio desoder	Decoder per	Decoder para
* 65 11 1 360 084		Supplem.cable wire	Câble supplementaire	Reserve-kabel

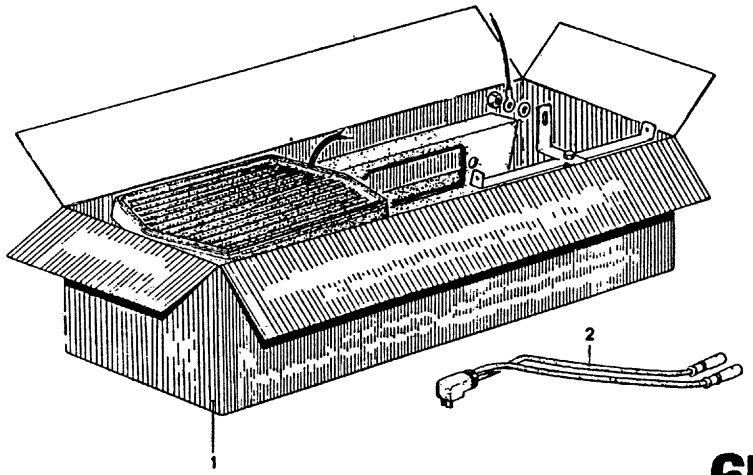

65
4

★★ 4/75

Bild-Nr.	Teil-Nr.	Symbol	Teil-Benennung	Stück/E										USA			
				2.5 CS	2.5 CSA	2800 CS	2800 CSA	3.0 CS	3.0 CSA	3.0 CSi	3.0 CS-L	3.0 CSi-L		2800 CS	2800 CSA	3.0 CS	3.0 CSA
			Radioeinbausatz "Blaupunkt"														
1	65 11 1 811 401	U	Mono	1	1	1	1	1	1	1	1	1		1	1	1	1
	65 11 1 360 707		Mono	1	1	1	1	1	1	1	1	1		1	1	1	1
	65 11 1 811 439		Mono (Klimaanlage)	1	1	1	1	1	1	1	1	1		1	1	1	1
	65 11 1 357 598		Mono CR	1	1	1	1	1	1	1	1	1		1	1	1	1
*	65 11 9 557 180		Stereo	1	1	1	1	1	1	1	1	1		1	1	1	1
	65 11 9 557 182		Stereo (Klimaanlage)	1	1	1	1	1	1	1	1	1		1	1	1	1
	65 11 1 357 597		Stereo CR	1	1	1	1	1	1	1	1	1		1	1	1	1
	65 11 1 357 596		Stereo CR mit Mikrophon	1	1	1	1	1	1	1	1	1		1	1	1	1
			"Becker"														
	65 11 1 353 918		Mono	1	1	1	1	1	1	1	1	1		1	1	1	1
	65 11 1 353 919		Mono (Klimaanlage)	1	1	1	1	1	1	1	1	1		1	1	1	1
	65 11 1 358 239		Stereo CR	1	1	1	1	1	1	1	1	1		1	1	1	1
	65 11 1 358 226		Stereo CR (Klimaanlage)	1	1	1	1	1	1	1	1	1		1	1	1	1
			BMW														
	65 11 1 358 727		Bavaria	1	1	1	1	1	1	1	1	1		1	1	1	1
2	* 65 12 4 140 801		Zwischenkabel	2	2	2	2	2	2	2	2	2		2	2	2	2

4/75 **65** / **4**

Bemerkungen
Remarks
Observations
Opmerkingen
Anmärkningar
Osservazione
Observaciones

* * Sonderausstattung

* 65 11 9 557 180
+
65 12 4 140 801

Einbausatz Köln

Part No. No. de pièce Onderdeel-Nr.	Symbol	Denomination of parts	Dénomination de pièces	Benamin
		Radio-Installing set "Blaupunkt"	Radio-Ensemble "Blaupunkt"	Radio-Inzetste "Blaupunkt"
65 11 1 811 401	U	Mono	Mono	Mono
65 11 1 360 707		Mono	Mono	Mono
65 11 1 811 439		Mono(Air condit.inst)	Mono(install.d.clima)	Mono(Verwarm
65 11 1 357 598		Mono CR	Mono CR	Mono CR
* 65 11 9 557 180		Stereo	Stereo	Stereo
65 11 9 557 182		Stereo(Air cond.inst.)	Stereo(Inst.d.clima)	Stereo(Verwarı
65 11 1 357 597		Stereo CR	Stereo CR	Stereo CR
65 11 1 357 596		Stereo CR with Mikrophon	Stereo CR avec Mikrophon	Stereo CR met Mikrophon
		"Becker"	"Becker"	"Becker"
65 11 1 353 918		Mono	Mono	Mono
65 11 1 353 919		Mono(Air cond.inst.)	Mono(install.d.clima)	Mono(Verwarm
65 11 1 358 239		Stereo CR	Stereo CR	Stereo CR
65 11 1 358 226		Stereo CR (Air condit.install.)	Stereo CR (install.de clima.)	Stereo CR (Verwarmingsa
		BMW	BMW	BMW
65 11 1 358 727		Bavaria	Bavaria	Bavaria
* 65 12 4 140 801		Adapter cable	Cable intermédiaire	Tussenkabel

Reservdels-Nr. N° de pezzo N° pieza	Symbol	Reservdels-benämning	Denominazione pezzo	Designaci pieza
		Radio-Monteringss. "Blaupunkt"	Radio-Corredi d.mont. "Blaupunkt"	Radio-Juegos d "Blaupunkt"
65 11 1 811 401	U	Mono	Mono	Mono
65 11 1 360 707		Mono	Mono	Mono
65 11 1 811 439		Mono(luftkonditioner)	Mono(climatizzatore)	Mono(acondic.(
65 11 1 357 598		Mono CR	Mono CR	Mono CR
* 65 11 9 557 180		Stereo	Stereo	Stereo
65 11 9 557 182		Stereo(luftkondition.)	Stereo(climatizzat.)	Stereo(acond.d
65 11 1 357 597		Stereo CR	Stereo CR	Stereo CR
65 11 1 357 596		Stereo CR med Mikrophon	Stereo CR con Mikrophon	Stereo CR con Mikrophon
		"Becker"	"Becker"	"Becker"
65 11 1 353 918		Mono	Mono	Mono
65 11 1 353 919		Mono(luftkonditioner)	Mono(climatizzatore)	Mono(acondic.(
65 11 1 358 239		Stereo CR	Stereo CR	Stereo CR
65 11 1 358 226		Stereo CR (luftkonditioneringsa)	Stereo CR (climatizzatore)	Stereo CR (acondicion.d.(
		BMW	BMW	BMW
65 11 1 358 727		Bavaria	Bavaria	Bavaria
* 65 12 4 140 801		Mellankabel	Cavo intermedio	Cable intermed

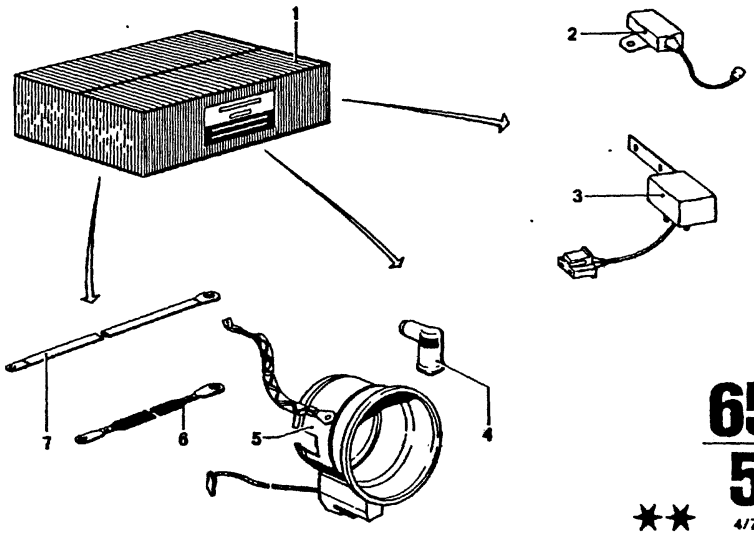

65 / 5

★★ 4/75

Bild-Nr.	Teil-Nr.	Symbol	Teil-Benennung	Stück/E 2.5 CS	2.5 CSA	2800 CS	2800 CSA	3.0 CS	3.0 CSA	3.0 CSI	3.0 CS-L	3.0 CSI-L	USA 2800 CS	2800 CSA	3.0 CS	3.0 CSA
1	65 31 1 351 581		Entstörsatz kpl.	1	1	1	1	1	1		1		1	1	1	1
	65 31 1 352 469		Entstörsatz kpl.							1		1				
			Entstörkondensator für:													
2	65 31 1 356 561	⊃	Zündspule	1	1	1	1	1	1	1	1	1	1	1	1	1
	65 31 1 353 074		Zündspule	1	1	1	1	1	1	1	1	1	1	1	1	1
3	65 31 1 353 073		Generator	1	1	1	1	1	1	1	1	1	1	1	1	1
4	65 31 1 352 821		Entstörstecker	1	1	1	1	1	1	1	1	1	1	1	1	1
5	65 31 1 359 625		Abschirmhaube	1	1	1	1	1	1	1	1	1	1	1	1	1
			Masseband für:													
6	65 31 1 351 182		Zündspule	1	1	1	1	1	1	1	1	1	1	1	1	1
7	65 31 1 351 907		Frontklappe	1	1	1	1	1	1	1	1	1	1	1	1	1

4/75 **65 / 5**

Bemerkungen
Remarks
Observations
Opmerkingen
Anmärkningar
Osservazione
Observaciones

* * Sonderausstattung

Part No. / No. de pièce / Onderdeel-Nr.	Symbol	Denomination of parts	Dénomination de pièces	Benaming
65 31 1 351 581		Screen set kpl.	Jeu de blind kpl.	Ontstoorset kpl.
65 31 1 352 469		Screen set kpl.	Jeu de blind kpl.	Ontstoorset kpl.
		Condensator vor:	Condensateur pour:	Kondensator foor:
65 31 1 356 561	⊃	Ignition coit	Bobine d'allum	Bobine
65 31 1 353 074		Ignition coit	Bobine d'allum	Bobine
65 31 1 353 073		Generator	Génératrice	Dynamo
65 31 1 352 821		Screen plug	Fiche de blin.	Ontstoor stekker
65 31 1 359 625		Interference protect. shielding box	Capot de blindage antiparasite	Schermkap
		Jordkabel för:	Piattina di massa per:	Platina de masa p
65 31 1 351 182		Ignation coit	Bobine d'allum	Bobine
65 31 1 351 907		Front lid	Couv. du front	Motorkap

Reservdels-Nr. / N° de pezzo / N° pieza	Symbol	Reservdels-benämning	Denominazione pezzo	Designación pieza
65 31 1 351 581		Störningssats kpl.	Corr.d.schermag.kpl.	Juego antiparasit.
65 31 1 352 469		Störningssats kpl.	Corr.d.schermag.kpl.	Juego antiparasit.
		Kondensator för:	Condensatore antidist. per:	Condensador antipar. para:
65 31 1 356 561	⊃	Tändspole	Rocchetto	Bobina de enc.
65 31 1 353 074		Tändspole	Rocchetto	Bobina de enc.
65 31 1 353 073		Generator	Generatore	Generador
65 31 1 352 821		Störnings. ansl.	Spina antidi sturbi	Enchufe antiparas
65 31 1 359 625		Avskärmingshuv	Schermo di protz. contro interferenze	Capucha de protec antiparasitaria
		Earthing strap for:	Bd.d.mise à masse p.:	Massastrip voor:
65 31 1 351 182		Tändspole	Rocchetto	Bobina de enc.
65 31 1 351 907		Motorhuv	Sportello frontale	Trampilla frontal

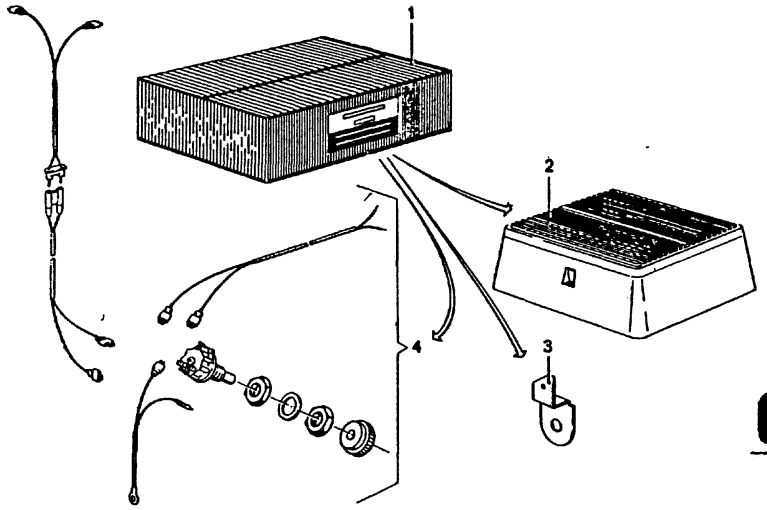

65
6
******
4/75

Bild-Nr.	Teil-Nr.	Symbol	Teil-Benennung	Stück/E										USA							
				2.5 CS	2.5 CSA	2800 CS	2800 CSA	3.0 CS	3.0 CSA	3.0 CSI		3.0 CS-L	3.0 CSI-L			2800 CS	2800 CSA	3.0 CS	3.0 CSA		
			Hecklautsprecher																		
1	65 12 9 557 190		Einbausatz kpl. (Mono)	1	1	1	1	1	1	1		1	1			1	1	1	1		
2	65 12 1 356 323		Hecklautsprecher kpl.	1	1	1	1	1	1	1		1	1			1	1	1	1		
3	65 12 1 356 322		Überblendregler mit Kabelsatz (für Mono u. Stereo)	1	1	1	1	1	1	1		1	1			1	1	1	1		

4/75 **65** **6**

* * Sonderausstattung

Bemerkungen
Remarks
Observations
Opmerkingen
Anmärkningar
Osservazione
Observaciones

Part No. No. de pièce Onderdeel-Nr	Symbol	Denomination of parts	Dénomination de pièces	Benaming
		Hear loud-speaker	Haut-parleur à l'arrière	Luidspreker achterin
65 12 9 557 190		Installing set kpl. (Mono)	Jeu d.montage kpl. (Mono)	Inbouwset kpl. (Mono)
65 12 1 356 323		Rear loud-speaker	Haut-parl. à l'arr.	Luidspreker achl
65 12 1 356 322		Fading contr.device with its cable unit (vor mono and stereo)	Reg.-sep.de frequ. sup.av.trousse d.cord. (pour mono et stereo)	Kruisreg.met kab om later in te bo (voor mono en st

Reservdels-Nr N° de pezzo N° pieza	Symbol	Reservdels-benämning	Denominazione pezzo	Designación pieza
		Bakre högtalare	Altoparlante nella parte posteriore	Altavoz para parte trasera
65 12 9 557 190		Monteringssats kpl. (Mono)	Corredo di montaggio kpl. (Mono)	Juego de mont. kp (Mono)
65 12 1 356 323		Bakre högtalare	Altoparl.n.parte post.	Altavoz p.parte tr
65 12 1 356 322		Relä med kabelsats (för mono og stereo)	Regol.-sep.di frequ. sov.c.fasc.di cavi (per mono e stereo)	Regul.-sep.de fre sup.con su juego d para mono y stereo

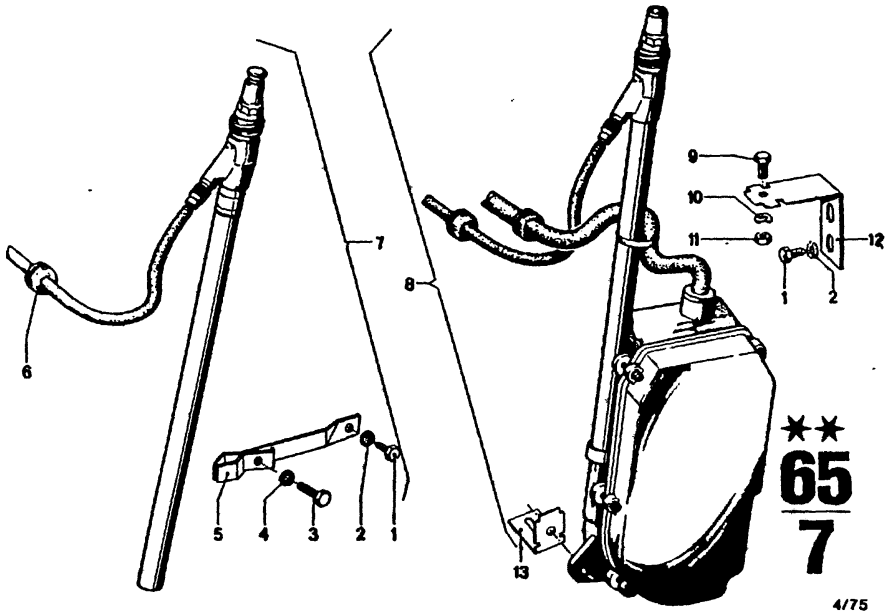

Bild-Nr.	Teil-Nr.	Symbol	Teil-Benennung	Stück/E										USA									
				2.5 CS	2.5 CSA	2800 CS	2800 CSA	3.0 CS	3.0 CSA	3.0 CSi		3.0 CSi-L	3.0 CSi-L	2800 CS	2800 CSA	3.0 CS	3.0 CSA						
1	07 11 9 916 823		6 KT BL SHR B 6,3x13	3	3	3	3	3	3	3		3	3	3	3	3	3						
2	07 11 9 936 133		Zahnscheibe A 6,4	3	3	3	3	3	3	3		3	3	3	3	3	3						
3	07 11 9 913 241		6 KT SHR M 5 x 16	1	1	1	1	1	1	1		1	1	1	1	1	1						
4	07 11 9 936 107		Zahnscheibe A 5,1	1	1	1	1	1	1	1		1	1	1	1	1	1						
5	65 21 1 811 132		Haltebügel	1	1	1	1	1	1	1		1	1	1	1	1	1						
6	61 21 8 460 101		Gummitülle	1	1	1	1	1	1	1		1	1	1	1	1	1						
7	65 21 1 811 158	⚠	Versenkantenne (Handbetätigung)	1	1	1	1	1	1	1		1	1	1	1	1	1						
8	~~65 22 1 811 079~~	⊃⚠	Versenkantenne	1	1	1	1	1	1	1		1		1	1	1	1						
	65 22 1 358 070	⚠	Versenkantenne (autom. Betätigung)	1	1	1	1	1	1	1		1	1	1	1	1	1						
9	07 11 9 913 466		6 KT SHR M 6 x 16	1	1	1	1	1	1	1		1	1	1	1	1	1						
10	07 11 9 932 062		Federscheibe A 6	1	1	1	1	1	1	1		1	1	1	1	1	1						
11	07 11 9 952 058		6 KT MU M 6	1	1	1	1	1	1	1		1	1	1	1	1	1						
12	65 22 1 811 154		Haltewinkel	1	1	1	1	1	1	1		1	1	1	1	1	1						
13	65 22 1 350 832		Zwischenstück	2	2	2	2	2	2	2		2	2	2	2	2	2						

4/75 **65** **7**

Bemerkungen
Remarks
Observations
Opmerkingen
Anmärkningar
Osservazione
Observaciones

* * Sonderausstattung

Part No. No. de pièce Onderdeel-Nr.	Symbol	Denomination of parts	Dénomination de pièces	Benaming
07 11 9 916 823		6KT BL SHR B6,3x13	6KT BL SHR B6,3x13	6KT BL SHR B6,3
07 11 9 936 133		Tooth lock wash. A6,4	Disque dentée A6,4	Tandveerring A 6,
07 11 9 913 241		6KT SHR M 5 x 16	6KT SHR M 5 x 16	6KT SHR M 5 x 16
07 11 9 936 107		Tooth lock wash. A 5,1	Disque dentée A 5,1	Tandveerring A 5,
65 21 1 811 132		Retainer	Support	Houder
61 21 8 460 101		Rubber grommet	Douille d. caoutchouc	Doorvoertule
65 21 1 811 158	⚠	Collapsible antenna (manual control)	Antenne rentrante (commande manuelle)	Verzinkantenne (handbediening)
~~65 22 1 811 079~~	⊃⚠	Collapsible antenna	Antenne rentrante	Verzinkantenne
65 22 1 358 070	⚠	Collapsible antenna (autom.)	Antenne rentrante (automatique)	Verzinkantenne (autom.)
07 11 9 913 466		6KT SHR M 6 x 16	6KT SHR M 6 x 16	6KT SHR M 6 x 16
07 11 9 932 062		Spring washer A 6	Disque élastique A 6	Veerring A 6
07 11 9 952 058		Hex nut M 6	Ecrou à six pans M 6	Zeskantmoer M 6
65 22 1 811 154		Corner piece	Pièce d'angle	Hoeksteun
65 22 1 350 832		Intermediate piece	Pièce intermediaire	Tussenstuk

Reservdels-Nr N° de pezzo N° pieza	Symbol	Reservdels-benämning	Denominazione pezzo	Designación pieza
07 11 9 916 823		6KT BL SHR B6,3x13	6KT BL SHR B6,3x13	6KT BL SHR B6,3x
07 11 9 936 133		Taggbricka A 6,4	Rosetta dentata A6,4	Arandela dent. A 6,
07 11 9 913 241		6KT SHR M 5 x 16	6KT SHR M 5 x 16	6KT SHR M 5 x 16
07 11 9 936 107		Taggbricka A 5,1	Rosetta dentata A5,1	Arandela dent. A 5,
65 21 1 811 132		Hållare	Staffa di sostegno	Estribo de sujeció
61 21 8 460 101		Gummibussning	Guarnitura di gomma	Guarnición de goma
65 21 1 811 158	⚠	Teleskopantenn (man. manövrering)	Antenna telescopica (comando a mano)	Antene telescópica (accionamiento ma
~~65 22 1 811 079~~	⊃⚠	Teleskopantenn	Antenna telescopica	Antena telescópici
65 22 1 358 070	⚠	Teleskopantenn (automat)	Antenna telescopica (comando autom.)	Antena telescópica (accionam. autom.)
07 11 9 913 466		6KT SHR M 6 x 16	6KT SHR M 6 x 16	6KT SHR M 6 x 16
07 11 9 932 062		Fjäderbricka A 6	Rondella elastica A 6	Arandela eläst. A 6
07 11 9 952 058		Mutter M 6	Dado esagonale M 6	Tuerca hexagonal M
65 22 1 811 154		Vinkel	Squadretta d. sostegno	Pieza angular d. su
65 22 1 350 832		Mellanstycke	Pezzo intermedio	Pieza intermedia

71

71

	WERKZEUG UND ANHÄNGE-VORRICHTUNG	TOOLS AND TRAILER COUPLING	OUTILLAGE ET ATTELAGE POUR REMORQUE
1 – 8	Bordausrüstung	Board equipment	Equipement de bord
9 + 10	Anhängevorrichtung	Trailer coupling	Attelage pour remorque

71

	GEREEDSHAP EN TOESTEL VOOR AANHANGERS	VERKTYG OCH SLAPVAGNSDRA
1 – 8	Boord uitrusting	Bord utrustning
9 + 10	Toestel voor aanhangers	Släpvagnsdrag
	ATTREZZI E DISPOSITIVO PER RIMORCHIARE	**HERRAMIENTAS Y DISPOSITIVC PARA REMOLCAR**
1 – 8	Dotazione di bordo	Equipo de a bordo
9 + 10	Dispositivo per rimorchiare	Dispositivo para remolcar

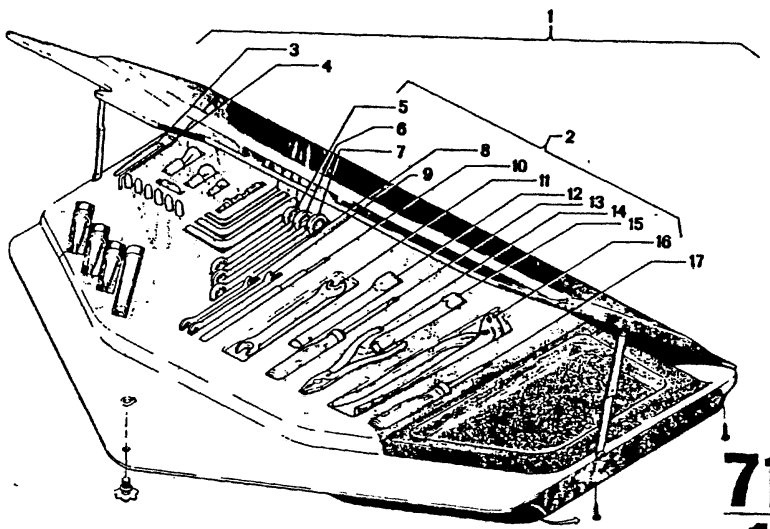

71
1
4/75

Bild-Nr.	Teil-Nr.	Symbol	Teil-Benennung	Stück/E 2800 CS	2800 CSA	3.0 CS	3.0 CSA	3.0 CSi	3.0 CSi-L	3.0 CSi-L	USA 2800 CS	2800 CSA	3.0 CS	3.0 CSA
1	~~71 11 1 103 050~~		Werkzeugkasten mit Inhalt	1	1	1	1	1						
	~~71 11 1 105 281~~		Werkzeugkasten mit Inhalt								1	1	1	1
2	71 11 1 104 258		Werzeugsatz	1	1	1	1	1			1	1	1	1
3	71 11 1 103 093		Fühllehre	1	1	1	1	1			1	1	1	1
4	71 11 1 103 094		Dorn zur Ventileinstellung	1	1	1	1	1			1	1	1	1
5	71 11 1 103 081		Doppelringschlüssel 8 x 10	1	1	1	1	1			1	1	1	1
6	71 11 1 103 082		Doppelringschlüssel 12 x 13	1	1	1	1	1			1	1	1	1
7	71 11 1 103 099		Doppelringschlüssel 17 x 19	1	1	1	1	1			1	1	1	1
8	71 11 1 103 078		Doppelmaulschlüssel 10 x 11	1	1	1	1	1			1	1	1	1
9	71 11 1 103 079		Doppelmaulschlüssel 12 x 13	1	1	1	1	1			1	1	1	1
0	71 11 1 103 085		Drehstift	1	1	1	1	1			1	1	1	1
1	71 11 1 103 080		Doppelmaulschlüssel 17 x 19	1	1	1	1	1			1	1	1	1
2	71 11 1 103 083		Zündkerzenschlüssel 21	1	1	1	1	1			1	1	1	1
3	71 11 1 103 190		Schraubendreher mit Sechskant	1	1	1	1	1			1	1	1	1
4	71 11 1 103 092		Kombizange.	1	1	1	1	1			1	1	1	1
5	71 11 1 103 084		Doppelsteck-schlüssel 10 x 11	1	1	1	1	1			1	1	1	1
6	71 11 1 103 091		Wasserpumpenzange	1	1	1	1	1			1	1	1	1
7	71 11 1 103 086		Schraubendreher, umsteckbar	1	1	1	1	1			1	1	1	1

71
1

4/76	Bemerkungen Remarks Observations Opmerkingen Anmärkningar Osservazione Observaciones

* * – Fg

Part No. No. de pièce Onderdeel-Nr.	Symbol	Denomination of parts	Dénomination de pièces	Benaming
~~71 11 1 103 050~~		Tool box with contents	Coffre à outils avec contenu	Werktuigkistje met inhoud
~~71 11 1 105 281~~		Tool box with contents	Coffre à outils avec contenu	Werktuigkistje met inhoud
71 11 1 104 258		Tool set	Jeu de outil	Werktuigset
71 11 1 103 093		Feeler gauge	Calibre	Diktemeter
71 11 1 103 094		Punch for valve adjustement	Poicon pour réglage de soupape	Doorn voor ventielregeling
71 11 1 103 081		Double spanner 8 x 10	Clé double 8 x 10	Steeksleutel 8 x 10
71 11 1 103 082		Double spanner 12 x 13	Clé double 12 x 13	Steeksleutel 12 x 13
71 11 1 103 099		Double spanner 17 x 19	Clé double 17 x 19	Steeksleutel 17 x 19
71 11 1 103 078		Double end spanner 10 x 11	Clé plate double 10 x 11	Steeksleutel 10 x 11
71 11 1 103 079		Double end spanner 12 x 13	Clé plate double 12 x 13	Steeksleutel 12 x 13
71 11 1 103 085		Tommy bar	Broche	Stift
71 11 1 103 080		Double end spanner 17 x 19	Clé plate double 17 x 19	Steeksleutel 17 x 19
71 11 1 103 083		Sparking plug spanner 21	Clé de bougie 21	Bougie sleutel 21
71 11 1 103 190		Screw driver with hexagon	Tournvis avec six pans	Schroevendraaier n zeskanten
71 11 1 103 092		Combinations pliers	Pince universelle	Combi-tang
71 11 1 103 084		Double spanner 10 x 11	Clé double 10 x 11	Steeksleutel 10 x 11
71 11 1 103 091		Waterpump tongs	Pince p.pompe d'eau	Waterpomptang
71 11 1 103 086		Screw driver	Tournevis	Schroevendraaier

Reservdels-Nr. N° de pezzo N° pieza	Symbol	Reservdels-benämning	Denominazione pezzo	Designación pieza
~~71 11 1 103 050~~		Verktygsväska med innehåll	Cassa attrezzi con contenuto	Caja de herram.con contenido
~~71 11 1 105 281~~		Verktygsväska med innehåll	Cassa attrezzi con contenuto	Caja de herram.con contenido
71 11 1 104 258		Verktygsats	Assortimento attrezzi	Juego d.herramient
71 11 1 103 093		Mall	Calibro	Calibrador d.espes
71 11 1 103 094		Dorn för ventilregelring	Mandrino di regolaz. valvole	Mandril de ajuste de válvulas
71 11 1 103 081		Dubbel nyckel 8 x 10	Chiave doppia a collare 8 x 10	Llave anular doble 8 x 10
71 11 1 103 082		Dubbel nyckel 12 x 13	Chiave doppia a collare 12 x 13	Llave anular doble 12 x 13
71 11 1 103 099		Dubbel nyckel 17 x 19	Chiave doppia a collare 17 x 19	Llave anular doble 17 x 19
71 11 1 103 078		Dubbel nyckel 10 x 11	Chiave a bocca doppia 10 x 11	Llave de dos boca 10 x 11
71 11 1 103 079		Dubbel nyckel 12 x 13	Chiave a bocca doppia 12 x 13	Llave de dos boca 12 x 13
71 11 1 103 085		Stift	Perno	Perno
71 11 1 103 080		Dubbel nyckel 17 x 19	Chiave a bocca doppia 17 x 19	Llave de dos boca 17 x 19
71 11 1 103 083		Tändstiftnyckel 21	Chiave p.cand.d'acc. 21	Llave p.buj.d.ence 21
71 11 1 103 190		Skruvmejsel med sexkant	Chiave a rullino con esagono	Destornillador con hexágono
71 11 1 103 092		Kombi-tång	Pinta universale	Alicates universal
71 11 1 103 084		Dubbel nyckel 10 x 11	Chiave a tubo doppia 10 x 11	Llave de vaso dob 10 x 11
71 11 1 103 091		Vattenpumpstång	Pinza p.pompa acqua	Tenazas p.bomba d
71 11 1 103 086		Skruvmejsel omkopplingsbar	Chiave a rullino cambiabile	Destornillador de cambio

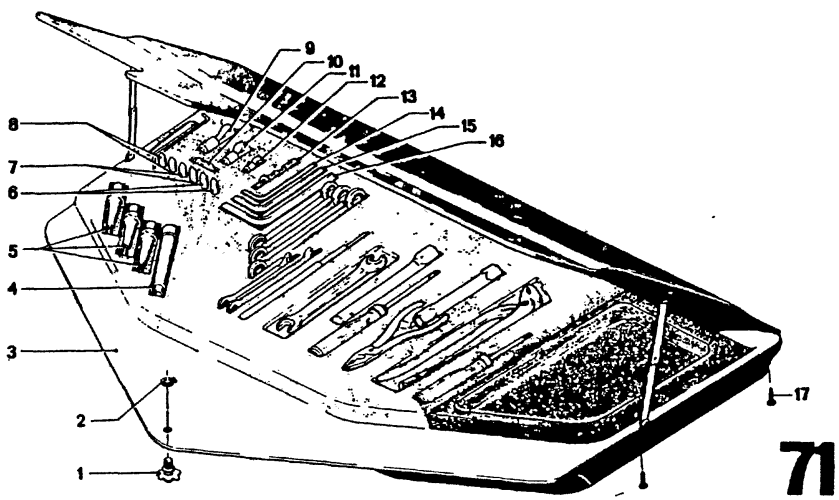

71
2

** 4/75

Bild-Nr.	Teil-Nr.	Symbol	Teil-Benennung	Stück/E 2.5 CS	2.5 CSA	2800 CS	2800 CSA	3.0 CS	3.0 CSA	3.0 CSi		3.0 CS-L	3.0 CSi-L				USA 2800 CS	2800 CSA	3.0 CS	3.0 CSA					
1	71 11 1 102 924		Verschlußschraube			1	1	1	1	1							1	1	1	1					
2	07 11 9 934 071		Sicherungsring 14 x 1			1	1	1	1	1							1	1	1	1					
3	71 11 1 102 916		Werkzeugkasten			1	1	1	1	1							1	1	1	1					
4	~~12 12 8 536 211~~	⊃	Zündleitungsstecker			1	1	1	1								1	1	1	1					
	12 12 1 351 544		Zündleitungsstecker			1	1	1	1	1							1	1	1	1					
5	12 12 1 351 716	(ww)	Zündkerze (Bosch)			3	3	3	3	3							3	3	3	3					
	12 12 1 351 717	(ww)	Zündkerze (Beru)			3	3	3	3	3							3	3	3	3					
	12 12 1 352 648	⊜	Gleitfunken-Zündkerze														3	3	3	3					
6	61 13 8 760 140		Schmelzeinsatz 16 Amp			2	2	2	2	2							2	2	2	2					
7	61 13 8 760 138		Schmelzeinsatz 8 Amp			2	2	2	2	2							2	2	2	2					
8	61 13 8 760 141		Schmelzeinsatz 5 Amp.			2	2	2	2	2							2	2	2	2					
9	07 11 9 978 370		Glühlampe für Blinklicht			1	1	1	1	1							1	1	1	1					
	07 11 9 978 384		Glühlampe für Blinklicht SL 12V 21/5W														1	1	1	1					
10	07 11 9 978 340		Glühlampe für Kennzeichenleuchte L 12V 5W			1	1	1	1	1							1	1	1	1					
11	07 11 9 978 227		Glühlampe für Schlußlicht G 12V/5W			1	1	1	1	1							1	1	1	1					
12	07 11 9 978 256		Glühlampe für Standlicht HL 12V/4W			1	1	1	1	1							1	1	1	1					
13	63 11 9 557 066	(ww)	Halogen-Scheinwerferlampe			1	1	1	1	1															
	63 12 1 351 540	(ww)	Halogen-Scheinwerferlampe			1	1	1	1	1															
14	07 11 9 906 026		Sechskant-Schraubendreher 6			1	1	1	1	1							1	1	1	1					
15	07 11 9 906 032		Sechskant-Schraubendreher 8			1	1	1	1	1							1	1	1	1					
16	07 11 9 906 036		Sechskant-Schraubendreher 10			1	1	1	1	1							1	1	1	1					
17	07 11 9 906 750	⊃	LIN BL SHR B 4,2 x 16			11	11	11	11	11							11	11	11	11					
	07 11 9 906 752		BL SHR B 4,2 x 19			11	11	11	11	11							11	11	11	11					

4/75 **71** **2**

Bemerkungen
Remarks
Observations
Opmerkingen
Anmärkningar
Osservazione
Observaciones

** →Fg

Part No. No. de pièce Onderdeel-Nr	Symbol	Denomination of parts	Dénomination de pièces	Benaming
71 11 1 102 924		Plug	Vis de serrure	Plug
07 11 9 934 071		Lock ring 14 x 1	Anneau d.sec.14 x 1	Borgring 14 x 1
71 11 1 102 916		Tool box	Coffre à outils	Werktuigkist je
~~12 12 8 536 211~~	⊃	Ignition line plug	Fiche ligne d'allum.	Bougiestekker
12 12 1 351 544		Ignition line plug	Fiche ligne d'allum.	Bougiestekker
12 12 1 351 716	(ww)	Sparking plug(Bosch)	Bougie(Bosch)	Bougie(Bosch)
12 12 1 351 717	(ww)	Sparking plug(Beru)	Bougie(Beru)	Bougie(Beru)
12 12 1 352 648	⊜	Slid.spark-spark plug	Bougie à etinc.gliss.	Glijontladingsvo
61 13 8 760 140		Fuse 16 Amp.	Pièce fusible 16 Amp.	Zekering 16 Amp.
61 13 8 760 138		Fuse 8 Amp.	Pièce fusible 8 Amp.	Zekering 8 Amp.
61 13 8 760 141		Fuse 5 Amp.	Pièce fusible 5 Amp.	Zekering 5 Amp.
07 11 9 978 370		Lamp for flasher	Lampe pour clignotant	Lamp voor knipperlicht
07 11 9 978 384		Lamp for flasher SL 12 V 21/5 W	Lampe pour clignotant SL 12 V 21/5 W	Lamp voor knipperlicht SL 12 V 21/5 W
07 11 9 978 340		Bulb for no. plate L 12 V 5 W	Lampe pr.eclairage pl d. pol. L 12 V 5 W	Gloeilamp v.num plaatverlicht.L1
07 11 9 978 227		Bulb for rear light G 12 V/5 W	Lampe pour eclairage G12V/5W	Gloeilamp voor achterlicht G12V
07 11 9 978 256		Bulb for park. light HL 12 V/4 W	Lampe pour feux de stat. HL 12 V/4 W	Gloeilamp voor stadslicht. HL 12 V/4 W
63 11 9 557 066	(ww)	Halogen-headlamp	Halogen-phare	Halogeen-koplamp
63 12 1 351 540	(ww)	Halogen-headlamp	Halogen-phare	Halogeen-koplamp
07 11 9 906 026		Screw driver 6	Tournevis 6	Schroevendraaier
07 11 9 906 032		Screw driver 8	Tournevis 8	Schroevendraaier
07 11 9 906 036		Screw driver 10	Tournevis 10	Schroevendraaier
07 11 9 906 750	⊃	LIN BL SHR B 4,2x16	LIN BL SHR B 4,2x16	LIN BL SHR B 4,
07 11 9 906 752		BL SHR B 4,2 x 19	BL SHR B 4,2 x 19	BL SHR B 4,2 x 1

Reservdels-Nr. N° de pezzo N° pieza	Symbol	Reservdels-benämning	Denominazione pezzo	Designación pieza
71 11 1 102 924		Plugg	Vite di chiusura	Tornillo de cierr
07 11 9 934 071		Låsring 14 x 1	Anello d.sicurez 14x1	Anillo d.segu.14
71 11 1 102 916		Verktygsväska	Cassetta attrezzi	Caja d.herramient
~~12 12 8 536 211~~	⊃	Tändkabelanslutning	Spina cavo d'accens.	Enchufe d.cable d
12 12 1 351 544		Tändkabelanslutning	Spina cavo d'accens.	Enchufe d.cable d
12 12 1 351 716	(ww)	Tändstift(Bosch)	Cand.d'accens(Bosc)	Bujía d.encend(B
12 12 1 351 717	(ww)	Tändstift(Beru)	Cand.d'accens(Beru)	Bujía d.encend(B
12 12 1 352 648	⊜	Glidgnist-tändstift	Candela a scintilla di scorimento	Bujía d.encendid chispa deslizant
61 13 8 760 140		Säkring 16 Amp.	Fusibile 16 Amp.	Fusible 16 Amp.
61 13 8 760 138		Säkring 8 Amp.	Fusibile 8 Amp.	Fusible 8 Amp.
61 13 8 760 141		Säkring 5 Amp.	Fusibile 5 Amp.	Fusible 5 Amp.
07 11 9 978 370		Lampa för blinker	Lampadina per lampeggiatore	Bombilla para luz intermitente
07 11 9 978 384		Lampa för blinker SL 12 V 21/5 W	Lampadina per lampeggiatore SL 12 V 21/5 W	Bombilla para luz intermitente SL 12 V 21/5 W
07 11 9 978 340		Glödlampa f.nummer-platsbelys.L 12 V 5 W	Lampadina p.luce tar. L 12 V 5 W	Bombilla p.luz.d. L 12 V 5 W
07 11 9 978 227		Glödlampa för bakljus G 12 V/5 W	Lampadina per fanal.d.cod.G12V/5W	Bombilla para luz piloto G12V/
07 11 9 978 256		Glödlampa för park.-ljus HL 12 V/4 W	Lampadina per luce di posizione HL 12 V/4 W	Bombilla para luces de posició HL 12 V/4 W
63 11 9 557 066	(ww)	Halogen-strålkastare	Lampadina faro ad alogeno	Lampara de halo para faro
63 12 1 351 540	(ww)	Halogen-strålkastare	Lampadina faro ad alogeno	Lampara de halo para faro
07 11 9 906 026		Skruvmejsel 6	Chiave a rullino per vite esagon.6	Destornillador p. hexagonal 6
07 11 9 906 032		Skruvmejsel 6	Chiave a rullino per vite esagon.8	Destornillador p. hexagonal 8
07 11 9 906 036		Skruvmejsel 10	Chiave a rullino per vite esagon.10	Destornillador p. hexagonal 10
07 11 9 906 750	⊃	LIN BL SHR B 4,2x16	LIN BL SHR B 4,2x16	LIN BL SHR B 4,
07 11 9 906 752		BL SHR B 4,2 x 19	BL SHR B 4,2 x 19	BL SHR B 4,2 x 1

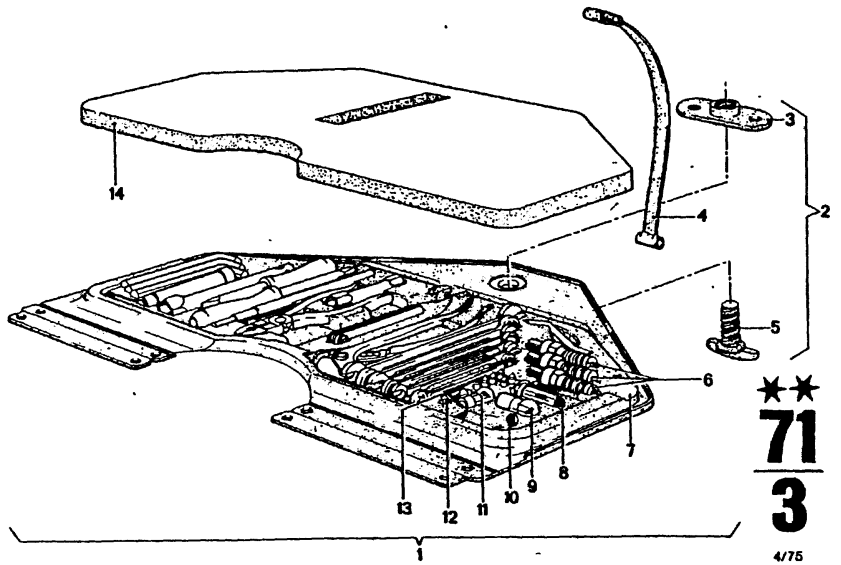

**
71
3
4/75

Bild-Nr.	Teil-Nr.	Symbol	Teil-Benennung	Stück/E 2800 CS	2800 CSA	3.0 CS	3.0 CSA	3.0 CSi		3.0 CS-L	3.0 CSi-L			USA 2800 CS	2800 CSA	3.0 CS	3.0 CSA						
1	~~71-11-0-898-460~~		Werkzeugkasten kpl. Satz			1	1	1								1	1						
2	~~71-11-1-113-212~~		Werkzeugkasten kpl. ohne Inhalt und Dämpf.Belag			1	1	1								1	1						
3	71 11 1 110 445		Gewindeplatte			1	1	1								1	1						
4	71 11 1 113 791		Halteband			1	1	1								1	1						
5	71 11 1 113 778		VSL SHR			1	1	1								1	1						
6	12 12 1 258 158	ww	Zündkerze (Bosch)			3	3	3								3	3						
	12 12 1 258 159	ww	Zündkerze (Beru)			3	3	3								3	3						
	12 12 1 258 973	ww	Zündkerze (Champion)			3	3	3								3	3						
7	71 11 1 114 789		Einlage f.Glühlampen			1	1	1								1	1						
8	07 11 9 978 390		Glühlampen: Halogen Scheinw.-Lampe VA 12 V			1	1	1								1	1						
9	07 11 9 978 370		Blinklicht RL 12V/21W			1	1	1								1	1						
10	07 11 9 978 256		Standlicht HL 12 V/4W			1	1	1								1	1						
11	07 11 9 978 227		Schlußlicht G 12V/5W			1	1	1								1	1						
12	07 11 9 978 340		Kennzeich.Leuchte L 12V/5W			1	1	1								1	1						
13			Schmelzeinsatz:																				
	61 13 8 760 141		5 A			2	2	2								2	2						
	61 13 8 760 140		16 A			2	2	2								2	2						
	61 13 8 760 138		8 A			2	2	2								2	2						
14	71 11 1 113 754		Dämpfungsbelag f. Heckklappe			1	1	1								1	1						

Bemerkungen
Remarks
Observations
Opmerkingen
Anmärkningar
Osservazione
Observaciones

** Fg→

Part No. No. de pièce Onderdeel-Nr.	Symbol	Denomination of parts	Dénomination de pièces	Benaming
~~71-11-0-898-460~~		Tool box kpl.set	Coffre à outils kpl.jeu	Werktuigkistje kpl
~~71-11-1-113-212~~		Tool box kpl. empty, with anti-rattle lining	Coffret à outils kpl. vide, sans revêtement insonore	Gereedschapp.kpl. zondar, inhoud en geluiddemp.beleg
71 11 1 110 445		Threaded plate	Plaque filetée	Gekarteld plaat
71 11 1 113 791		Retaining strap	Courroie de maintien	Stuitband
71 11 1 113 778		VSL SHR	VSL SHR	VSL SHR
12 12 1 258 158	ww	Sparking plug (Bosch)	Bougie (Bosch)	Bougie (Bosch)
12 12 1 258 159	ww	Sparking plug (Beru)	Bougie (Beru)	Bougie (Beru)
12 12 1 258 973	ww	Spark.plug (Champion)	Bougie (Champion)	Bougie (Champion
71 11 1 114 789		Insert f.light bulbs	Supp.p.ampoules	Plaats v.gloeilamp
		Lamp:	Lampe:	Lamp:
07 11 9 978 390		Halogenheadlamp VA 12 V	Halogenphare VA 12 V	Halogeenkopl amp VA 12 V
07 11 9 978 370		Flasher RL 12 V/21 W	Clignotant RL 12 V/21 W	Knipperlicht RL 12 V/21 W
07 11 9 978 256		Park light HL 12 V/4 W	Feux de stat. HL 12 V/4 W	Stadslicht. HL 12 V/4 W
07 11 9 978 227		Rear light G 12 V/5 W	Eclairage G 12 V/5 W	Achterlicht G 12 V/5 W
07 11 9 978 340		No.plate L 12 V/5 W	Eclairage pla.d.pol. L 12 V/5 W	Nummerplaatverli L 12 V/5 W
		Fuse:	Pièce fusible:	Zekering:
61 13 8 760 141		5 A	5 A	5 A
61 13 8 760 140		16 A	16 A	16 A
61 13 8 760 138		8 A	8 A	8 A
71 11 1 113 754		Sound deadening liner f.trunk lid	Revêtem.insonore pour capot AR	Geluidd.belegsel klep v.bagager.ac

Reservdels-Nr. N° de pezzo N° pieza	Symbol	Reservdels-benämning	Denominazione pezzo	Designación pieza
~~71-11-0-898-460~~		Verktygsv.kpl.sats	Cassa attr.kpl.Ass	Caja d.herr.kpl.ju
~~71-11-1-113-212~~		Verktygslada kpl. utan innehall och dämpningsmaterial	Cassetta attrezzi kpl. s.contenuto e guarniz.p.ammortizz.	Cajón d.herram.kp sin su conten.ni revestim.amortigu
71 11 1 110 445		Gängadplatta	Piastra filettata	Placa roscada
71 11 1 113 791		Fästband	Nastro di ritegno	Cinta de sujecio
71 11 1 113 778		VSL SHR	VSL SHR	VSL SHR
12 12 1 258 158	ww	Tändstift (Bosch)	Cand.d'acc.(Bosch)	Bujía d.enc.(Bos
12 12 1 258 159	ww	Tändstift (Beru)	Cand.d'acc.(Beru)	Bujía d.enc.(Ber
12 12 1 258 973	ww	Tändst.(Champion)	Cand.d'acc.(Champ.)	Bujía d.enc.(Cha
71 11 1 114 789		Inlägg f.glödlamp.	Cun.p.lamp.a.incand.	Pieza p.ins.bomb
		Lampa:	Lampadina:	Bombilla:
07 11 9 978 390		Halogenstralkastare VA 12 V	Lampadina f.ad alogeno VA 12 V	Lampara d.halog para faro VA 12
07 11 9 978 370		Blinker RL 12 V/21 W	Lampeggiatore RL 12 V/21 W	Luz intermitente RL 12 V/21 W
07 11 9 978 256		Park.-ljus HL 12 V/4 W	Luce di posizione HL 12 V/4 W	Luces de posici HL 12 V/4 W
07 11 9 978 227		Bakljus G 12 V/5 W	Fanal. di cod. G 12 V/5 W	Luz piloto G 12 V/5 W
07 11 9 978 340		Nummerplatsbelys L 12 V/5 W	Luce tar. L 12 V/5 W	Luz d. matri. L 12 V/5 W
		Säkring:	Fusibile:	Fusible:
61 13 8 760 141		5 A	5 A	5 A
61 13 8 760 140		16 A	16 A	16 A
61 13 8 760 138		8 A	8 A	8 A
71 11 1 113 754		Dämpningsmaterial för kofferlucka	Guarn.d.smorzam. p. coperchio d.bagagl.	Junta amort.p.l. tapa parte trasen

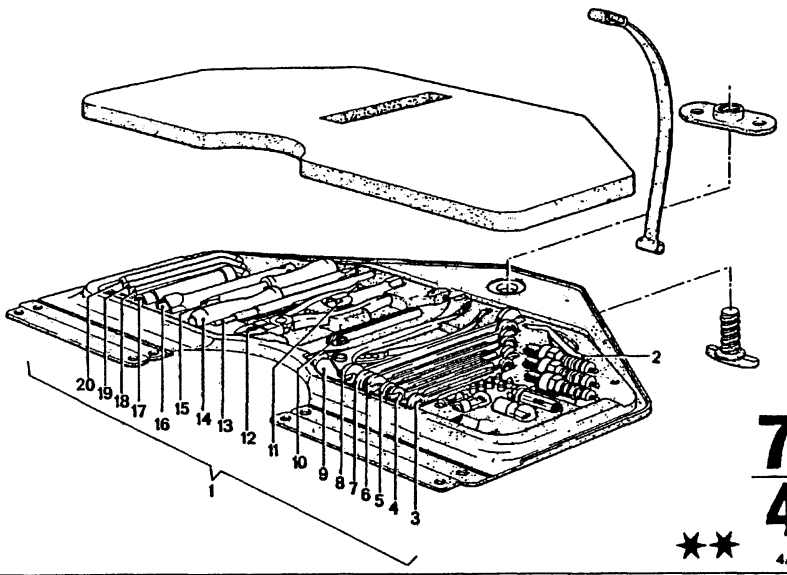

71
4
**

4/74

Bild-Nr.	Teil-Nr.	Symbol	Teil-Benennung	Stück/E								USA							
				2800 CS	2800 CSA	3.0 CS	3.0 CSA	3.0 CSi		3.0 CS-L	3.0 CSi-L	2800 CS	2800 CSA	3.0 CS	3.0 CSA				
1	71 11 1 104 258		Werkzeugsatz			1	1	1						1	1				
2	71 11 1 103 094		Ventileinstelldorn			1	1	1						1	1				
3	71 11 1 103 081		Doppelringschl. 8 x 10			1	1	1						1	1				
4	71 11 1 103 078		Doppelmaulschl. 10 x 11			1	1	1						1	1				
5	71 11 1 103 082		Doppelringschl. 12 x 13			1	1	1						1	1				
6	71 11 1 103 079		Doppelmaulschl. 12 x 13			1	1	1						1	1				
7	71 11 1 103 099		Doppelringschl. 17 x 19			1	1	1						1	1				
8	71 11 1 103 080		Doppelmaulschl. 17 x 19			1	1	1						1	1				
9	71 11 1 103 091		Wasserpumpenzange			1	1	1						1	1				
10	71 11 1 103 093		Fühllehre			1	1	1						1	1				
11	71 11 1 103 084		Steckschlüssel			1	1	1						1	1				
12	71 11 1 103 092		Kombizange			1	1	1						1	1				
13	71 11 1 103 085		Drehstift			1	1	1						1	1				
14	71 11 1 103 190		Schraubenzieher			1	1	1						1	1				
15	71 11 1 103 086		Schraubenzieher Umsteckbar			1	1	1						1	1				
16	71 11 1 103 083		Zündkerzenschl.			1	1	1						1	1				
17	12 12 1 351 544		Zündleitungsstecker			1	1	1						1	1				
			Sechskantschrauben-zieher:																
18	06 11 9 906 026		6			1	1	1						1	1				
19	07 11 9 906 032		8			1	1	1						1	1				
20	07 11 9 906 036		10			1	1	1						1	1				

4/74 **71** **4**

** Fg→

Bemerkungen / Remarks / Observations / Opmerkingen / Anmärkningar / Osservazione / Observaciones

Part No. / No. de pièce / Onderdeel-Nr.	Symbol	Denomination of parts	Dénomination de pièces	Benaming
71 11 1 104 258		Tool set	Jeu de outil	Werktuigset
71 11 1 103 094		Punch for valve adjustement	Poicon pour réglage de soupape	Doorn voor ventielregeling
71 11 1 103 081		Double spanner 8 x 10	Clé double 8 x 10	Steeksleutel 8 x 10
71 11 1 103 078		Double end spanner 10x 11	Clé plate double 10x 11	Steeksleutel 10 x 11
71 11 1 103 082		Double spanner 12 x 13	Clé double 12 x 13	Steeksleutel 12 x 13
71 11 1 103 079		Souble end spanner 12 x 13	Clé plate double 12 x 13	Steeksleutel 12 x 13
71 11 1 103 099		Double spanner 17 x 19	Clé double 17 x 19	Steeksleutel 17 x 19
71 11 1 103 080		Double end spanner 17 x 19	Clé plate double 17 x 19	Steeksleutel 17 x 19
71 11 1 103 091		Waterpump tongs	Pince p.pompe d'eau	Waterpomptang
71 11 1 103 093		Feeler gauge	Calibre	Diktemeter
71 11 1 103 084		Insert.spanner	Clef à enfonc.	Steeksleutel
71 11 1 103 092		Combinations pliers	Pince universelle	Combi-tang
71 11 1 103 085		Tommy bar	Broche	Stift
71 11 1 103 190		Screw driver	Tournevis	Schroevendraai
71 11 1 103 086		Screw driver reversible	Tournevis commutable	Schroevendraai verplaatsbaar
71 11 1 103 083		Sparking plug spanner	Clé de bougie	Bougie sleutel
12 12 1 351 544		Ignition line plug	Fiche ligne d'allum.	Bougiestekker
		Screw driver:	Tournevis:	Schroevendraai
06 11 9 906 026		6	6	6
07 11 9 906 032		8	8	8
07 11 9 906 036		10	10	10

Reservdels-Nr. / N° de pezzo / N° pieza	Symbol	Reservdels-benämning	Denominazione pezzo	Designaci pieza
71 11 1 104 258		Verktygsats	Assortimento attrezzi	Juego de herram
71 11 1 103 094		Dorn för ventilregelring	Mandrino di regolaz. valvole	Mandril de ajus de válvulas
71 11 1 103 081		Dubbel nyckel 8 x 10	Chiave doppia a coll. 8 x 10	Llave anular d 8 x 10
71 11 1 103 078		Dubbel nyckel 10 x 11	Chiave a bocca doppia 10 x 11	Llave de dos bo 10 x 11
71 11 1 103 082		Dubbel nyckel 12 x 13	Chiave dopp.a collere 12 x 13	Llave anular d 12 x 13
71 11 1 103 079		Dubbel nyckel 12 x 13	Chiave a bocca doppia 12 x 13	Llave de dos b 12 x 13
71 11 1 103 099		Dubbel nyckel 17 x 19	Chiave dopp.a collare 17 x 19	Llave anular d 17 x 19
71 11 1 103 080		Dubbel nyckel 17 x 19	Chiave a bocc.doppia 17 x 19	Llave de dos bo 17 x 19
71 11 1 103 091		Vattenpumpstang	Pinza p.pompa acqua	Tenaz.p.bomb.
71 11 1 103 093		Mall	Calibro	Calibrador de e
71 11 1 103 084		Hylsa	Chiave a tubo	Llave de vaso
71 11 1 103 092		Kombi-tång	Pinza universale	Alicates unive
71 11 1 103 085		Stift	Perno	Perno
71 11 1 103 190		Skruvmejsel	Chiave a rullino	Destornillador
71 11 1 103 086		Skruvmejsel omkopplingsbar	Chiave a rullino cambiabile	Destornillador de cambio
71 11 1 103 083		Tändstiftnyckel	Chiave pcand.d'accen.	Llave p.buj.d.e
12 12 1 351 544		Tändkabelanslutning	Spina cavo d'accens.	Enchufe d.cabl
		Skruvmejset:	Chiave a rullino:	Destornill.p.to
06 11 9 906 026		6	6	6
07 11 9 906 032		8	8	8
07 11 9 906 036		10	10	10

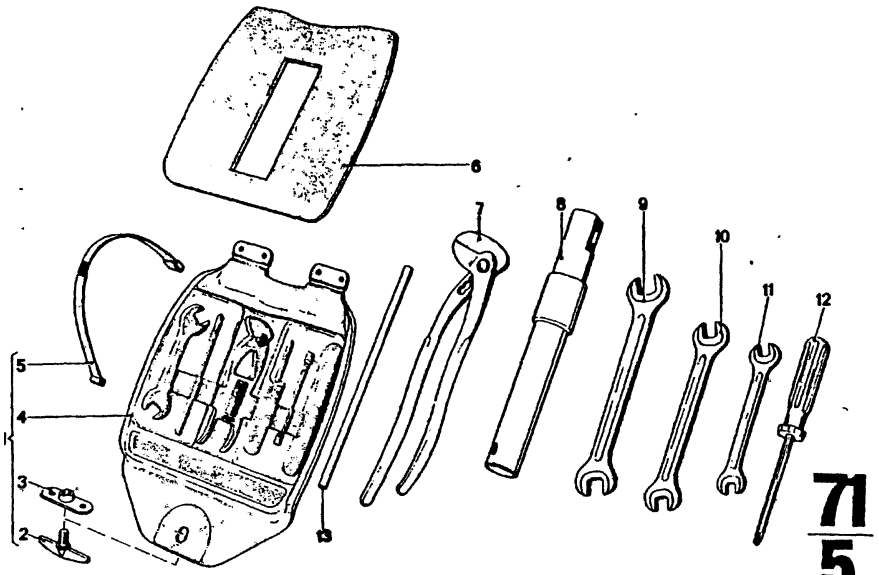

71
5

9/74

Bild-Nr.	Teil-Nr.	Symbol	Teil-Benennung	Stück/E 2.5 CS	2.5 CSA	2800 CS	2800 CSA	3.0 CS	3.0 CSA	3.0 CSi	3.0 CSi-L	3.0 CSi-L	USA 2800 CS	2800 CSA	3.0 CS	3.0 CSA
1	71 11 1 111 443		Werkzeugkasten kpl.	1	1											
2	71 11 1 113 778		Verschlußschraube	1	1											
3	71 11 1 110 445		Gewindeplatte	1	1											
4	71 11 1 112 444		Werkzeugkasten	1	1											
5	71 11 1 113 791		Halteband	1	1											
6	71 11 1 113 973		Dämpfungsbelag	1	1											
7	71 11 9 092 709		Wasserpumpenzange	1	1											
8	71 11 1 103 104		Steckschlüssel	1	1											
			Doppelmaulschlüssel													
9	71 11 9 690 008		17 x 19	1	1											
0	71 11 9 690 009		13 x 14	1	1											
1	07 11 9 999 111		8 x 10	1	1											
2	71 11 1 103 086		Schraubenzieher umsteckbar	1	1											
3	71 11 1 102 733		Drehstift	1	1											

9/74 **71** / **5**

Bemerkungen
Remarks
Observations
Opmerkingen
Anmärkningar
Osservazione
Observaciones

Part No. No. de pièce Onderdeel-Nr.	Symbol	Denomination of parts	Dénomination de pièces	Benaming
71 11 1 111 443		Tool box kpl.	Coffre à outils kpl.	Werktuigkistje kpl
71 11 1 113 778		Plug screw	Vis de serrure	Plug
71 11 1 110 445		Threaded plate	Plaque filetée	Gedraadde plaat
71 11 1 112 444		Tool box	Coffre à outils	Werktuigkistje
71 11 1 113 791		Retaining strap	Courroie de maintien	Strapband
71 11 1 113 973		Sound absorbing	Insonorisée	Geluiddemping
71 11 9 092 709		Waterpump tongs	Pince p.pompe d'eau	Waterpompstang
71 11 1 103 104		Socket wrench	Clé à douille	Sleutel
		Double end spanner	Clé plate double	Steeksleutel
71 11 9 690 008		17 x 19	17 x 19	17 x 19
71 11 9 690 009		13 x 14	13 x 14	13 x 14
07 11 9 999 111		8 x 10	8 x 10	8 x 10
71 11 1 103 086		Screw driver	Tournevis	Schroevendraaier
71 11 1 102 733		Tommy bar	Broche	Stift

Reservdels-Nr. N° de pezzo N° pieza	Symbol	Reservdels-benämning	Denominazione pezzo	Designacion pieza
71 11 1 111 443		Verktygsväske kpl.	Cassetta attrezzi kpl.	Caja d.herramient.l
71 11 1 113 778		Plugg	Vite di chiusura	Tornillo de cierre
71 11 1 110 445		Gängadplåtta	Piastra filettata	Placa roscada
71 11 1 112 444		Verktygsväske	Cassetta attrezzi	Caja dherramienta
71 11 1 113 791		Fästband	Nastro di ritegno	Cinta de sujecion
71 11 1 113 973		Ljuddamping	Guarnizione smorzat.	Revest.d.amortigu
71 11 9 092 709		Vattenpumpstang	Pinza p.pompa acqua	Tenazas p.bomba d
71 11 1 103 104		Tändningsnyckel	Chiave a tubo	Llave de uña
		Dubbel nyckel	Chiave a bocca doppia	Llave de dos bocas
71 11 9 690 008		17 x 19	17 x 19	17 x 19
71 11 9 690 009		13 x 14	13 x 14	13 x 14
07 11 9 999 111		8 x 10	8 x 10	8 x 10
71 11 1 103 086		Skruvmejsel omkopplingsbar	Chiave a rullino cambiabile	Destornillador de cambio
71 11 1 102 733		Stift	Perno	Perno

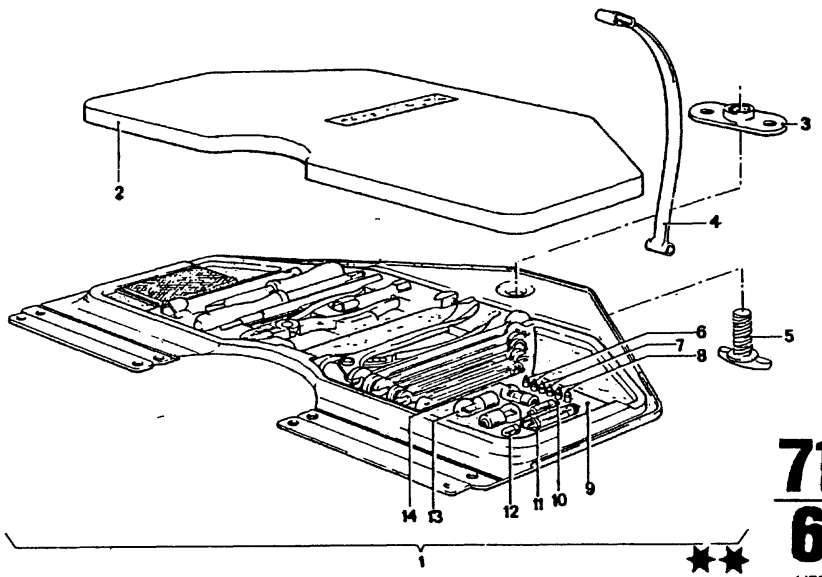

71
6
4/75

Bild-Nr.	Teil-Nr.	Symbol	Teil-Benennung	Stück/E										USA									
				2.5 CS	2.5 CSA	2800 CS	2800 CSA	3.0 CS	3.0 CSA	3.0 CSi		3.0 CSi-L	3.0 CSi-L	2800 CS	2800 CSA	3.0 CS	3.0 CSA						
1	~~71 11 0 808 461~~		Werkzeugkasten Groß. Satz kpl. f. nachtr. Einbau	1	1			1	1	1						1	1						
	71 11 1 115 327		Werkzeugkasten kpl. (leer)	1	1			1	1	1						1	1						
2	71 11 1 113 754		Dämpfungsbelag f. Heckklappe	1	1			1	1	1						1	1						
3	71 11 1 110 445		Gewindeplatte	1	1			1	1	1						1	1						
4	71 11 1 113 791		Halteband	1	1			1	1	1						1	1						
5	71 11 1 113 778		VL SHR	1	1			1	1	1						1	1						
			Schmelzeinsatz:																				
6	61 13 8 760 141		5 A	2	2			2	2	2						2	2						
7	61 13 8 760 140		16 A	2	2			2	2	2						2	2						
8	61 13 8 760 138		8 A	2	2			2	2	2						2	2						
9	71 11 1 114 789		Schaumbeilage f. Glühlampen	1	1			1	1	1						1	1						
			Glühlampen:																				
10	07 11 9 978 340		Kennzeichenleuchte L 12 V/5	1	1			1	1	1						1	1						
11	07 11 9 978 390		Scheinwerfer Halogen YA 12V	1	1			1	1	1						1	1						
12	07 11 9 978 256		Standlicht HL 12 V/4 W	1	1			1	1	1						1	1						
13	07 11 9 978 370		Blinklicht RL 12 V/21 W	1	1			1	1	1						1	1						
14	07 11 9 978 227		Schlußlicht G12 V/5 W	1	1			1	1	1						1	1						

4/75 **71** **6**

Bemerkungen
Remarks
Observations
Opmerkingen
Anmärkningar
Osservazione
Observaciones

** Fg→

** Sonderausstattung
2,5 CS
2,5 CSA

Part No. No. de pièce Onderdeel-Nr	Symbol	Denomination of parts	Dénomination de pièces	Benaming
~~71 11 0 808 461~~		Tool box big, Set kpl. to be install.afterw.	Coffre à outils grande, Jeu kpl. p.mont.postérieur	Werktuigkistje groot, Set kpl. om later i.t.bouw
71 11 1 115 327		Tool box kompl. tom	Coffre à outils compl. vuoto	Werktuigkistje compl. vacío
71 11 1 113 754		Sound absorbing vor Tail lid	Insonorisée pour Couv.de coffre	Geluiddemping voor Kofferdeksel
71 11 1 110 445		Threaded plate	Plaque filetée	Gekarteld plaat
71 11 1 113 791		Retaining strap	Courroie d.maintien	Sluitband
71 11 1 113 778		VL SHR	VL SHR	VL SHR
		Fuse:	Pièce fusible:	Zekering:
61 13 8 760 141		5 A	5 A	5 A
61 13 8 760 140		16 A	16 A	16 A
61 13 8 760 138		8 A	8 A	8 A
71 11 1 114 789		plastics foam cable v. Bulb	garniture nousse p. Lampe	bijlage schuimrul f. Gloeilamp
		Bulb:	Lampe:	Gloeilamp:
07 11 9 978 340		no plate light L 12 V/5	éclair.de plaque L 12 V/5	nummerplaatverli L 12 V/5
07 11 9 978 390		Headlamp Halogen YA 12V	Phare Halogen YA 12V	Koplamp Halogen YA 12V
07 11 9 978 256		park. light HL 12 V/4 W	feux de stat. HL 12 V/4 W	stadslicht. HL 12 V/4 W
07 11 9 978 370		flasher RL 12 V/21 W	clignotant RL 12 V/21 W	knipperlicht RL 12 V/21 W
07 11 9 978 227		rear light G12 V/5 W	éclairage G12 V/5 W	achterlicht G12 V/5 W

Reservdels-Nr N° de pezzo N° pieza	Symbol	Reservdels-benämning	Denominazione pezzo	Designación pieza
~~71 11 0 808 461~~		Verktygsväske gr.Sats kpl. f. eftermontering	Cassetta attrezzi gr.Corredo kpl. p.montagg.post.	Caja d. herramier gr.Juego kpl. p.inst.posterior
71 11 1 115 327		Verktygsväske complete empty	Cassetta attrezzi compl. vide	Caja d.herramient kompleet leeg
71 11 1 113 754		Ljuddämpning f.Kofferlucka	Guarnizione smorzatr. p.Cofano portabagag.	Revest.d.amortig p.Tapa d.portama
71 11 1 110 445		Gängadplatta	Piastra filettata	Placa roscada
71 11 1 113 791		Fästband	Nastro di ritegno	Cinta de sujecio
71 11 1 113 778		VL SHR	VL SHR	VL SHR
		Säkring:	Fusibile:	Fusible:
61 13 8 760 141		5 A	5 A	5 A
61 13 8 760 140		16 A	16 A	16 A
61 13 8 760 138		8 A	8 A	8 A
71 11 1 114 789		Skumgummi f. Glöd sampa	spessorod.resina esp. p. Lampadina	Supl.material esp p. Bombilla
		Glöd sampa:	Lampadina:	Bombilla:
07 11 9 978 340		nummerplatsbelysn. L 12 V/5	luce targa L 12 V/5	luz matricula L 12 V/5
07 11 9 978 390		Strålkastar Halogen YA 12V	Faro Halogen YA 12V	Faro Halogen YA 12V
07 11 9 978 256		park.-ljus HL 12 V/4 W	luce di posiz. HL 12 V/4 W	luc. d. posic. HL 12 V/4 W
07 11 9 978 370		blinker RL 12 V/21 W	lampeggiatore RL 12 V/21 W	luz intermitente RL 12 V/21 W
07 11 9 978 227		bakljus G12V/5 W	fanal. d. c. G12V/5 W	luz piloto G12V/5 W

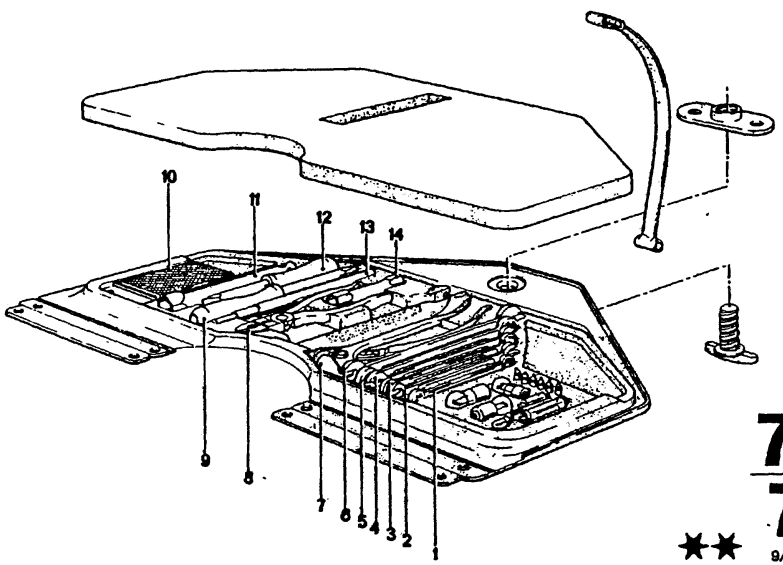

71
7
9/74

Bild-Nr.	Teil-Nr.	Symbol	Teil-Benennung	Stück/E 2.5 CS	2.5 CSA	2800 CS	2800 CSA	3.0 CS	3.0 CSA	3.0 CSi	3.0 CSi-L	3.0 CSi-L	USA 2800 CS	2800 CSA	3.0 CS	3.0 CSA
1	71 11 1 103 081		Doppelringschl. 8 x 10	1	1			1	1	1		1				
2	71 11 1 103 078		Doppelmaulschl. 10 x 11	1	1			1	1	1		1				
3	71 11 1 103 082		Doppelringschl. 12 x 13	1	1			1	1	1		1				
4	71 11 1 103 079		Doppelmaulschl. 12 x 13	1	1			1	1	1		1				
5	71 11 1 103 099		Doppelringschl. 17 x 19	1	1			1	1	1		1				
6	71 11 1 103 080		Doppelmaulschl. 17 x 19	1	1			1	1	1		1				
7	71 11 1 103 091		Wasserpumpen-zange	1	1			1	1	1		1				
8	71 11 1 103 092		Kombizange	1	1			1	1	1		1				
9	71 11 1 103 190		Schraubendreher m. Sechskant	1	1			1	1	1		1				
10	71 11 1 115 810		Putzlappen	1	1			1	1	1		1				
11	71 11 1 103 083		Zündkerzen-Steckschl. 21	1	1			1	1	1		1				
12	71 11 1 103 086		Schraubendreher umsteckbar	1	1			1	1	1		1				
13	71 11 1 103 085		Drehstift	1	1			1	1	1		1				
14	71 11 1 103 084		Doppel-Steckschl. 10 x 11	1	1			1	1	1		1				

4/75 **71** **7**

Bemerkungen
Remarks
Observations
Opmerkingen
Anmärkningar
Osservazione
Observaciones

** Fg→

**Sonderausstattung
2.5 CS
2.5 CSA

Part No. No. de pièce Onderdeel-Nr.	Symbol	Denomination of parts	Dénomination de pièces	Benaming
71 11 1 103 081		Double spanner 8 x 10	Clé double 8 x 10	Steeksleutel 8 x 10
71 11 1 103 078		Double end spanner 10 x 11	Clé plate double 10 x 11	Steeksleutel 10 x 11
71 11 1 103 082		Double spanner 12 x 13	Clé double 12 x 13	Steeksleutel 12 x 13
71 11 1 103 079		Double end spanner 12 x 13	Clé plate double 12 x 13	Steeksleutel 12 x 13
71 11 1 103 099		Double spanner 17 x 19	Clé double 17 x 19	Steeksleutel 17 x 19
71 11 1 103 080		Double end spanner 17 x 19	Clé plate double 17 x 19	Steeksleutel 17 x 19
71 11 1 103 091		Waterpump tongs	Pince p. pompe d'eau	Waterpomptang
71 11 1 103 092		Combinations pliers	Pince universelle	Combi-tang
71 11 1 103 190		Screw driver with hexagon	Tournavis avec six pans	Schroevendraaier m zeskanten
71 11 1 115 810		cleaning rag	chiffon	poetslappen
71 11 1 103 083		Sparking plug spanner 21	Clé de bougie 21	Bougie sleutel 21
71 11 1 103 086		Screw driver	Tournevis	Schroevendraaier
71 11 1 103 085		Tommy bar	Broche	Stift
71 11 1 103 084		Double spanner 10 x 11	Clé double 10 x 11	Steeksleutel 10 x 11

Reservdels-Nr. N° de pezzo N° pieza	Symbol	Reservdels-benämning	Denominazione pezzo	Designación pieza
71 11 1 103 081		Dubbel nyckel 8 x 10	Ciave doppia a collare 8 x 10	Llave anular doble 8 x 10
71 11 1 103 078		Dubbel nyckel 10 x 11	Chiave a bocca doppia 10 x 11	Llave de dos boca: 10 x 11
71 11 1 103 082		Dubbel nyckel 12 x 13	Chiave doppia a collare 12 x 13	Llave anular doble 12 x 13
71 11 1 103 079		Dubbel nyckel 12 x 13	Chiave a bocca doppia 12 x 13	Llave de dos boca: 12 x 13
71 11 1 103 099		Dubbel nyckel 17 x 19	Chiave doppia a collare 17 x 19	Llave anular doble 17 x 19
71 11 1 103 080		Dubbel nyckel 17 x 19	Chiave a bocca doppia 17 x 19	Llave de dos boca: 17 x 19
71 11 1 103 091		Vattenpumpstång	Pinza p. pompa acqua	Tenazas p. bomba d. aqua
71 11 1 103 092		Kombi-tang	Pinta universale	Alicates universal
71 11 1 103 190		Skruuvmejsel med sexkant	Chiave a rullino con esagono	Destornillador con hexágono
71 11 1 115 810		Putsduk	strofinaccio	Trapo d. limpieza
71 11 1 103 083		Tändstiftnyckel 21	Ciave p. cand. d'acc. 21	Llave p. buj. d. encend. 21
71 11 1 103 086		Skruvmejsel omkopplingsbar	Chiave a rullino cambiabile	Destornillador de cambio
71 11 1 103 085		Stift	Perno	Perno
71 11 1 103 084		Dubbel nyckel 10 x 11	Chiave a tubo doppia 10 x 11	Llave de vaso dob 10 x 11

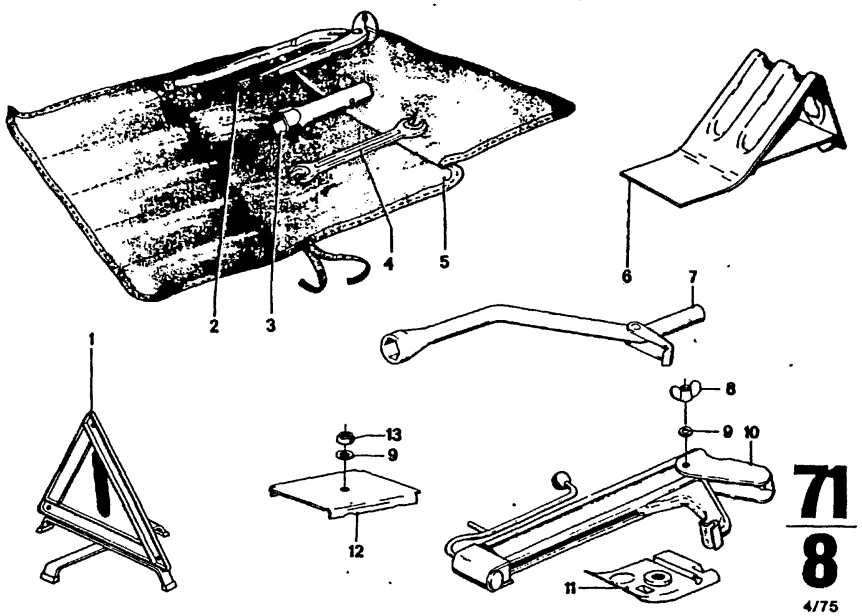

71
8
4/75

Bild-Nr.	Teil-Nr.	Symbol	Teil-Benennung	Stück/E										USA			
				2.5 CS	2.5 CSA	2800 CS	2800 CSA	3.0 CS	3.0 CSA	3.0 CSI		3.0 CS-L	3.0 CSI-L	2800 CS	2800 CSA	3.0 CS	3.0 CSA
1	71 60 1 107 437		Warndreieck	1	1	1	1	1	1	1		1	1				
2	71 11 9 092 709		Wasserpumpenzange									1	1				
3	71 11 1 103 104		Steckschlüssel									1	1				
4	71 11 9 690 008		Doppelmaulschlüssel 17 x 19									1	1				
	71 11 9 690 009		Doppelmaulschlüssel 13 x 14									1	1				
	71 11 1 112 893		Doppelmaulschlüssel 8 x 10									1	1				
5	71 11 9 690 001		Werkzeugtasche mit Inhalt									1	1				
6	71 12 1 103 038		Unterlegkeil	1	1	1	1	1	1	1		1	1	1	1	1	1
7	71 12 1 103 150		Kurbel für Wagenheber	1	1	1	1	1	1	1		1	1	1	1	1	1
8	07 11 9 924 041		Flügelmutter M 8	1	1	1	1	1	1	1		1	1	1	1	1	1
9	07 11 9 936 430		Scheibe 8,4	1	1	1	1	1	1	1		1	1	1	1	1	1
10	71 12 1 113 380		Wagenheber	1	1			1	1	1		1				1	1
11	* 71 12 1 827 762		Klemmplatte für Wagenheber													1	1
12	71 15 9 690 012		Halteschiene	1	1	1	1	1	1	1		1	1	1	1	1	1
13	36 11 1 106 017		Kegelmutter F 12 x 60	1	1		1	1	1	1		1	1	1	1	1	1

4/75 **71** / **8**

Bemerkungen
Remarks
Observations
Opmerkingen
Anmärkningar
Osservazione
Observaciones

* 71 12 1 827 762 Fg→
USA-Modell 74

Part No. No. de pièce Onderdeel-Nr.	Symbol	Denomination of parts	Dénomination de pièces	Benaming
71 60 1 107 437		Triangul.trouble sign	Triangle d.presign.	Waarschuwingsdrie
71 11 9 092 709		Waterpump tongs	Pince p.pompe d'eau	Waterpomptang
71 11 1 103 104		socket wrench	clé à douille	sleutel
71 11 9 690 008		Double end spanner 17 x 19	Clé plate double 17 x 19	Steeksleutel 17 x 19
71 11 9 690 009		Double end spanner 13 x 14	Clé plate double 13 x 14	Steeksleutel 13 x 14
71 11 1 112 893		Double end spanner 8 x 10	Clé plate double 8 x 10	Steeksleutel 8 x 10
71 11 9 690 001		Tool bag with contents	Trousse à outils avec contenu	Gereedschapstas met inhoud
71 12 1 103 038		Wheel chocks	Cale	Wig
71 12 1 103 150		Crank for lift jack	Manivelle pour cric	Kruk voor krik
07 11 9 924 041		Wing nut M 8	Ecrou à oreilles M 8	Moer M 8
07 11 9 936 430		Washer 8,4	Disque 8,4	Ring 8,4
71 12 1 113 380		Lifting jack	Cric	Krik
* 71 12 1 827 762		Clamp plate for lifting jack	Plaque collier pour cric	Klemplaat voor krik
71 15 9 690 012		Rail	Rail	Rail
36 11 1 106 017		Conical nut F12x60	Ecrou conic. F12x60	Kon.moer F12x60

Reservdels-Nr N° de pezzo N° pieza	Symbol	Reservdels-benämning	Denominazione pezzo	Designación pieza
71 60 1 107 437		Varntriangel	Triangolo visivo	Triang.refl.d.sit.d.
71 11 9 092 709		Skruvmejsel	Chiave a rullino	Destornillador
71 11 1 103 104		tändningsnyckel	chiave a tubo	llave de uña
71 11 9 690 008		Dubbel nyckel 17 x 19	Chiave a bocca doppia 17 x 19	Llave de dos bocas 17 x 19
71 11 9 690 009		Dubbel nyckel 13 x 14	Chiave a bocca doppia 13 x 14	Llave de dos bocas 13 x 14
71 11 1 112 893		Dubbel nyckel 8 x 10	Chiave a bocca doppia 8 x 10	Llave de dos bocas 8 x 10
71 11 9 690 001		Verktygsräska med innehåll	Borsa attrezzi con contenuto	Bolsa d.herramient con contenido
71 12 1 103 038		Kil	Cuneo	Cuna
71 12 1 103 150		Vev för dimkraft	Manovella per cricco	Manivela para gato
07 11 9 924 041		Mutter M 8	Dado ad alette M 8	Tuerca d.maripo.M
07 11 9 936 430		Bricka 8,4	Rosetta 8,4	Arandela 8,4
71 12 1 113 380		Domkraft	Cricco	Gato
* 71 12 1 827 762		Klämmaplatta för domkraft	Piastra graffa per cricco	Placa grapo para gato
71 15 9 690 012		Skena	Guida di sostegno	Riel de sujeción
36 11 1 106 017		Kon. mutter F12x60	Dado conico F12x60	Tuerca conica F12

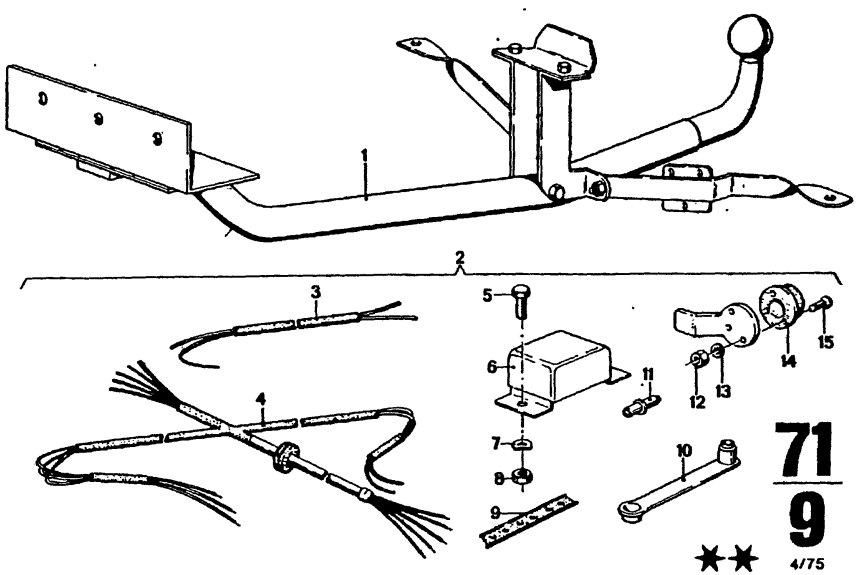

71
9

★★ 4/75

Bild-Nr.	Teil-Nr.	Symbol	Teil-Benennung	Stück/E 2.5 CS	2.5 CSA	2800 CS	2800 CSA	3.0 CS	3.0 CSA	3.0 CSi		3.0 CS-L	3.0 CSi-L					USA 2800 CS	2800 CSA	3.0 CS	3.0 CSA				
			Anhängevorrichtung mit festem Kugelkopf			1	1	1	1	1		1													
	* 71 60 9 555 252		Anhängevorrichtung (1300 kg)	1	1			1	1	1			1												
	* 71 60 1 245 584		Anhängevorrichtung (1300 kg)	1	1	1	1	1	1	1		1	1												
	* 71 60 1 245 820		Anhängevorrichtung (1700 kg)	1	1	1	1	1	1	1		1	1												
	71 60 9 555 298		Einbausatz elektr.	1	1	1	1	1	1	1		1	1												
	61 12 1 352 403		Zusatzkabelbaum für Anhängekupplung	1	1	1	1	1	1	1		1	1												
	61 12 1 352 399		Leitung für Anhängekupplung	1	1	1	1	1	1	1		1	1												
	07 11 9 913 426		6 KT SHR M 6 x 10	1	1	1	1	1	1	1		1	1												
	61 31 1 351 931		Anhängekontrollrelais	1	1	1	1	1	1	1		1	1												
	07 11 9 932 072		Federscheibe B 6	3	3	3	3	3	3	3		3	3												
	07 11 9 922 053		6 KT MU M 6	1	1	1	1	1	1	1		1	1												
	61 13 1 354 086		Lochband mit Knopf	4	4	4	4	4	4	4		4	4												
	61 31 1 353 662		Kabelschlaufe	1	1	1	1	1	1	1		1	1												
	61 13 1 352 382		Steckhülsengehäuse	3	3	3	3	3	3	3		3	3												
	07 11 9 922 038		6 KT MU M 5	3	3	3	3	3	3	3		3	3												
	07 11 9 933 060		Federring B 5	1	1	1	1	1	1	1		1	1												
	07 11 9 909 810		Steckdose A 7	3	3	3	3	3	3	3		3	3												
	07 11 9 907 698		LIN SHR 5 x 35																						

4/75 **71** **9**

Bemerkungen
Remarks
Observations
Opmerkingen
Anmärkningar
Osservazione
Observaciones

* *Sonderausstattung

* 71 60 9 555 252 → Fg
* 71 60 1 245 584 Fg →
Modell 73

* 71 60 9 555 252 ⊃
* 71 60 1 245 584 ⊃
71 60 1 245 820

Part No. No. de pièce Onderdeel-Nr.	Symbol	Denomination of parts	Dénomination de pièces	Benaming
		Trailer coupling with fixed ball-end rod	Attelage avec tête sphérique fixement incorporée	Aanhangertoestel met vast kogelgewricht
* 71 60 9 555 252		Trailer coupling (1300 kg)	Attelage (1300 kg)	Aanhangertoestel (1300 kg)
* 71 60 1 245 584		Trailer coupling (1300 kg)	Attelage (1300 kg)	Aanhangertoestel 1300 kg)
* 71 60 1 245 820		Trailer coupling (1700 kg)	Attelage (1700 kg)	Aanhangertoestel (1700 kg)
71 60 9 555 298		Installing set electr.	Ensemble electr.	Inzetstel elektr.
61 12 1 352 403		Bunch.cable for trailer coupling	Câble mult.pour prise attelage	Kabelboom voor aanhangerkoppelir
61 12 1 352 399		Line for trailer coupling	Ligne pour prise attelage	Kabel voor aanhangerkoppelir
07 11 9 913 426		6KT SHR M6 x 10	6KT SHR M6 x 10	6KT SHR M6 x 10
61 31 1 351 931		Trailer control relay	Relais attelage de remorques	Aanhangercontrole relais
07 11 9 932 072		Spring washer B6	Disque élastique B6	Veerring B6
07 11 9 922 053		Hex nut M6	Ecrou à six pans M6	Zeskantmoer M6
61 13 1 354 086		Strip with Button	Bande avec Bouton	Strip met Knop
61 31 1 353 662		Cable holder	Arrêt de câble	Kabelhouder
61 13 1 352 382		Plug shell housing	Coquille de fiche	Stekkerhuis
07 11 9 922 038		Hex nut M5	Ecrou à six pans M5	Zeskantmoer M5
07 11 9 933 060		Spring ring B5	Anneau élastique B5	Veerring B5
07 11 9 909 810		Plug socket A7	Prise de courant A7	Steek doos A7
07 11 9 907 698		LINSHR 5 x 35	LINSHR 5 x 35	LINSHR 5 x 35

Reservdels-Nr. N° de pezzo N° pieza	Symbol	Reservdelsbenämning	Denominazione pezzo	Designación pieza
		Släpvagnsproppar med fast kulhuvud	Dispositivo p.rimorc. con testa sferica fissam.incorp.	Dispositivo p.remol con cab.esferico fijamente incorp.
* 71 60 9 555 252		Släpvagnsproppar (1300 kg)	Dispositivo p.rimorc. (1300 kg)	Dispositivo p.remol (1300 kg)
* 71 60 1 245 584		Släpvagnsproppar (1300 kg)	Dispositivo p.rimorc. (1300 kg)	Dispositivo p.remol (1300 kg)
* 71 60 1 245 820		Släpvagnsproppar (1700 kg)	Dispositivo p.rimorc. (1700 kg)	Dispositivo p.remol (1700 kg)
71 60 9 555 298		Monteringssats elekt.	Corredo di montagg.el.	Juegod.piez.p.elm.
61 12 1 352 403		Kabelhärva för släpvagnkoppling	Fas.d.cavi supplem.p accoppiam.rimorchio	Mazo d.cabl.adicio acoplam.remolque
61 12 1 352 399		Kabel för släpvagnkoppling	Cavo per accoppiam.rimorchio	Cable para acoplam.remolque
07 11 9 913 426		6KT SHR M6 x 10	6KT SHR M6 x 10	6KT SHR M6 x 10
61 31 1 351 931		Släpvagnkontrollrelä	Relais di controllo rimorchio	Telé de control remolque
07 11 9 932 072		Fjäderbricka B6	Rondella elastica B6	Arandela elástica E
07 11 9 922 053		Mutter M6	Dado esagonale M6	Tuerca hexagonal M
61 13 1 354 088		Band med Knopp	Nastro perf.c.Pomp.	Clinta perf.c.Bottó
61 31 1 353 662		Kabelhållare	Cappio di cavo	Presilla para cable
61 13 1 352 382		Kabelskohus	Boccola per spina	Casquillo p.enchuf
07 11 9 922 038		Mutter M 5	Dado esagonale M5	Tuerca hexagon.M5
07 11 9 933 060		Fjäderring B5	Rosetta elastica B5	Anillo elástico B5
07 11 9 909 810		Vägguttag A7	Presad.corrante A7	Cajad.enchufe A7
07 11 9 907 698		LINSHR 5 x 35	LINSHR 5 x 35	LINSHR 5 x 35

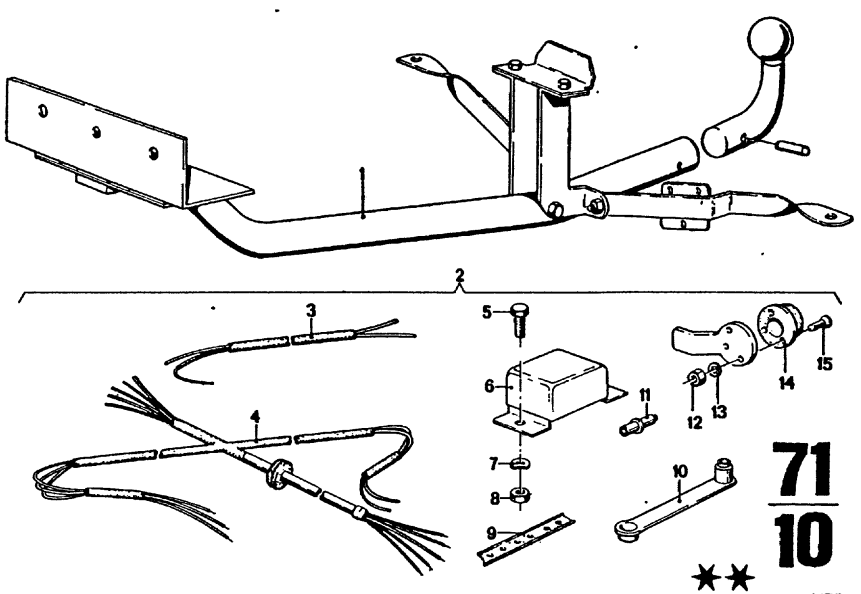

Bild-Nr.	Teil-Nr	Symbol	Teil-Benennung	Stück/E 2.5 CS	2.5 CSA	2800 CS	2800 CSA	3.0 CS	3.0 CSA	3.0 CSi	3.0 CS-L	3.0 CSH-L	USA 2800 CS	2800 CSA	3.0 CS	3.0 CSA
			Anhängevorrichtung mit abnehmbarem Kugelkopf													
1	* 71 60 1 104 459		Anhängevorrichtung (1300 kg)			1	1	1	1	1						
	* ~~71 60 1 245 585~~		Anhängevorrichtung (1300 kg)	1	1	1	1	1	1	1						
	* 71 60 1 104 568		Anhängevorrichtung (mit elektr. Einbausatz 1300 kg).			1	1	1	1	1						
2	71 60 9 555 298		Einbausatz elektr.	1	1	1	1	1	1	1						
3	61 12 1 352 403		Leitung für Anhängekupplung zur Sicherung und Kontrolle	1	1	1	1	1	1	1						
4	61 12 1 352 399		Leitung für Anhängekupplung (z. Steckdose)	1	1	1	1	1	1	1						
5	07 11 9 913 426		6 KT SHR M 6 x 10	1	1	1	1	1	1	1						
6	61 31 1 351 931		Anhängekontroll-relais	1	1	1	1	1	1	1						
7	07 11 9 932 072		Federscheibe B 6	1	1	1	1	1	1	1						
8	07 11 9 922 054		6 KT MU M 6	1	1	1	1	1	1	1						
9	61 13 1 354 086		Lochband mit Knopf	1	1	1	1	1	1	1						
10	61 31 1 353 662		Kabelschlaufe	4	4	4	4	4	4	4						
11	61 13 1 352 382		Steckhülsengehäuse	1	1	1	1	1	1	1						
12	07 11 9 922 038		6 KT MU M 5	3	3	3	3	3	3	3						
13	07 11 9 933 060		Federring B 5	3	3	3	3	3	3	3						
14	07 11 9 909 810		Steckdose 7 A	1	1	1	1	1	1	1						
15	07 11 9 907 698		LIN SHR 5 x 35	3	3	3	3	3	3	3						

4/75 | 71 | 10

Bemerkungen
Remarks
Observations
Opmerkingen
Anmärkningar
Osservazione
Observaciones

** Sonderausstattung

* 71 60 1 104 568
Anhängevorrichtung kpl. mit abnehmbarem Kugelkopf bei 3,0 CS-L auf 1000 kg Anhängelast reduziert

* 71 60 1 104 459 → Fg
* 71 60 1 245 585 Fg →
Modell 73

Part No. No. de pièce Onderdeel-Nr.	Symbol	Denomination of parts	Dénomination de pièces	Benaming
		Trailer coupling with detachable ball-end rod	Attelage avec tête sphérique démontable	Aanhangertoest met afneembaar gewricht
* 71 60 1 104 459		Trailer coupling (1300 kg)	Attelage (1300 kg)	Aanhangertoest (1300 kg)
* ~~71 60 1 245 585~~		Trailer coupling (1300 kg)	Attelage (1300 kg)	Aanhangertoes (1300 kg)
* 71 60 1 104 568		Trailer coupling (with el. installing set 1300 kg)	Attelage (avec el. Jeu d. montage 1300 kg)	Aanhangertoest (met el. Inbouwset 1300 kg)
71 60 9 555 298		Installing set electr.	Jeu d. montage electr.	Inbouwset elekt
61 12 1 352 403		Line for trailer coupling securing and control	Ligne pour prise attelage de remorque securite et control	Kabel voor aanhangerkopp naat veiligheid en controle
61 12 1 352 399		Line for trailer coupling (for plug socket)	Ligne pour prise attelage de remorque (p. prise d. courant)	Kabel voor aanhangerkopp (voor steek doo
07 11 9 913 426		6KT SHR M 6 x 10	6KT SHR M 6 x 10	6KT SHR M 6 x 1
61 31 1 351 931		Trailer control relay	Relais attelage de remorques	Aanhangercontr relais
07 11 9 932 072		Spring washer B 6	Disque élastique B 6	Veerring B 6
07 11 9 922 054		Hex nut M 6	Ecrou à six pans M 6	Zeskantmoer M
61 13 1 354 086		Strip with Button	Bande avec Bouton	Strip met Knop
61 31 1 353 662		Cable holder	Arrêt de câble	Kabelhouder
61 13 1 352 382		Plug shell housing	Coquille de fiche	Stekkerhuis
07 11 9 922 038		Hex nut M 5	Ecrou à six pans M 5	Zeskantmoer M
07 11 9 933 060		Spring ring B 5	Anneau élastique B 5	Veerring B 5
07 11 9 909 810		Plug socket 7 A	Prise d. courant 7 A	Steek doos 7 A
07 11 9 907 698		LIN SHR 5 x 35	LIN SHR 5 x 35	LIN SHR 5 x 35

Reservdels-Nr N° de pezzo N° pieza	Symbol	Reservdels-benämning	Denominazione pezzo	Designacio pieza
		Släpvagnsproppar med avtagbart kulhuvud	Dispositivo p. rimorc. con testa sferica smontabile	Dispositivo p. r con cabezal es desmontable
* 71 60 1 104 459		Släpvagnsproppar (1300 kg)	Dispositivo p. rimorc. (1300 kg)	Dispositivo p. r (1300 kg)
* ~~71 60 1 245 585~~		Släpvagnsporppar (1300 kg)	Dispositivo p. rimorc. (1300 kg)	Dispositivo p. r (1300 kg)
* 71 60 1 104 568		Släpvagnsproppar (med el. monterings-sats 1300 kg)	Disposit. per remorch. (con el. Corredo di montaggio 1300 kg)	Disposit. para r (con el. Juego d 1300 kg)
71 60 9 555 298		Monteringssats electr.	Corredo d. montagg. el.	Juego de mont.
61 12 1 352 403		Kabel för släpvagnkoppling säkerhet och kontrolle	Cavo per accoppiam. rimorchio per sicurezza e controllo	Cable para ac remolque para seguridad y control
61 12 1 352 399		Kabel för släpvagnkoppling (förvägguttag)	Cavo per accoppiam. rimorchio (per presa d. corrente)	Cable para acoplam. remo (para caja d. en
07 11 9 913 426		6KT SHR M 6 x 10	6KT SHR M 6 x 10	6KT SHR M 6 x
61 31 1 351 931		Släpvagnkontroll relä	Relais di controllo Rimorchio	Relé de contr remolque
07 11 9 932 072		Fjäderbricka B 6	Rondella elastica B 6	Arandela elást
07 11 9 922 054		Mutter M 6	Dado esagonale M 6	Tuerca hexag
61 13 1 354 086		Band med Knop	Nastro perf. con Pome	Clinta perf. co
61 31 1 353 662		Kabelhållare	Cappio di cavo	Presilla para
61 13 1 352 382		Kabelskobus	Boccola per spina	Casquillo para
07 11 9 922 038		Mutter M 5	Dado esagonale M 5	Tuerca hexag
07 11 9 933 060		Fjäderring B 5	Rosetta elastica B 5	Anillo elástic
07 11 9 909 810		Vägguttag 7 A	Presa d. corrante 7 A	Caja de enchu
07 11 9 907 698		LIN SHR AM 5 x 35	LIN SHR AM 5 x 35	LIN SHR AM 5

72

72 SICHERHEITSGURT
1 – 7 Sicherheitsgurte

SAFETY BELT
Safety belt hanger

SANGLE DE SURETE
Sangle de sûreté

72 VEILIGHEIDSRIEM
1 – 7 Veiligheidsriem

SÄKERHETSKÄRP
Säkerhetskärp

CINTURA DI SICUREZZA
1 – 7 Cintura di sicurezza

CINTURON DE SEGURIDAD
Cinturon de seguridad

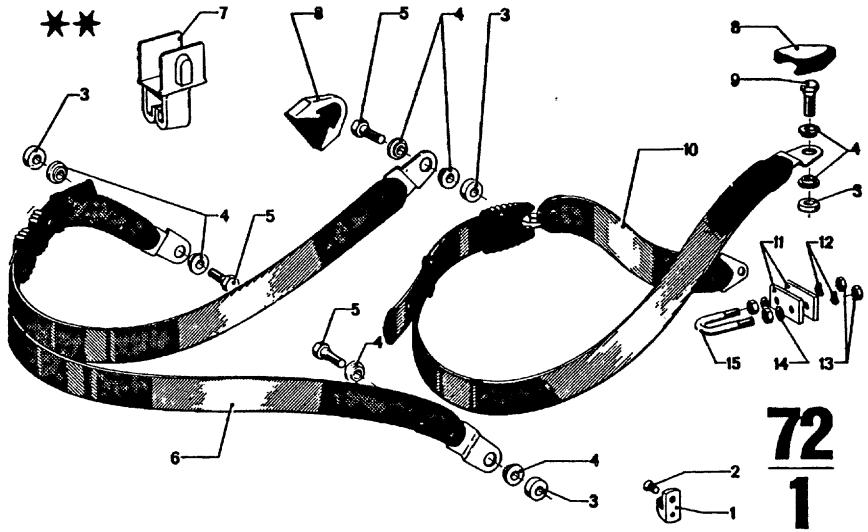

Bild-Nr.	Teil-Nr	Symbol	Teil-Benennung	Stück/E 2800 CS	2800 CSA	3.0 CS	3.0 CSA	3.0 CSi	3.0 CS-L	3.0 CSi-L	USA 2800 CS	2800 CSA	3.0 CS	3.0 CSA
1	72 11 1 802 817		Aufnahmehaken	2	2	2	2	2						
2	07 11 9 902 483		LIN SK BL SHR B 4,8 x 19	2	2	2	2	2						
3	72 11 1 802 803		Abstandsbuchse	6	6	6	6	6						
5	~~72 11 1 802 808~~	⩓	Schraube mit Ansatz	16	16	16	16	16						
4	72 11 1 802 802		Buchse	6	6	6	6	6						
6	~~72 11 9 554 309~~	⩓	3-Punkt-Sicherheitsgurt	2	2	2	2	2						
7	72 11 1 802 804		Schloßhalter	2	2	2	2	2						
8	72 11 1 808 447	⩓ ⩔	Abdeckkappe	6	6	6	6	6						
9	~~72 11 1 802 801~~	⩔	Schraube mit Ansatz	2	2	2	2	2						
0	~~72 11 1 808 467~~	⩔	2-Punkt-Sicherheitsgurt	2	2	2	2	2						
†	72 11 1 804 406		Gegenplatte	4	4	4	4	4						
2	72 11 1 808 672		Federscheibe 11,5	12	12	12	12	12						
3	07 11 9 922 113		6 KT MU M 10	8	8	8	8	8						
4	72 11 1 808 673		Scheibe 11,5	4	4	4	4	4						
5	72 11 1 804 407		Gewindestück	2	2	2	2	2						

4/75 **72** / **1**

Bemerkungen
Remarks
Observations
Opmerkingen
Anmärkningar
Osservazione
Observaciones

* * Sonderausstattung

Part No. No. de pièce Onderdeel-Nr.	Symbol	Denomination of parts	Dénomination de pièces	Benaming
72 11 1 802 817		Pickup hook	Crochet	Haak
07 11 9 902 483		LIN SK BL SHR B 4,8 x 19	LIN SK BL SHR B 4,8 x 19	LIN SK BL SHR B 4,8 x 19
72 11 1 802 803		Spacer bush	Douille d'écartement	Afstandsbus
~~72 11 1 802 808~~	⩓	Bush	Douille	Bus
72 11 1 802 802		Screw shouldered	Vis avec embase	Bout met rand
~~72 11 9 554 309~~	⩓	3 point safety belt hanger	3 point sangle de sûreté	3 punts veiligheidsrie
72 11 1 802 804		Lock support	Support de serrure	Slot houder
72 11 1 808 447	⩓ ⩔	Covering cap	Chape de couvercle	Kap
~~72 11 1 802 801~~	⩔	Screw shouldered	Vis avec embase	Bout met rand
~~72 11 1 808 467~~	⩔	2 point safety belt hanger	2 point sangle de sûreté	2 punts veiligheidsrie
72 11 1 804 406		Counter punch	Contre-plaque	Contra-plaat
72 11 1 808 672		Spring washer 11,5	Disque élastique 11,5	Veerring 11,5
07 11 9 922 113		Hex nut M 10	Écrou à six pans M 10	Zeskantmoer M
72 11 1 808 673		Washer 11,5	Disque 11,5	Ring 11,5
72 11 1 804 407		Threaded coupling	Pièce filetée	Draadstuk

Reservdels-Nr. N° de pezzo N° pieza	Symbol	Reservdels-benämning	Denominazione pezzo	Designacio pieza
72 11 1 802 817		Krok	Gancio d'appiglio	Gancho colgad
07 11 9 902 483		LIN SK BL SHR B 4,8 x 19	LIN SK BL SHR B 4,8 x 19	LIN SK BL SHR B 4,8 x 19
72 11 1 802 803		Distansbussning	Boccola distanziatr.	Casquillo dista
~~72 11 1 802 808~~	⩓	Bussning	Boccola	Casquillo
72 11 1 802 802		Bult med ansats	Vite con colletto	Tornillo con cu
~~72 11 9 554 309~~	⩓	3 punkt säkerhetskärp	Cintura di sicurezza con attac. in 2 punti	Cinturón d. segu sujeción p. 2 pu
72 11 1 802 804		Låshållare	Portafibbia	Portacierre
72 11 1 808 447	⩓ ⩔	Kåpa	Cuffia d. copertura	Caperuza cobe
~~72 11 1 802 801~~	⩔	Bult med ansats	Vite con colletto	Tornillo con c
~~72 11 1 808 467~~	⩔	2 punkt säkerhetskärp	Cintura di sicurezza con attac. in 2 punti	Cinturón d. segu sujeción por 2 p
72 11 1 804 406		Plåt	Controplacca	Contraplaca
72 11 1 808 672		Fjäderbricka 11,5	Rondella elast. 11,5	Arandela elást.
07 11 9 922 113		Mutter M 10	Dado esagon. M 10	Tuerca hexagor
72 11 1 808 673		Bricka 11,5	Rondella 11,5	Arandela 11,5
72 11 1 804 407		Gängadestycke	Pezzo filettato	Pieza roscada

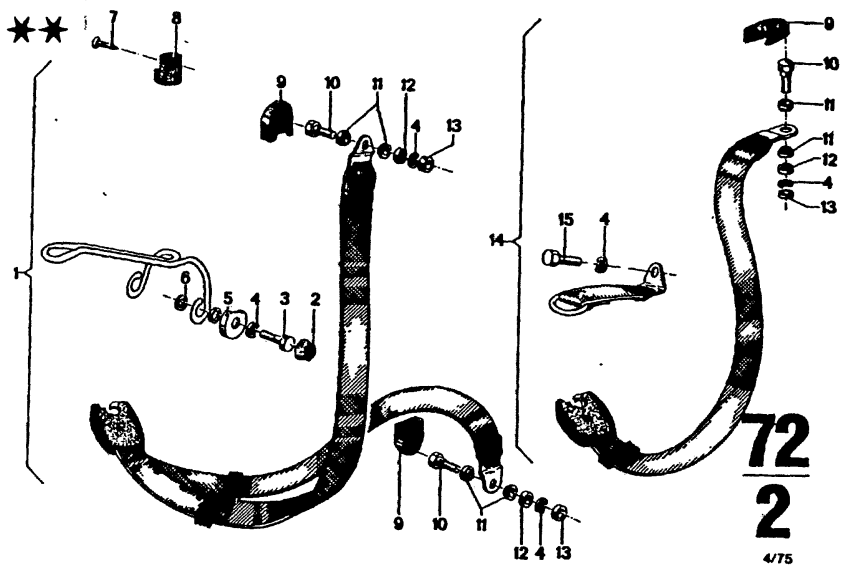

Bild-Nr.	Teil-Nr.	Symbol	Teil-Benennung	Stück/E 2800 CS	2800 CSA	3.0 CS	3.0 CSA	3.0 CSI	3.0 CS-L	3.0 CSI-L	USA 2800 CS	2800 CSA	3.0 CS	3.0 CSA
			3-Punkt-Sicherheitsgurt (Satz)											
	~~72 11 1 816 008~~		grau-blau	1	1	1	1	1	1					
	72 11 1 816 010		beige	1	1	1	1	1	1					
	72 11 1 808 464		Abdeckkappe	2	2	2	2	2	2					
	72 11 1 808 462		Schraube	2	2	2	2	2	2					
	72 11 1 808 672		Federscheibe 11,5	10	10	10	10	10	10					
	72 11 1 808 463		Bügelschelle	2	2	2	2	2	2					
	72 11 1 808 461		Abstandsbuchse	4	4	4	4	4	4					
	07 11 9 902 483		LIN SK BL SHR B 4,8 x 19	2	2	2	2	2	2					
	72 11 1 814 712		Aufnahmehaken	1	1	1	1	1	1					
	72 11 1 808 447		Abdeckkappe	6	6	6	6	6	6					
	~~72 11 1 802 800~~		Schraube mit Ansatz	6	6	6	6	6	6					
	72 11 1 802 802		Buchse	12	12	12	12	12	12					
	72 11 1 808 673		Scheibe 11,5	6	6	6	6	6	6					
	72 11 1 802 803		Abstandsbuchse	6	6	6	6	6	6					
			2-Punkt-Sicherheitsgurt (Satz)											
	72 11 1 816 012		grau-blau	1	1	1	1	1	1					
	72 11 1 816 014		beige	1	1	1	1	1	1					
	72 11 1 802 799		Schraube	1	1	1	1	1	1					
	72 11 1 805 042		Schraube für Gurtstück	1	1	1	1	1	1					

4/75 72 / 2	Bemerkungen Remarks Observations Opmerkingen Anmärkningar Osservazione Observaciones

* * Sonderausstattung

Part No. No. de pièce Onderdeel-Nr.	Symbol	Denomination of parts	Dénomination de pièces	Benaming
		3-Point	3-Point	3-Punts
		safety belthang.(set)	sangle d.sûreté,(jeu)	veiligheidsriem(s
~~72 11 1 816 008~~		grey-blue	gris-bleu	grijs-blauw
72 11 1 816 010		beige	beige	beige
72 11 1 808 464		Covering cap	Chape d.couverture	Kap
72 11 1 808 462		Screw	Vis	Bout
72 11 1 808 672		Spring washer 11,5	Disque élastique 11,5	Veerring 11,5
72 11 1 808 463		Clamp	Bride	Klem
72 11 1 808 461		Spacer bush	Douille d'écartement	Afstandsbus
07 11 9 902 483		LIN SK BL SHR B 4,8 x 19	LIN SK BL SHR B 4,8 x 19	LIN SK BL SHR B 4,8 x 19
72 11 1 814 712		Pickup hook	Crochet	Haak
72 11 1 808 447		Covering cap	Chape de couverture	Kap
~~72 11 1 802 800~~		Screw shouldered	Vis avec embase	Bout met rand
72 11 1 802 802		Bush	Douille	Bus
72 11 1 808 673		Washer 11,5	Disque 11,5	Ring 11,5
72 11 1 802 803		Spacer bush	Douille d'écartement	Afstandsbus
		2-Point	2-Point	2-Punts
		safety belt hang.(set)	sangle d.sûreté(jeu)	veiligheidsriem(s
72 11 1 816 012		grey-blue	gris-bleu	grijs-blauw
72 11 1 816 014		beige	beige	beige
72 11 1 802 799		Screw	Vis	Bout
72 11 1 805 042		Screw belt piece	Vis pour pièce de ceinture	Bout voor veiligheidsgordel

Reservdels-Nr. N° de pezzo N° pieza	Symbol	Reservdels-benämning	Denominazione pezzo	Designación pieza
		3-Punkt	3-Punti	3-Puntos
		säkerhetskärp(sats)	cintura d.sicur.(corre)	cintur.d.segur.(jue
~~72 11 1 816 008~~		gråblå	azzuro-grigio	azul-gris
72 11 1 816 010		beige	beige	beige
72 11 1 808 464		Kåpa	Cuffia di copertura	Caperuza coberter
72 11 1 808 462		Bult	Vite	Tornillo
72 11 1 808 672		Fjäderbricka 11,5	Rond.elastica 11,5	Arand.elástica 11,
72 11 1 808 463		Bygelklämma	Collare à staffa	Abrazadera semirr
72 11 1 808 461		Distansbussning	Boccola distanziatr.	Casquillo distanci
07 11 9 902 483		LIN SK BL SHR B 4,8 x 19	LIN SK BL SHR B 4,8 x 19	LIN SK BL SHR B 4,8 x 19
72 11 1 814 712		Krok	Gancio d'appiglio	Gancho colgador
72 11 1 808 447		Kåpa	Cuffia di copertura	Caperuza coberter
~~72 11 1 802 800~~		Bult med ansats	Vite con colletto	Tornillo con cuell
72 11 1 802 802		Bussning	Boccola	Casquillo
72 11 1 808 673		Bricka 11,5	Rondella 11,5	Arandela 11,5
72 11 1 802 803		Distansbussning	Boccola distanziatr.	Casquillo distanci
		2-Punkt	2-Punti	2-Puntos
		säkerhetskärp(sats)	cintura d.sicur.(core)	cintur.d.segur.(jue
72 11 1 816 012		gråblå	azzuro-grigio	azul-gris
72 11 1 816 014		beige	beige	beige
72 11 1 802 799		Bult	Vite	Tornillo
72 11 1 805 042		Bult för bältesdel	Vite per pezzo di cintura	Tornillo para parte de cinturón

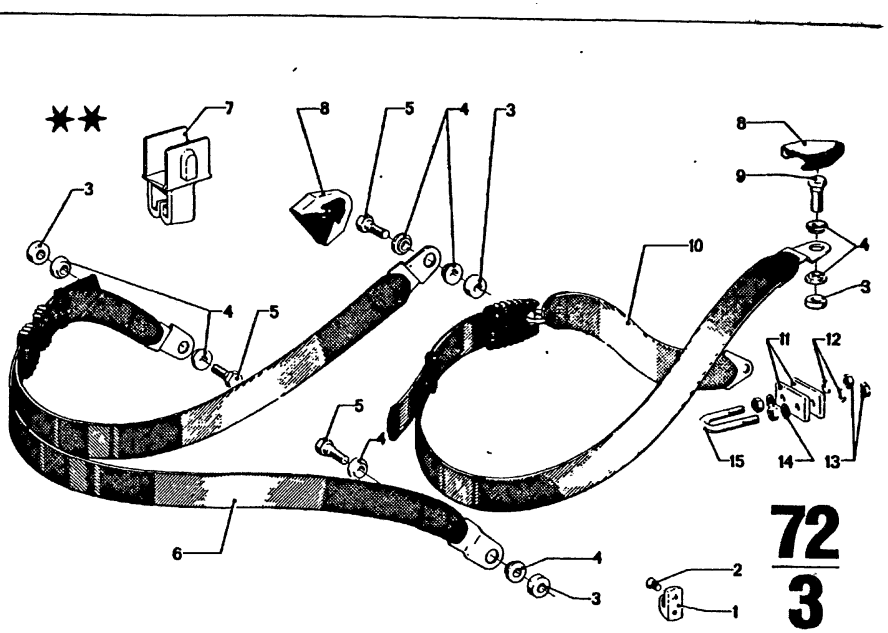

Bild-Nr.	Teil-Nr.	Symbol	Teil-Benennung	Stück/E 2800 CS	2800 CSA	3.0 CS	3.0 CSA	3.0 CSI	3.0 CS-L	3.0 CSI-L	USA 2800 CS	2800 CSA	3.0 CS	3.0 CSA
1	72 11 1 802 817		Aufnahmehaken								2	2	2	2
2	07 11 9 902 483		LIN SK BL SHR B 4,8 x 19								2	2	2	2
3	72 11 1 802 803		Abstandsbuchse								6	6	6	6
4	72 11 1 802 802		Buchse								16	16	16	16
5	~~72 11 1 802 800~~		SHR mit Ansatz								6	6	6	6
6	~~72 11 1 811 428~~	⚠	3-Punkt-Sicherheitsgurt								2	2	2	2
7	72 11 1 802 804		Schloßhalter								2	2	2	2
8	72 11 1 808 447		Abdeckkappe								4	4	4	4
9	~~72 11 1 802 801~~		SHR mit Ansatz								2	2	2	2
10	~~72 11 1 804 300~~	Ψ	2-Punkt-Sicherheitsgurt								2	2	2	2
11	72 11 1 808 672		Federscheibe 11,5								12	12	12	12
12	07 11 9 922 113		6 KT MU M 10								8	8	8	8
13	72 11 1 804 406		Gegenplatte								4	4	4	4
14	72 11 1 808 673		Scheibe 11,5								4	4	4	4
15	72 11 1 804 407		Gewindestück								2	2	2	2

4/75 **72** / **3**

Bemerkungen
Remarks
Observations
Opmerkingen
Anmärkningar
Osservazione
Observaciones

** → Fg

3.0 CS/USA 2 240 142
3.0 CSA/USA 2 250 070

Part No. No. de pièce Onderdeel-Nr.	Symbol	Denomination of parts	Dénomination de pièces	Benaming
72 11 1 802 817		Pickup hook	Crochet	Haak
07 11 9 902 483		LIN SK BL SHR B 4,8 x 19	LIN SK BL SHR B 4,8 x 19	LIN SK BL SHR B 4,8 x 19
72 11 1 802 803		Spacer bush	Douille d'écartement	Afstandsbus
72 11 1 802 802		Bush	Douille	Bus
~~72 11 1 802 800~~		Screw shouldered	Vis avec embase	Bout met rand
~~72 11 1 811 428~~	⚠	3-Point safety belt hanger	3-Point sangle de sûreté	3-Punts veiligheidsriem
72 11 1 802 804		Lock support	Support de serrure	Slothouder
72 11 1 808 447		Covering cap	Chape de couverture	Kap
~~72 11 1 802 801~~		Screw shouldered	Vis avec embase	Bout met rand
~~72 11 1 804 300~~	Ψ	2-Point safety belt hanger	2-Point sangle de sûreté	2 ! Punts veiligheidsriem
72 11 1 808 672		Spring washer 11,5	Disque élastique 11,5	Veerring 11,5
07 11 9 922 113		Hex nut M 10	Ecrou à six pans M10	Zeskantmoer M
72 11 1 804 406		Counter punch	Contre-plaque	Contra-plaat
72 11 1 808 673		Washer 11,5	Disque 11,5	Ring 11,5
72 11 1 804 407		Threaded coupling	Pièce filetée	Draadstuk

Reservdels-Nr N° de pezzo N° pieza	Symbol	Reservdels-benämning	Denominazione pezzo	Designación pieza
72 11 1 802 817		Krok	Gancio d'appiglio	Gancho colgado
07 11 9 902 483		LIN SK BL SHR B 4,8 x 19	LIN SK BL SHR B 4,8 x 19	LIN SK BL SHR B 4,8 x 19
72 11 1 802 803		Distansbussning	Boccola distanziatr.	Casquillo distar
72 11 1 802 802		Bussning	Boccola	Casquillo
~~72 11 1 802 800~~		Bult med ansats	Vite con colletto	Tornillo con cue
~~72 11 1 811 428~~	⚠	3-Punkt säkerhetskärp	3-Punti cintura di sicurezza	3-Puntos cinturón d.segur
72 11 1 802 804		Låshållare	Portafibbia	Portaclerre
72 11 1 808 447		Kåpa	Cuffia di copertura	Caperuzza cobe
~~72 11 1 802 801~~		Bult med ansats	Vite con colletto	Tornillo con cue
~~72 11 1 804 300~~	Ψ	2-Punkt säkerhetskärp	2-Punti cintura di sicurezza	2-Puntos cinturón d.segur
72 11 1 808 672		Fjäderbricka 11,5	Rondella elast. 11,5	Arandela elást.
07 11 9 922 113		Mutter M 10	Dado esagonale M10	Tuerca hexagon
72 11 1 804 406		Plåt	Controplacca	Contraplaca
72 11 1 808 673		Bricka 11,5	Rondella 11,5	Arandela 11,5
72 11 1 804 407		Gangadestycke	Pezzo filettato	Pieza roscada

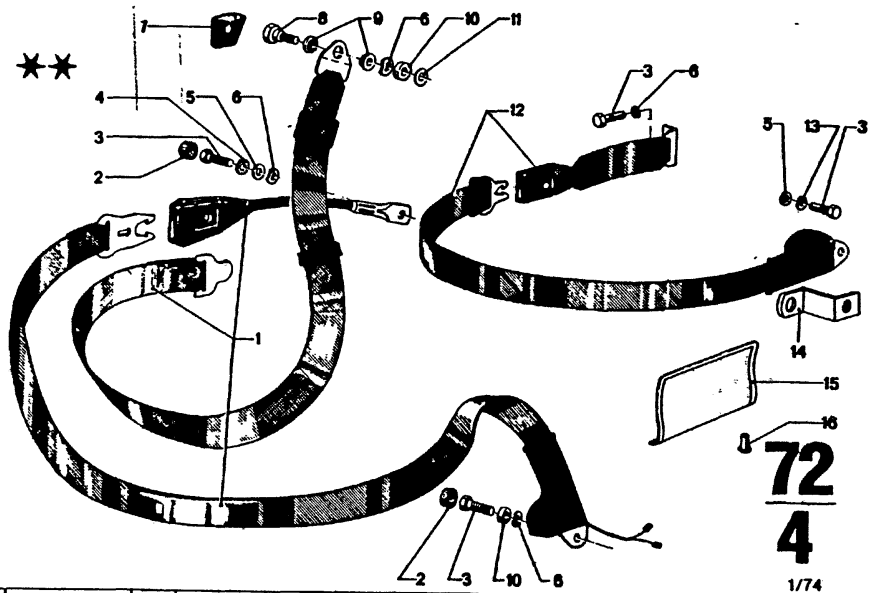

Bild-Nr.	Teil-Nr.	Symbol	Teil-Benennung	Stück/E 2800 CS	2800 CSA	3.0 CS	3.0 CSA	3.0 CSi	3.0 CS-L	3.0 CSi-L	USA 2800 CS	2800 CSA	3.0 CS	3.0 CSA
1	72 11 1 814 710	A	3-Punkt-Automatik-Sicherheitsgurt									2	2	
2	72 11 1 808 464		Abdeckkappe									4	4	
3	72 11 1 814 956		Schraube für Gurtstück									4	4	
4	07 11 9 936 670		Fächerzahnscheibe A 12,5									2	2	
5	72 11 1 808 673	A ψ	Scheibe 11,5									4	4	
6	72 11 1 808 672	A ψ	Federscheibe 11,5									8	8	
7	72 11 1 815 732		Abdeckkappe									2	2	
8	72 11 1 814 957		Schraube									2	2	
9	72 11 1 813 919		Buchse									4	4	
10	72 11 1 813 915		Abstandsbuchse									4	4	
11	72 11 1 804 405		Scheibe									2	2	
12	72 11 1 820 989	ψ	2-Punkt-Automatik-Sicherheitsgurt									2	2	
13	07 11 9 932 132	ψ	Federscheibe B 12									2	2	
14	72 11 1 820 980		Befestigungswinkel									2	2	
15	72 11 1 820 945		Auflage für Sicherheitsgurt									2	2	
16	07 11 9 949 218		Niet B 3 x 7									4	4	

72 / 4	Bemerkungen Remarks Observations Opmerkingen Anmärkningar Osservazione Observaciones

** Fg→

3.0 CS/USA 2 240 143
3.0 CSA/USA 2 250 071

Part No. No. de pièce Onderdeel-Nr.	Symbol	Denomination of parts	Dénomination de pièces	Benaming
72 11 1 814 710	A	3-Point-autom. - safety belt hanger	3-Point-autom. - sangle de sûreté	3-Punts-autom. - veiligheidsriem
72 11 1 808 464		Covering cap	Chape de couverture	Kap
72 11 1 814 956		Screw for piece for safety	Vis pour pièce pour sangle	Bout voor veiligheidsgordel
07 11 9 936 670		Tooth lock washer A 12,5	Disque dentée A 12,5	Tandveerring A 12,5
72 11 1 808 673	A ψ	Washer 11,5	Disque 11,5	Ring 11,5
72 11 1 808 672	A ψ	Spring washer 11,5	Disque él astique 11,5	Veerring 11,5
72 11 1 815 732		Couvering cap	Chape de couverture	Kap
72 11 1 814 957		Screw	Vis	Bout
72 11 1 813 919		Bush	Douille	Bus
72 11 1 813 915		Spacer bush	Douille d'écartement	Afstandsbus
72 11 1 804 405		Washer	Disque	Ring
72 11 1 820 989	ψ	2-Point-autom. - safety belt hanger	2-Point-autom. - sangle de sûreté	2-Punts-autom. - veiligheidsriem
07 11 9 932 132	ψ	Spring washer B 12	Disque élast. B 12	Veerring B 12
72 11 1 820 980		Window guide fasten.	Cornière d. fixation	Bevestigingshoek
72 11 1 820 945		Repository for safety belt hanger	Disposit. d'empolage p. sangle d. sûreté	Afligging voor veiligheidsriem
07 11 9 949 218		Rivet B 3 x 7	Rivet B 3 x 7	Klinknagel B 3 x 7

Reservdels-Nr. N° de pezzo N° pieza	Symbol	Reservdels-benämning	Denominazione pezzo	Designación pieza
72 11 1 814 710	A	3-Punkt-autom. - säkerhetskärp	3-Punti-autom. - cintura di sicurezza	3-Puntos-autom. - cinturon d. seguridad
72 11 1 808 464		Kåpa	Cuffia di copertura	Caperuza cobertera
72 11 1 814 956		Bult för bältstyck	Vite per parte di cintura	Tornillo para parte de cinturón
07 11 9 936 670		Taggbricka A 12,5	Rondella dentata a ventaglio A 12,5	Arandela elástica dentada A 12,5
72 11 1 808 673	A ψ	Bricka 11,5	Rondella 11,5	Arandela 11,5
72 11 1 808 672	A ψ	Fjäderbricka 11,5	Rondella elast. 11,5	Arand. elástica 11,5
72 11 1 815 732		Kåpa	Cuffia di copertura	Caperuza cobertera
72 11 1 814 957		Bult	Vite	Tornillo
72 11 1 813 919		Bussning	Boccola	Casquillo
72 11 1 813 915		Distansbussning	Boccola distanziatr.	Casquillo distanciador
72 11 1 804 405		Bricka	Rondella	Arandela
72 11 1 820 989	ψ	2-Punkt-autom. - säkerhetskärp	2-Punti-autom. - cintura di sicurezza	2-Puntos-autom. - cinturón d. seguridad
07 11 9 932 132	ψ	Fjäderbricka B 12	Rondella elast. B 12	Arand. elástica B 12
72 11 1 820 980		Vinkelstöd	Squadretta fissaggio	Angulo de sujeción
72 11 1 820 945		Avlägg för säkerhetskärp	Ripostiglio cintura di sicurezza	Portacinturón
07 11 9 949 218		Nit B 3 x 7	Ribadino B 3 x 7	Cinturón d. seguridad Remache B 3 x 7

Bemerkungen
Remarks
Observations
Opmerkingen
Anmärkningar
Osservazione
Observaciones

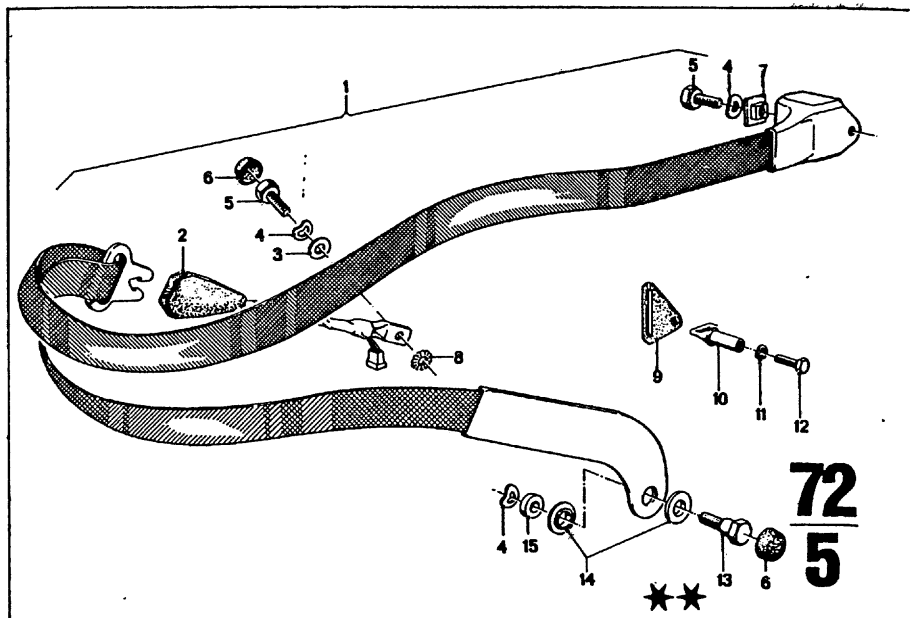

**Fg→

Modell 73
USA-Modell 74

* 72 11 1 821 788
enthalten in
~~72 11 1 832 341~~
~~72 11 1 832 342~~

* 72 11 1 832 351
enthalten in
~~72 11 1 832 347~~
72 11 1 832 348

* 72 11 1 840 331
enthalten in
72 11 1 840 327
72 11 1 840 328

* 72 11 1 840 323
enthalten in
~~72 11 1 840 319~~
72 11 1 840 320

Bild-Nr.	Teil-Nr.	Symbol	Teil-Benennung	Stück/E 2.5 CS	2.5 CSA	2800 CS	2800 CSA	3.0 CS	3.0 CSA	3.0 CSi	3.0 CS-L	3.0 CSi-L	USA 2800 CS	2800 CSA	3.0 CS	3.0 CSA
			Autoflug													
1	* ~~72 11 1 832 341~~		Automatikgurt kpl.	1	1			1	1	1		1				
	* 72 11 1 840 327		Automatikgurt kpl.	1	1			1	1	1		1				
	* ~~72 11 1 832 342~~		Automatikgurt kpl.	1	1			1	1	1		1				
	* 72 11 1 840 328		Automatikgurt kpl.	1	1			1	1	1		1				
	* ~~72 11 1 832 347~~		Automatikgurt kpl.												1	1
	* ~~72 11 1 840 319~~		Automatikgurt kpl.												1	1
	* 72 11 1 832 348		Automatikgurt kpl.												1	1
	* 72 11 1 840 320		Automatikgurt kpl.												1	1
2	* 72 11 1 821 788		Untergurt	2	2			2	2	2		2				
	* 72 11 1 840 331		Untergurt	2	2			2	2	2		2				
	* 72 11 1 832 351		Untergurt												2	2
	* 72 11 1 840 323		Untergurt												2	2
3	72 11 1 808 673		Scheibe	2	2			2	2	2		2			2	2
4	72 11 1 808 672		Federscheibe	6	6			6	6	6		6			6	6
5	72 11 1 814 956		Schraube	4	4			4	4	4		4			4	4
6	72 11 1 808 464		Abdeckkappe	4	4			4	4	4		4			4	4
7	41 14 1 836 103		Platte	2	2			2	2	2		2				
8	07 11 9 936 670		Fächerzahnscheibe	2	2			2	2	2		2			2	2
9	72 11 1 832 030		Umlenkbeschlag	2	2			2	2	2		2			2	2
10	72 11 1 832 281		Haken	2	2			2	2	2		2			2	2
11	07 11 9 932 043		Federscheibe	2	2			2	2	2		2			2	2
12	07 11 9 913 231		6 KT SHR	2	2			2	2	2		2			2	2
13	72 11 1 819 812		Schraube	2	2			2	2	2		2			2	2
14	72 11 1 813 919		Buchse	4	4			4	4	4		4			4	4
15	72 11 1 813 915		Abstandbuchse	2	2			2	2	2		2			2	2

Part No. No. de pièce Onderdeel-Nr.	Symbol	Denomination of parts	Dénomination de pièces	Benaming
		Autoflug	Autoflug	Autoflug
* ~~72 11 1 832 341~~		Safety autom.kpl.	Sangle autom.kpl.	Stuk autom.kpl.
* 72 11 1 840 327		Safety autom.kpl.	Sangle autom.kpl.	Stuk autom.kpl.
* ~~72 11 1 832 342~~		Safety autom.kpl.	Sangle autom.kpl.	Stuk autom.kpl.
* 72 11 1 840 328		Safety autom.kpl.	Sangle autom.kpl.	Stuk autom.kpl.
* ~~72 11 1 832 347~~		Safety autom.kpl.	Sangle autom.kpl.	Stuk autom.kpl.
* ~~72 11 1 840 319~~		Safety autom.kpl.	Sangle autom.kpl.	Stuk autom.kpl.
* 72 11 1 832 348		Safety autom.kpl.	Sangle autom.kpl.	Stuk autom.kpl.
* 72 11 1 840 320		Safety autom.kpl.	Sangle autom.kpl.	Stuk autom.kpl.
* 72 11 1 821 788		lower supp. member	sangle inférieure	deel v. d. veiligi
* 72 11 1 840 331		lower supp.member	sangle inférieure	deel v.d.veiligh
* 72 11 1 832 351		lower supp. member	sangle inférieure	deel v. d. veiligi
* 72 11 1 840 323		lower supp.member	sangle inférieure	deel v.d.veiligh
72 11 1 808 673		Washer	Disque	Ring
72 11 1 808 672		Spring washer	Disque élastique	Veerring
72 11 1 814 956		Screw	Vis	Bout
72 11 1 808 464		Covering cap	Chape d.couverture	Kap
41 14 1 836 103		Plate	Plaque	Plaat
07 11 9 936 670		Tooth lock washer	Disque dentée	Tandveerring
72 11 1 832 030		guide bracket	ferrure d. inférieure	half-cirkelv. me
72 11 1 832 281		Clamp	Crochet	Haak
07 11 9 932 043		Spring washer	Disque élastique	Veerring
07 11 9 913 231		6KT SHR	6KT SHR	6KT SHR
72 11 1 819 812		Screw	Vis	Bout
72 11 1 813 919		Bush	Douille	Bus
72 11 1 813 915		Spacer bush	Douille d'ecartement	Afstandsbus

Reservdels-Nr N° de pezzo N° pieza	Symbol	Reservdels-benämning	Denominazione pezzo	Designació pieza
		Autoflug	Autoflug	Autoflug
* ~~72 11 1 832 341~~		Bält autom.kpl.	Cintura autom.kpl.	Cinturon autom
* 72 11 1 840 327		Bält autom.kpl.	Cintura autom.kpl.	Clinturon auto
* ~~72 11 1 832 342~~		Bält autom.kpl.	Cintura autom.kpl.	Cinturon autom
* 72 11 1 840 328		Bält autom.kpl.	Cintura autom.kpl.	Cinturon autom
* ~~72 11 1 832 347~~		Bält autom.kpl.	Cintura autom.kpl.	Cinturon autom
* ~~72 11 1 840 319~~		Bält autom.kpl.	Cintura autom.kpl.	Cinturon autom
* 72 11 1 832 348		Bält autom.kpl.	Cintura autom.kpl.	Cinturon autom
* 72 11 1 840 320		Bält autom.kpl.	Cintura autom.kpl.	Cinturon autom
* 72 11 1 821 788		säkerh. bältets underd	corrente inferiore	cinturón inferi
* 72 11 1 840 331		säkerh.bältets underd	corrente inferiore	cinturón inferio
* 72 11 1 832 351		säkerh. bältets underd	corrente inferiore	cinturón inferio
* 72 11 1 840 323		säkerh.bältets underd.	corrente inferiore	cinturón inferio
72 11 1 808 673		Bricka	Rondela	Arandela
72 11 1 808 672		Fjäderbricka	Rondella elastica	Arandela elásti
72 11 1 814 956		Bult	Vite	Tornillo
72 11 1 808 464		Kapa	Cuffia d.copertura	Caperuza cober
41 14 1 836 103		Platta	Piastra	Placa
07 11 9 936 670		Taggbricka	Rondella dent.,a vent.	Arand.elástica
72 11 1 832 030		säkerh. bältets styrd.	deflet. d. appeennam.	guarnic. d. reen
72 11 1 832 281		Hake	Gancio	Gancho
07 11 9 932 043		Fjäderbricka	Rondella elastica	Arandela elást
07 11 9 913 231		6KT SHR	6KT SHR	6KT SHR
72 11 1 819 812		Bult	Vite	Tornillo
72 11 1 813 919		Bussning	Boccola	Casquillo
72 11 1 813 915		Distansbussning	Boccola d.distanziatr	Casquillo dista

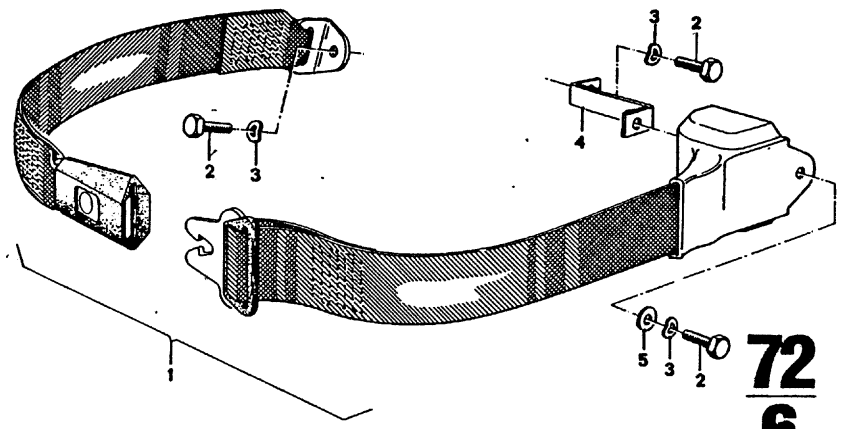

72
6

4/75

Teil-Nr.	Symbol	Teil-Benennung	Stück/E 2.5 CS	2.5 CSA	2800 CS	2800 CSA	3.0 CS	3.0 CSA	3.0 CSI	3.0 CS-L	3.0 CSI-L	USA 2800 CS	2800 CSA	3.0 CS	3.0 CSA
		Autoflug													
72 11 1 826 725	U	Automatikgurt kpl.												2	2
72 11 1 840 324	U	Automatikgurt kpl.												2	2
~~* 72 11 1 832 424~~		Automatikgurt kpl.	2	2			2	2	2		2				
* 72 11 1 840 332		Automatikgurt pkl.	2	2			2	2	2		2				
72 11 1 814 956		Schraube	6	6			6	6	6		6			6	6
72 11 1 808 672		Federscheibe	4	4			4	4	4		4			4	4
72 11 1 820 980		Befestigungswinkel	2	2			2	2	2		2			2	2
72 11 1 808 673		Scheibe	2	2			2	2	2		2			2	2

4/75 **72** / **6**

Bemerkungen
Remarks
Observations
Opmerkingen
Anmärkningar
Osservazione
Observaciones

** Fg→
Modell 73

~~* 72 11 1 832 424~~
* 72 11 1 840 332
Sonderausstattung

Part No. No. de pièce Onderdeel-Nr.	Symbol	Denomination of parts	Dénomination de pièces	Benaming
		Autoflug	Autoflug	Autoflug
72 11 1 826 725	U	Safety autom.kpl.	Sangle autom.kpl.	Stuk autom.kpl.
72 11 1 840 324	U	Safety autom.kpl.	Sangle autom.kpl.	Stuk autom.kpl.
~~* 72 11 1 832 424~~	U	Safety autom.kpl.	Sangle autom.kpl.	Stuk autom.kpl.
* 72 11 1 840 332	U	Safety autom.kpl.	Sangle autom.kpl.	Stuk autom.kpl.
72 11 1 814 956		Screw	Vis	Bout
72 11 1 808 672		Spring washer	Disque élastique	Veerring
72 11 1 820 980		Window guide fasten.	Comière d.fixation	Bevestigingshoek
72 11 1 808 673		Washer	Disque	Ring

Reservdels-Nr N° de pezzo N° pieza	Symbol	Reservdels-benämning	Denominazione pezzo	Designación pieza
		Autoflug	Autoflug	Autoflug
72 11 1 826 725	U	Bält autom.kpl.	Cintura autom.kpl.	Cinturon autom.kpl.
72 11 1 840 324	U	Bält autom.kpl.	Cintura autom.kpl.	Cinturon autom.kpl.
~~* 72 11 1 832 424~~	U	Bält autom.kpl.	Cintura autom.kpl.	Cinturon autom.kpl.
* 72 11 1 840 332	U	Bält autom.kpl.	Cintura autom.kpl.	Cinturon autom.kpl.
72 11 1 814 956		Bult	Vite	Tornillo
72 11 1 808 672		Fjäderbricka	Rondella elastica	Arandela elástica
72 11 1 820 980		Vinkelstöd	Squadretta fissaggio	Angulo d.sujeción
72 11 1 808 673		Bricka	Rondella	Arandela

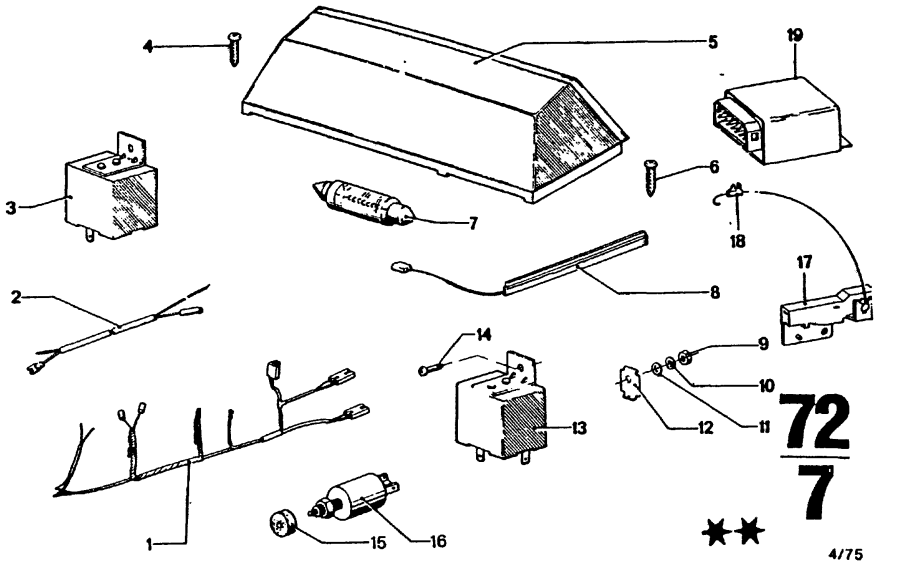

Bild-Nr.	Teil-Nr.	Symbol	Teil-Benennung	Stück/E 2.5 CS	2.5 CSA	2800 CS	2800 CSA	3.0 CS	3.0 CSA	3.0 CSi		3.0 CS-L	3.0 CSI-L				USA 2800 CS	2800 CSA	3.0 CS	3.0 CSA						
1	61 12 1 355 240		Leitung für Gurtwarnsystem																1	1					
2	61 12 1 352 827		Leitung für Warnsystem																1	1					
3	61 33 1 352 726		Summer für Kontrolleuchte																1	1					
4	07 11 9 907 794		BL SHR B 4,2 x 9,5																1	1					
5	* 63 31 1 355 011		Kontrolleuchte pkl.																1	1					
	* 63 31 1 357 358		Kontrolleuchte kpl.																1	1					
6	07 11 9 906 737		BL SHR B 3,9 x 13																1	1					
7	07 11 9 978 340		Glühlampe L 12 V 5 W																1	1					
8	61 31 1 355 308		Bandschalter																1	1					
9	07 11 9 922 038		6 KT MU M 5																	1					
10	07 11 9 932 047		Federscheibe B 5																	1					
11	07 11 9 936 418		Scheibe 5,3																	1					
12	61 13 1 355 296		Verdrehschutz																	1					
13	61 31 1 355 194		Relais für Gurtwarnsystem																	1					
14	07 11 9 907 697		LIN SHR AM 5 x 15																	1					
15	61 31 1 355 197		Ganganzeige-Schalter																1						
16	61 31 1 355 275		Kappe																1						
17	61 31 1 357 419		Sitzschalter																4	4					
18	61 31 1 357 828		Befestigungsclip																4	4					
19	61 31 1 357 360		Gurt-Anlaß Steuergerät																1	1					

Bemerkungen
Remarks
Observations
Opmerkingen
Anmärkningar
Osservazione
Observaciones

** Fg→

3.0 CS (USA) 2 240 143
3.0 CSA (USA) 2 250 071

* 63 31 1 355 011 →Fg
* 63 31 1 357 358 Fg→

USA-Modell 74

Part No. No. de pièce Onderdeel-Nr	Symbol	Denomination of parts	Dénomination de pièces	Benaming
61 12 1 355 240		Line for belt warning system	Ligne pour sangle système d'avertiss.	Kabel voor rier waarschuwings
61 12 1 352 827		Line for warning system	Ligne pour système d'avertiss.	Kabel voor waarschuwings
61 33 1 352 726		Buzzer for control lamp	Vibreur pour lampe de controle	Zoemer voor controle lamp
07 11 9 907 794		Control lamp kpl.	Lampe d.controle kpl.	Controle lamp k
* 63 31 1 355 011		BL SHR B 4,2 x 9,5	BL SHR B 4,2 x 9,5	BL SHR B 4,2 x
* 63,31 1 357 358		Control lamp kpl.	Lampe d.controle kpl.	Controle lamp k
07 11 9 906 737		BL SHR B 3,9 x 13	BL SHR B 3,9 x 13	BL SHR B 3,9 x
07 11 9 978 340		Bulb L 12 V/5 W	Lampe L 12 V/5 W	Gloeilamp L 12V
61 31 1 355 308		Switch	Interrupteur	Schakelaar
07 11 9 922 038		Hex nut M 5	Ecrou à six pans M 5	Zeskantmoer M
07 11 9 932 047		Spring washer B 5	Disque élastique B 5	Veerring B 5
07 11 9 936 418		Washer 5,3	Disque 5,3	Ring 5,3
61 13 1 355 296		Twist protection	Protection amovible	Torsiebeveilig
61 31 1 355 194		Relay for belt warning system	Relais pour sangle système d'avertissem	Relais voor rie waarschuwings
07 11 9 907 697		LIN SHR AM 5 x 15	LIN SHR AM 5 x 15	LIN SHR AM 5 x
61 31 1 355 197		Gear indication switc	Interrupteur indic.d.v.	Snelheidsindic schakelaar
61 31 1 355 275		Cap	Chape	Kap
61 31 1 357 419		Seat switch	Interrupteur siège	Zittingsschake
61 31 1 357 828		Fastening clip	Clip de support	Bevestigingscl
61 31 1 357 360		Belt starting control unit	Commande avec courroie revenu	Stekker voor bedieningstoes

Reservdels-Nr N° de pezzo N° pieza	Symbol	Reservdels-benämning	Denominazione pezzo	Designacio pieza
61 12 1 355 240		Kabel för kärp varningssystem	Cavo per cintura sistema l'avvertimen.	Cable para cin sistema aviso
61 12 1 352 827		Kabel för varningssystem	Cavo per sistema l'avvertimen.	Cable para sistema aviso
61 33 1 352 726		Summer för kontrollamp	Cicalino per lampada di controllo	Zumbador para luz de control
07 11 9 907 794		BL SHR B 4,2 x 9,5	BL SHR B 4,2 x 9,5	BL SHR B 4,2 x
* 63 31 1 355 011		Controllamp kpl.	Lampada d.contr.kpl.	Luz d.control k
* 63 31 1 357 358		Controllamp kpl.	Lampada d.contr.kpl.	Luz d.control k
07 11 9 906 737		BL SHR B 3,9 x 13	BL SHR B 3,9 x 13	BL SHR B 3,9 x
07 11 9 978 340		Glädlampa L 12V/5W	Lampadine L 12V/5W	Bombilla L 12V
61 31 1 355 308		Kontakt	Interruttore nastro	Interruptor de l
07 11 9 922 038		Mutter M 5	Dado esagonale M 5	Tuerca hexago
07 11 9 932 047		Fjäderbricka B 5	Rondella elastica B 5	Arandela elásti
07 11 9 936 418		Bricka 5,3	Rondella 5,3	Arandela 5,3
61 13 1 355 296		Vridningskydd	Protez.della torsione	Protec.cont.el
61 31 1 355 194		Relä för kärp varningssystem	Relais per cintura sistema l'avvertimen.	Relé para cintu sistema aviso
07 11 9 907 697		LIN SHR AM 5 x 15	LIN SHR AM 5 x 15	LIN SHR AM 5 x
61 31 1 355 197		Växelangivarekontakt	Interrutt.indic.marce	Interrupt.d.indi
61 31 1 355 275		Kåpa	Cuffia	Caperuza
61 31 1 357 419		Sitskontakt	Interruttore sedile	Interruptor asi
61 31 1 357 828		Fäste clip	Clip di fissaggio	Clip de sujeci
61 31 1 357 360		Bälte för anlopning styrapparat	Centralino per cintura d'avviamento	Mandro para cinturón revinl

TEILENUMMERN-INDEX

Part number index
Index des numéros de pieces
Onderdelennummer index

Reservdelsnummer - index
Indice dei numeri dei ricambi
Indice de numeros de repuesto

Teile-Nr.	Haupt-gruppe	Seite	Bild-Nr.	Teile-Nr.	Haupt-gruppe	Seite	Bild-Nr.	Teile-Nr.	Haupt-gruppe	Seite
07 11 9 900 658	54	5	17	07 11 9 906 705	51	37	2	07 11 9 907 786	61	12
07 11 9 900 717	64	18	6	07 11 9 906 737	72	5	6	07 11 9 907 786	64	7
07 11 9 900 737	41	13	10	07 11 9 906 743	63	10	15	07 11 9 907 786	64	16
07 11 9 900 763	41	11	12	07 11 9 906 744	63	9	2	07 11 9 907 786	64	22
07 11 9 900 773	41	13	13	07 11 9 906 750	51	26	2	07 11 9 907 789	51	66
07 11 9 901 231	51	7	15	07 11 9 906 750	71	2	17	07 11 9 907 794	51	24
07 11 9 901 231	51	9	4	07 11 9 906 752	71	2	17	07 11 9 907 794	51	24
07 11 9 901 236	51	45	3	07 11 9 906 762	61	8	11	07 11 9 907 794	61	8
07 11 9 901 238	51	45	2	07 11 9 906 762	64	20	5	07 11 9 907 794	72	5
07 11 9 901 690	54	5	19	07 11 9 906 762	64	22	13	07 11 9 907 945	61	14
07 11 9 901 713	51	21	17	07 11 9 906 762	64	22	22	07 11 9 907 956	51	23
07 11 9 901 720	51	21	17	07 11 9 906 762	64	23	2	07 11 9 907 956	51	25
07 11 9 901 720	51	22	15	07 11 9 906 762	64	23	13	07 11 9 907 956	64	6
07 11 9 901 723	51	21	10	07 11 9 906 770	51	25	12	07 11 9 909 810	71	4
07 11 9 901 726	54	4	6	07 11 9 906 822	61	6	2	07 11 9 909 810	71	5
07 11 9 901 734	64	6	13	07 11 9 907 513	51	19	11	07 11 9 909 810	71	9
07 11 9 901 773	51	72	3	07 11 9 907 521	51	19	8	07 11 9 909 810	71	10
07 11 9 901 827	41	12	15	07 11 9 907 611	54	5	23	07 11 9 910 405	51	7
07 11 9 901 827	51	72	18	07 11 9 907 615	51	12	19	07 11 9 910 407	51	8
07 11 9 901 861	51	73	8	07 11 9 907 616	51	20	23	07 11 9 910 435	51	6
07 11 9 902 108	63	10	10	07 11 9 907 621	52	24	20	07 11 9 910 435	51	11
07 11 9 902 222	52	44	2	07 11 9 907 621	64	5	2	07 11 9 910 436	51	4
07 11 9 902 410	52	24	2	07 11 9 907 627	51	27	8	07 11 9 910 440	51	2
07 11 9 902 412	51	57	6	07 11 9 907 634	51	45	9	07 11 9 910 440	51	3
07 11 9 902 417	51	63	1	07 11 9 907 635	71	4	10	07 11 9 910 478	51	1
07 11 9 902 417	51	63	3	07 11 9 907 637	63	9	12	07 11 9 910 480	51	3
07 11 9 902 428	51	62	3	07 11 9 907 639	51	20	16	07 11 9 911 686	64	12
07 11 9 902 428	51	63	7	07 11 9 907 639	61	8	4	07 11 9 912 310	41	17
07 11 9 902 428	63	10	12	07 11 9 907 639	64	23	6	07 11 9 912 506	64	12
07 11 9 902 439	51	14	11	07 11 9 907 649	51	19	20	07 11 9 912 516	51	9
07 11 9 902 439	51	14	13	07 11 9 907 659	51	27	14	07 11 9 912 516	51	30
07 11 9 902 441	51	14	12	07 11 9 907 655	41	13	13	07 11 9 912 535	64	12
07 11 9 902 454	54	2	11	07 11 9 907 688	51	31	5	07 11 9 912 546	51	4
07 11 9 902 459	51	15	20	~~07 11 9 907 697~~	51	27	11	07 11 9 912 553	64	12
07 11 9 902 459	51	15	22	07 11 9 907 697	54	1	16	07 11 9 912 725	64	12
07 11 9 902 475	64	18	5	07 11 9 907 697	72	5	14	07 11 9 912 870	51	6
07 11 9 902 475	64	19	5	07 11 9 907 698	71	9	15	07 11 9 912 870	51	11
07 11 9 902 476	54	5	13	07 11 9 907 698	71	10	15	07 11 9 912 872	51	6
07 11 9 902 483	51	23	2	07 11 9 907 701	51	46	8	07 11 9 912 872	51	11
07 11 9 902 483	72	1	2	07 11 9 907 707	61	13	11	07 11 9 913 071	54	3
07 11 9 902 483	72	2	7	07 11 9 907 712	51	60	4	07 11 9 913 084	54	4
07 11 9 902 483	72	3	2	07 11 9 907 720	63	10	15	07 11 9 913 091	64	3
07 11 9 902 497	51	21	6	07 11 9 907 721	51	35	10	07 11 9 913 091	64	4
07 11 9 902 500	61	7	13	07 11 9 907 727	51	72	8	07 11 9 913 218	51	5
07 11 9 902 502	51	73	14	07 11 9 907 727	63	5	8	07 11 9 913 218	51	10
07 11 9 902 506	51	62	7	07 11 9 907 730	51	12	3	07 11 9 913 218	51	72
07 11 9 902 506	51	63	10	07 11 9 907 733	61	8a	3	07 11 9 913 231	51	10
07 11 9 902 573	51	14	11	07 11 9 907 740	63	9	2	07 11 9 913 231	64	16
07 11 9 902 573	51	14	13	07 11 9 907 741	51	19	4	07 11 9 913 231	72	5
07 11 9 902 580	51	62	5	07 11 9 907 741	61	1	6	07 11 9 913 235	41	12
07 11 9 902 580	51	62	6	07 11 9 907 742	51	58	19	07 11 9 913 235	51	32
07 11 9 904 415	62	1	14	07 11 9 907 742	51	59	15	07 11 9 913 241	64	16
07 11 9 904 415	62	1a	8	07 11 9 907 760	51	23	5	07 11 9 913 241	65	7
07 11 9 906 026	71	2	14	07 11 9 907 770	61	3	5	07 11 9 913 420	51	32
07 11 9 906 026	71	4	18	07 11 9 907 770	64	14	4	07 11 9 913 426	51	20
07 11 9 906 032	71	2	15	07 11 9 907 770	64	15	3	07 11 9 913 426	51	35
07 11 9 906 032	71	4	19	07 11 9 907 770	64	17	15	07 11 9 913 426	71	4
07 11 9 906 036	71	2	16	07 11 9 907 786	51	19	7	07 11 9 913 426	71	5
07 11 9 906 036	71	4	20	07 11 9 907 786	51	20	5	07 11 9 913 426	71	9
07 11 9 906 415	51	27	11	07 11 9 907 786	51	46	9	07 11 9 913 426	71	10
07 11 9 906 423	51	73	5	07 11 9 907 786	51	73	17	07 11 9 913 441	51	12
07 11 9 906 705	51	12	9	07 11 9 907 786	61	3	5	07 11 9 913 441	64	6

TEILENUMMERN-INDEX

Part number index
Index des numéros de pieces
Onderdelennummer index

Reservdelsnummer - index
Indice dei numeri dei ricambi
Indice de numeros de repuesto

Teile-Nr.	Haupt-gruppe	Seite	Bild-Nr.
07 11 9 913 442	51	33	11
07 11 9 913 442	51	34	2
07 11 9 913 442	51	35	3
07 11 9 913 442	54	5	10
07 11 9 913 455	41	18	3
07 11 9 913 457	51	32	15
07 11 9 913 459	41	16	18
07 11 9 913 466	51	2	5
07 11 9 913 466	51	3	21
07 11 9 913 466	51	8	5
07 11 9 913 466	51	30	8
07 11 9 913 466	51	31	9
07 11 9 913 466	51	38a	7
07 11 9 913 466	64	17	18
07 11 9 913 466	64	21	1
07 11 9 913 466	64	22	9
07 11 9 913 466	65	7	9
07 11 9 913 468	52	24	14
07 11 9 913 470	41	16	4
07 11 9 913 472	41	11	5
07 11 9 913 477	51	3	22
07 11 9 913 477	51	5	12
07 11 9 913 477	51	10	20
07 11 9 913 477	61	10	13
07 11 9 913 482	41	17	26
07 11 9 913 569	52	24	9
07 11 9 913 616	63	9	19
07 11 9 913 620	61	2	2
07 11 9 913 624	51	10	4
07 11 9 913 624	41	15	20
07 11 9 913 627	51	31	11
07 11 9 913 627	61	9	9
07 11 9 913 644	51	6	13
07 11 9 913 644	51	7	5
07 11 9 913 644	51	8	4
07 11 9 913 644	51	11	6
07 11 9 913 644	51	73	10
07 11 9 913 652	41	11	8
07 11 9 913 652	64	12	2
07 11 9 913 652	64	12	17
07 11 9 913 657	51	8	11
07 11 9 913 662	51	8	19
07 11 9 913 836	64	12	13
07 11 9 913 836	64	12	18
07 11 9 913 855	64	12	21
07 11 9 915 615	51	45	1
07 11 9 915 652	51	19	21
07 11 9 916 468	51	58	6
07 11 9 916 468	51	59	4
07 11 9 916 818	64	5	7
07 11 9 916 820	61	13	17
07 11 9 916 823	41	15	10
07 11 9 916 823	65	7	1
07 11 9 916 941	41	8	15
07 11 9 916 959	41	3	4
07 11 9 919 363	61	7	11
07 11 9 919 367	63	2	3
07 11 9 919 367 (80) FX	3	2	
07 11 9 919 969	51	10	21
07 11 9 919 978	41	11	13
07 11 9 921 054	51	32	18
07 11 9 921 076	51	6	12
07 11 9 921 076	51	11	5
~~07 11 9 921 098~~	61	14	11
07 11 9 921 220	51	31	10
07 11 9 922 026	64	6	16
07 11 9 922 028	51	14	8
07 11 9 922 028	51	39	3
07 11 9 922 028	64	3	5
07 11 9 922 028	64	4	6
07 11 9 922 028	64	21	10
07 11 9 922 035	41	9	4
07 11 9 922 035	63	8	7
07 11 9 922 036	62	1	6
07 11 9 922 038	51	5	11
07 11 9 922 038	51	10	11
07 11 9 922 038	51	12	7
07 11 9 922 038	51	72	6
07 11 9 922 038	51	58	12
07 11 9 922 038	51	59	8
07 11 9 922 038	51	72	6
07 11 9 922 038	52	24	21
07 11 9 922 038	61	8	8
07 11 9 922 038	63	9	14
07 11 9 922 038	64	5	4
07 11 9 922 038	64	16	10
07 11 9 922 038	64	22	2
07 11 9 922 038	71	4	12
07 11 9 922 038	71	5	12
07 11 9 922 038	71	9	12
07 11 9 922 038	71	10	12
07 11 9 922 038	72	5	9
07 11 9 922 050	51	38a	2
07 11 9 922 053	41	16	16
07 11 9 922 053	51	12	16
07 11 9 922 053	71	4	8
07 11 9 922 053	71	9	8
07 11 9 922 054	51	33	15
07 11 9 922 054	64	2	11
07 11 9 922 054	64	4	12
07 11 9 922 054	71	5	8
07 11 9 922 054	71	10	8
07 11 9 922 058	41	13	1
07 11 9 922 058	51	1	7
07 11 9 922 058	51	3	10
07 11 9 922 058	51	5	4
07 11 9 922 058	51	7	9
07 11 9 922 058	51	8	12
07 11 9 922 058	51	9	11
07 11 9 922 058	51	10	7
07 11 9 922 058	51	27	18
07 11 9 922 058	51	73	3
07 11 9 922 058	54	5	12
07 11 9 922 058	61	10	11
07 11 9 922 058	61	12	8
07 11 9 922 058	64	17	4
07 11 9 922 058	64	21	3
07 11 9 922 058	64	22	12
07 11 9 922 087	41	15	4
07 11 9 922 087	41	17	23
07 11 9 922 087	51	1	17
07 11 9 922 087	51	2	11
07 11 9 922 087	51	3	4
07 11 9 922 087	51	4	7
07 11 9 922 087	51	6	7
07 11 9 922 087	51	8	10
07 11 9 922 087	51	11	16
07 11 9 922 087	51	19	5
07 11 9 922 087	51	20	3
07 11 9 922 087	51	27	7
07 11 9 922 087	51	58	12
07 11 9 922 087	61	2	12
07 11 9 922 087	61	10	15
07 11 9 922 087	61	13	14
07 11 9 922 087	64	12	1
07 11 9 922 087	64	12	12
07 11 9 922 087	64	17	14
07 11 9 922 113	72	1	13
07 11 9 922 113	72	3	12
07 11 9 922 426	51	33	5
07 11 9 924 041	71	3	8
07 11 9 924 041	71	8	8
07 11 9 930 432	51	11	14
07 11 9 931 025	64	4	8
07 11 9 931 025	64	6	15
07 11 9 931 027	51	58	7
07 11 9 931 027	51	59	5
07 11 9 931 033	63	8	8
07 11 9 931 036	51	5	8
07 11 9 931 036	51	10	9
07 11 9 931 036	51	19	5
07 11 9 931 036	51	20	3
07 11 9 931 036	51	27	7
07 11 9 931 036	51	58	11
07 11 9 931 036	51	59	7
07 11 9 931 036	51	72	5
07 11 9 931 036	61	8	13
07 11 9 931 038	63	9	13
07 11 9 931 043	41	16	2
07 11 9 931 043	51	72	11
07 11 9 931 044	51	1	6
07 11 9 931 044	51	3	9
07 11 9 931 044	51	5	3
07 11 9 931 044	51	10	6
07 11 9 931 044	51	27	24
07 11 9 931 044	51	33	13
07 11 9 931 044	54	5	8
07 11 9 931 044	64	17	6
07 11 9 931 044	64	22	10
07 11 9 931 046	41	18	5
07 11 9 931 056	51	7	7
07 11 9 931 056	51	8	14
07 11 9 931 065	61	2	3
07 11 9 931 067	41	15	22
07 11 9 931 067	41	17	27
07 11 9 931 067	51	3	6
07 11 9 931 067	51	7	3
07 11 9 931 067	51	9	8
07 11 9 931 067	51	10	22
07 11 9 931 067	61	13	11
07 11 9 931 067	64	17	12
07 11 9 931 636	51	66	3
07 11 9 931 637	61	7	10
07 11 9 931 652	51	19	18
07 11 9 931 664	64	12	4
07 11 9 932 043	72	5	11
07 11 9 932 045	62	1	5
07 11 9 932 047	51	12	6
07 11 9 932 047	72	5	10
07 11 9 932 060	51	33	14
07 11 9 932 062	52	24	8
07 11 9 932 062	65	7	10
07 11 9 932 072	41	11	4
07 11 9 932 072	41	17	25
07 11 9 932 072	51	7	16
07 11 9 932 072	51	9	12
07 11 9 932 072	61	12	7
07 11 9 932 072	71	4	7
07 11 9 932 072	71	5	7
07 11 9 932 072	71	9	7
07 11 9 932 072	71	10	7
07 11 9 932 079	63	9	18
07 11 9 932 081	61	10	16
07 11 9 932 082	51	7	8
07 11 9 932 082	51	8	13
07 11 9 932 094	41	17	22
07 11 9 932 095	41	11	9
07 11 9 932 095	41	15	23
07 11 9 932 095	41	17	28
07 11 9 932 095	51	1	16
07 11 9 932 095	51	2	10
07 11 9 932 095	51	3	5
07 11 9 932 095	51	4	9
07 11 9 932 095	51	9	3
07 11 9 932 095	61	2	4
07 11 9 932 095	64	12	16
07 11 9 932 095	64	12	21
07 11 9 932 096	64	12	1
~~07 11 9 932 104~~	61	14	10
07 11 9 932 112	64	12	11
07 11 9 932 112	64	12	14
07 11 9 932 112	64	12	16
07 11 9 932 132	72	4	13
07 11 9 932 162	54	5	21
07 11 9 932 820	64	4	16
07 11 9 932 822	51	20	11
07 11 9 933 034	51	31	4
07 11 9 933 034	64	3	7
07 11 9 933 034	64	4	5
07 11 9 933 034	64	19	14
07 11 9 933 034	64	21	9
07 11 9 933 059	52	24	19
07 11 9 933 060	51	5	10
07 11 9 933 060	51	10	10
07 11 9 933 060	51	20	15
07 11 9 933 060	51	27	3
07 11 9 933 060	51	58	10
07 11 9 933 060	51	59	6
07 11 9 933 060	64	5	6
07 11 9 933 060	64	16	9
07 11 9 933 060	64	22	3
07 11 9 933 060	71	4	11
07 11 9 933 060	71	5	11
07 11 9 933 060	71	9	11
07 11 9 933 060	71	10	13
07 11 9 933 078	41	18	4
07 11 9 933 079	41	16	3
07 11 9 933 079	51	12	15
07 11 9 933 079	64	2	10
07 11 9 933 079	64	6	9
07 11 9 933 082	41	13	2
07 11 9 933 082	51	2	3
07 11 9 933 082	51	3	23
07 11 9 933 082	51	10	17
07 11 9 933 082	51	19	19
07 11 9 933 082	51	27	17
07 11 9 933 082	51	30	10
07 11 9 933 082	51	31	8
07 11 9 933 082	51	32	17
07 11 9 933 082	51	34	3
07 11 9 933 082	51	35	4
07 11 9 933 082	52	24	15
07 11 9 933 082	64	17	5
07 11 9 933 082	64	21	4
07 11 9 933 082	64	22	11
07 11 9 933 095	41	15	5
07 11 9 933 095	51	2	13
07 11 9 933 096	41	15	21
07 11 9 933 096	51	4	6
07 11 9 933 096	51	6	6
07 11 9 933 096	51	7	4
07 11 9 933 096	51	8	3
07 11 9 933 096	51	10	3
07 11 9 933 096	51	11	15
07 11 9 933 096	51	30	13
07 11 9 933 096	61	2	13
07 11 9 933 096	64	9	4
07 11 9 933 096	64	12	2
07 11 9 933 096	64	12	13
07 11 9 933 096	64	17	13
07 11 9 933 148	51	6	14
07 11 9 933 148	51	11	2
07 11 9 934 071	71	2	2
07 11 9 936 036	51	35	9
07 11 9 936 037	41	13	12
07 11 9 936 037	51	14	7
07 11 9 936 037	54	4	4
07 11 9 936 105	41	12	8
07 11 9 936 107	61	8	7
07 11 9 936 107	64	20	4
07 11 9 936 107	64	22	14
07 11 9 936 107	64	22	23
07 11 9 936 107	64	23	3
07 11 9 936 107	65	7	4
07 11 9 936 112	51	19	6
07 11 9 936 112	51	20	4
07 11 9 936 112	64	5	3
07 11 9 936 115	64	18	7
07 11 9 936 133	51	20	13
07 11 9 936 133	64	4	11
07 11 9 936 133	65	7	2
07 11 9 936 134	61	10	12
07 11 9 936 207	61	9	10
07 11 9 936 337	61	10	19
07 11 9 936 412	51	14	6
07 11 9 936 412	51	58	18
07 11 9 936 412	64	3	6
07 11 9 936 414	51	59	14
07 11 9 936 418	51	25	11
07 11 9 936 418	51	72	12
07 11 9 936 418	64	16	5
07 11 9 936 418	72	5	11
07 11 9 936 419	41	12	9
07 11 9 936 419	51	32	7
07 11 9 936 424	51	12	6
07 11 9 936 424	51	33	8
07 11 9 936 424	51	35	10
07 11 9 936 425	41	11	16
07 11 9 936 425	41	13	5
07 11 9 936 425	51	2	11
07 11 9 936 425	51	3	12
07 11 9 936 425	51	3	13
07 11 9 936 425	51	8	14
07 11 9 936 425	51	27	15
07 11 9 936 425	51	27	16
07 11 9 936 425	51	30	17
07 11 9 936 425	51	31	18
07 11 9 936 425	51	32	19
07 11 9 936 425	51	34	20
07 11 9 936 425	61	10	21
07 11 9 936 426	64	2	22
07 11 9 936 426	64	6	23
07 11 9 936 430	71	3	24
07 11 9 936 430	71	8	25
07 11 9 936 431	41	15	26
07 11 9 936 432	41	17	27
07 11 9 936 432	51	1	28
07 11 9 936 432	51	2	29
07 11 9 936 432	51	4	30
07 11 9 936 432	51	6	31
07 11 9 936 432	51	8	32
07 11 9 936 432	51	30	33
07 11 9 936 610	54	3	34
07 11 9 936 620	54	1	35
07 11 9 936 631	54	5	36
07 11 9 936 640	41	11	37
07 11 9 936 670	72	4	38
07 11 9 936 670	72	5	39
07 11 9 942 072	54	3	40
07 11 9 949 059	52	24	41
07 11 9 949 208	51	28	42
07 11 9 949 218	72	4	43
07 11 9 949 224	64	6	44
07 11 9 949 258	64	7	45
07 11 9 951 461	64	9	46
07 11 9 952 058	65	7	47
07 11 9 963 016	62	1	48
07 11 9 963 016	62	1	49
07 11 9 977 235	61	14	50
07 11 9 978 205	63	8	51
07 11 9 978 227	63	8	52
07 11 9 978 227	71	2	53
07 11 9 978 227	71	3	54
07 11 9 978 227	71	6	55
07 11 9 978 254	62	1	56
07 11 9 978 254	62	1	57
07 11 9 978 256	63	2	58
07 11 9 978 256	63	3	59
07 11 9 978 256	63	6	60
07 11 9 978 256	63	6	61
07 11 9 978 256	63	10	62
07 11 9 978 256	71	2	63
07 11 9 978 256	71	3	64
07 11 9 978 256	71	6	65
07 11 9 978 340	63	9	66

ILENUMMERN-INDEX

't number index
ex des numéros de pieces
derdelennummer index

Reservdelsnummer - index
Indice dei numeri dei ricambi
Indice de numeros de repuesto

Teile-Nr.	Haupt-gruppe	Seite	Bild-Nr.	Teile-Nr.	Haupt-gruppe	Seite	Bild-Nr.	Teile-Nr.	Haupt-gruppe	Seite	Bild-Nr.
07 11 9 978 340	63	10	2	12 12 1 352 648	71	2	5	41 11 1 828 085	41	6	8
07 11 9 978 340	71	2	10	12 12 1 353 222	61	1	3	41 11 1 828 086	41	6	8
07 11 9 978 340	71	3	12	12 12 1 353 285	61	1	2	41 11 1 828 218	41	3	3
07 11 9 978 340	71	6	10	~~12 12 1 353 298~~	61	1	5	41 11 1 833 021	41	3	8
07 11 9 978 340	72	5	7	12 12 1 353 322	61	1	7	41 11 1 833 022	41	3	8
07 11 9 978 370	63	5	6	12 12 1 354 555	61	1	5	41 11 1 834 553	41	3	1
07 11 9 978 370	63	8	4	12 12 1 258 158	71	3	6	41 11 1 834 554	41	3	1
07 11 9 978 370	63	9	8	12 12 1 258 159	71	3	6	41 11 1 837 708	41	3	3
07 11 9 978 370	71	2	9	12 12 1 258 973	71	3	6	41 12 1 808 619	41	5	6
07 11 9 978 370	71	3	9	~~12 12 8 536 211~~	71	2	4	41 12 1 815 320	41	5	8
07 11 9 978 370	71	6	13	12 13 8 530 118	41	8	13	41 12 1 817 299	41	5	18
07 11 9 978 384	63	5	6	12 13 8 530 118	41	17	6	41 12 1 832 797	41	5	6
07 11 9 978 384	71	2	9	12 13 8 530 118	61	2	5	41 12 1 833 024	41	5	9
07 11 9 978 390	63	2	10	12 31 8 602 173	64	12	15	41 12 1 834 555	41	5	16
07 11 9 978 390	63	3	9	13 72 8 042 132	64	17	7	41 12 1 834 556	41	5	16
07 11 9 978 390	71	3	8	16 11 4 780 114	63	2	4	41 12 1 834 557	41	5	10
07 11 9 978 390	71	6	11	16 11 4 780 114	63	3	3	41 12 1 834 558	41	5	4
07 11 9 978 391	63	7	7	16 12 4 780 109	51	35	14	41 12 1 834 559	41	6	4
07 11 9 986 250	64	7	19	17 11 1 109 661	64	8	1	41 12 1 834 561	41	6	5
07 11 9 999 111	71	5	11	17 11 1 115 079	64	8	1	41 12 1 834 562	41	6	5
07 12 9 922 719	64	12	5	17 41 1 354 521	64	22	1	41 12 1 834 563	41	5	5
07 12 9 922 739	51	6	9	17 41 1 354 522	64	22	6	41 12 1 834 564	41	5	5
07 12 9 922 739	51	11	13	17 41 1 354 523	64	22	4	41 12 1 841 168	41	5	1
07 12 9 925 707	51	12	2	17 41 1 354 524	64	22	5	41 12 5 503 104	41	4	4
07 12 9 925 708	64	18	2	17 41 1 354 853	64	22	7	41 12 5 672 116	41	5	7
07 12 9 925 708	64	19	3	17 41 1 354 854	64	22	8	41 12 5 676 192	41	5	15
07 12 9 925 709	51	21	8	17 41 1 354 943	64	22	7	41 12 5 676 193	41	4	8
07 12 9 925 711	51	66	5	17 41 1 354 944	64	22	8	41 12 5 703 164	41	5	4
07 12 9 925 712	64	22	25	17 41 1 357 252	64	22	1	41 12 5 703 165	41	5	10
07 12 9 925 712	64	23	5	~~22 71 1 690 110~~	64	12	22	41 12 5 703 166	41	5	4
07 12 9 925 713	51	23	4	24 11 1 203 865	41	15	14	41 12 5 703 172	41	5	1
07 12 9 925 713	51	25	8	31 41 2 000 345	64	12	7	41 13 1 802 615	41	4	1
07 12 9 925 713	64	16	4	32 32 1 104 228	41	13	17	41 13 1 814 031	41	2	6
07 12 9 925 717	61	8	14	32 32 1 104 229	41	13	16	41 13 1 814 032	41	2	6
07 12 9 925 730	63	9	4	32 32 1 104 229	41	18	7	~~41 13 1 814 043~~	41	8	4
07 12 9 925 742	41	8	14	36 11 1 106 017	71	3	13	41 13 1 814 164	41	5	2
07 12 9 925 770	51	7	19	36 11 1 106 017	71	8	13	41 13 1 817 098	41	4	11
07 12 9 925 770	51	9	1	41 00 1 814 256	41	1	1	41 13 1 827 337	41	5	2
07 12 9 925 804	51	21	11	41 00 1 814 259	41	1	1	41 13 1 832 993	41	2	3
07 12 9 925 804	51	22	12	41 00 1 814 265	41	2	5	41 13 1 832 994	41	2	4
07 12 9 926 306	51	25	21	41 00 1 814 267	41	4	10	41 13 1 832 995	41	2	3
07 12 9 926 325	51	15	4	41 00 1 814 277	41	1	1	41 13 1 832 996	41	2	3
07 12 9 926 325	51	15	1	41 00 1 819 586	41	1	1	41 13 1 832 999	41	2	4
07 12 9 926 325	51	73	18	41 00 1 819 587	41	1	1	41 13 1 833 023	41	8	5
07 12 9 948 740	51	19	2	41 00 1 827 689	41	1	1	41 13 1 834 565	41	8	4
07 12 9 948 742	51	14	2	41 00 1 834 552	41	1	1	41 14 1 803 549	41	4	6
07 12 9 948 742	51	69	6	41 00 1 835 230	41	1	1	41 14 1 805 997	41	2	7
07 12 9 948 747	51	17	2	41 00 1 835 231	41	1	1	41 14 1 805 998	41	2	7
07 12 9 948 750	51	20	7	41 00 1 837 255	41	1	1	41 14 1 809 421	61	1	9
07 12 9 948 750	51	30	3	41 00 1 837 256	41	1	1	41 14 1 813 039	41	6	3
~~07 12 9 948 806~~	64	3	13	41 00 1 837 257	41	1	1	41 14 1 814 001	41	3	6
07 12 9 952 014	54	3	14	41 11 1 802 575	41	3	1	41 14 1 814 002	41	3	6
07 12 9 952 018	54	3	11	41 11 1 802 576	41	3	1	41 14 1 814 035	41	2	8
07 12 9 952 026	64	3	17	41 11 1 809 681	41	4	5	41 14 1 814 036	41	2	8
07 12 9 952 034	64	3	16	41 11 1 809 682	41	4	5	41 14 1 814 037	41	4	7
07 12 9 952 062	64	6	2	41 11 1 812 936	41	3	1	41 14 1 814 038	41	4	7
07 21 9 922 038	51	32	4	41 11 1 813 416	41	3	3	41 14 1 814 039	41	4	3
11 64 0 743 186	64	12	14	41 11 1 814 061	41	6	9	41 14 1 814 040	41	4	3
12 12 1 351 544	71	2	4	41 11 1 814 062	41	6	9	41 14 1 814 227	41	6	2
12 12 1 351 544	71	4	17	41 11 1 816 760	41	3	2	41 14 1 814 228	41	6	2
12 12 1 351 716	71	2	5	41 11 1 822 245	41	3	1	41 14 1 814 263	41	3	6
12 12 1 351 717	71	2	5	41 11 1 822 246	41	3	1	41 14 1 814 264	41	3	6

TEILENUMMERN-INDEX

Part number index
Index des numéros de pieces
Onderdelennummer index

Reservdelsnummer - index
Indice dei numeri dei ricambi
Indice de numeros de repuesto

Teile-Nr.	Haupt-gruppe	Seite	Bild-Nr.	Teile-Nr.	Haupt-gruppe	Seite	Bild-Nr.	Teile-Nr.	Haupt-gruppe	Seite	Bild-Nr.
41 14 1 816 944	41	3	6	41 34 5 734 110	41	9	5	51 11 1 802 068	51	2	14
41 14 1 822 768	41	2	2	41 34 5 734 115	41	9	8	51 11 1 802 068	51	4	8
41 14 1 826 897	41	3	7	41 35 1 814 069	41	6	7	51 11 1 804 882	51	1	14
41 14 1 826 898	41	3	7	41 35 1 814 070	41	6	7	51 11 1 808 420	51	1	4
41 14 1 827 331	41	3	6	41 35 1 814 075	41	8	10	51 11 1 808 420	51	3	14
41 14 1 827 332	41	3	6	41 35 1 814 076	41	8	10	51 11 1 808 420	51	7	13
41 14 1 827 333	41	6	2	41 35 1 814 103	41	9	9	51 11 1 808 420	51	9	10
41 14 1 827 334	41	6	2	41 35 1 814 104	41	9	9	51 11 1 810 516	51	1	10
41 14 1 827 335	41	6	1	41 35 1 814 195	41	4	2	51 11 1 810 516	51	3	15
41 14 1 827 336	41	6	1	41 35 1 814 196	41	4	2	51 11 1 810 519	51	1	5
41 14 1 836 103	72	5	7	41 35 1 827 345	41	9	9	51 11 1 810 519	51	3	11
41 14 5 703 140	41	6	1	41 35 1 827 346	41	9	9	51 11 1 810 520	51	1	11
41 14 5 703 141	41	6	1	41 35 1 827 755	41	8	10	51 11 1 810 520	51	3	16
41 14 5 703 175	41	4	9	41 35 1 827 756	41	8	10	51 11 1 810 523	51	1	9
41 14 5 703 176	41	5	17	41 35 1 833 027	41	9	10	51 11 1 810 524	51	1	12
41 14 5 703 177	41	5	17	41 35 1 833 028	41	9	10	51 11 1 810 525	51	2	8
41 21 1 814 059	41	7	2	41 35 1 834 571	41	9	9	51 11 1 810 526	51	2	6
41 21 1 814 060	41	7	3	41 35 1 834 572	41	9	9	51 11 1 810 527	51	2	7
41 21 1 814 147	41	7	1	41 35 5 790 010	41	7	4	51 11 1 810 527	51	4	1
41 21 1 814 148	41	7	1	41 35 5 790 011	41	7	4	51 11 1 810 528	51	2	7
41 21 1 814 213	41	7	5	41 51 1 814 107	41	11	1	51 11 1 810 528	51	4	1
41 21 1 814 214	41	7	5	41 51 1 814 108	41	11	1	51 11 1 810 819	51	3	3
41 21 1 833 025	41	7	3	41 51 1 819 556	41	11	10	51 11 1 811 043	51	1	2
41 21 1 833 026	41	7	3	41 51 1 826 715	41	11	1	51 11 1 811 043	51	3	2
41 21 5 730 130	41	7	6	41 51 1 826 716	41	11	1	51 11 1 811 180	51	2	2
41 21 5 730 131	41	7	6	41 51 1 827 745	41	11	1	51 11 1 811 191	51	1	1
41 22 1 814 219	41	10	1	41 51 1 827 746	41	11	1	51 11 1 811 192	51	1	13
41 22 1 828 914	41	10	2	41 51 6 442 164	41	9	7	51 11 1 811 253	63	7	2
41 22 1 828 913	41	10	6	41 51 6 750 000	41	11	10	51 11 1 811 254	63	7	2
41 22 5 750 101	41	10	5	41 51 6 754 244	41	14	4	51 11 1 823 129	51	3	1
41 22 5 750 102	41	10	6	41 51 6 754 244	41	17	9	51 11 1 823 130	51	3	18
~~41 22 5 750 103~~	41	10	2	41 51 6 754 244	51	73	9	51 11 1 823 137	51	4	2
41 24 1 820 985	41	2	5	41 61 1 800 342	41	15	19	51 11 1 823 138	51	4	2
41 31 1 803 993	41	10	7	41 61 1 810 317	41	15	9	51 11 1 823 145	51	3	13
41 31 1 803 994	41	10	7	41 61 1 810 318	41	15	8	51 11 1 823 146	51	3	17
41 31 1 827 338	41	10	3	41 61 1 810 131	41	15	9	51 11 1 823 147	51	3	19
41 31 5 750 110	41	10	3	41 61 1 810 132	41	15	8	51 11 1 823 148	51	3	19
41 31 5 750 112	41	10	4	41 61 1 814 312	41	15	1	51 11 1 823 160	51	3	8
41 32 1 803 996	41	5	3	41 61 1 814 121	41	15	1	51 11 1 824 160	51	4	10
41 33 1 807 125	41	8	1	41 61 1 817 984	41	15	16	51 11 1 824 167	51	4	5
41 33 1 814 083	41	8	2	41 61 1 831 513	41	15	16	51 11 1 824 168	51	4	5
41 33 1 814 089	41	8	5	41 61 5 480 146	41	15	3	51 11 1 825 985	51	5	1
41 33 1 814 093	41	15	24	41 61 5 780 120	41	17	1	51 11 1 826 592	51	5	13
41 33 1 814 094	41	15	24	41 61 5 780 135	41	16	17	51 11 1 826 692	51	6	8
41 33 1 814 097	41	2	1	41 62 1 802 017	41	17	7	51 11 1 827 847	51	5	14
41 33 1 814 098	41	2	1	41 62 1 802 018	41	17	7	51 11 1 827 848	51	5	2
41 33 1 814 450	41	8	3	41 62 1 810 281	41	17	20	51 11 1 828 929	51	5	5
41 33 1 827 339	41	8	2	41 62 1 810 282	41	17	19	51 11 1 829 684	51	5	6
41 33 1 834 566	41	8	2	41 62 1 810 290	41	17	5	51 11 1 829 684	51	10	14
41 33 1 834 567	41	8	1	41 62 1 814 141	41	17	15	51 11 1 830 645	51	6	1
41 33 1 835 232	41	8	2	41 62 1 827 744	41	17	15	51 11 1 830 677	51	6	11
41 33 1 840 399	41	8	1	41 62 1 827 751	41	17	15	51 11 1 830 678	51	6	16
41 33 1 847 080	41	8	3	~~41 62 1 827 954~~	41	17	15	51 11 1 830 771	51	6	10
41 33 5 480 120	63	6	1	41 62 5 676 127	41	17	2	51 11 1 831 638	51	6	3
41 33 5 480 120	63	6	4	41 62 5 676 221	41	17	8	51 11 1 831 645	51	5	9
41 33 5 680 162	41	16	15	41 62 5 676 225	41	17	4	51 11 1 831 646	51	5	9
41 33 5 734 150	41	8	3	41 62 5 776 110	41	17	18	51 11 1 835 624	51	1	7
41 34 1 813 542	41	9	6	41 62 5 776 127	41	17	3	51 11 1 835 624	51	5	15
41 34 1 814 182	41	9	6	41 62 5 776 145	41	17	20	51 11 1 835 624	51	10	7
41 34 1 827 340	41	9	6	41 62 5 776 146	41	17	19	51 11 1 835 625	51	1	17
41 34 1 827 341	41	9	6	51 07 1 807 703	51	61	1	51 11 1 835 625	51	2	11
41 34 1 834 568	41	9	6	51 11 1 802 067	51	2	14	51 11 1 835 625	51	3	4

TEILENUMMERN-INDEX

Part number index
Index des numéros de pieces
Onderdelennummer index

Reservdelsnummer - index
Indice dei numeri dei ricambi
Indice de numeros de repuesto

Teile-Nr.	Haupt-gruppe	Seite	Bild-Nr.	Teile-Nr.	Haupt-gruppe	Seite	Bild-Nr.	Teile-Nr.	Haupt-gruppe	Seite	Bild-Nr.
51 11 1 835 624	51	3	10	51 12 1 830 772	51	11	7	51 14 1 804 379	51	15	11
51 11 1 835 624	51	5	4	51 12 1 830 772	51	11	16	~~51 14 1 804 730~~	51	17	4
51 11 1 835 624	51	7	9	51 12 5 071 765	51	27	16	51 14 1 804 779	51	16	1
51 11 1 835 624	51	8	12	51 12 5 770 149	51	7	2	51 14 1 804 781	51	17a	1
51 11 1 835 624	51	9	11	51 12 5 770 161	51	7	10	51 14 1 805 557	51	17a	1
51 11 1 835 625	51	4	7	51 12 5 770 161	51	8	16	51 14 1 805 614	51	17a	1
51 11 1 835 625	51	6	7	51 12 5 770 165	51	10	11	51 14 1 805 789	51	16	1
51 11 1 835 625	51	8	10	51 13 1 801 604	51	12	5	51 14 1 805 823	51	16	1
51 11 1 835 625	51	11	16	51 13 1 808 841	51	14	16	51 14 1 806 490	51	17a	1
51 11 1 838 076	51	5	6	51 13 1 810 535	51	12	18	51 14 1 806 546	51	16	1
51 11 1 838 076	51	10	14	51 13 1 810 536	51	12	18	51 14 1 806 553	51	17	4
51 11 5 470 030	51	10	2	51 13 1 810 538	51	13	4	51 14 1 806 553	51	17a	1
~~51 11 5 770 140~~	51	2	2	51 13 1 810 539	51	12	8	51 14 1 807 495	51	15	10
51 11 5 770 144	51	2	1	51 13 1 810 540	51	12	8	51 14 1 807 580	51	17	4
51 11 5 770 144	51	7	18	51 13 1 810 541	51	13	1	51 14 1 808 883	51	16	1
51 11 5 770 144	51	9	13	51 13 1 810 542	51	13	1	51 14 1 808 884	51	16	1
51 12 1 810 825	51	7	22	51 13 1 810 543	51	13	6	51 14 1 808 885	51	16	1
51 12 1 810 825	51	9	16	51 13 1 810 544	51	13	6	51 14 1 810 563	51	15	12
51 12 1 810 971	51	7	14	51 13 1 810 545	51	13	7	51 14 1 810 789	51	15	13
51 12 1 810 971	51	9	5	51 13 1 810 546	51	13	7	51 14 1 810 790	51	15	14
51 12 1 810 972	51	7	14	51 13 1 810 551	51	14	3	51 14 1 811 263	51	17	4
51 12 1 810 972	51	9	5	51 13 1 810 552	51	14	3	51 14 1 811 705	51	17	4
51 12 1 810 973	51	7	12	51 13 1 810 559	51	14	1	51 14 1 811 705	51	17a	1
51 12 1 810 973	51	9	2	51 13 1 810 560	51	14	1	51 14 1 811 914	51	17a	1
51 12 1 810 974	51	7	12	51 13 1 810 777	51	14	10	51 14 1 816 978	51	17	4
51 12 1 810 974	51	9	2	51 13 1 810 778	51	14	10	~~51 14 1 811 092~~	51	15	6
51 12 1 810 997	51	7	17	51 13 1 811 149	51	12	17	51 14 1 813 833	51	15	7
51 12 1 811 045	51	7	21	51 13 1 811 150	51	12	17	51 14 1 816 717	51	16	1
51 12 1 811 045	51	9	15	51 13 1 811 483	51	12	1	51 14 1 816 978	51	17	4
51 12 1 811 179	51	7	20	51 13 1 811 484	51	12	4	51 14 1 816 994	51	15	15
51 12 1 811 189	51	7	1	51 13 1 812 021	51	12	10	51 14 1 816 995	51	15	18
51 12 1 811 190	51	7	11	51 13 1 812 919	51	12	11	51 14 1 817 251	51	17	3
51 12 1 819 601	51	7	1	51 13 1 813 025	51	13	5	51 14 1 817 445	51	15	16
51 12 1 819 602	51	7	11	51 13 1 813 026	51	13	5	51 14 1 817 486	51	17	4
51 12 1 819 743	51	8	1	51 13 1 819 605	51	13	10	51 14 1 817 581	51	16	1
51 12 1 819 744	51	9	14	51 13 1 819 606	51	13	10	51 14 1 817 614	51	17a	1
51 12 1 823 111	51	8	8	51 13 1 819 607	51	13	8	51 14 1 817 616	51	17	4
51 12 1 823 112	51	8	8	51 13 1 819 608	51	13	8	51 14 1 817 946	51	17a	1
51 12 1 823 115	51	8	7	51 13 1 819 611	51	14	3	51 14 1 819 298	51	17	4
51 12 1 823 117	51	8	9	51 13 1 819 612	51	14	3	51 14 1 820 270	51	16	1
51 12 1 823 118	51	8	9	51 13 1 819 632	51	12	5	51 14 1 820 271	51	16	1
51 12 1 823 419	51	9	6	51 13 1 826 809	51	12	5	51 14 1 820 272	51	16	1
51 12 1 823 441	51	9	7	51 13 1 827 275	51	12	8	51 14 1 821 543	51	16	1
51 12 1 823 442	51	9	7	51 13 1 827 276	51	12	8	51 14 1 822 234	51	17	4
51 12 1 826 690	51	11	8	51 13 1 827 277	51	12	18	51 14 1 822 951	51	16	1
51 12 1 826 691	51	11	17	51 13 1 827 278	51	12	18	51 14 1 823 114	51	15	17
51 12 1 827 466	51	8	17	51 13 1 827 281	51	12	8	51 14 1 823 167	51	18	2
51 12 1 827 468	51	8	18	51 13 1 827 282	51	12	8	51 14 1 823 168	51	18	2
51 12 1 827 719	51	10	19	51 13 1 827 283	51	12	18	51 14 1 823 169	51	18	2
51 12 1 827 800	51	10	5	51 13 1 827 284	51	12	18	51 14 1 823 170	51	18	2
51 12 1 827 807	51	11	1	51 13 1 827 359	51	14	4	51 14 1 823 171	51	18	2
51 12 1 827 808	51	11	1	51 13 1 831 395	51	12	20	51 14 1 823 172	51	18	2
51 12 1 827 823	51	10	15	51 13 5 734 130	51	12	13	51 14 1 823 173	51	18	3
51 12 1 827 827	51	10	18	~~51 13 5 750 100~~	51	13	5	51 14 1 823 174	51	18	3
51 12 1 827 828	51	10	1	51 13 5 770 165	51	10	11	51 14 1 823 175	51	18	3
51 12 1 827 829	51	10	16	51 13 5 780 108	51	13	2	51 14 1 823 176	51	18	3
51 12 1 827 830	51	10	12	51 13 5 780 115	51	13	3	51 14 1 823 177	51	18	3
51 12 1 827 831	51	10	12	51 13 6 740 136	51	14	15	51 14 1 823 178	51	18	3
51 12 1 827 864	51	10	13	51 13 6 740 137	51	14	15	51 14 1 823 179	51	18	4
51 12 1 827 889	51	11	11	51 14 1 255 806	51	17a	1	51 14 1 823 180	51	18	4
51 12 1 830 649	51	11	9	51 14 1 260 039	51	17a	1	51 14 1 823 181	51	18	4
51 12 1 830 675	51	11	4	51 14 1 803 459	51	15	23	51 14 1 823 182	51	18	4

TEILENUMMERN-INDEX

Part number index
Index des numéros de pieces
Onderdelennummer index

Reservdelsnummer - index
Indice dei numeri dei ricambi
Indice de numeros de repuesto

Teile-Nr.	Haupt-gruppe	Seite	Bild-Nr.	Teile-Nr.	Haupt-gruppe	Seite	Bild-Nr.	Teile-Nr.	Haupt-gruppe	Seite	Bild-Nr
51 14 1 823 183	51	18	4	51 16 1 800 576	51	19	9	51 16 1 811 878	51	20	17
51 14 1 823 184	51	18	4	51 16 1 800 577	51	19	10	51 16 1 811 945	64	18	9
51 14 1 823 612	51	16	1	51 16 1 800 578	51	19	12	51 16 1 811 947	64	18	1
51 14 1 823 853	51	17	4	51 16 1 800 590	51	20	20	~~51 16 1 812 238~~	51	21	12
51 14 1 826 587	51	17a	1	~~51 16 1 800 637~~	51	19	14	51 16 1 812 569	51	19	15
~~51 14 1 827 376~~	51	18	1	51 16 1 800 638	51	19	13	51 16 1 813 240	51	21	13
51 14 1 827 377	51	18	1	51 16 1 801 181	51	21	4	51 16 1 813 248	51	23	6
~~51 14 1 827 378~~	51	18	1	51 16 1 801 217	51	21	3	51 16 1 816 058	51	25	13
51 14 1 827 417	51	17a	1	51 16 1 801 218	51	21	2	51 16 1 816 696	51	26	3
51 14 1 828 851	51	15	1	51 16 1 801 866	51	21	9	51 16 1 816 697	51	26	4
51 14 1 832 292	51	17	4	51 16 1 803 672	51	25	20	51 16 1 816 745	51	26	1
51 14 1 832 367	51	16	1	~~51 16 1 804 462~~	51	21	12	51 16 1 816 759	51	19	14
51 14 1 832 368	51	16	1	51 16 1 804 472	51	21	12	51 16 1 817 122	51	21	5
51 14 1 832 369	51	16	1	51 16 1 804 635	51	24	1	51 16 1 817 543	51	25	1
51 14 1 835 150	51	73	12	51 16 1 804 653	51	21	15	51 16 1 817 586	51	25	1
51 14 1 835 153	51	74	2	51 16 1 804 983	51	24	1	51 16 1 817 587	51	25	19
51 14 1 835 154	51	74	2	51 16 1 805 570	51	20	10	51 16 1 817 722	64	18	9
51 14 1 835 155	51	74	3	51 16 1 805 586	51	20	19	51 16 1 817 723	64	18	9
51 14 1 835 156	51	74	3	51 16 1 805 903	51	20	8	51 16 1 817 730	64	18	1
51 14 1 835 157	51	74	4	51 16 1 807 205	51	25	7	51 16 1 819 617	51	23	1
51 14 1 835 158	51	74	4	51 16 1 807 206	51	25	6	51 16 1 819 619	51	23	3
51 14 1 835 197	51	74	1	51 16 1 807 207	51	25	5	51 16 1 820 178	64	18	9
51 14 1 835 198	51	74	1	51 16 1 807 208	51	25	5	51 16 1 820 923	64	19	12
51 14 1 835 642	51	17	4	51 16 1 807 209	51	25	3	51 16 1 820 986	51	25	20
51 14 1 835 643	51	17	4	51 16 1 807 210	51	25	2	51 16 1 821 339	51	25	1
51 14 1 835 644	51	17	4	51 16 1 807 428	51	24	1	51 16 1 821 341	51	25	19
51 14 1 835 853	51	17	4	51 16 1 807 731	51	21	16	51 16 1 821 343	64	18	9
51 14 1 836 221	51	16	1	51 16 1 807 732	51	21	16	51 16 1 821 793	51	21	12
51 14 1 836 222	51	16	1	51 16 1 807 747	51	21	14	51 16 1 821 794	51	21	12
51 14 1 836 223	51	16	1	51 16 1 807 748	51	21	13	51 16 1 822 061	51	21	16
51 14 1 836 500	51	73	13	51 16 1 807 753	51	21	14	51 16 1 822 062	51	21	16
51 14 1 836 501	51	17	4	51 16 1 808 246	51	24	1	51 16 1 822 076	51	21	12
51 14 1 837 214	51	17	4	51 16 1 808 536	51	21	18	51 16 1 822 727	51	24	1
51 14 1 837 217	51	17	4	51 16 1 808 536	51	22	3	51 16 1 823 947	51	19	14
51 14 1 837 972	51	15	19	51 16 1 809 929	51	20	20	51 16 1 823 948	51	19	13
51 14 1 840 299	51	17	4	51 16 1 810 251	51	19	16	51 16 1 824 051	51	19	17
51 14 1 841 218	51	16	1	51 16 1 810 331	51	20	18	51 16 1 824 091	51	19	1
51 14 1 841 219	51	16	1	51 16 1 810 729	51	19	1	51 16 1 825 780	51	25	9
51 14 4 631 012	51	17	1	51 16 1 810 739	51	25	10	51 16 1 825 797	51	23	1
51 14 4 631 020	51	16	1	51 16 1 810 741	51	25	9	51 16 1 825 798	51	23	7
51 14 4 631 021	51	16	1	51 16 1 810 752	51	25	14	51 16 1 826 568	51	20	1
51 14 4 631 022	51	16	1	51 16 1 810 947	51	20	6	51 16 1 826 884	64	18	1
51 14 4 631 023	51	16	1	51 16 1 810 950	51	25	13	51 16 1 826 885	64	18	1
51 14 4 631 024	51	16	1	51 16 1 810 953	51	25	19	51 16 1 827 186	51	21	11
51 14 4 631 025	51	16	1	51 16 1 810 955	51	25	18	51 16 1 827 186	51	22	5
51 14 4 631 026	51	16	1	51 16 1 810 956	51	25	18	51 16 1 827 204	51	22	7
51 14 5 081 747	51	15	6	51 16 1 810 984	51	20	12	51 16 1 827 207	51	22	16
51 14 5 480 179	51	15	4	51 16 1 811 002	51	19	3	51 16 1 827 602	51	20	1
~~51 14 5 580 144~~	51	15	1	51 16 1 811 031	51	19	17	51 16 1 827 666	51	23	1
51 14 5 580 146	51	15	3	51 16 1 811 222	51	20	2	51 16 1 827 667	51	23	7
51 14 5 780 170	51	15	5	51 16 1 811 286	51	21	5	51 16 1 827 954	51	24	1
51 14 5 780 171	51	15	9	51 16 1 811 290	51	25	15	51 16 1 830 826	51	24	1
51 14 5 780 172	51	15	8	51 16 1 811 319	51	25	16	51 16 1 832 567	51	21	15
51 14 5 780 174	51	15	21	51 16 1 811 426	64	19	9	51 16 1 833 195	51	22	14
51 14 5 780 189	51	15	11	51 16 1 811 435	64	19	12	51 16 1 833 196	51	22	14
51 14 6 040 110	51	15	2	51 16 1 811 459	64	18	8	51 16 1 833 797	51	23	7
51 14 6 654 138	51	15	22	51 16 1 811 460	64	18	8	51 16 1 834 391	51	21	9
51 15 1 807 208	51	25	4	51 16 1 811 461	64	18	3	51 16 1 834 391	51	22	1
51 16 1 354 991	62	1	9	51 16 1 811 462	64	18	1	51 16 1 834 392	51	21	9
51 16 1 354 991	62	1a	3	51 16 1 811 464	64	18	9	51 16 1 834 529	51	21	12
51 16 1 800 513	51	20	22	51 16 1 811 468	51	21	7	51 16 1 836 187	51	21	10
51 16 1 800 548	51	20	21	51 16 1 811 687	51	25	1	51 16 1 837 215	51	25	1

TEILENUMMERN-INDEX

Part number index
Index des numéros de pièces
Onderdelennummer index

Reservdelsnummer - index
Indice dei numeri dei ricambi
Indice de numeros de repuesto

Teile-Nr.	Haupt-gruppe	Seite	Bild-Nr.	Teile-Nr.	Haupt-gruppe	Seite	Bild-Nr.	Teile-Nr.	Haupt-gruppe	Seite	Bild-Nr.
51 16 1 840 049	51	21	10	51 21 1 813 195	41	14	12	51 24 5 676 219	41	17	17
51 16 1 840 049	51	22	4	51 21 1 814 989	41	13	14	51 24 5 776 142	41	18	2
51 16 1 846 377	51	22	2	51 21 1 816 761	41	14	11	51 24 5 776 143	41	18	1
51 16 1 846 378	51	22	2	51 21 1 819 364	41	11	2	51 31 1 811 131	51	29	1
51 16 7 666 040	51	23	8	51 21 1 819 365	41	11	6	51 31 1 811 287	51	29	2
51 16 7 766 014	51	21	1	51 21 1 823 223	41	13	9	51 31 1 811 446	51	28	9
51 16 7 766 015	51	24	2	51 21 1 823 485	41	13	11	51 31 1 812 587	51	28	2
51 16 7 766 069	52	44	1	51 21 1 823 485	41	13	8	51 31 1 812 589	51	28	6
~~61 16 7 766 070~~	51	24	1	51 21 1 823 486	41	13	8	51 31 1 812 591	51	28	7
51 16 7 766 071	51	24	1	51 21 1 823 487	41	12	17	51 31 1 819 629	51	28	1
51 16 7 766 079	51	23	3	51 21 1 823 488	41	12	18	51 31 1 819 630	51	28	9
51 16 7 766 085	51	24	1	51 21 1 823 489	41	12	16	51 31 1 819 631	51	28	2
51 16 7 766 086	51	24	1	51 21 1 823 501	41	12	10	51 31 7 740 111	51	28	1
51 16 7 780 049	51	25	17	51 21 1 823 502	41	12	10	51 31 7 740 114	51	28	2
51 16 7 780 070	51	23	8	51 21 1 838 473	51	22	8	51 31 7 740 117	51	28	3
51 17 1 834 392	51	22	1	51 21 1 844 093	41	13	9	51 31 7 740 118	51	28	4
51 17 5 790 030	41	9	3	51 21 1 844 094	41	13	9	51 31 7 740 154	51	28	10
51 17 5 790 035	51	20	9	51 21 6 041 760	41	14	3	51 31 7 740 167	51	28	12
51 18 1 809 276	51	27	13	51 21 6 442 159	41	12	1	51 31 7 740 158	51	28	5
51 18 1 813 015	51	27	5	51 21 6 650 054	41	11	7	51 31 7 740 168	51	28	11
51 18 1 813 017	51	27	6	51 21 6 740 180	41	14	13	51 31 9 558 351	51	28	1
51 18 1 815 045	51	27	13	51 21 6 740 181	41	14	13	51 32 1 801 246	51	31	3
51 18 1 816 901	51	27	9	51 21 6 740 185	41	14	1	51 32 1 803 917	51	34	9
51 18 1 817 084	51	27	10	51 21 6 742 100	41	13	6	51 32 1 809 764	51	34	7
51 18 1 817 449	51	27	12	51 21 6 742 102	41	13	6	51 32 1 811 133	51	29	5
51 18 1 823 474	51	27	6	51 21 6 742 118	41	13	4	51 32 1 811 134	51	29	5
51 18 1 832 848	51	27	23	51 21 6 742 120	41	13	5	51 32 1 811 135	51	29	4
51 18 1 832 855	51	27	22	51 21 6 742 130	41	13	11	51 32 1 811 136	51	29	4
51 18 5 480 151	51	27	4	51 21 6 742 131	41	13	11	51 32 1 812 539	51	29	5
51 18 5 480 185	51	27	21	51 21 6 754 320	41	14	6	51 32 1 812 540	51	29	5
51 18 5 480 186	51	27	20	51 21 6 754 321	41	14	6	51 32 1 812 541	51	30	2
51 18 5 770 122	51	27	1	51 21 6 754 323	41	14	9	51 32 1 812 542	51	30	2
51 18 8 680 093	51	57	7	51 21 6 754 324	41	14	9	51 32 1 812 549	51	30	1
51 21 1 800 413	41	13	15	51 21 6 754 239	51	46	4	51 32 1 812 550	51	30	1
51 21 1 800 414	41	13	15	51 21 6 754 240	41	12	13	51 32 1 812 551	51	30	5
51 21 1 800 789	41	12	3	51 21 6 754 260	51	45	6	51 32 1 812 552	51	30	5
51 21 1 800 790	41	12	6	51 21 6 754 261	51	45	6	51 32 1 812 553	51	31	12
51 21 1 801 353	41	13	9	51 21 6 754 263	51	45	8	51 32 1 812 554	51	31	12
51 21 1 801 432	41	12	17	51 23 1 800 541	41	16	5	51 32 1 812 571	51	31	12
51 21 1 801 437	41	13	8	51 23 1 800 541	61	10	22	51 32 1 812 572	51	31	12
51 21 1 801 438	41	13	8	51 23 1 800 579	41	16	13	51 32 1 812 573	51	30	5
51 21 1 802 525	41	12	18	51 23 1 810 980	41	16	14	51 32 1 812 574	51	30	5
51 21 1 803 685	41	14	10	~~61 23 1 819 622~~	41	16	6	51 32 1 815 615	51	31	1
51 21 1 803 751	41	12	5	51 23 1 819 625	41	15	12	51 32 1 815 616	51	31	1
51 21 1 803 752	41	12	5	51 23 1 819 625	41	17	11	51 32 1 817 560	51	36	6
51 21 1 806 003	41	12	4	51 23 1 819 628	41	15	13	51 32 1 819 852	51	34	6
51 21 1 806 004	41	12	4	51 23 1 819 694	41	16	10	51 32 1 826 933	51	30	7
51 21 1 806 855	41	12	6	51 23 1 819 697	41	16	9	51 32 1 826 934	51	30	7
51 21 1 806 855	51	34	8	51 23 1 819 698	41	16	8	51 32 6 542 154	51	34	5
51 21 1 809 735	41	12	14	51 23 1 827 600	41	16	7	51 32 6 554 309	51	32	8
51 21 1 809 927	41	13	15	51 23 1 827 601	41	16	11	51 32 6 654 262	51	32	9
51 21 1 809 928	41	13	15	51 23 5 076 750	41	16	1	51 32 6 654 262	51	36	7
51 21 1 810 643	41	12	19	51 23 5 776 150	41	16	1	51 32 6 746 100	51	34	1
51 21 1 810 784	41	12	11	51 23 5 780 131	41	15	7	51 32 6 746 101	51	34	1
51 21 1 810 805	51	46	5	51 23 5 780 190	41	15	2	51 32 6 746 102	51	33	12
51 21 1 810 806	51	46	5	51 23 5 780 190	41	17	16	51 32 6 746 103	51	33	12
~~61 21 1 811 056~~	41	12	10	51 23 7 630 100	41	16	13	51 32 6 754 210	51	32	10
51 21 1 811 056	41	12	10	51 23 7 630 108	41	16	12	51 32 6 754 211	51	32	10
51 21 1 811 151	41	12	2	51 24 1 810 576	41	18	6	51 32 6 754 212	51	33	1
51 21 1 811 152	41	12	2	51 24 1 814 988	41	18	8	51 32 6 754 213	51	33	1
51 21 1 812 013	41	13	6	51 24 1 815 116	41	18	6	51 32 6 754 215	51	33	6
51 21 1 812 014	41	13	6	51 24 5 476 138	51	27	19	51 32 6 754 216	51	33	6

TEILENUMMERN-INDEX

Part number index
Index des numéros de pièces
Onderdelennummer index

Reservdelsnummer - index
Indice dei numeri dei ricambi
Indice de numeros de repuesto

Teile-Nr.	Haupt-gruppe	Seite	Bild-Nr.	Teile-Nr.	Haupt-gruppe	Seite	Bild-Nr.	Teile-Nr.	Haupt-gruppe	Seite
51 32 6 754 217	51	33	8	51 36 7 740 106	51	36	3	51 41 1 804 596	51	41
51 32 6 754 218	51	33	8	51 36 7 740 107	51	38a	5	51 41 1 804 597	51	41
51 32 6 754 219	51	33	4	51 36 7 740 108	51	38a	5	51 41 1 804 598	51	41
51 32 6 754 220	51	32	5	51 36 7 740 109	51	38a	6	51 41 1 804 975	51	41
51 32 6 754 221	51	33	3	51 36 7 740 123	51	37	6	51 41 1 804 976	51	41
51 32 6 754 222	51	32	3	51 36 7 740 124	51	37	6	51 41 1 806 577	51	42
51 32 6 754 223	51	33	7	51 36 7 740 125	51	37	1	51 41 1 806 578	51	42
51 32 6 754 224	51	32	11	51 36 7 740 126	51	37	1	51 41 1 806 579	51	42
51 32 6 754 225	51	32	11	51 36 7 740 128	51	37	3	51 41 1 806 580	51	42
51 32 6 754 227	51	32	2	51 36 7 740 129	51	37	3	51 41 1 806 581	51	42
51 32 6 754 228	51	32	1	51 36 7 740 130	51	37	4	51 41 1 806 582	51	42
51 32 6 754 229	51	32	14	51 36 7 740 131	51	37	4	51 41 1 806 585	51	43
51 32 6 754 235	51	32	13	51 36 7 740 132	51	37	10	51 41 1 806 586	51	43
51 32 6 754 236	51	32	13	51 36 7 740 133	51	37	10	51 41 1 806 587	51	43
51 32 6 754 265	51	30	6	51 36 7 740 135	51	37	9	51 41 1 806 588	51	43
51 32 6 754 266	51	30	6	51 36 7 740 136	51	37	9	51 41 1 806 593	51	44
51 32 6 754 267	51	32	12	51 36 7 740 141	51	36	5	51 41 1 806 594	51	44
51 32 6 754 268	51	33	2	51 36 7 740 141	51	36	5	51 41 1 806 595	51	44
51 32 6 754 325	51	30	4	51 36 7 740 142	51	56	3	51 41 1 806 596	51	44
51 32 6 754 326	51	30	4	51 36 7 740 143	51	56	3	51 41 1 806 597	51	44
51 32 6 754 354	51	30	2	51 36 7 780 093	51	38	8	51 41 1 806 598	51	44
51 32 6 754 355	51	30	2	51 36 7 780 094	51	38	10	~~61 41 1 806 888~~	51	44
51 32 6 754 357	51	31	6	51 36 7 780 097	51	56	2	~~61 41 1 806 028~~	51	41
51 32 6 754 364	51	31	2	51 36 7 780 098	51	56	2	~~61 41 1 806 030~~	51	41
51 32 6 754 366	51	30	7	51 36 7 780 175	51	57	1	51 41 1 807 399	51	43
51 32 6 754 379	51	30	16	51 36 7 780 176	51	57	1	51 41 1 807 400	51	43
51 32 6 754 380	51	30	11	51 36 7 780 177	51	57	3	51 41 1 807 439	41	17
51 32 7 041 760	51	33	9	51 36 7 780 178	51	57	3	51 41 1 807 439	51	45
51 32 7 441 122	51	45	7	51 36 7 780 179	51	57	2	51 41 1 807 605	51	41
51 33 1 356 237	51	35	6	51 36 7 780 197	51	56	4	~~61 41 1 807 606~~	51	41
51 33 1 356 237	51	38	4	51 36 7 780 198	51	56	4	51 41 1 807 729	51	43
51 33 1 356 238	51	35	6	51 37 1 801 878	51	35	8	51 41 1 807 730	51	43
51 33 1 356 238	51	38	4	51 37 1 801 878	51	38	2	51 41 1 808 209	51	57
51 33 1 358 779	51	35	6	51 37 1 810 309	51	38a	4	51 41 1 808 209	51	62
51 33 1 358 780	51	35	6	51 37 1 810 310	51	38a	4	~~61 41 1 808 231~~	51	41
51 33 1 816 909	51	35	1	51 37 1 811 137	51	29	3	~~61 41 1 808 232~~	51	41
51 33 1 818 995	51	35a	6	51 37 1 811 138	51	29	3	~~61 41 1 808 233~~	51	41
51 33 1 818 996	51	35a	6	51 37 1 818 997	51	38	1	~~61 41 1 808 234~~	51	41
51 33 1 826 843	51	35	1	51 37 1 818 998	51	38	1	51 41 1 811 153	51	46
51 33 1 837 518	51	35a	8	51 37 1 820 082	51	38	5	51 41 1 811 167	51	46
51 33 8 745 150	51	35	2	51 37 1 820 142	51	38	6	51 41 1 811 168	51	46
51 33 8 745 151	51	35	2	51 37 1 820 143	51	38	7	51 41 1 811 195	51	46
51 33 8 745 160	51	38	1	51 37 1 822 925	51	38	9	51 41 1 811 196	51	56
51 33 8 745 161	51	38	1	51 37 1 822 926	51	38	9	51 41 1 811 197	51	46
51 33 8 745 163	51	35	7	51 37 1 832 337	51	56	4	51 41 1 811 198	51	46
51 33 8 745 163	51	38a	1	51 37 1 832 338	51	56	4	51 41 1 811 519	51	39
51 36 1 819 635	51	36	1	51 37 6 740 140	51	37	8	51 41 1 811 520	51	39
51 36 1 819 636	51	36	1	51 37 6 740 141	51	37	7	51 41 1 811 521	51	39
51 36 1 819 637	51	38a	4	51 37 6 740 175	51	37	11	51 41 1 811 522	51	39
51 36 1 819 638	51	38a	4	51 37 7 740 138	51	36	4	51 41 1 811 523	51	39
51 36 1 819 641	51	36	2	51 37 7 740 139	51	36	4	51 41 1 811 524	51	39
51 36 1 819 642	51	36	2	51 37 8 545 154	51	38	3	51 41 1 811 575	51	39
51 36 1 837 231	51	38a	5	51 37 8 545 198	51	38a	3	51 41 1 811 890	51	39
51 36 1 837 231	51	38a	16	51 37 8 745 156	51	35a	6	51 41 1 811 891	51	39
51 36 1 837 232	51	38a	5	51 37 8 745 157	51	35a	6	51 41 1 811 892	51	39
51 36 1 837 235	51	36	2	51 37 8 745 158	51	38	9	51 41 1 811 893	51	39
51 36 1 837 239	51	37	6	51 37 8 745 159	51	38	9	51 41 1 812 181	51	39
51 36 1 837 240	51	37	6	51 37 8 745 162	51	35a	4	51 41 1 812 182	51	39
51 36 7 740 100	51	36	1	51 41 1 802 258	51	45	4	51 41 1 812 183	51	39
51 36 7 740 101	51	36	1	51 41 1 803 697	51	42	2	51 41 1 812 184	51	39
51 36 7 740 104	51	36	2	51 41 1 803 698	51	42	2	51 41 1 812 185	51	39
51 36 7 740 105	51	36	3	51 41 1 804 595	51	41	1	51 41 1 812 186	51	39

TEILENUMMERN-INDEX

Part number index
Index des numéros de pièces
Onderdelennummer index

Reservdelsnummer-index
Indice dei numeri dei ricambi
Indice de numeros de repuesto

Teile-Nr.	Haupt-gruppe	Seite	Bild-Nr.
51 41 1 812 187	51	39	1
51 41 1 812 188	51	39	1
51 41 1 812 189	51	39	2
51 41 1 812 190	51	39	2
51 41 1 812 191	51	39	2
51 41 1 813 381	51	46	3
51 41 1 813 383	51	46	3
51 41 1 813 385	51	46	3
51 41 1 813 387	51	46	3
51 41 1 813 389	51	46	3
51 41 1 813 391	51	46	3
51 41 1 813 393	51	46	3
51 41 1 815 235	51	42	1
51 41 1 815 236	51	42	1
51 41 1 815 237	51	42	1
51 41 1 815 238	51	42	1
51 41 1 815 239	51	42	1
51 41 1 815 240	51	42	1
~~51 41 1 815 241~~	51	42	1
~~51 41 1 815 242~~	51	42	1
51 41 1 815 243	51	43	1
51 41 1 815 244	51	43	1
51 41 1 815 245	51	43	1
51 41 1 815 246	51	43	1
51 41 1 815 247	51	43	1
51 41 1 815 248	51	43	1
51 41 1 815 249	51	43	1
51 41 1 815 250	51	43	1
51 41 1 815 252	51	44	2
51 41 1 815 255	51	42	2
51 41 1 815 256	51	42	2
51 41 1 815 283	51	41	1
51 41 1 815 284	51	41	1
51 41 1 815 285	51	41	1
51 41 1 815 286	51	41	1
51 41 1 815 287	51	41	1
51 41 1 815 288	51	41	1
51 41 1 815 289	51	41	1
51 41 1 815 290	51	41	1
51 41 1 815 291	51	41	1
51 41 1 815 292	51	41	1
51 41 1 815 293	51	41	1
51 41 1 815 294	51	41	1
51 41 1 815 295	51	41	1
51 41 1 815 296	51	41	1
51 41 1 821 365	51	44	1
51 41 1 821 366	51	44	1
51 41 1 821 367	51	44	1
51 41 1 821 368	51	44	1
51 41 1 821 369	51	44	1
51 41 1 821 370	51	44	1
52 41 1 821 371	51	44	1
51 41 1 821 372	51	44	1
51 41 1 821 373	51	44	1
51 41 1 821 374	51	44	1
51 41 1 821 375	51	44	1
51 41 1 821 376	51	44	1
51 41 1 821 377	51	44	1
51 41 1 821 378	51	44	1
51 41 1 822 793	51	41	1
51 41 1 822 794	51	41	1
51 41 1 822 847	51	42	1
51 41 1 822 848	51	42	1
51 41 1 822 904	54	5	24
51 41 1 823 519	51	39	1
51 41 1 823 520	51	39	1
51 41 1 823 521	51	46	3
51 41 1 823 523	51	39	2
51 41 1 823 531	51	44	1
51 41 1 823 532	51	44	1
~~51 41 1 826 385~~	51	41	1
~~51 41 1 826 386~~	51	41	1
51 41 1 827 175	51	21	13
51 41 1 827 175	51	22	9
51 41 1 827 187	51	22	11
51 41 1 827 964	51	39	2
~~51 41 1 827 966~~	51	39	2
51 41 1 827 967	51	39	1
51 41 1 827 968	51	39	1
~~51 41 1 827 969~~	51	39	1
~~51 41 1 827 970~~	51	39	1
51 41 1 827 971	51	41	1
51 41 1 827 972	51	41	1
51 41 1 827 979	51	43	1
51 41 1 827 980	51	43	1
51 41 1 827 983	51	44	1
51 41 1 827 984	51	44	1
~~51 41 1 827 985~~	51	44	1
~~51 41 1 827 986~~	51	44	1
51 41 1 827 987	51	46	3
~~51 41 1 827 989~~	51	46	3
51 41 1 830 845	51	41	1
51 41 1 830 846	51	41	1
51 41 1 830 849	51	42	1
51 41 1 830 850	51	42	1
51 41 1 833 200	51	39	2
51 41 1 833 203	51	40	1
51 41 1 833 204	51	40	1
51 41 1 833 205	51	40	1
51 41 1 833 206	51	40	1
51 41 1 833 207	51	40	1
51 41 1 833 208	51	40	1
51 41 1 833 209	51	40	1
51 41 1 833 210	51	40	1
51 41 1 833 211	51	40	1
51 41 1 833 212	51	40	1
51 41 1 833 213	51	40	1
51 41 1 833 214	51	40	1
51 41 1 833 215	51	40	1
51 41 1 833 216	51	40	1
51 41 1 833 219	51	40	1
51 41 1 833 220	51	40	1
51 41 1 833 221	51	44	1
51 41 1 833 222	51	44	1
51 41 1 833 223	51	46	3
51 41 7 061 755	51	56	1
51 41 6 440 264	41	12	12
51 41 7 570 111	51	62	4
51 41 7 570 111	51	63	2
51 41 7 570 111	51	63	4
51 41 7 570 111	52	24	3
51 43 1 807 839	51	35a	5
51 43 1 807 839	51	56	5
51 43 1 807 842	51	56	5
~~51 43 1 807 843~~	51	56	5
~~51 43 1 807 844~~	51	56	5
51 43 1 807 845	51	56	5
~~51 43 1 807 846~~	51	56	5
~~51 43 1 807 847~~	51	56	5
~~51 43 1 807 912~~	51	56	5
~~51 43 1 807 848~~	51	56	5
51 43 1 810 884	51	65	4
51 43 1 811 169	51	56	6
51 43 1 811 170	51	56	6
51 43 1 811 525	51	47	1
51 43 1 811 526	51	47	1
51 43 1 811 527	51	47	1
51 43 1 811 528	51	47	1
51 43 1 811 529	51	47	1
51 43 1 811 530	51	47	1
51 43 1 811 531	51	48	1
51 43 1 811 532	51	48	1
51 43 1 811 533	51	48	1
51 43 1 811 534	51	48	1
51 43 1 811 535	51	48	1
51 43 1 811 536	51	48	1
51 43 1 811 537	51	51	1
51 43 1 811 538	51	51	1
51 43 1 811 539	51	51	1
51 43 1 811 540	51	51	1
51 43 1 811 541	51	51	1
51 43 1 811 542	51	51	1
51 43 1 811 583	51	51	1
51 43 1 811 584	51	51	1
51 43 1 811 585	51	51	1
51 43 1 811 586	51	51	1
51 43 1 811 587	51	51	1
51 43 1 811 588	51	51	1
51 43 1 812 193	51	47	1
51 43 1 812 194	51	47	1
51 43 1 812 195	51	47	1
51 43 1 812 196	51	47	1
51 43 1 812 197	51	47	1
51 43 1 812 198	51	47	1
51 43 1 812 199	51	47	1
51 43 1 812 200	51	47	1
51 43 1 812 219	51	48	1
51 43 1 812 220	51	48	1
51 43 1 812 221	51	48	1
51 43 1 812 222	51	48	1
51 43 1 812 223	51	48	1
51 43 1 812 224	51	48	1
51 43 1 812 225	51	48	1
51 43 1 812 226	51	48	1
51 43 1 812 285	51	51	1
51 43 1 812 286	51	51	1
51 43 1 812 287	51	51	1
51 43 1 812 288	51	51	1
51 43 1 812 289	51	51	1
51 43 1 812 290	51	51	1
51 43 1 812 299	51	54	1
51 43 1 812 300	51	54	1
51 43 1 812 301	51	54	1
51 43 1 812 302	51	54	1
51 43 1 812 303	51	54	1
51 43 1 812 304	51	54	1
51 43 1 812 305	51	54	1
51 43 1 812 306	51	54	1
51 43 1 812 307	51	54	1
51 43 1 812 308	51	54	1
51 43 1 812 309	51	54	1
51 43 1 812 310	51	54	1
51 43 1 812 311	51	54	1
51 43 1 812 312	51	54	1
51 43 1 812 313	51	54	1
51 43 1 812 314	51	54	1
51 43 1 812 315	51	54	1
51 43 1 812 316	51	54	1
51 43 1 822 857	51	52	1
51 43 1 822 858	51	52	1
51 43 1 822 859	51	52	1
51 43 1 822 860	51	52	1
51 43 1 822 861	51	52	1
51 43 1 822 862	51	52	1
51 43 1 822 863	51	52	1
51 43 1 822 864	51	52	1
51 43 1 822 865	51	52	1
51 43 1 822 866	51	52	1
51 43 1 822 867	51	52	1
51 43 1 822 868	51	52	1
51 43 1 822 869	51	52	1
51 43 1 822 870	51	52	1
51 43 1 822 871	51	52	1
51 43 1 822 872	51	52	1
51 43 1 822 873	51	52	1
51 43 1 822 874	51	52	1
51 43 1 823 034	51	56	6
51 43 1 823 063	51	49	1
51 43 1 823 064	51	49	1
51 43 1 823 065	51	49	1
51 43 1 823 066	51	49	1
51 43 1 823 067	51	49	1
51 43 1 823 068	51	49	1
51 43 1 823 069	51	49	1
51 43 1 823 070	51	49	1
51 43 1 823 071	51	49	1
51 43 1 823 072	51	49	1
51 43 1 823 073	51	49	1
51 43 1 823 074	51	49	1
51 43 1 823 075	51	49	1
51 43 1 823 076	51	49	1
51 43 1 823 509	51	51	1
51 43 1 823 510	51	51	1
51 43 1 823 511	51	48	1
51 43 1 823 512	51	48	1
51 43 1 823 513	51	47	1
51 43 1 823 514	51	47	1
51 43 1 823 517	51	54	1
51 43 1 823 518	51	54	1
51 43 1 827 991	51	47	1
51 43 1 827 992	51	47	1
~~51 43 1 827 993~~	51	47	1
~~51 43 1 827 994~~	51	47	1
51 43 1 827 995	51	49	1
51 43 1 827 996	51	49	1
~~51 43 1 827 997~~	51	49	1
~~51 43 1 827 998~~	51	49	1
51 43 1 828 003	51	54	1
51 43 1 828 004	51	54	1
~~51 43 1 828 005~~	51	54	1
~~51 43 1 828 006~~	51	54	1
51 43 1 828 001	51	52	1
51 43 1 828 002	51	52	1
51 43 1 828 011	51	52	1
51 43 1 828 012	51	52	1
51 43 1 832 155	51	53a	2
51 43 1 832 156	51	53a	2
51 43 1 832 171	51	53	1
51 43 1 832 172	51	53	1
51 43 1 832 202	51	53	1
51 43 1 832 203	51	53	1
51 43 1 832 205	51	53	1
51 43 1 832 206	51	53	1
51 43 1 832 209	51	53	1
51 43 1 832 210	51	53	1
51 43 1 832 211	51	53	1
51 43 1 832 212	51	53	1
51 43 1 832 215	51	53	1
51 43 1 832 216	51	53	1
51 43 1 832 217	51	53	1
51 43 1 832 218	51	53	1
51 43 1 832 219	51	53	1
51 43 1 832 220	51	53	1
51 43 1 832 221	51	53	1
51 43 1 832 222	51	53	1
51 43 1 832 225	51	53a	1
51 43 1 832 226	51	53a	1
51 43 1 832 227	51	53a	1
51 43 1 832 228	51	53a	1
51 43 1 832 229	51	53a	1
51 43 1 832 230	51	53a	1
51 43 1 832 231	51	53a	1
51 43 1 832 232	51	53a	1
51 43 1 832 233	51	53a	1
51 43 1 832 234	51	53a	1
51 43 1 832 235	51	53a	1
51 43 1 832 236	51	53a	1
51 43 1 832 239	51	53a	1
51 43 1 832 240	51	53a	1
51 43 1 832 241	51	53a	1
51 43 1 832 242	51	53a	1
51 43 1 832 243	51	53a	1
51 43 1 832 244	51	53a	1
51 43 1 832 245	51	53a	1
51 43 1 832 246	51	53a	1
51 43 1 832 249	51	55	1
51 43 1 832 250	51	55	1
51 43 1 832 251	51	55	1
51 43 1 832 252	51	55	1
51 43 1 832 253	51	55	1
51 43 1 832 254	51	55	1
51 43 1 832 255	51	55	1
51 43 1 832 256	51	55	1
51 43 1 832 259	51	55	1
51 43 1 832 260	51	55	1
51 43 1 832 261	51	55	1
51 43 1 832 262	51	55	1
51 43 1 832 265	51	55	1
51 43 1 832 266	51	55	1
51 43 1 832 267	51	55	1
51 43 1 832 268	51	55	1
51 43 1 832 269	51	55	1
51 43 1 832 270	51	55	1
51 43 1 832 271	51	55	1
51 43 1 832 272	51	55	1
51 43 1 833 225	51	47	1
51 43 1 833 226	51	47	1
51 43 1 833 229	51	50	1
51 43 1 833 230	51	50	1
51 43 1 833 231	51	50	1
51 43 1 833 232	51	50	1
51 43 1 833 233	51	50	1
51 43 1 833 234	51	50	1
51 43 1 833 235	51	50	1
51 43 1 833 236	51	50	1
51 43 1 833 237	51	50	1
51 43 1 833 238	51	50	1
51 43 1 833 239	51	50	1
51 43 1 833 240	51	50	1
51 43 1 833 241	51	50	1
51 43 1 833 242	51	50	1
51 43 1 833 245	51	50	1
51 43 1 833 246	51	50	1
~~51 43 7 770 005~~	51	56	1
~~51 43 7 770 006~~	51	56	1
51 43 7 780 138	51	65	1
51 43 7 780 139	51	65	1
51 44 1 802 813	51	57	1
51 44 1 802 814	51	57	1
51 44 1 802 815	51	57	1
51 44 1 802 819	51	57	1
51 44 1 802 832	51	57	1
51 44 1 810 766	61	57	1
51 44 1 810 975	51	57	1
51 44 1 810 975	54	2	1
51 44 1 810 976	51	57	1
51 44 1 810 976	54	2	1
51 44 1 819 649	51	57	1
51 44 1 825 969	51	57	1
51 44 1 825 970	51	57	1
51 44 7 780 109	51	57	1
51 44 7 780 135	51	57	1
51 44 7 780 143	51	14	1
~~51 44 7 780 143~~	51	62	1
51 45 1 801 523	64	6	1
51 45 1 801 523	64	18	1
51 45 1 801 523	64	19	1
51 45 1 810 684	51	58	1
51 45 1 810 685	51	58	1
51 45 1 810 736	51	58	1
51 45 1 810 900	51	58	1
51 45 1 810 945	51	58	1
51 45 1 810 946	51	58	1
51 45 1 811 247	51	58	1
51 45 1 811 248	51	58	1
51 45 1 811 404	51	58	1
51 45 1 811 930	51	58	1
51 45 1 811 991	51	58	1
51 45 1 814 278	51	59	1
51 45 1 814 279	51	59	1
51 45 1 818 803	51	58	1

ILENUMMERN-INDEX

t number index
ex des numéros de pièces
derdelennummer index

Reservdelsnummer - index
Indice dei numeri dei ricambi
Indice de numeros de repuesto

Teile-Nr.	Haupt-gruppe	Seite	Bild-Nr.	Teile-Nr.	Haupt-gruppe	Seite	Bild-Nr.	Teile-Nr.	Haupt-gruppe	Seite	Bild-Nr.
51 45 1 819 258	51	59	13	51 47 1 811 935	51	62	1	51 47 1 827 841	51	62	6
51 45 1 819 264	51	59	2	51 47 1 811 935	51	63	12	51 47 1 827 841	51	64	1
~~51 45 1 819 268~~	51	59	16	51 47 1 811 936	51	62	7	51 47 1 827 842	51	62	6
51 45 1 819 269	51	59	10	51 47 1 811 936	51	62	9	51 47 1 827 842	51	64	1
51 45 1 819 270	51	59	12	51 47 1 811 948	51	66	1	51 47 1 827 844	51	62	6
51 45 1 819 275	51	59	1	51 47 1 811 951	51	63	2	51 47 1 827 844	51	64	1
51 45 1 825 588	51	58	15	51 47 1 811 951	51	63	6	51 47 1 827 845	51	62	6
51 45 1 826 396	51	58	1	51 47 1 811 957	51	62	8	51 47 1 827 845	51	64	1
51 45 1 827 813	51	58	2	51 47 1 811 957	51	63	11	51 47 1 827 846	51	62	6
51 45 1 827 614	51	58	2	51 47 1 811 966	51	62	4	51 47 1 827 846	51	64	1
51 45 1 827 628	51	58	3	51 47 1 811 966	51	62	5	51 47 1 827 898	51	62	6
51 45 1 827 723	51	58	1	51 47 1 812 119	51	61a	2	51 47 1 827 898	51	64	1
51 45 1 827 867	51	59	1	51 47 1 812 120	51	61a	1	51 47 1 827 899	51	62	6
51 45 1 827 888	51	58	1	51 47 1 812 121	51	61	1	51 47 1 827 899	51	64	1
51 45 1 831 010	51	58	1	51 47 1 812 122	51	61	2	51 47 1 830 469	51	62	6
51 45 1 836 014	51	59	16	51 47 1 812 257	51	63	8	51 47 1 830 469	51	64	1
51 45 7 780 107	51	58	9	51 47 1 812 257	51	64	7	51 47 1 830 474	51	62	6
51 45 7 780 107	51	59	11	51 47 1 812 258	51	63	8	51 47 1 830 474	51	64	1
51 45 7 780 144	51	58	8	51 47 1 812 258	51	64	7	51 47 1 832 120	51	61	2
51 46 1 810 856	51	63	1	51 47 1 812 259	51	63	8	51 47 1 832 121	51	61	2
51 46 1 810 856	51	63	4	51 47 1 812 259	51	64	7	51 47 1 832 122	51	61	2
51 46 1 810 894	51	63	5	51 47 1 812 562	51	65	5	51 47 1 832 123	51	61	2
51 46 1 810 894	51	63	6	51 47 1 812 915	51	60	1	51 47 1 832 124	51	61	1
51 46 1 812 916	51	63	9	~~51 47 1 814 273~~	51	61	1	51 47 1 832 125	51	61	1
51 46 1 812 916	51	63	11	~~51 47 1 814 274~~	51	61	2	51 47 1 832 126	51	61	1
51 46 1 826 844	52	44	3	51 47 1 814 276	51	69	7	51 47 1 832 127	51	61	1
51 46 1 835 075	51	64	3	~~51 47 1 814 280~~	51	61	2	51 47 1 832 385	51	61	1
51 46 1 835 075	51	62	1	51 47 1 814 608	51	69	8	51 47 1 832 386	51	61	2
51 46 1 835 076	51	62	1	51 48 1 815 509	41	3	5	51 47 1 832 391	51	61a	2
51 46 1 835 076	51	64	3	51 47 1 819 285	51	65	1	51 47 1 832 392	51	61a	1
51 46 1 835 077	51	62	1	51 47 1 819 286	51	65	2	51 47 1 832 561	51	62	1
51 46 1 835 077	51	64	3	51 47 1 819 651	51	65	1	51 47 1 832 561	51	63	12
51 46 1 835 078	51	62	1	51 47 1 819 652	51	65	2	51 47 1 836 135	51	61	2
51 46 1 835 078	51	64	3	51 47 1 819 659	51	61	1	51 47 1 836 137	51	61	1
51 46 1 835 079	51	62	1	51 47 1 819 660	51	61	2	51 47 1 837 701	51	61a	2
51 46 1 835 079	51	64	3	51 47 1 819 661	51	61a	2	51 47 1 837 702	51	61a	1
51 47 1 804 725	51	60	2	51 47 1 819 662	51	61a	1	51 47 1 837 703	51	61	1
51 47 1 804 726	51	60	2	51 47 1 819 662	51	61	3	51 47 1 837 704	51	61	2
51 47 1 804 727	51	60	3	51 47 1 819 682	51	62	8	51 47 1 837 705	51	62	6
51 47 1 805 027	51	66	4	51 47 1 819 682	51	62	8	51 47 1 837 706	51	62	6
51 47 1 810 779	51	69	7	51 47 1 823 191	51	61	1	51 47 6 740 133	51	14	14
51 47 1 810 780	51	69	8	51 47 1 823 192	51	61	2	51 47 6 740 134	51	14	14
51 47 1 810 889	51	63	14	51 47 1 825 753	51	69	7	51 47 7 780 181	51	69	2
51 47 1 810 889	51	64	1	51 47 1 825 754	51	69	8	51 47 7 780 182	51	65	5
51 47 1 810 890	51	64	2	51 47 1 827 311	51	61	1	51 47 7 780 183	51	65	5
51 47 1 811 225	51	63	13	51 47 1 827 312	51	61	2	51 47 7 780 186	51	62	7
51 47 1 811 225	51	64	5	51 47 1 827 313	51	61	4	51 47 7 780 186	51	62	9
~~51 47 1 811 293~~	51	62	1	51 47 1 827 313	51	61a	2	51 47 7 780 191	51	63	3
51 47 1 811 487	41	17	14	51 47 1 827 314	51	61	3	51 47 7 780 191	51	63	5
51 47 1 811 488	41	17	13	51 47 1 827 314	51	61a	1	51 47 7 780 192	51	63	9
51 47 1 811 567	51	60	1	51 47 1 827 619	51	62	1	51 47 7 780 192	51	63	11
51 47 1 811 568	51	60	1	51 47 1 827 619	51	363	12	51 47 7 780 195	51	63	12
51 47 1 811 569	51	61	1	51 47 1 827 620	51	62	7	51 47 7 780 195	51	64	6
51 47 1 811 570	51	61	2	51 47 1 827 620	51	62	9	51 47 7 780 196	51	63	10
51 47 1 811 571	51	61	1	51 47 1 827 669	51	62	9	51 47 7 780 196	51	64	4
51 47 1 811 572	51	61	2	51 47 1 827 670	51	62	3	51 48 1 801 165	51	67	1
51 47 1 811 573	51	61a	2	51 47 1 827 670	51	64	2	~~51 48 1 802 808~~	51	68	5
51 47 1 811 574	51	61a	1	51 47 1 827 797	51	62	4	~~51 48 1 802 809~~	51	68	6
51 47 1 811 575	51	61a	2	51 47 1 827 797	51	62	5	~~51 48 1 802 810~~	51	68	7
51 47 1 811 576	51	61a	1	51 47 1 827 799	51	69	9	~~51 48 1 810 706~~	51	67	4
51 47 1 811 925	51	62	2	51 47 1 827 840	51	62	6	51 48 1 810 724	51	68	4
51 47 1 811 925	51	63	8	51 47 1 827 840	51	64	1	51 48 1 811 147	51	67	5

TEILENUMMERN-INDEX

Part number index
Index des numéros de pieces
Onderdelennummer index

Reservdelsnummer - index
Indice dei numeri dei ricambi
Indice de numeros de repuesto

Teile-Nr.	Haupt-gruppe	Seite	Bild-Nr.	Teile-Nr.	Haupt-gruppe	Seite	Bild-Nr.	Teile-Nr.	Haupt-gruppe	Seite
51 48 1 811 148	51	67	5	51 71 6 754 283	41	14	8	51 91 1 813 074	51	77
51 48 1 811 693	51	68	1	51 71 6 754 285	41	14	7	51 91 1 813 075	51	77
51 48 1 811 694	51	68	1	51 71 6 754 286	41	14	7	51 91 1 813 076	51	77
51 48 1 811 695	51	68	3	51 71 6 754 295	51	14	9	51 91 1 813 123	51	77
51 48 1 811 696	51	68	3	51 71 7 780 084	51	72	2	51 91 1 813 133	51	77
51 48 1 811 697	51	68	2	~~51 72 1 810 044~~	51	14	4	51 91 1 813 135	51	77
51 48 1 811 698	51	68	2	51 72 1 821 351	51	70	2	51 91 1 813 137	51	77
51 48 1 811 883	41	15	15	51 72 1 821 352	51	70	2	51 91 1 813 138	51	77
51 48 1 811 933	51	67	6	51 72 1 821 353	51	70	2	51 91 1 813 139	51	77
51 48 1 811 934	51	67	6	51 72 1 821 354	51	70	2	51 91 1 813 316	51	72
51 48 1 814 281	51	67	6	51 72 1 821 355	51	70	2	51 91 1 813 316	51	75
51 48 1 819 648	51	68	5	51 72 1 821 356	51	70	2	51 91 1 813 316	51	73
51 48 1 823 438	51	67	7	51 72 1 821 357	51	70	2	51 91 1 813 316	51	77
51 48 1 825 535	51	68	5	51 72 1 821 358	51	70	1	51 91 1 817 661	51	77
51 48 1 825 536	51	68	6	51 72 1 821 359	51	70	1	51 91 1 817 767	51	77
51 48 1 825 537	51	68	7	51 72 1 821 360	51	70	1	51 91 1 817 927	51	76
51 48 1 825 777	51	67	3	51 72 1 821 361	51	70	1	~~51 91 1 817 927~~	51	81
51 48 1 825 817	51	67	2	51 72 1 821 362	51	70	1	51 91 1 817 928	51	76
51 48 1 825 818	51	67	2	51 72 1 821 363	51	70	1	~~51 91 1 817 928~~	51	81
51 48 1 825 819	51	67	4	51 72 1 821 364	51	70	1	51 91 1 817 929	51	76
51 48 1 825 820	51	67	4	51 72 1 825 951	51	71	1	~~51 91 1 817 929~~	51	81
51 54 1 832 204	51	53	1	51 72 1 825 952	51	71	1	51 91 1 818 983	51	75
51 71 1 800 465	41	5	11	51 72 1 825 953	51	71	1	51 91 1 818 984	51	75
51 71 1 801 066	41	5	12	51 72 1 825 954	51	71	1	51 91 1 818 985	51	75
51 71 1 802 551	41	8	12	51 72 1 825 955	51	71	1	51 91 1 818 986	51	75
51 71 1 802 552	41	8	12	51 72 1 825 956	51	71	1	51 91 1 819 299	51	77
51 71 1 810 529	41	15	11	51 72 1 825 957	51	71	1	51 91 1 819 355	51	75
51 71 1 810 530	41	8	6	51 72 1 825 958	51	71	2	51 91 1 819 356	51	75
51 71 1 810 531	41	15	18	51 72 1 825 959	51	71	2	51 91 1 819 357	51	75
51 71 1 813 031	41	8	9	51 72 1 825 960	51	71	2	51 91 1 819 358	51	75
51 71 1 813 032	41	8	9	51 72 1 825 961	51	71	2	51 91 1 820 132	51	75
51 71 1 816 805	41	6	6	51 72 1 825 962	51	71	2	51 91 1 820 133	51	75
51 71 1 822 900	51	69	3	51 72 1 825 963	51	71	2	51 91 1 820 134	51	75
51 71 1 835 108	51	72	9	51 72 1 825 964	51	71	2	51 91 1 820 138	51	75
51 71 1 835 117	51	72	4	51 72 1 827 850	51	69	2	51 91 1 820 139	51	75
51 71 1 835 123	51	72	13	51 72 1 827 966	51	71	1	51 91 1 820 140	51	75
51 71 1 835 133	51	73	1	~~51 72 1 828 007~~	51	71	1	51 91 1 820 437	51	77
51 71 1 835 134	51	73	6	51 72 1 828 008	51	71	2	51 91 1 822 261	51	77
51 71 1 835 159	51	74	5	~~51 72 1 828 009~~	51	71	2	51 91 1 822 262	51	77
51 71 1 835 219	51	73	15	51 72 1 833 247	51	71	1	51 91 1 822 263	51	77
51 71 1 835 221	51	73	4	51 72 1 833 248	51	71	2	51 91 1 823 623	51	75
51 71 1 835 222	51	72	16	51 72 7 770 025	51	69	5	51 91 1 823 626	51	75
51 71 1 835 123	51	72	13	51 72 7 770 026	51	69	5	51 91 1 823 801	51	75
51 71 1 835 224	51	73	7	51 72 7 770 027	51	69	1	51 91 1 823 802	51	75
51 71 1 835 225	51	72	14	51 72 7 770 028	51	69	1	51 91 1 823 803	51	76
51 71 1 835 233	51	72	1	51 76 1 835 077	51	62	1	51 91 1 823 803	51	81
51 71 1 835 257	51	73	16	51 76 9 196 298	51	76	1	51 91 1 823 804	51	77
51 71 1 835 278	51	73	2	51 91 1 811 661	51	76	1	51 91 1 825 805	51	76
51 71 1 835 299	51	73	11	51 91 1 811 661	51	81	1	51 91 1 825 805	51	81
~~51 71 1 836 665~~	41	8	8	51 91 1 812 063	51	74	2	51 91 1 825 806	51	76
~~51 71 1 836 666~~	41	8	8	51 91 1 812 066	51	74	2	51 91 1 825 806	51	81
~~51 71 1 836 667~~	41	8	7	51 91 1 812 067	51	74	2	51 91 1 825 845	51	76
51 71 1 837 140	51	72	15	51 91 1 812 069	51	74	2	51 91 1 825 845	51	81
51 71 1 837 161	51	72	17	51 91 1 812 073	51	74	1	51 91 1 832 517	51	75
51 71 1 837 162	51	72	7	51 91 1 812 075	51	74	1	51 91 1 832 518	51	75
51 71 5 690 082	41	9	2	51 91 1 813 067	51	77	1	51 91 1 832 519	51	75
51 71 5 776 161	41	17	10	51 91 1 813 068	51	77	1	51 91 1 832 520	51	75
51 71 5 776 180	41	8	11	51 91 1 813 069	51	77	1	51 91 1 832 521	51	72
51 71 5 780 175	41	15	17	51 91 1 813 070	51	77	1	51 91 1 832 521	51	75
51 71 5 780 179	41	5	13	51 91 1 813 071	51	77	1	51 91 1 832 522	51	73
51 71 5 790 080	41	9	1	51 91 1 813 072	51	77	1	51 91 1 832 522	51	77
51 71 6 754 282	41	14	8	51 91 1 813 073	51	77	1	51 91 1 832 523	51	72

EILENUMMERN-INDEX

art number index
dex des numéros de pièces
nderdelennummer index

Reservdelsnummer - index
Indice dei numeri dei ricambi
Indice de numeros de repuesto

Teile-Nr.	Haupt-gruppe	Seite	Bild-Nr.
51 91 1 832 523	51	76	1
51 91 1 832 524	51	73	2
51 91 1 832 524	51	78	1
51 91 1 832 525	51	76	1
51 91 1 832 525	51	81	1
51 91 1 832 526	51	76	1
51 91 1 832 526	51	81	1
51 91 1 832 527	51	81	1
51 91 1 832 528	51	77	1
51 91 1 832 529	51	77	1
51 91 1 832 530	51	77	1
51 91 1 837 643	51	80	1
51 91 1 837 644	51	80	1
51 91 1 837 645	51	80	1
51 91 1 837 646	51	80	1
51 91 1 837 647	52	76	1
51 91 1 837 648	51	78	1
51 91 1 837 649	51	75	2
51 91 1 837 650	51	77	2
51 91 1 837 651	51	81	1
51 91 1 837 652	51	81	1
51 91 1 837 653	51	81	1
51 91 1 837 654	51	82	1
51 91 1 837 655	51	82	1
51 91 1 837 656	51	82	1
51 91 1 841 028	51	82	1
51 91 1 841 087	51	76	1
51 91 1 841 088	51	76	1
51 91 1 841 089	51	78	1
51 91 1 841 090	51	78	1
51 91 1 841 091	51	75	2
51 91 1 841 092	51	75	2
51 91 1 841 093	51	77	2
51 91 1 841 094	51	77	2
51 91 1 841 095	51	81	1
51 91 1 841 096	51	81	1
51 91 1 841 099	51	82	1
51 91 2 812 071	51	76	1
51 91 2 812 071	51	81	1
51 91 9 196 031	51	72	2
51 91 9 196 031	51	75	2
51 91 9 196 038	51	72	2
51 91 9 196 038	51	75	2
51 91 9 196 039	51	72	2
51 91 9 196 039	51	75	2
51 91 9 196 044	51	72	2
51 91 9 196 044	51	75	2
51 91 9 196 049	51	72	2
51 91 9 196 049	51	75	2
51 91 9 196 052	51	72	2
51 91 9 196 052	51	75	2
51 91 9 196 061	51	72	2
51 91 9 196 061	51	75	2
51 91 9 196 062	51	72	2
51 91 9 196 062	51	75	2
51 91 9 196 070	51	72	2
51 91 9 196 070	51	75	2
51 91 9 196 073	51	72	2
51 91 9 196 073	51	75	2
51 91 9 196 076	51	72	2
51 91 9 196 076	51	75	2
51 91 9 196 077	51	72	2
51 91 9 196 077	51	75	2
51 91 9 196 078	51	72	2
51 91 9 196 078	51	75	2
51 91 9 196 083	51	72	2
51 91 9 196 083	51	75	2
51 91 9 196 096	51	72	2
51 91 9 196 096	51	75	2
51 91 9 196 098	51	72	2
51 91 9 196 098	51	75	2
51 91 9 196 131	51	72	2
51 91 9 196 131	51	76	1
51 91 9 196 138	51	72	2
51 91 9 196 138	51	76	1
51 91 9 196 139	51	72	2
51 91 9 196 139	51	76	1
51 91 9 196 144	51	72	2
51 91 9 196 144	51	76	1
51 91 9 196 149	51	72	2
51 91 9 196 149	51	76	1
51 91 9 196 152	51	72	2
51 91 9 196 152	51	76	1
51 91 9 196 161	51	72	2
51 91 9 196 161	51	76	1
51 91 9 196 162	51	72	2
51 91 9 196 162	51	76	1
51 91 9 196 170	51	72	2
51 91 9 196 170	51	76	1
51 91 9 196 173	51	72	2
51 91 9 196 173	51	76	1
51 91 9 196 176	51	72	2
51 91 9 196 176	51	76	1
51 91 9 196 177	51	72	2
51 91 9 196 177	51	76	1
51 91 9 196 178	51	72	2
51 91 9 196 178	51	76	1
51 91 9 196 183	51	72	2
51 91 9 196 183	51	76	1
51 91 9 196 196	51	72	2
51 91 9 196 196	51	76	1
51 91 9 196 198	51	72	2
51 91 9 196 198	51	76	1
51 91 9 196 231	51	76	1
51 91 9 196 231	51	81	1
51 91 9 196 238	51	76	1
51 91 9 196 238	51	81	1
51 91 9 196 239	51	76	1
51 91 9 196 239	51	81	1
51 91 9 196 244	51	76	1
51 91 9 196 244	51	81	1
51 91 9 196 249	51	76	1
51 91 9 196 249	51	81	1
51 91 9 196 252	51	76	1
51 91 9 196 252	51	81	1
51 91 9 196 261	51	76	1
51 91 9 196 261	51	81	1
51 91 9 196 262	51	76	1
51 91 9 196 262	51	81	1
51 91 9 196 270	51	81	1
51 91 9 196 270	51	76	1
51 91 9 196 273	51	76	1
51 91 9 196 273	51	81	1
51 91 9 196 276	51	76	1
51 91 9 196 276	51	81	1
51 91 9 196 277	51	76	1
51 91 9 196 277	51	81	1
51 91 9 196 278	51	76	1
51 91 9 196 278	51	81	1
51 91 9 196 283	51	76	1
51 91 9 196 283	51	81	1
51 91 9 196 293	51	76	1
51 91 9 196 293	51	81	1
51 91 9 196 294	51	76	1
51 91 9 196 294	51	81	1
51 91 9 196 296	51	76	1
51 91 9 196 296	51	81	1
51 91 9 196 298	51	81	1
51 91 9 196 300	51	73	2
51 91 9 196 300	51	78	1
51 91 9 196 301	51	73	2
51 91 9 196 301	51	78	1
51 91 9 196 302	51	73	2
51 91 9 196 302	51	78	1
51 91 9 196 303	51	73	2
51 91 9 196 303	51	78	1
51 91 9 196 304	51	73	2
51 91 9 196 304	51	78	1
51 91 9 196 305	51	73	2
51 91 9 196 305	51	78	1
51 91 9 196 306	51	73	2
51 91 9 196 306	51	78	1
51 91 9 196 307	51	73	2
51 91 9 196 307	51	78	1
51 91 9 196 308	51	73	2
51 91 9 196 308	51	78	1
51 91 9 196 309	51	73	2
51 91 9 196 309	51	78	1
51 91 9 196 310	51	73	2
51 91 9 196 310	51	78	1
51 91 9 196 311	51	73	2
51 91 9 196 311	51	78	1
51 91 9 196 314	51	73	2
51 91 9 196 314	51	78	1
51 91 9 196 315	51	73	2
51 91 9 196 315	51	78	1
51 91 9 196 344	51	73	2
51 91 9 196 344	51	78	1
51 91 9 196 350	51	73	2
51 91 9 196 350	51	77	2
51 91 9 196 351	51	73	2
51 91 9 196 351	51	77	2
51 91 9 196 352	51	73	2
51 91 9 196 352	51	77	2
51 91 9 196 353	51	73	2
51 91 9 196 353	51	77	2
51 91 9 196 354	51	73	2
51 91 9 196 354	51	77	2
51 91 9 196 355	51	73	2
51 91 9 196 355	51	77	2
51 91 9 196 356	51	73	2
51 91 9 196 356	51	77	2
51 91 9 196 357	51	73	2
51 91 9 196 357	51	77	2
51 91 9 196 358	51	73	2
51 91 9 196 358	51	77	2
51 91 9 196 359	51	73	2
51 91 9 196 359	51	77	2
51 91 9 196 360	51	73	2
51 91 9 196 360	51	77	2
51 91 9 196 361	51	73	2
51 91 9 196 361	51	77	2
51 91 9 196 364	51	73	2
51 91 9 196 364	51	77	2
51 91 9 196 365	51	73	2
51 91 9 196 365	51	77	2
51 91 9 196 377	51	73	2
51 91 9 196 377	51	77	2
51 91 9 196 377	51	78	1
51 91 9 196 384	51	73	2
51 91 9 196 384	51	77	2
51 92 1 801 987	51	78	1
51 92 1 801 990	51	79	1
51 92 1 802 124	51	80	1
51 92 1 802 127	51	81	1
51 92 1 802 127	51	87	1
51 92 1 802 983	51	81	5
51 92 1 802 983	51	86	3
51 92 1 802 983	54	1	3
51 92 1 804 119	51	80	1
51 92 1 804 121	51	80	1
51 92 1 804 122	51	78	1
51 92 1 804 123	51	78	1
51 92 1 804 126	51	81	1
51 92 1 804 126	51	87	1
51 92 1 804 127	51	81	2
51 92 1 804 127	51	87	2
51 92 1 804 143	51	79	2
51 92 1 804 144	51	80	2
51 92 1 804 711	51	78	2
51 92 1 804 712	51	78	2
51 92 1 806 006	51	79	1
51 92 1 806 007	51	79	1
51 92 1 808 248	51	78	1
51 92 1 808 445	51	81	6
51 92 1 808 445	51	86	4
51 92 1 808 446	51	81	6
51 92 1 808 446	51	86	4
51 92 1 809 779	51	81	7
51 92 1 809 779	51	86	5
51 92 1 809 784	51	81	7
51 92 1 809 784	51	86	5
51 92 1 809 787	51	81	7
51 92 1 809 787	51	86	5
51 92 1 811 884	51	78	2
51 92 1 815 198	51	78	2
51 92 1 815 199	51	78	2
51 92 1 815 200	51	78	2
51 92 1 817 041	51	78	2
51 92 1 817 042	51	78	2
51 92 1 817 043	51	78	2
51 92 1 817 332	51	78	1
51 92 1 817 333	51	78	1
51 92 1 817 334	51	78	1
51 92 1 819 671	51	81	1
51 92 1 819 671	51	87	1
51 92 1 819 672	51	81	2
51 92 1 819 672	51	87	2

TEILENUMMERN-INDEX

Part number index
Index des numéros de pièces
Onderdelennummer index

Reservdelsnummer - index
Indice dei numeri dei ricambi
Indice de numeros de repuesto

Teile-Nr.	Haupt-gruppe	Seite	Bild-Nr.
~~51 92 1 810 602~~	51	78	2
51 92 1 822 075	51	78	1
51 92 1 822 078	51	78	2
51 92 1 822 079	51	79	2
51 92 1 822 080	51	79	1
51 92 1 822 081	51	80	2
51 92 1 822 082	51	80	1
51 92 1 822 083	51	78	1
51 92 1 822 085	51	78	2
51 92 1 822 091	51	81	7
51 92 1 822 091	51	86	5
~~51 92 1 823 686~~	51	85	1
51 92 1 824 148	51	86	2
51 92 1 824 148	51	87	2
51 92 1 824 149	51	81	1
51 92 1 824 149	51	87	1
51 92 1 828 178	51	79	2
51 92 1 828 188	51	80	2
51 92 1 829 415	51	85	2
51 92 1 829 416	51	85	2
51 92 1 829 417	51	85	2
51 92 1 829 418	51	85	2
51 92 1 829 498	51	86	2
51 92 1 829 498	51	87	2
51 92 1 832 527	51	76	1
51 92 1 835 699	51	81	1
51 92 1 835 699	51	87	1
~~51 92 1 838 842~~	51	87	1
51 92 1 840 440	51	87	1
51 92 1 840 441	51	87	1
51 92 1 840 442	51	87	1
51 92 1 840 443	51	87	1
51 92 7 559 180	41	14	2
51 92 7 559 180	51	81	3
51 92 7 559 180	51	86	1
51 92 7 659 203	51	62	10
51 92 7 659 203	51	64	3
51 92 7 659 225	51	80	2
51 92 7 659 226	51	80	2
51 92 7 659 227	51	80	2
51 92 7 659 231	51	81	2
51 92 7 659 231	51	87	2
~~51 92 7 660 232~~	51	80	2
51 92 7 659 238	51	81	4
51 92 7 659 238	51	86	2
51 92 7 659 239	51	81	4
51 92 7 659 239	51	86	2
51 92 7 659 242	51	81	2
~~51 92 7 659 242~~	51	87	2
51 92 7 659 251	51	79	2
51 92 7 659 253	51	79	2
51 92 7 659 264	51	80	2
51 92 7 659 271	51	79	1
51 92 7 659 272	51	79	1
51 92 7 659 273	51	79	1
51 92 7 659 274	51	79	1
51 92 7 659 275	51	79	1
51 93 1 828 179	51	84	1
51 93 1 828 200	51	84	1
51 93 1 828 201	51	84	1
51 93 1 828 202	51	84	1
51 94 1 827 303	51	79	1
~~51 94 1 827 378~~	51	80	
51 94 1 807 378	51	80	
51 94 1 807 379	51	79	
51 94 1 807 645	51	80	
51 94 1 807 646	51	80	
51 94 1 807 647	51	80	
51 94 1 807 648	51	80	
51 94 1 807 649	51	79	
51 94 1 827 307	51	80	
51 94 1 827 309	51	80	
51 94 1 828 497	51	85	
51 94 1 828 498	51	85	
51 94 1 828 499	51	85	
51 94 1 828 737	51	85	
51 94 1 840 444	51	87	
51 95 1 807 364	51	81	
51 95 1 807 364	51	87	
51 95 1 819 673	51	81	
51 95 1 819 673	51	86	
52 10 1 800 701	52	28	
52 10 1 801 459	52	24	
52 10 1 801 469	52	28	
52 10 1 802 805	52	24	
52 10 1 802 806	52	24	
52 10 1 803 327	52	24	
52 10 1 803 384	52	12	
~~52 10 1 803 385~~	52	12	
52 10 1 803 731	52	24	
52 10 1 803 732	52	24	
52 10 1 803 743	52	24	
52 10 1 804 408	52	23	
52 10 1 804 111	52	24	
52 10 1 804 112	52	24	
52 10 1 804 556	52	23	
52 10 1 804 563	52	24	
52 10 1 805 618	52	23	
52 10 1 805 732	52	23	
52 10 1 805 918	52	12	
52 10 1 805 920	52	12	
~~52 10 1 805 922~~	52	12	
52 10 1 807 141	52	24	
52 10 1 807 142	52	24	
52 10 1 810 783	52	23	
52 10 1 810 828	52	23	
52 10 1 810 843	52	23	
~~52 10 1 810 844~~	52	24	
52 10 1 810 849	52	24	
52 10 1 810 850	52	24	
52 10 1 811 025	52	28	
52 10 1 811 026	52	28	
52 10 1 811 027	52	28	
52 10 1 811 028	52	28	
52 10 1 811 094	52	24	
52 10 1 811 499	52	24	
52 10 1 811 501	52	16	
52 10 1 811 502	52	16	
52 10 1 811 503	52	16	
52 10 1 811 504	52	16	
52 10 1 811 505	52	16	
52 10 1 811 506	52	16	
52 10 1 811 507	52	16	
52 10 1 811 508	52	16	

ENUMMERN-INDEX

Reservdelsnummer - index
Indice dei numeri dei ricambi
Indice de numeros de repuesto

Teile-Nr.	Haupt-gruppe	Seite	Bild-Nr.
10 1 811 509	52	16	1
10 1 811 589	52	1	1
10 1 811 591	52	1	1
10 1 811 592	52	1	1
~~10 1 811 593~~	52	1	1
10 1 811 594	52	1	1
~~10 1 811 597~~	52	1	1
~~10 1 811 598~~	52	1	1
10 1 811 599	52	1	1
~~10 1 811 606~~	52	1	1
10 1 811 625	52	16	2
10 1 811 626	52	16	1
10 1 811 627	52	16	2
10 1 811 628	52	16	2
10 1 811 629	52	16	2
10 1 811 630	52	16	2
~~10 1 811 631~~	52	16	2
10 1 811 632	52	16	2
10 1 811 633	52	16	1
10 1 811 655	52	8	1
10 1 811 704	52	24	28
10 1 811 707	52	23	11
10 1 811 716	52	23	12
10 1 811 722	52	23	3
~~10 1 811 725~~	52	2	1
~~10 1 811 726~~	52	2	1
10 1 811 737	52	2	1
~~10 1 811 738~~	52	2	1
10 1 811 753	52	23	1
10 1 811 756	52	18	1
10 1 811 757	52	18	1
10 1 811 758	52	18	1
10 1 811 760	52	18	1
10 1 811 761	52	18	1
10 1 811 762	52	18	1
10 1 811 764	52	20	1
10 1 811 765	52	20	1
10 1 811 766	52	20	1
10 1 811 771	52	23	9
10 1 811 773	52	18	2
10 1 811 774	52	18	2
10 1 811 775	52	18	2
10 1 811 777	52	18	2
10 1 811 778	52	18	2
10 1 811 779	52	18	2
10 1 811 781	52	20	2
10 1 811 782	52	20	2
10 1 811 783	52	20	2
~~10 1 811 788~~	52	25	1
10 1 811 789	52	25	1
10 1 811 790	52	25	1
~~10 1 811 792~~	52	25	1
~~10 1 811 793~~	52	25	1
10 1 811 794	52	25	1
~~10 1 811 840~~	52	25	1
10 1 812 038	52	28	7
10 1 812 093	52	23	10
10 1 812 094	52	23	10
10 1 812 095	52	23	11
10 1 812 096	52	23	11
10 1 812 097	52	28	6
10 1 812 103	52	26	1
10 1 812 104	52	26	1
10 1 812 105	52	26	1
10 1 812 106	52	26	1
10 1 812 107	52	26	1
10 1 812 108	52	26	1
10 1 812 109	52	26	1
10 1 812 110	52	26	1
10 1 812 111	52	26	1
10 1 812 112	52	26	1
10 1 812 113	52	26	1
10 1 812 114	52	26	1
10 1 812 117	52	28	1
10 1 812 118	52	28	1
10 1 812 227	52	28	1
10 1 812 228	52	28	1
10 1 812 230	52	28	1
10 1 812 234	52	28	1
10 1 812 240	52	28	1
10 1 812 349	52	26	1
10 1 812 350	52	26	1
10 1 812 351	52	26	1
10 1 812 352	52	26	1
10 1 812 353	52	26	1
10 1 812 354	52	26	1
10 1 812 429	52	20	2
10 1 812 430	52	20	2
10 1 812 431	52	20	2
10 1 812 480	52	20	1
10 1 812 481	52	20	1
~~10 1 812 482~~	52	20	1
10 1 812 483	52	11	1
10 1 812 484	52	11	1
10 1 812 485	52	11	1
10 1 812 486	52	11	1
10 1 812 487	52	11	1
10 1 812 488	52	11	1
10 1 812 489	52	11	1
10 1 812 504	52	25	1
10 1 812 505	52	25	1
10 1 812 506	52	25	1
10 1 812 535	52	28	2
10 1 812 536	52	28	2
10 1 812 560	52	23	11
10 1 813 262	52	17	1
10 1 813 263	52	17	1
10 1 813 264	52	17	1
~~10 1 813 265~~	52	17	2
10 1 813 266	52	17	2
~~10 1 813 798~~	52	3	1
~~10 1 813 800~~	52	3	1
~~10 1 813 801~~	52	3	1
10 1 813 802	52	3	1
10 1 813 805	52	6	1
~~10 1 813 813~~	52	7	1
~~10 1 813 814~~	52	7	1
~~10 1 813 817~~	52	7	1
~~10 1 813 818~~	52	7	1
~~10 1 813 819~~	52	7	1
~~10 1 813 820~~	52	7	1
~~10 1 813 821~~	52	7	1
~~10 1 813 822~~	52	7	1
10 1 813 823	52	5	1
10 1 813 824	52	7	1
~~10 1 814 564~~	52	24	24
10 1 815 105	52	12	1
10 1 815 901	52	8	2
10 1 815 902	52	8	2
10 1 815 903	52	8	2
10 1 815 904	52	8	2
10 1 815 905	52	8	2
10 1 815 906	52	8	2
10 1 815 929	52	8	2
10 1 815 930	52	8	2
~~10 1 815 931~~	52	13	1
~~10 1 815 932~~	52	13	1
~~10 1 815 933~~	52	13	1
~~10 1 815 934~~	52	13	1
~~10 1 815 935~~	52	13	1
~~10 1 815 936~~	52	13	1
~~10 1 815 937~~	52	13	1
~~10 1 815 938~~	52	13	1
10 1 815 939	52	13	1
~~10 1 815 940~~	52	13	1
10 1 817 063	52	24	13
~~10 1 817 783~~	52	4	1
~~10 1 817 784~~	52	4	1
~~10 1 817 787~~	52	4	1
~~10 1 817 788~~	52	4	1
10 1 817 806	52	19	1
10 1 817 807	52	19	1
10 1 817 808	52	19	1
10 1 817 810	52	19	2
10 1 817 811	52	19	2
10 1 817 812	52	19	2
10 1 818 605	52	12	1
10 1 818 606	52	12	1
~~10 1 818 607~~	52	12	1
~~10 1 819 033~~	52	4	1
~~10 1 819 035~~	52	4	1
10 1 819 036	52	4	1
~~10 1 819 037~~	52	4	1
10 1 819 043	52	6	1
10 1 819 043	53	6	1
10 1 819 044	52	6	1
10 1 819 107	52	23	1
10 1 819 108	52	23	3
10 1 819 118	52	19	1
10 1 819 119	52	19	1
10 1 819 120	52	19	1
10 1 819 122	52	18	1
10 1 819 123	52	18	1
10 1 819 124	52	18	1
10 1 819 130	52	20	1
10 1 819 131	52	20	1
10 1 819 132	52	20	1
10 1 819 133	52	20	1
10 1 819 134	52	20	1
10 1 819 135	52	20	1
10 1 819 136	52	8	1
10 1 819 368	52	23	6
10 1 819 695	52	7	1
10 1 819 696	52	7	1
10 1 819 850	52	23	5

TEILENUMMERN-INDEX

Part number index
Index des numéros de pieces
Onderdelennummer index

Reservdelsnummer - index
Indice dei numeri dei ricambi
Indice de numeros de repuesto

Teile-Nr.	Haupt-gruppe	Seite	Bild-Nr.
52 10 1 820 742	52	23	4
~~52 10 1 821 684~~	52	12	1
52 10 1 821 685	52	12	1
52 10 1 821 686	52	12	1
52 10 1 821 687	52	12	1
~~52 10 1 821 688~~	52	12	1
52 10 1 821 689	52	12	1
~~52 10 1 822 375~~	52	12	1
52 10 1 822 445	52	14	1
52 10 1 822 446	52	14	1
52 10 1 822 447	52	14	1
52 10 1 822 448	52	13	1
52 10 1 822 448	52	14	1
~~52 10 1 822 449~~	52	13	1
52 10 1 822 450	52	13	1
52 10 1 822 450	52	14	1
52 10 1 822 451	52	13	1
52 10 1 822 451	52	14	1
52 10 1 822 452	52	13	1
52 10 1 822 452	52	14	1
52 10 1 822 475	52	15	1
52 10 1 822 476	52	15	1
52 10 1 822 477	52	15	1
52 10 1 822 478	52	15	1
52 10 1 822 480	52	15	1
52 10 1 822 481	52	15	1
52 10 1 822 482	52	15	1
52 10 1 823 197	52	22	3
52 10 1 823 198	52	22	3
52 10 1 823 529	52	18	2
52 10 1 823 533	52	26	1
52 10 1 823 534	52	26	1
52 10 1 823 549	52	19	2
52 10 1 823 550	52	19	2
52 10 1 823 575	52	18	1
52 10 1 823 577	52	19	1
52 10 1 823 578	52	19	1
52 10 1 823 887	52	28	5
52 10 1 823 938	52	23	7
52 10 1 824 788	52	22	2
52 10 1 824 897	52	21	1
52 10 1 824 898	52	22	2
52 10 1 824 899	52	17	1
52 10 1 824 900	52	17	1
52 10 1 825 169	52	4	1
52 10 1 825 170	52	14	1
52 10 1 825 171	52	14	1
52 10 1 825 172	52	14	1
52 10 1 825 173	52	14	1
52 10 1 825 174	52	14	1
52 10 1 825 177	52	6	1
52 10 1 825 178	52	6	1
52 10 1 825 179	52	6	1
52 10 1 825 180	52	6	1
52 10 1 825 181	52	6	1
52 10 1 825 182	52	6	1
52 10 1 825 185	52	5	1
52 10 1 825 186	52	6	1
52 10 1 825 187	52	5	1
52 10 1 825 188	52	5	1
52 10 1 825 189	52	5	1
52 10 1 825 190	52	5	1
52 10 1 825 191	52	5	1
52 10 1 825 192	52	5	1
52 10 1 825 193	52	5	1
52 10 1 825 194	52	5	1
52 10 1 825 195	52	5	1
52 10 1 825 196	52	5	1
52 10 1 825 199	52	23	3
52 10 1 825 200	52	23	9
52 10 1 825 313	52	9	1
52 10 1 825 314	52	9	1
52 10 1 825 315	52	9	1
52 10 1 825 316	52	9	1
52 10 1 825 317	52	9	1
52 10 1 825 318	52	9	1
52 10 1 825 321	52	9	1
52 10 1 825 322	52	9	1
52 10 1 825 323	52	9	1
52 10 1 825 324	52	9	1
52 10 1 825 325	52	9	1
52 10 1 825 326	52	9	1
52 10 1 825 327	52	9	1
52 10 1 825 328	52	9	1
52 10 1 825 329	52	9	1
52 10 1 825 330	52	9	1
52 10 1 825 331	52	9	1
52 10 1 825 332	52	9	1
52 10 1 825 445	52	23	11
52 10 1 825 446	52	23	11
52 10 1 825 703	52	13	1
52 10 1 825 704	52	13	1
52 10 1 825 705	52	13	1
52 10 1 825 708	52	13	1
52 10 1 825 709	52	13	1
52 10 1 825 710	52	13	1
52 10 1 825 713	52	13	1
52 10 1 825 714	52	13	1
52 10 1 825 714	52	14	1
52 10 1 825 729	52	14	1
52 10 1 825 730	52	14	1
52 10 1 825 731	52	14	1
52 10 1 826 084	52	15	1
~~52 10 1 826 170~~	52	20	1
52 10 1 826 171	52	4	1
~~52 10 1 826 172~~	52	4	1
~~52 10 1 826 217~~	52	20	2
52 10 1 826 294	52	15	1
52 10 1 826 295	52	15	1
52 10 1 826 296	52	15	1
52 10 1 826 825	52	13	1
52 10 1 826 825	52	14	1
52 10 1 827 929	52	20	1
52 10 1 827 933	52	20	1
52 10 1 827 935	52	26	1
52 10 1 827 938	52	26	1
52 10 1 827 937	52	5	1
52 10 1 827 938	52	5	1
52 10 1 827 959	52	9	1
52 10 1 827 960	52	9	1
52 10 1 828 216	52	15	1
52 10 1 828 897	52	14	1
52 10 1 828 905	52	23	5
52 10 1 828 907	52	23	4
52 10 1 829 845	52	7	
52 10 1 830 644	52	23	
52 10 1 831 954	52	15	
52 10 1 832 355	52	14	
52 10 1 832 365	52	22	
52 10 1 832 366	52	22	
52 10 1 832 705	52	13	
52 10 1 833 036	52	15	
52 10 1 833 321	52	23	
52 10 1 833 324	52	21	
52 10 1 833 325	52	21	
52 10 1 833 326	52	21	
52 10 1 833 327	52	21	
52 10 1 833 329	52	21	
52 10 1 833 330	52	21	
52 10 1 833 331	52	21	
52 10 1 833 332	52	21	
52 10 1 833 334	52	21	
52 10 1 833 336	52	21	
52 10 1 833 337	52	21	
52 10 1 833 338	52	21	
52 10 1 833 339	52	21	
52 10 1 833 340	52	21	
52 10 1 833 410	52	21	
52 10 1 833 411	52	21	
52 10 1 833 412	52	21	
52 10 1 833 413	52	21	
52 10 1 833 415	52	21	
52 10 1 833 416	52	21	
52 10 1 833 417	52	21	
52 10 1 833 418	52	21	
52 10 1 833 420	52	21	
52 10 1 833 422	52	21	
52 10 1 833 423	52	21	
52 10 1 833 424	52	21	
52 10 1 833 425	52	21	
52 10 1 833 426	52	21	
52 10 1 833 467	52	27	
52 10 1 833 468	52	27	
52 10 1 833 469	52	27	
52 10 1 833 470	52	27	
52 10 1 833 471	52	27	
52 10 1 833 472	52	27	
52 10 1 833 473	52	27	
52 10 1 833 474	52	27	
52 10 1 833 477	52	27	
52 10 1 833 478	52	27	
52 10 1 833 479	52	27	
52 10 1 833 480	52	27	
52 10 1 833 481	52	27	
52 10 1 833 482	52	27	
52 10 1 833 483	52	27	
52 10 1 833 484	52	27	
52 10 1 833 487	52	27	
52 10 1 833 488	52	27	
52 10 1 833 491	52	27	
52 10 1 833 492	52	27	
52 10 1 833 493	52	27	
52 10 1 833 494	52	27	
52 10 1 833 495	52	27	
52 10 1 833 496	52	27	
52 10 1 833 497	52	27	

TEILENUMMERN-INDEX

Part number index
Index des numéros de pièces
Onderdelennummer index
Reservdelsnummer - index
Indice dei numeri dei ricambi
Indice de numeros de repuesto

Teile-Nr.	Haupt-gruppe	Seite	Bild-Nr.
52 10 1 833 498	52	27	1
52 10 1 833 499	52	27	1
52 10 1 833 500	52	27	1
52 10 1 833 726	52	5	1
52 10 1 833 727	52	5	1
52 10 1 833 728	52	5	1
52 10 1 833 729	52	5	1
52 10 1 833 730	52	5	1
52 10 1 833 731	52	5	1
52 10 1 833 732	52	5	1
52 10 1 833 735	52	5	1
52 10 1 833 736	52	5	1
52 10 1 833 737	52	5	1
52 10 1 833 738	52	5	1
52 10 1 833 739	52	5	1
52 10 1 833 740	52	5	1
52 10 1 833 741	52	5	1
52 10 1 833 742	52	5	1
52 10 1 833 745	52	6	1
52 10 1 833 746	52	6	1
52 10 1 833 749	52	6	1
52 10 1 833 750	52	6	1
52 10 1 833 751	52	6	1
52 10 1 833 752	52	6	1
52 10 1 833 753	52	6	1
52 10 1 833 754	52	6	1
52 10 1 833 755	52	6	1
52 10 1 833 756	52	6	1
52 10 1 833 757	52	6	1
52 10 1 833 758	52	6	1
52 10 1 833 795	52	23	3
52 10 1 833 871	52	24	10
52 10 1 833 949	52	10	1
52 10 1 833 950	52	10	1
52 10 1 833 951	52	10	1
52 10 1 833 952	52	10	1
52 10 1 833 953	52	10	1
52 10 1 833 954	52	10	1
52 10 1 833 955	52	10	1
52 10 1 833 956	52	10	1
52 10 1 833 959	52	10	1
52 10 1 833 960	52	10	1
52 10 1 833 961	52	10	1
52 10 1 833 962	52	10	1
52 10 1 833 963	52	10	1
52 10 1 833 964	52	10	1
52 10 1 833 965	52	10	1
52 10 1 833 966	52	10	1
52 10 1 833 969	52	10	1
52 10 1 833 970	52	10	1
52 10 1 833 973	52	10	1
52 10 1 833 974	52	10	1
52 10 1 833 975	52	10	1
52 10 1 833 976	52	10	1
52 10 1 833 977	52	10	1
52 10 1 833 978	52	10	1
52 10 1 833 979	52	10	1
52 10 1 833 980	52	10	1
52 10 1 833 981	52	10	1
52 10 1 833 982	52	10	1
52 10 1 834 040	52	33	1
52 10 1 843 725	52	5	1
52 11 7 602 556	52	23	2
52 11 7 602 100	52	24	17
52 11 7 602 101	52	24	17
52 11 7 602 106	52	24	6
52 11 7 602 109	52	24	7
52 20 1 810 853	52	44	5
52 20 1 810 854	52	44	5
52 20 1 811 510	52	35	1
52 20 1 811 511	52	35	1
52 20 1 811 512	52	35	1
52 20 1 811 513	52	35	1
52 20 1 811 514	52	35	1
52 20 1 811 515	52	35	1
52 20 1 811 516	52	35	1
52 20 1 811 517	52	35	1
52 20 1 811 518	52	35	1
52 20 1 811 577	52	40	1
52 20 1 811 578	52	40	1
52 20 1 811 579	52	40	1
~~52 20 1 811 580~~	52	40	1
52 20 1 811 581	52	40	1
52 20 1 811 582	52	40	1
~~52 20 1 811 607~~	52	29	1
~~52 20 1 811 608~~	52	29	1
52 20 1 811 609	52	29	1
~~52 20 1 811 610~~	52	29	1
~~52 20 1 811 611~~	52	29	1
~~52 20 1 811 612~~	52	29	1
52 20 1 811 799	52	30	1
52 20 1 811 800	52	30	1
52 20 1 811 804	52	30	1
52 20 1 811 808	52	30	1
~~52 20 1 811 828~~	52	37	1
52 20 1 811 829	52	37	1
52 20 1 811 830	52	37	1
52 20 1 811 832	52	37	1
52 20 1 811 833	52	37	1
52 20 1 811 834	52	37	1
52 20 1 811 836	52	37	1
52 20 1 811 837	52	37	1
52 20 1 811 838	52	45	1
52 20 1 811 975	52	44	5
52 20 1 811 976	52	44	5
~~52 20 1 812 509~~	52	32	1
~~52 20 1 812 510~~	52	32	1
52 20 1 812 513	52	37	1
52 20 1 812 514	52	37	1
~~52 20 1 812 515~~	52	37	1
52 20 1 812 516	52	40	1
52 20 1 812 517	52	40	1
52 20 1 812 518	52	40	1
52 20 1 813 269	52	36	1
52 20 1 813 268	52	36	1
52 20 1 813 270	52	36	1
52 20 1 813 347	52	42	1
52 20 1 813 348	52	42	1
52 20 1 813 349	52	42	1
52 20 1 813 350	52	42	2
52 20 1 813 351	52	42	2
52 20 1 813 352	52	42	2
52 20 1 813 353	52	42	1
52 20 1 813 354	52	42	1
52 20 1 813 355	52	42	1
52 20 1 813 356	52	42	1
52 20 1 813 357	52	42	1
52 20 1 813 358	52	42	1
52 20 1 813 359	52	42	2
52 20 1 813 360	52	42	2
52 20 1 813 361	52	42	2
52 20 1 813 362	52	42	2
52 20 1 813 363	52	42	2
52 20 1 813 364	52	42	2
52 20 1 816 037	51	69	4
~~52 20 1 817 819~~	52	31	1
~~52 20 1 817 820~~	52	31	1
52 20 1 817 822	52	31	1
52 20 1 817 835	52	38	1
52 20 1 817 836	52	38	1
52 20 1 817 837	52	38	1
52 20 1 819 687	52	34	1
52 20 1 819 688	52	34	1
52 20 1 819 689	52	38	1
52 20 1 823 515	52	40	1
52 20 1 823 537	52	42	2
52 20 1 823 539	52	42	1
52 20 1 823 579	52	37	1
52 20 1 823 722	52	38	1
52 20 1 823 724	52	38	1
52 20 1 825 267	52	31	1
52 20 1 825 268	52	31	1
52 20 1 825 269	52	31	1
52 20 1 825 270	52	31	1
52 20 1 825 271	52	31	1
52 20 1 825 272	52	31	1
52 20 1 825 275	52	30	1
52 20 1 825 276	52	30	1
52 20 1 825 277	52	30	1
52 20 1 825 278	52	30	1
52 20 1 825 279	52	30	1
52 20 1 825 280	52	30	1
52 20 1 825 283	52	32	1
52 20 1 825 284	52	32	1
52 20 1 825 285	52	32	1
52 20 1 825 286	52	32	1
52 20 1 825 287	52	32	1
52 20 1 825 288	52	32	1
52 20 1 825 289	52	32	1
52 20 1 825 290	52	32	1
52 20 1 825 291	52	32	1
52 20 1 825 292	52	32	1
52 20 1 825 293	52	32	1
52 20 1 825 294	52	32	1
~~52 20 1 825 295~~	52	32	1
~~52 20 1 825 296~~	52	32	1
52 20 1 825 297	52	44	4
52 20 1 825 298	52	44	4
~~52 20 1 826 218~~	52	37	1
52 20 1 826 221	52	31	1
52 20 1 826 222	52	31	1
~~52 20 1 826 225~~	52	40	1
52 20 1 827 930	52	37	1
52 20 1 827 945	52	32	1
52 20 1 827 946	52	32	1
52 20 1 827 948	52	40	1

BMW 2.5 CS - 3.0 CSi

N 18

TEILENUMMERN-INDEX

Part number index
Index des numéros de pièces
Onderdelennummer index
Reservdelsnummer - index
Indice dei numeri dei ricambi
Indice de numeros de repuesto

Teile-Nr.	Haupt-gruppe	Seite	Bild-Nr.
52 20 1 827 950	52	42	1
52 20 1 827 952	52	42	2
52 20 1 833 542	52	39	1
52 20 1 833 543	52	39	1
52 20 1 833 544	52	39	1
52 20 1 833 545	52	39	1
52 20 1 833 547	52	39	1
52 20 1 833 548	52	39	1
52 20 1 833 549	52	39	1
52 20 1 833 550	52	39	1
52 20 1 833 552	52	39	1
~~52 20 1 833 553~~	52	48	1
52 20 1 833 554	52	39	1
52 20 1 833 555	52	39	1
52 20 1 833 556	52	39	1
52 20 1 833 557	52	39	1
52 20 1 833 558	52	39	1
52 20 1 833 619	52	41	1
52 20 1 833 620	52	41	1
52 20 1 833 621	52	41	1
52 20 1 833 622	52	41	1
52 20 1 833 624	52	41	1
52 20 1 833 625	52	41	1
52 20 1 833 626	52	41	1
52 20 1 833 627	52	41	1
52 20 1 833 629	52	41	1
52 20 1 833 631	52	41	1
52 20 1 833 632	52	41	1
52 20 1 833 633	52	41	1
52 20 1 833 634	52	41	1
52 20 1 833 635	52	41	1
52 20 1 833 655	52	43	1
52 20 1 833 656	52	43	1
52 20 1 833 657	52	43	1
52 20 1 833 658	52	43	1
52 20 1 833 660	52	43	1
52 20 1 833 661	52	43	1
52 20 1 833 662	52	43	1
52 20 1 833 663	52	43	1
52 20 1 833 665	52	43	1
52 20 1 833 667	52	43	1
52 20 1 833 668	52	43	1
52 20 1 833 669	52	43	1
52 20 1 833 670	52	43	1
52 20 1 833 671	52	43	1
52 20 1 833 698	52	43	2
52 20 1 833 699	52	43	2
52 20 1 833 700	52	43	2
52 20 1 833 701	52	43	2
52 20 1 833 703	52	43	2
52 20 1 833 704	52	43	2
52 20 1 833 705	52	43	2
52 20 1 833 706	52	43	2
52 20 1 833 708	52	43	2
52 20 1 833 710	52	43	2
52 20 1 833 711	52	43	2
52 20 1 833 712	52	43	2
~~52 20 1 833 713~~	52	43	2
52 20 1 833 714	52	43	2
52 20 1 834 039	52	33	1
52 20 1 834 041	52	33	1
52 20 1 834 042	52	33	1
52 20 1 834 043	52	33	1
52 20 1 834 044	52	33	1
52 20 1 834 045	52	33	1
52 20 1 834 046	52	33	1
52 20 1 834 049	52	33	1
52 20 1 834 050	52	33	1
52 20 1 834 051	52	33	1
52 20 1 834 052	52	33	1
52 20 1 834 053	52	33	1
52 20 1 834 054	52	33	1
52 20 1 834 055	52	33	1
52 20 1 834 056	52	33	1
52 20 1 834 059	52	33	1
52 20 1 834 060	52	33	1
52 20 1 834 063	52	33	1
52 20 1 834 064	52	33	1
52 20 1 834 065	52	33	1
52 20 1 834 066	54	33	1
52 20 1 834 067	52	33	1
52 20 1 834 068	52	33	1
52 20 1 834 069	52	33	1
52 20 1 834 070	52	33	1
52 20 1 834 071	52	33	1
52 20 1 834 072	52	33	1
52 47 1 823 576	51	61	5
54 10 1 804 049	64	23	19
54 12 1 352 715	51	35	6
54 12 1 352 715	51	38	4
54 12 1 352 715	54	4	1
54 12 1 358 021	54	4	1
54 12 1 801 211	54	1	8
54 12 1 801 308	54	1	2
54 12 1 801 343	54	1	9
54 12 1 801 410	54	3	7
54 12 1 801 431	54	1	5
54 12 1 806 989	54	5	5
54 12 1 811 038	54	1	1
54 12 1 811 039	54	4	7
54 12 1 811 040	54	4	7
54 12 1 813 693	54	3	2
54 12 1 813 694	54	3	3
54 12 1 815 143	54	3	1
54 12 1 815 144	54	3	1
54 12 1 815 145	54	3	1
54 12 1 815 146	54	3	1
54 12 1 815 185	54	1	13
54 12 1 815 189	54	1	14
54 12 1 832 390	54	4	7
54 12 1 832 598	54	4	3
54 12 1 832 609	54	5	2
54 12 1 834 838	54	5	6
54 12 9 634 110	54	5	20
54 12 9 634 112	54	5	18
54 12 9 634 114	54	5	22
54 12 9 634 115	54	5	14
54 12 9 634 116	54	1	17
54 12 9 634 177	54	5	16
~~54 12 9 734 108~~	54	1	4
54 12 9 734 112	54	1	3
54 12 9 734 122	54	1	10
54 12 9 734 126	41	14	5
54 12 9 734 126	51	13	9
54 12 9 734 126	51	37	1
54 12 9 734 126	54	2	1
54 12 9 734 133	54	5	1
54 12 9 734 136	54	1	1
54 12 9 734 142	54	3	1
~~54 12 9 734 144~~	54	3	1
54 12 9 734 150	54	1	1
54 12 9 734 155	54	5	1
54 12 9 734 159	54	3	1
54 12 9 734 160	54	3	1
54 12 9 734 161	54	1	1
54 12 9 734 162	54	1	1
54 12 9 734 163	54	2	1
54 12 9 734 164	54	2	1
54 12 9 734 165	54	2	1
54 12 9 734 166	54	2	1
54 12 9 734 167	54	2	1
54 12 9 734 168	54	2	1
54 12 9 734 169	54	2	1
54 12 9 734 170	54	2	1
54 12 9 734 171	54	2	1
54 12 9 734 172	54	3	1
54 12 9 734 173	54	3	1
54 12 9 734 175	54	3	1
54 13 1 811 037	54	1	1
54 13 9 634 173	54	5	1
54 13 9 634 175	54	5	1
54 13 9 634 176	54	5	1
54 13 9 734 113	54	2	1
54 13 9 734 114	54	2	1
54 13 9 734 115	54	2	1
54 13 9 734 116	54	2	1
54 13 9 734 117	54	2	1
54 13 9 734 118	54	2	1
54 13 9 734 125	54	5	1
54 13 9 734 134	54	5	1
~~54 13 9 734 135~~	54	4	1
54 13 9 734 141	54	5	1
54 13 9 734 156	54	5	1
54 13 9 734 157	54	5	1
54 13 9 734 174	54	4	1
61 00 1 354 075	61	1	1
61 11 1 351 374	64	4	1
61 11 1 351 797	61	3	1
61 11 1 352 285	61	3	1
61 11 1 353 049	63	5	1
61 11 1 353 243	61	3	1
61 11 1 353 283	61	3	1
61 11 1 354 315	61	3	1
61 11 1 354 986	61	3	1
61 11 1 354 987	61	3	1
61 11 1 355 987	61	3	1
61 11 1 355 995	61	3	1
61 11 1 356 292	51	38	1
61 11 1 357 060	61	3	1
61 11 1 357 165	61	3	1
61 11 1 357 167	61	3	1
61 11 1 357 399	61	3	1
61 11 1 357 701	61	3	1
61 11 1 357 702	61	3	1
61 11 1 357 763	61	3	1
61 11 1 357 805	61	3	1

LENUMMERN-INDEX

number index
x des numéros de pieces
erdelennummer index

Reservdelsnummer - index
Indice del numeri del ricambi
Indice de numeros de repuesto

Teile-Nr.	Haupt-gruppe	Seite	Bild-Nr.	Teile-Nr.	Haupt-gruppe	Seite	Bild-Nr.	Teile-Nr.	Haupt-gruppe	Seite	Bild-Nr.
1 67 1 356 328	61	14	3	62 14 9 557 328	64	6	19	63 12 1 356 968	63	1a	1
1 67 1 357 407	61	14	10	62 16 1 352 617	62	2	5	63 12 1 359 719	63	4	8
1 67 1 357 408	61	14	9	62 16 1 354 263	62	2	5	63 12 1 359 777	63	2	3
1 67 1 357 833	61	14	18	62 16 8 782 014	62	2	5	63 12 1 359 777	63	3	2
1 67 1 358 254	61	14	14	62 16 8 782 015	62	2	6	63 12 1 360 173	63	1	1
1 67 1 358 501	61	12	1	63 11 8 750 240	63	2	6	63 12 1 360 174	63	1	1
1 67 1 359 115	61	14	3	63 11 8 750 241	63	2	7	63 12 1 360 175	63	1a	1
1 67 1 359 116	61	13	2	63 11 8 750 256	63	2	2	63 12 1 360 176	63	1a	1
1 67 1 359 116	61	14	3	63 11 8 750 256	63	3	1	63 12 1 360 177	63	1	1
1 67 1 359 118	61	14	3	63 11 9 557 066	71	2	13	63 12 1 360 178	63	1	1
1 71 1 350 870	61	13	16	~~63 12 1 351 098~~	63	3	7	63 12 1 360 179	63	1	1
1 71 1 355 032	61	13	19	~~63 12 1 351 098~~	63	2	8	63 12 1 360 180	63	1	1
1 71 1 355 035	61	13	1	63 12 1 351 099	63	4	1	63 12 1 360 181	63	4	1
1 71 1 810 760	61	13	15	63 12 1 351 100	63	4	1	63 12 1 360 182	63	4	1
2 11 1 350 062	63	10	7	63 12 1 351 106	63	2	6	63 12 1 360 207	63	1	1
2 11 1 353 100	61	8	1	63 12 1 351 107	63	2	9	63 12 1 360 208	63	1	1
2 11 1 354 848	62	1	11	63 12 1 351 109	63	2	7	63 12 1 360 209	63	1a	1
2 11 1 354 848	62	1a	5	63 12 1 351 110	63	2	9	63 12 1 360 210	63	1a	1
2 11 1 356 399	62	1	4	63 12 1 351 179	63	1	1	63 12 1 360 225	63	1	1
2 11 1 358 380	62	1	7	63 12 1 351 180	63	1	1	63 12 1 360 226	63	1	1
2 11 1 358 437	62	1	2	63 12 1 351 414	61	14	19	63 12 1 360 614	61	12	9
2 11 1 810 616	62	1	11	63 12 1 351 540	71	2	13	63 12 1 360 615	61	12	10
~~2 11 1 810 616~~	62	1a	5	63 12 1 351 817	63	2	6	63 12 1 811 910	63	4	5
2 11 1 812 235	62	1	1	63 12 1 351 821	63	2	7	63 12 1 811 921	63	4	7
2 11 1 814 275	62	1	11	63 12 1 352 070	63	2	4	63 12 1 811 922	63	4	7
2 11 1 814 275	51	59	3	63 12 1 353 942	63	2	6	63 12 1 811 923	63	4	6
2 11 1 814 275	62	1a	5	63 12 1 353 944	63	2	7	63 12 1 811 924	63	4	6
2 11 1 814 283	62	1	11	63 12 1 356 408	63	1a	1	63 12 1 819 675	63	4	7
2 11 1 814 283	62	1a	5	63 12 1 356 407	63	1a	1	63 12 1 819 676	63	4	7
2 12 1 352 067	62	2	2	63 12 1 353 945	63	1a	1	63 12 8 071 754	64	14	15
2 12 1 352 068	62	2	2	63 12 1 353 948	63	2	7	63 12 8 071 754	64	15	14
2 12 1 352 068	62	2	2	63 12 1 353 952	63	2	8	63 12 8 071 754	64	23	14
2 12 1 353 900	62	1	4	63 12 1 353 988	63	2	1	63 13 1 810 625	63	5	1
2 12 1 353 958	62	1	4	63 12 1 353 989	63	2	1	63 13 1 810 626	63	5	1
2 12 1 354 210	62	2	4	63 12 1 353 990	63	2	1	63 13 1 811 099	63	5	2
2 12 1 358 247	62	2	1	63 12 1 353 954	63	2	7	63 13 1 811 100	63	5	2
2 12 1 358 554	62	2	7	63 12 1 354 443	63	4	1	63 13 1 811 101	63	5	3
2 12 1 359 255	62	1	4	63 12 1 354 444	63	4	1	63 13 1 811 102	63	5	3
2 12 1 359 269	62	1	4	63 12 1 354 448	63	4	2	63 13 1 811 103	63	5	4
2 12 1 359 329	62	2	3	63 12 1 354 449	63	4	4	63 13 1 811 104	63	5	4
2 12 1 810 617	62	1	4	63 12 1 354 452	63	4	8	63 13 1 811 105	63	5	5
2 12 1 810 618	62	1	4	63 12 1 354 457	63	4	3	63 13 1 811 106	63	5	5
2 12 1 810 623	62	2	2	63 12 1 355 119	63	2	3	63 13 1 811 107	63	5	1
2 12 1 810 624	62	2	2	63 12 1 355 119	63	3	2	63 13 1 811 108	63	5	1
2 12 1 811 448	62	2	1	63 12 1 356 397	63	3	8	63 13 1 811 110	63	5	2
2 12 8 580 176	62	1a	7	63 12 1 356 398	63	3	8	63 13 1 811 293	63	5	1
2 12 8 570 104	64	20	6	63 12 1 356 405	63	1	1	63 13 1 811 294	63	5	1
2 12 8 580 176	62	21	18	63 12 1 356 406	63	1	1	63 13 1 811 295	63	5	2
2 12 8 680 120	64	19	15	63 12 1 356 409	63	3	5	63 13 1 811 296	63	5	2
2 13 1 353 244	62	1	3	63 12 1 356 412	63	3	6	63 13 8 554 112	63	2	5
2 13 1 353 245	62	1	2	63 12 1 356 415	63	3	6	63 13 8 554 112	63	3	4
2 13 1 357 111	62	1	7	63 12 1 356 417	63	1	1	63 13 1 811 297	63	5	3
2 13 1 357 111	62	1a	1	63 12 1 356 418	63	1	1	63 13 1 811 298	63	5	3
2 13 1 359 271	62	1a	2	63 12 1 356 419	63	3	5	63 14 1 351 891	63	6	1
2 13 1 810 619	62	1	8	63 12 1 356 421	63	3	6	63 14 1 351 891	63	6	2
2 13 1 810 619	62	1a	2	63 12 1 356 820	61	12	9	63 14 1 351 892	63	6	1
2 14 1 352 334	62	1	9	63 12 1 356 821	61	12	10	63 14 1 351 892	63	6	2
2 14 1 352 334	62	1a	3	63 12 1 356 963	63	1	1	63 14 1 352 937	63	6	2
2 14 8 680 130	63	2	11	63 12 1 356 964	63	1	1	63 14 1 352 938	63	6	3
2 14 8 680 130	63	3	10	63 12 1 356 965	63	1	1	63 14 1 352 939	63	6	5
2 14 9 557 328	61	6	5	63 12 1 356 966	63	1	1	63 14 1 352 940	63	6	5
2 14 9 557 328	62	1	8	63 12 1 356 967	63	1a	1	63 14 1 352 952	63	6	11

TEILENUMMERN-INDEX

Part number index
Index des numéros de pieces
Onderdelennummer index

Reservdelsnummer - index
Indice del numeri del ricambi
Indice de numeros de repuesto

Teile-Nr.	Haupt-gruppe	Seite	Bild-Nr.	Teile-Nr.	Haupt-gruppe	Seite	Bild-Nr.	Teile-Nr.	Haupt-gruppe	Seite
63 14 1 352 991	63	6	9	64 11 1 350 559	64	3	10	64 11 1 811 160	64	5
63 14 1 352 992	63	6	9	64 11 1 351 177	64	2	13	~~64 11 1 811 299~~	64	1
63 14 1 352 995	63	6	4	64 11 1 351 178	64	2	13	64 11 1 811 302	64	3
63 14 1 352 995	63	6	6	64 11 1 351 324	64	3	12	64 11 1 811 303	64	4
63 14 1 352 996	63	6	4	64 11 1 351 327	64	3	11	64 11 1 811 304	64	2
63 14 1 352 996	63	6	6	64 11 1 351 354	64	5	11	64 11 1 811 305	64	4
63 14 1 352 997	63	6	10	64 11 1 351 355	64	5	10	64 11 1 811 306	64	7
63 14 1 352 998	63	6	10	64 11 1 351 356	64	5	12	64 11 1 811 307	64	7
63 14 1 353 027	63	6	11	64 11 1 351 357	64	5	9	64 11 1 811 308	64	7
63 14 1 354 184	63	6	1	64 11 1 351 358	64	5	8	64 11 1 811 309	64	7
63 17 1 350 653	63	7	5	64 11 1 351 359	64	2	2	64 11 1 811 310	64	7
63 17 1 350 785	63	7	6	64 11 1 351 360	64	2	7	64 11 4 674 162	64	2
63 17 1 353 683	63	7	1	64 11 1 351 369	64	4	18	64 11 4 674 219	64	3
63 17 1 355 346	63	7	3	64 11 1 351 370	64	4	17	64 11 4 674 219	64	4
63 17 1 355 602	63	7	5	64 11 1 351 371	64	4	13	64 11 4 674 222	64	3
63 17 1 357 764	63	7	1	64 11 1 351 372	64	4	3	64 11 4 674 222	64	4
63 17 1 811 316	63	9	16	64 11 1 351 373	64	3	8	64 21 1 350 560	64	6
63 21 1 350 710	63	9	15	64 11 1 351 375	64	7	9	64 21 1 350 564	64	3
63 21 1 353 065	63	8	1	64 11 1 351 376	64	4	9	64 21 1 350 565	64	3
63 21 1 353 066	63	8	1	64 11 1 351 377	64	4	10	64 21 1 352 839	64	3
63 21 1 353 155	63	8	3	64 11 1 351 378	64	4	2	64 21 1 352 839	64	3
63 21 1 353 156	63	8	3	64 11 1 351 379	64	5	5	64 21 1 352 839	64	3
63 21 1 353 157	63	8	1	64 11 1 351 379	64	7	1	64 21 1 353 367	64	15
63 21 1 353 158	63	8	1	64 11 1 351 381	64	7	21	64 21 1 354 041	64	3
63 21 1 353 159	63	8	2	64 11 1 351 382	64	7	17	64 21 1 354 603	64	3
63 21 1 353 160	63	8	2	64 11 1 351 384	64	7	8	64 21 1 354 604	64	3
63 21 1 353 161	63	8	3	64 11 1 351 385	64	7	2	64 21 4 674 121	64	3
63 21 1 353 162	63	8	3	64 11 1 351 387	64	7	18	64 21 4 774 144	64	14
63 21 1 356 987	63	8	1	64 11 1 351 388	64	7	10	64 21 4 774 144	64	15
63 21 1 356 988	63	8	1	64 11 1 351 389	64	7	7	64 21 8 745 233	71	4
63 21 1 356 989	63	8	3	64 11 1 351 390	64	7	22	64 21 8 745 234	71	4
63 21 1 356 990	63	8	3	64 11 1 351 391	64	7	23	64 21 8 745 234	71	5
63 21 1 356 991	63	8	2	64 11 1 351 396	64	7	4	64 22 1 350 426	64	6
63 21 1 356 992	63	8	2	64 11 1 351 405	64	2	1	64 22 1 350 427	64	6
63 21 8 754 106	63	8	2	64 11 1 351 475	64	7	14	64 22 1 351 339	64	6
63 21 8 754 109	63	8	2	64 11 1 352 001	64	7	3	64 22 1 351 340	64	6
63 21 8 754 112	63	8	5	64 11 1 353 115	64	7	20	64 22 1 355 179	64	6
63 21 8 754 125	63	8	2	64 11 1 353 145	64	7	16	64 22 1 810 653	64	2
63 21 8 754 126	63	8	2	64 11 1 353 547	64	2	12	64 50 1 353 840	64	19
63 24 1 353 254	63	9	9	~~64 11 1 353 657~~	64	6	11	64 50 1 354 988	64	8
63 24 1 353 255	63	9	11	64 11 1 353 658	64	6	7	64 50 1 354 989	64	8
63 24 1 353 256	63	9	10	64 11 1 353 765	64	2	6	64 50 1 355 007	64	8
63 24 1 353 720	63	9	16	64 11 1 353 879	64	2	2	64 50 1 358 250	64	8
63 24 1 354 141	63	9	20	64 11 1 353 883	64	1	1	64 50 1 358 251	64	8
63 24 1 811 187	63	9	17	64 11 1 354 042	64	2	14	64 50 1 358 452	64	8
63 26 1 352 197	63	9	5	64 11 1 354 879	64	2	3	64 50 1 358 453	64	8
63 26 1 356 110	63	9	7	64 11 1 354 169	64	1	1	64 50 1 811 405	64	8
63 31 8 690 150	63	10	9	64 11 1 355 646	64	6	11	64 50 1 811 407	64	16
63 31 8 790 100	63	10	14	~~64 11 1 355 647~~	64	1	1	64 50 1 811 919	64	23
63 26 8 777 102	63	9	1	64 11 1 355 648	64	1	1	64 50 1 811 979	64	17
63 26 8 777 150	63	9	1	64 11 1 356 539	64	6	11	64 51 1 351 787	64	16
63 26 8 777 160	63	9	3	64 11 1 356 540	64	6	11	~~64 51 1 351 936~~	64	16
63 31 1 350 782	63	10	6	64 11 1 356 541	64	1	1	64 51 1 351 961	64	16
63 31 1 351 158	61	7	12	64 11 1 356 542	64	1	1	64 51 1 352 019	64	16
63 31 1 352 069	63	10	6	64 11 1 356 543	64	1	1	64 51 1 352 023	64	16
63 31 1 355 011	72	5	5	64 11 1 356 544	64	1	1	64 51 1 352 036	64	19
63 31 1 357 358	72	7	5	64 11 1 356 558	64	6	17	64 51 1 352 037	64	19
63 31 1 357 990	63	10	16	64 11 1 356 559	64	6	17	64 51 1 352 041	64	19
63 31 1 811 074	63	10	1	64 11 1 356 574	64	6	18	64 51 1 352 063	64	16
63 31 1 819 680	63	10	4	64 11 1 356 856	64	3	9	64 51 1 352 089	64	19
63 31 8 690 100	63	10	11	64 11 1 357 152	64	[illegible]	1	64 51 1 352 205	64	16
63 31 8 790 101	63	10	13	64 11 1 357 890	64	5	11	64 51 1 352 344	64	16

ILENUMMERN-INDEX

t number index
ex des numéros de pièces
derdelennummer index

Reservdelsnummer - index
Indice dei numeri dei ricambi
Indice de numeros de repuesto

Teile-Nr.	Haupt-gruppe	Seite	Bild-Nr.	Teile-Nr.	Haupt-gruppe	Seite	Bild-Nr.	Teile-Nr.	Haupt-gruppe	Seite	Bild-Nr.
4 51 1 354 378	64	16	14	64 53 1 350 491	64	14	2	65 11 1 356 117	65	2	1
4 51 1 354 379	64	16	18	64 53 1 350 491	64	15	4	65 11 1 356 726	65	2	1
4 51 1 355 641	64	19	10	64 53 1 350 929	64	17	16	65 11 1 356 728	65	2	1
4 51 1 355 643	64	19	11	64 53 1 350 935	64	14	9	65 11 1 356 729	65	2	1
4 51 1 356 015	64	16	14	64 53 1 350 939	64	14	3	65 11 1 356 993	65	2	1
4 51 1 356 020	64	19	5	64 53 1 350 939	64	15	2	65 11 1 357 127	65	2	1
4 51 1 811 417	64	16	1	64 53 1 352 066	64	17	11	65 11 1 357 575	65	2	1
4 51 1 811 981	64	19	5	64 53 1 352 112	64	14	6	65 11 1 357 596	65	4	1
4 51 8 745 208	64	12	6	64 53 1 352 112	64	15	6	65 11 1 357 597	65	4	1
4 51 8 745 235	64	12	3	64 53 1 353 038	64	14	7	65 11 1 357 598	65	4	1
4 52 1 250 633	64	12	20	64 53 1 353 039	64	14	5	65 11 1 358 226	65	4	1
4 52 1 354 948	64	12	20	64 53 1 353 040	64	17	1	65 11 1 358 228	65	3	1
4 52 1 354 961	64	12	5	64 53 1 353 041	64	17	3	65 11 1 358 239	65	4	1
4 52 1 354 962	64	9	13	64 53 1 353 272	64	17	9	65 11 1 358 301	65	3	2
4 52 1 250 633	64	12	19	64 53 1 354 223	64	17	8	65 11 1 358 359	65	1	1
4 52 1 253 211	64	12	23	64 53 1 354 324	64	15	8	65 11 1 358 360	65	3	1
4 52 1 253 216	64	12	9	64 53 1 354 344	64	17	11	65 11 1 358 586	65	1	2
4 52 1 255 139	64	12	16	64 53 1 354 800	64	15	5	65 11 1 358 587	65	1	5
4 52 1 255 363	64	12	15	64 53 1 354 801	64	15	9	65 11 1 358 588	65	1	1
4 52 1 255 365	64	12	25	64 53 1 354 802	64	15	1	65 11 1 358 727	65	4	1
4 52 1 255 366	64	12	24	64 53 1 355 160	64	15	2	65 11 1 358 731	65	1	1
4 52 1 256 610	64	12	19	64 53 1 358 409	64	15	6	65 11 1 358 731	65	1	1
4 52 1 257 093	64	12	22	64 53 1 358 410	64	15	5	65 11 1 358 732	65	1	1
4 52 1 259 390	64	12	15	64 53 1 358 445	64	15	4	65 11 1 358 837	65	3	1
4 52 1 261 304	64	12	25	64 53 1 358 446	64	15	1	65 11 1 359 596	65	3	1
4 52 1 261 305	64	12	26	64 53 1 811 161	64	17	17	65 11 1 359 674	65	3	1
4 52 1 350 824	64	12	22	64 53 1 811 162	64	17	19	65 11 1 359 824	65	3	1
4 52 1 351 910	64	9	2	64 53 1 811 409	64	14	12	65 11 1 359 855	65	2	1
4 52 1 351 911	64	9	3	64 53 1 811 409	64	15	11	65 11 1 359 967	65	3	1
~~4 52 1 352 079~~	64	9	12	64 53 1 811 410	64	14	13	65 11 1 360 084	65	3	3
4 52 1 352 080	64	9	13	64 53 1 356 549	64	12	6	65 11 1 360 707	65	4	1
4 52 1 352 081	64	9	15	64 53 1 357 715	64	17	16	65 11 1 811 401	65	4	1
4 52 1 352 082	64	9	14	64 53 1 358 032	64	15	5	65 11 1 811 439	65	4	1
~~4 52 1 352 109~~	64	9	1	64 53 1 358 033	64	15	6	65 11 9 557 117	65	2	1
4 52 1 352 215	64	9	5	64 53 1 358 062	64	15	4	65 11 9 557 180	65	4	1
4 52 1 352 216	64	9	16	64 53 1 358 207	64	15	1	65 11 9 557 182	65	4	1
4 52 1 352 217	64	9	17	64 53 1 358 208	64	15	3	65 12 1 356 322	65	6	3
4 52 1 352 231	64	12	10	64 53 1 358 209	64	15	2	65 12 1 356 323	65	6	2
4 52 1 354 811	64	12	9	64 53 1 811 410	64	15	13	65 12 4 140 801	65	4	2
4 52 1 354 962	64	12	10	64 53 1 811 413	64	14	10	65 12 9 557 190	65	6	1
4 52 1 354 973	64	12	8	64 53 1 811 414	64	14	1	65 21 1 811 132	65	7	5
4 52 1 354 974	64	12	3	64 53 2 355 361	64	15	15	65 21 1 811 158	65	7	7
4 52 1 354 975	64	12	7	64 54 1 351 869	64	21	5	65 22 1 350 832	65	7	13
4 52 1 354 980	64	12	4	64 54 1 351 870	64	21	5	65 22 1 358 070	65	7	8
4 52 1 354 981	64	12	11	64 54 1 351 873	64	21	2	~~65 22 1 811 070~~	65	7	8
4 52 1 354 982	64	12	12	64 54 1 351 873	64	21	11	65 22 1 811 154	65	7	12
4 52 1 356 345	64	12	28	64 54 1 351 874	64	19	13	65 31 1 351 182	65	5	6
4 52 1 356 348	64	12	29	64 54 1 351 874	64	21	8	65 31 1 351 581	65	5	1
4 52 1 356 613	64	9	12	64 54 1 351 875	64	20	10	65 31 1 351 907	65	5	7
4 52 1 356 615	64	10	1	64 54 1 351 877	64	20	11	65 31 1 352 469	65	5	1
4 52 1 356 615	64	11	1	64 54 1 352 107	64	20	8	65 31 1 352 821	65	5	4
4 52 1 356 616	64	10	3	64 54 1 352 108	64	20	9	65 31 1 353 073	65	5	3
4 52 1 356 617	64	10	2	64 54 1 811 415	64	20	1	65 31 1 353 074	65	5	2
4 52 1 356 618	64	10	4	64 54 1 811 416	64	21	7	65 31 1 356 561	65	5	2
~~4 52 1 356 620~~	64	9	6	65 11 1 350 468	65	2	1	65 31 1 359 625	65	5	5
~~4 52 1 356 621~~	64	9	10	65 11 1 351 287	64	19	7	71 11 1 102 733	71	5	13
4 52 1 356 031	64	12	9	65 11 1 351 288	65	4	4	71 11 1 102 916	71	2	3
4 53 1 325 320	64	17	2	65 11 1 353 918	65	4	1	71 11 1 102 924	71	2	1
64 53 1 350 489	64	14	8	65 11 1 353 919	65	4	1	~~71 11 1 103 060~~	71	1	1
64 53 1 350 489	64	15	7	65 11 1 353 924	65	3	1	71 11 1 103 078	71	1	8
64 53 1 350 490	64	14	13	65 11 1 354 686	65	2	1	71 11 1 103 078	71	4	4
64 53 1 350 490	64	15	12	65 11 1 355 601	65	2	1	71 11 1 103 078	71	7	2

TEILENUMMERN-INDEX

Part number index
Index des numéros de pièces
Onderdelennummer index

Reservdelsnummer - index
Indice dei numeri dei ricambi
Indice de numeros de repuesto

Teile-Nr.	Haupt-gruppe	Seite	Bild-Nr.	Teile-Nr.	Haupt-gruppe	Seite	Bild-Nr.	Teile-Nr.	Haupt-gruppe	Seite
71 11 1 103 079	71	1	9	71 11 1 114 783	71	6	2	72 11 1 805 042	72	2
71 11 1 103 079	71	4	6	71 11 1 114 789	71	3	7	72 11 1 808 447	72	1
71 11 1 103 079	71	7	4	71 11 1 114 789	71	6	9	72 11 1 808 447	72	2
71 11 1 103 080	71	1	11	71 11 1 115 327	71	6	1	72 11 1 808 447	72	3
71 11 1 103 080	71	4	8	71 11 1 115 810	71	7	10	72 11 1 808 461	72	2
71 11 1 103 080	71	7	6	71 11 9 092 709	71	3	2	72 11 1 808 462	72	2
71 11 1 103 081	71	1	5	71 11 9 092 709	71	8	2	72 11 1 808 463	72	2
71 11 1 103 081	71	4	3	71 11 9 690 001	71	3	5	72 11 1 808 464	72	2
71 11 1 103 081	71	7	1	71 11 9 690 008	71	5	9	72 11 1 808 464	72	4
71 11 1 103 082	71	1	6	71 11 9 690 008	71	8	4	72 11 1 808 464	72	5
71 11 1 103 082	71	4	5	71 11 9 690 009	71	5	10	~~72 11 1 808 467~~	72	1
71 11 1 103 082	71	7	3	71 11 9 690 009	71	8	4	72 11 1 808 672	72	1
71 11 1 103 083	71	1	12	~~71 11 9 698 451~~	71	6	1	72 11 1 808 672	72	2
71 11 1 103 083	71	4	16	~~71 11 9 698 459~~	71	3	1	72 11 1 808 672	72	3
71 11 1 103 083	71	7	11	71 12 1 103 038	71	3	6	72 11 1 808 672	72	4
71 11 1 103 084	71	1	15	71 12 1 103 038	71	8	6	72 11 1 808 672	72	5
71 11 1 103 084	71	4	11	71 12 1 103 150	71	8	7	72 11 1 808 672	72	6
71 11 1 103 084	71	7	14	71 12 1 105 180	71	3	10	72 11 1 808 673	72	1
71 11 1 103 085	71	1	10	71 12 1 113 380	71	3	10	72 11 1 808 673	72	2
71 11 1 103 085	71	4	13	71 12 1 113 380	71	8	10	72 11 1 808 673	72	3
71 11 1 103 085	71	7	13	71 12 1 827 762	71	3	11	72 11 1 808 673	72	4
71 11 1 103 086	71	1	17	71 12 1 827 762	71	8	11	72 11 1 808 673	72	5
71 11 1 103 086	71	4	15	71 15 9 690 012	71	3	12	72 11 1 808 673	72	6
71 11 1 103 086	71	5	12	71 15 9 690 012	71	8	12	~~72 11 1 811 428~~	72	3
71 11 1 103 086	71	7	12	71 60 1 104 459	71	5	1	72 11 1 813 915	72	4
71 11 1 103 091	71	1	16	71 60 1 104 459	71	10	1	72 11 1 813 915	72	5
71 11 1 103 091	71	4	9	71 60 1 104 568	71	5	1	72 11 1 813 919	72	4
71 11 1 103 092	71	1	14	71 60 1 104 568	71	10	1	72 11 1 813 919	72	5
71 11 1 103 092	71	4	12	71 60 1 107 437	71	8	1	72 11 1 814 710	72	4
71 11 1 103 092	71	7	8	71 60 1 245 104	71	5	1	72 11 1 814 712	72	2
71 11 1 103 093	71	1	3	~~71 60 1 245 104~~	71	10	1	72 11 1 814 956	72	4
71 11 1 103 093	71	4	10	71 60 1 245 584	71	9	1	72 11 1 814 956	72	5
71 11 1 103 094	71	1	4	~~71 60 1 245 585~~	71	10	1	72 11 1 814 956	72	6
71 11 1 103 094	71	4	2	71 60 1 245 820	71	9	1	72 11 1 814 957	72	4
71 11 1 103 099	71	1	7	71 60 9 555 252	71	4	1	72 11 1 815 732	72	4
71 11 1 103 099	71	4	7	71 60 9 555 252	71	9	1	~~72 11 1 816 008~~	72	2
71 11 1 103 099	71	7	5	71 60 9 555 298	71	4	2	72 11 1 816 010	72	2
71 11 1 103 104	71	3	3	71 60 9 555 298	71	5	2	72 11 1 816 012	72	2
71 11 1 103 104	71	8	3	71 60 9 555 298	71	9	2	72 11 1 816 014	72	2
71 11 1 103 190	71	1	13	71 60 9 555 298	71	10	2	72 11 1 819 812	72	5
71 11 1 103 190	71	4	14	72 11 1 802 799	72	2	15	72 11 1 820 945	72	4
71 11 1 103 190	71	7	9	~~72 11 1 802 800~~	72	1	5	72 11 1 820 980	72	4
71 11 1 104 258	71	1	2	~~72 11 1 802 800~~	72	2	10	72 11 1 820 980	72	6
71 11 1 104 258	71	4	1	~~72 11 1 802 800~~	72	3	5	72 11 1 820 989	72	4
~~71 11 1 105 281~~	71	1	1	~~72 11 1 802 801~~	72	1	9	72 11 1 821 788	72	5
71 11 1 110 440	71	5	3	~~72 11 1 802 801~~	72	3	9	72 11 1 826 725	72	6
71 11 1 110 445	71	3	3	72 11 1 802 802	72	1	4	72 11 1 832 030	72	5
71 11 1 110 445	71	6	3	72 11 1 802 802	72	2	11	72 11 1 832 281	72	5
71 11 1 111 443	71	5	1	72 11 1 802 802	72	3	4	~~72 11 1 832 341~~	72	5
71 11 1 112 444	71	5	4	72 11 1 802 803	72	1	3	~~72 11 1 832 342~~	72	5
71 11 1 112 893	71	3	4	72 11 1 802 803	72	2	13	~~72 11 1 832 347~~	72	5
71 11 1 112 893	71	8	4	72 11 1 802 803	72	3	3	72 11 1 832 348	72	5
~~71 11 1 113 212~~	71	3	2	72 11 1 802 804	72	1	7	72 11 1 832 351	72	5
71 11 1 113 754	71	3	14	72 11 1 802 804	72	3	7	~~72 11 1 832 424~~	72	6
71 11 1 113 754	71	6	2	72 11 1 802 817	72	1	1	~~72 11 1 840 310~~	72	5
71 11 1 113 778	71	3	5	72 11 1 802 817	72	3	1	72 11 1 840 320	72	5
71 11 1 113 778	71	5	2	~~72 11 1 804 399~~	72	3	10	72 11 1 840 323	72	5
71 11 1 113 778	71	6	5	72 11 1 804 405	72	4	11	~~72 11 1 840 324~~	72	6
71 11 1 113 791	71	3	4	72 11 1 804 406	72	1	11	72 11 1 840 327	72	5
71 11 1 113 791	71	5	5	72 11 1 804 406	72	3	13	72 11 1 840 328	72	5
71 11 1 113 791	71	6	4	72 11 1 804 407	72	1	15	72 11 1 840 331	72	5
71 11 1 113 973	71	5	6	72 11 1 804 407	72	3	15	72 11 1 840 332	72	6

TEILENUMMERN-INDEX

Part number index
Index des numéros de pièces
Onderdelennummer-index

Reservdelsnummer - index
Indice dei numeri dei ricambi
Indice de numeros de repuesto

Teile-Nr.	Haupt-gruppe	Seite	Bild-Nr.	Teile-Nr.	Haupt-gruppe	Seite	Bild-Nr.	Teile-Nr.	Haupt-gruppe	Seite	Bild-Nr.
~~72 11 0 854 309~~	72	1	6	72 60 1 812 051	51	60	5	72 60 1 812 053	51	60	5
72 60 1 355 838	63	7	4	72 60 1 812 052	51	60	5	72 60 1 821 966	54	1	7